Form No. 3421-471 Rev B

Groomer-Zuglenker

für Zugmaschine Greensmaster® 3120 oder Greensmaster® 3150 ab Seriennummer 401500000

Modellnr. 138-4976

Installationsanweisungen

Bestimmen Sie die linke und rechte Seite der Maschine anhand der üblichen Einsatzposition.

***Wichtig:* Die Rollwelle mit der Bestell-Nr. 136-8440 muss mit diesem Kit installiert werden. Wenden Sie sich für diese Rollwelle an Ihren autorisierten Toro-Vertragshändler.**

Stellen Sie sicher, dass die Rollenwelle ein Grobgewinde hat. Wenden Sie sich sonst an den offiziellen Vertragshändler von Toro.

1. Parken Sie die Maschine auf einer ebenen Fläche, senken die Mähwerke ab, stellen den Motor ab, aktivieren die Feststellbremse, ziehen den Zündschlüssel und den Zündkerzenstecker ab.
2. Entfernen Sie die Rolle, Federscheiben, die Zuglenker, Flachscheiben, Sicherungsscheiben und die Schmierschrauben vom Zugrahmen (Bild 1).

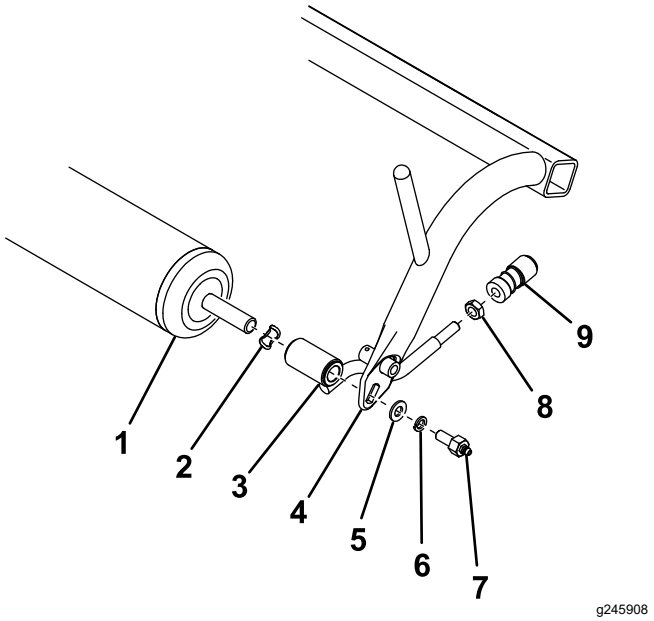

Bild 1

1. Rolle
2. Federscheibe
3. Zuglenker
4. Zugrahmen
5. Beilagscheibe
6. Sicherungsscheibe
7. Schmierschraube
8. Klemmmutter
9. Kugelgelenkaufnahme

3. Entfernen Sie die Kugelgelenkaufnahmen von den Zuglenkern und bewahren sie auf (Bild 1). Werfen Sie all vorher entfernten Befestigungen, außer der Rolle und den Kugelgelenkaufnahmen, weg.
4. Wenn der Zugrahmen in der Unterseite keine zwei Löcher hat, bohren Sie sie an der Stelle, die in Bild 2 abgebildet ist, mit einem 5,6-mm-Bohrer.

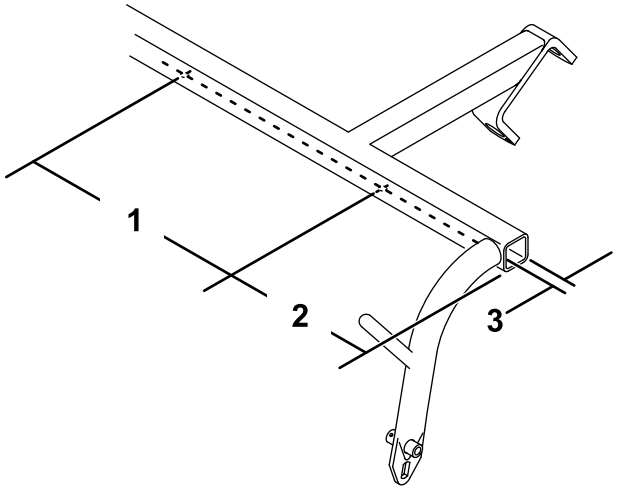

Bild 2

1. 49,4 cm
2. 8,9 cm
3. 1,9 cm

5. Befestigen Sie zwei Puffer mit zwei Blechschrauben an der Unterseite des Zugrahmens (Bild 3).

© 2026—The Toro® Company
8111 Lyndale Avenue South
Bloomington, MN 55420

Registrieren Sie Ihr Produkt unter www.Toro.com.

Originaldokuments (DE)
Druck: USA
Alle Rechte vorbehalten

3421-471

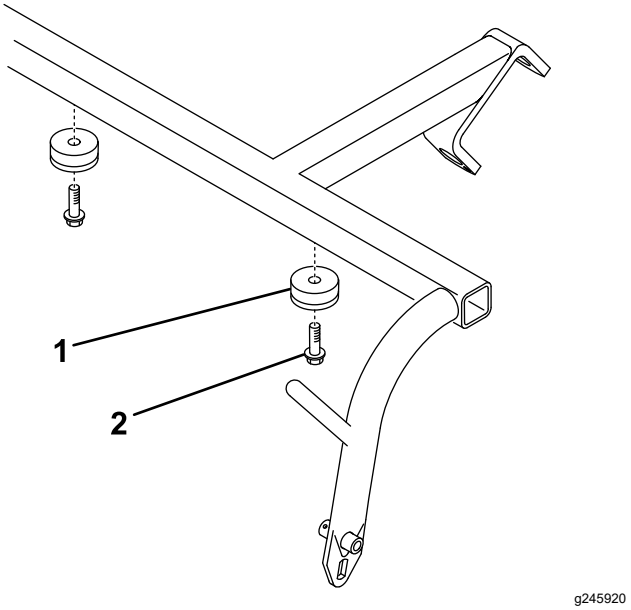

Bild 3

1. Puffer
2. Blechschraube

6. Schieben Sie ein Rahmen-Distanzstück auf jedes Ende der Rolle (Bild 4).

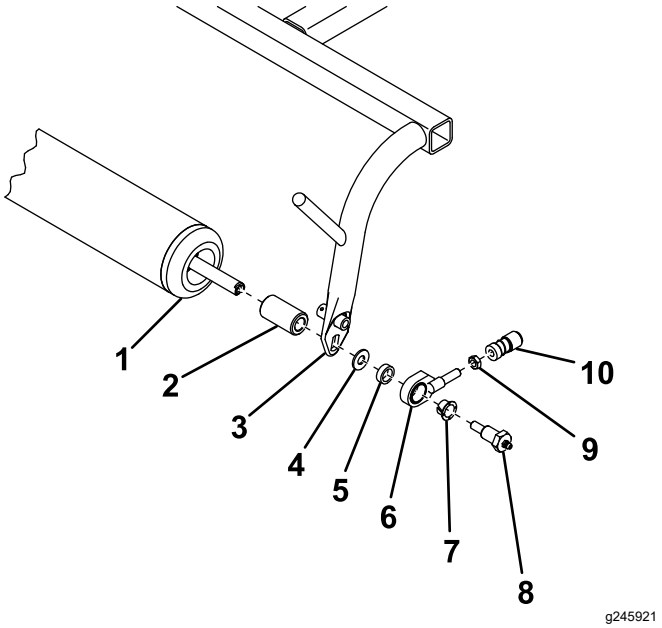

Bild 4

1. Rolle
2. Rahmen-Distanzstück
3. Zugrahmen
4. Beilagscheibe
5. Zuglenker-Distanzstück
6. Zuglenker
7. Bundbüchse
8. Schmierschraube
9. Klemmmutter
10. Kugelgelenkaufnahme

7. Befestigen Sie die Rolle am Zugrahmen, wie in Bild 4 abgebildet.
8. Schrauben Sie eine Klemmmutter und die vorher entfernte Kugelgelenkaufnahme auf den Zuglenker (Bild 4). Ziehen Sie die Klemmmutter noch nicht fest.
9. Stellen Sie die Kugelgelenkaufnahme so ein, dass der Abstand zwischen der Schmierschraube und der Öffnung in der Kugelgelenkaufnahme 9,1 cm beträgt; ziehen Sie die Klemmmutter fest, um sie zu befestigen (Bild 5).

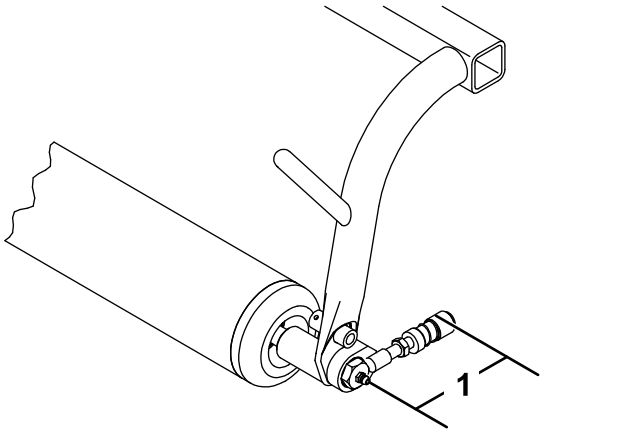

Bild 5

1. 9,1 cm

10. Schrauben Sie einen Kugelbolzen auf jedes Ende der Frontrollen am Groomer (Bild 6).

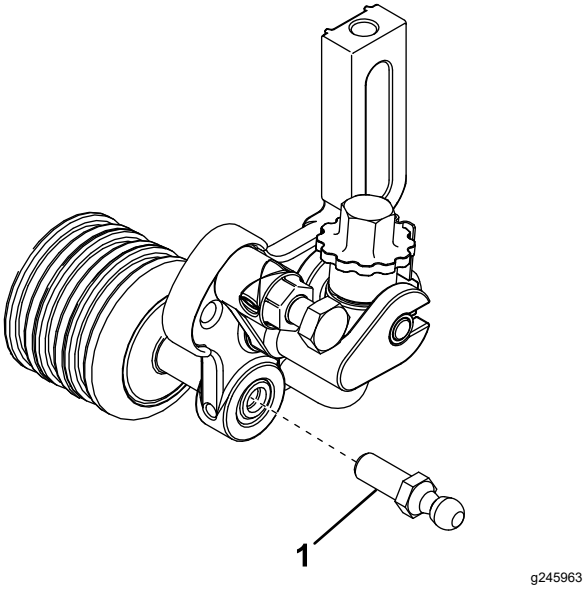

Bild 6

1. Kugelbolzen

11. Schieben Sie die Hülse an den Kugelgelenkaufnahmen zurück und haken sie in die Kugelbolzen am Groomer ein.