Form No. 3421-477 Rev B

그루머 풀 링크 키트

일련번호 401500000 이상의 Greensmaster® 3120 또는 Greensmaster® 3150 트랙션 유닛용

모델 번호 138-4976

설치 지침

정상 운전 위치에서 장비의 좌측과 우측을 확인하십시오.

중요: **이 키트와 함께 롤러 샤프트 부품 번호 136-8440을 반드시 설치해야 합니다. 이 롤러 샤프트에 관해서는 Toro 공식 판매대리점에 문의하기 바랍니다.**

롤러 샤프트에 거친 나사산이 있는지 확인합니다. 그렇지 않은 경우 Toro 공인 판매 대리점에 문의하십시오.

1. 평평한 곳에 장비를 주차하고 커팅 유닛을 내리고 엔진을 멈춘 후 주차 브레이크를 걸고 점화 스위치에서 키를 빼고, 점화 플러그를 분리합니다.
2. 풀(PULL) 프레임(그림 1)에서 롤러, 스프링 와셔, 풀 링크 어셈블리, 플랫 와셔, 록와셔 및 그리스 나사를 분리합니다.

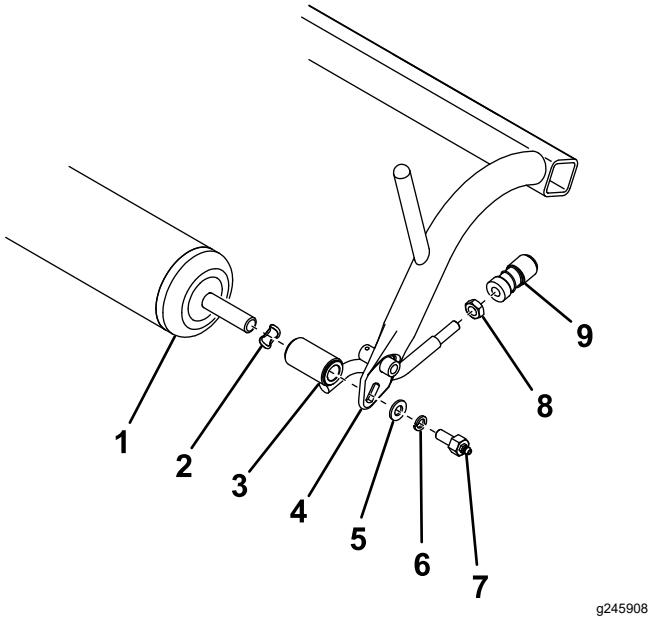

g245908

그림 1

1. 롤러
2. 스프링 와셔
3. 풀 링크 어셈블리
4. 풀(PULL) 프레임
5. 플랫 와셔
6. 록 와셔
7. 그리스 나사
8. 잼 너트
9. 볼 조인트 리시버

3. 풀 링크 어셈블리에서 볼 조인트 리시버를 분리하여 보관합니다.(그림 1). 이전에 분리한 하드웨어 중에서 롤러와 볼 조인트 리시버 이외에는 전부 폐기합니다.
4. 풀(PULL) 프레임의 밑면에 2개의 구멍이 없는 경우, 0.221 인치 드릴 비트를 사용하여 그림 2에 나오는 위치에 구멍을 뚫습니다.

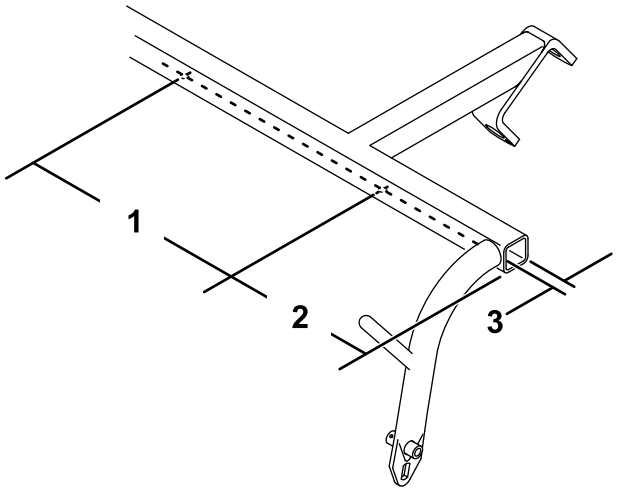

g245919

그림 2

1. 49.4cm
2. 8.9cm
3. 1.9cm

5. 2개의 셀프 태핑 나사(그림 3)를 사용하여 풀(PULL) 프레임의 밑면에 2개의 범퍼를 고정합니다.

© 2026—The Toro® Company
8111 Lyndale Avenue South
Bloomington, MN 55420

등록처 www.Toro.com.

원본 지침(KO)
미국에서 인쇄됨
모든 권리 보유

3421-477

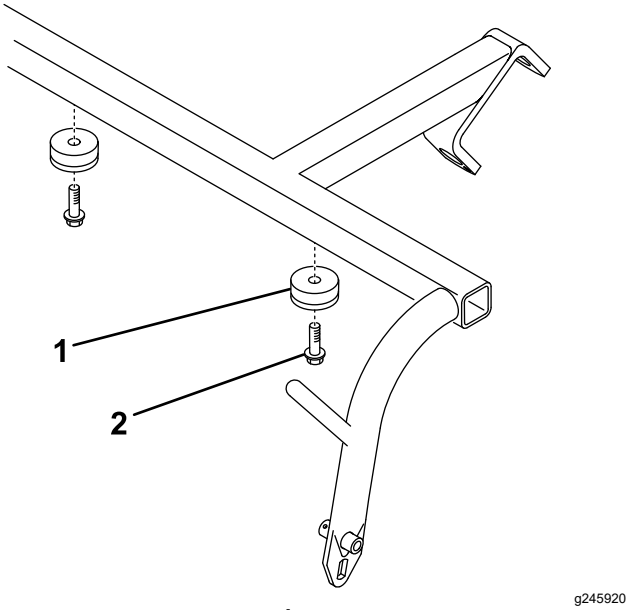

그림 3

1. 범퍼
2. 셀프 태핑 나사

6. 롤러의 양쪽 끝으로 프레임 스페이서를 밀어 넣습니다(그림 4).

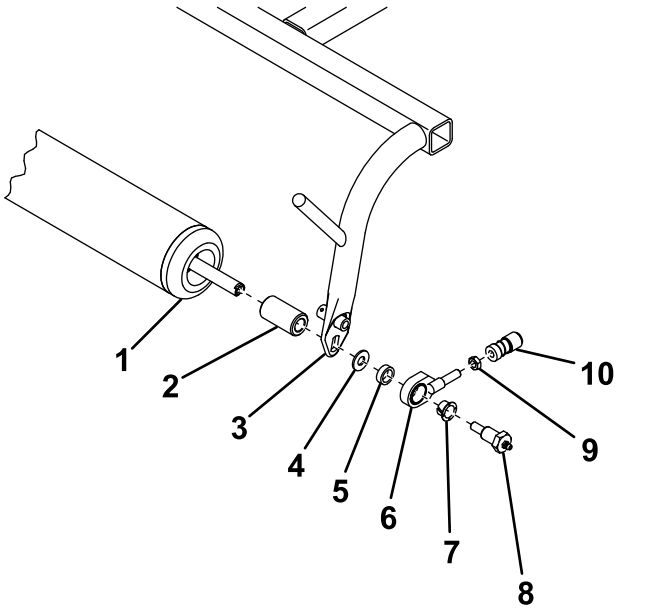

그림 4

1. 롤러
2. 프레임 스페이서
3. 풀(PULL) 프레임
4. 플랫 와셔
5. 풀 링크 스페이서
6. 풀 링크 어셈블리
7. 플랜지 부싱
8. 그리스 나사
9. 잼 너트
10. 볼 조인트 리시버

7. 그림 4에 나오는 것처럼 풀(PULL) 프레임에 롤러를 고정합니다.

8. 잼 너트와 이전에 분리해 둔 볼 조인트 리시버를 풀 링크 어셈블리(그림 4)에 돌려 끼웁니다. 이때 잼 너트를 조이지 마십시오.

9. 볼 조인트 리시버를 조정하여 그리스 나사와 볼 조인트 리시버의 개구부 사이 거리가 9.1cm가 되게 하고 잼 너트를 조여서 제자리에 고정합니다(그림 5).

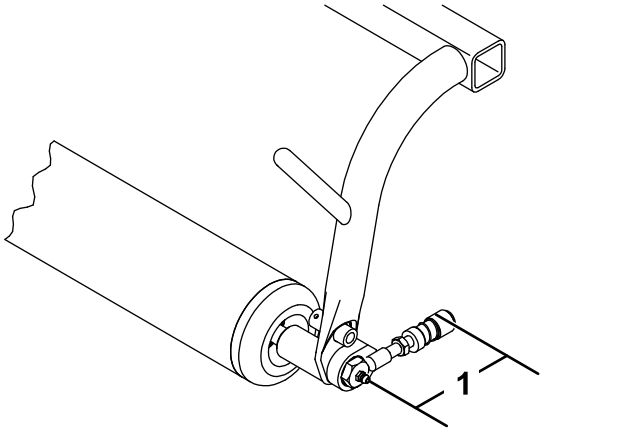

그림 5

1. 9.1cm

10. 그루머 프런트 롤러의 양쪽 끝으로 볼 스터드를 돌려 끼웁니다(그림 6).

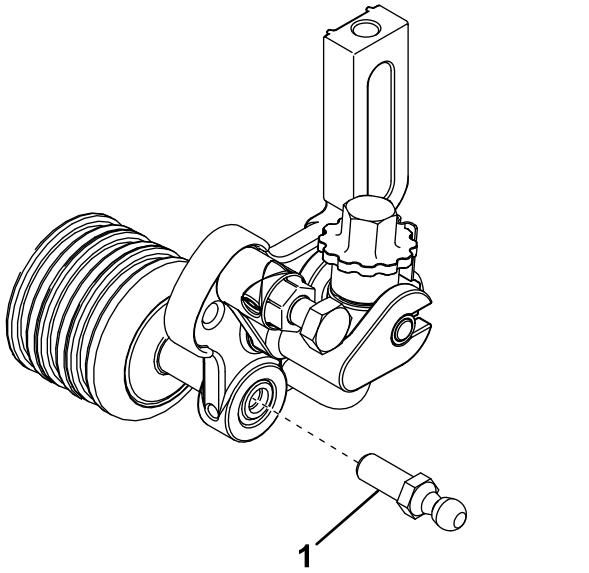

그림 6

1. 볼 스터드

11. 볼 조인트 리시버에서 슬리브를 뒤로 밀고 리시버를 그루머 볼 스터드에 겁니다.