Form No. 3421-472 Rev B

Kit de biela de tiro de groomer

para unidad de tracción Greensmaster® número de serie 401500000 y posteriores o Greensmaster® 3150

Nº de modelo 138-4976

Instrucciones de instalación

Los lados derecho e izquierdo de la máquina se determinan desde la posición normal del operador.

Importante: **El eje de rodillo con número de pieza 136-8440 debe instalarse con este kit. Póngase en contacto con su distribuidor Toro autorizado para adquirir este eje del rodillo.**

Asegúrese de que el rodillo presenta roscas gruesas. De lo contrario, póngase en contacto con su distribuidor Toro autorizado.

1. Aparque la máquina en una superficie nivelada, baje las unidades de corte, apague el motor, ponga el freno de estacionamiento, retire la llave de contacto y desconecte la bujía.
2. Retire el rodillo, las arandelas de muelle, los conjuntos de biela de tiro, las arandelas planas, las arandelas de freno y los tornillos de engrase del bastidor de tiro (Figura 1)

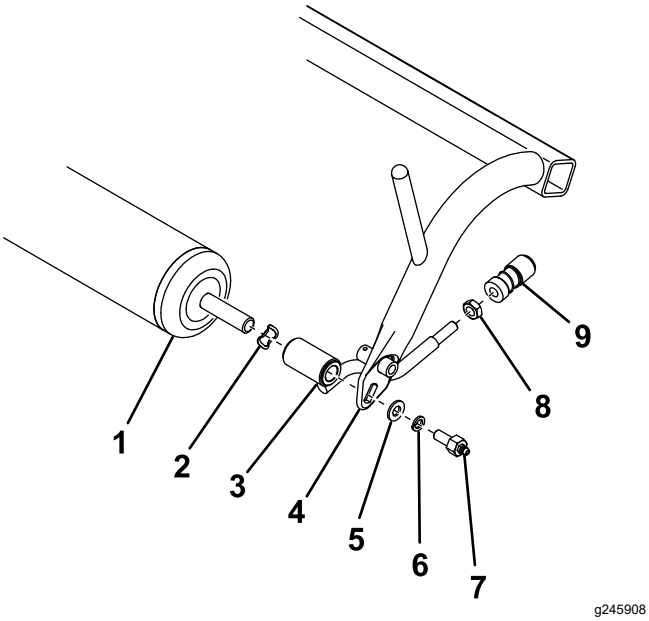

Figura 1

1. Rodillo
2. Arandela de muelle
3. Conjunto de la biela de tiro
4. Bastidor de tiro
5. Arandela plana
6. Arandela de freno
7. Tornillo de engrase
8. Contratuerca
9. Alojamiento de la articulación esférica

3. Retire y guarde los alojamientos de la articulación esférica de los conjuntos de biela de tiro (Figura 1). Deseche todos los herrajes retirados anteriormente, excepto el rodillo y los alojamientos de la articulación esférica.
4. Si el bastidor de tiro no incluye 2 taladros en la parte inferior, realícelos en la ubicación mostrada en la Figura 2 mediante una broca de 0,221 pulgadas.

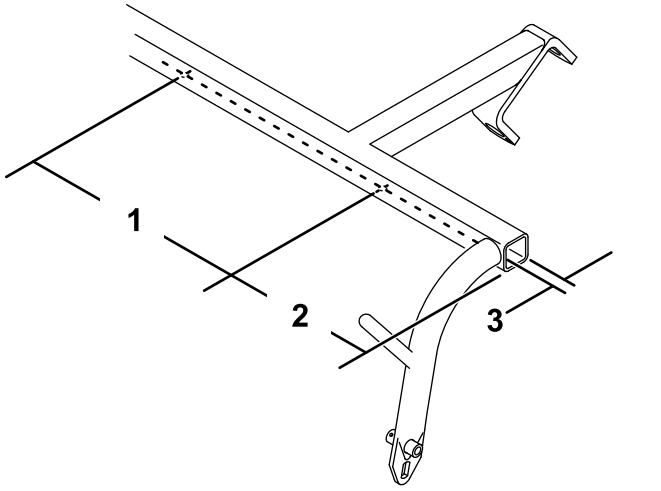

Figura 2

1. 49,4 cm
2. 8,8 cm
3. 1,9 cm

5. Fije 2 topes en la parte inferior del bastidor de tiro con 2 tornillos autorroscantes (Figura 3).

© 2026—The Toro® Company
8111 Lyndale Avenue South
Bloomington, MN 55420

Registre su producto en www.Toro.com.

Traducción del original (ES)
Impreso en EE. UU.
Reservados todos los derechos

3421-472

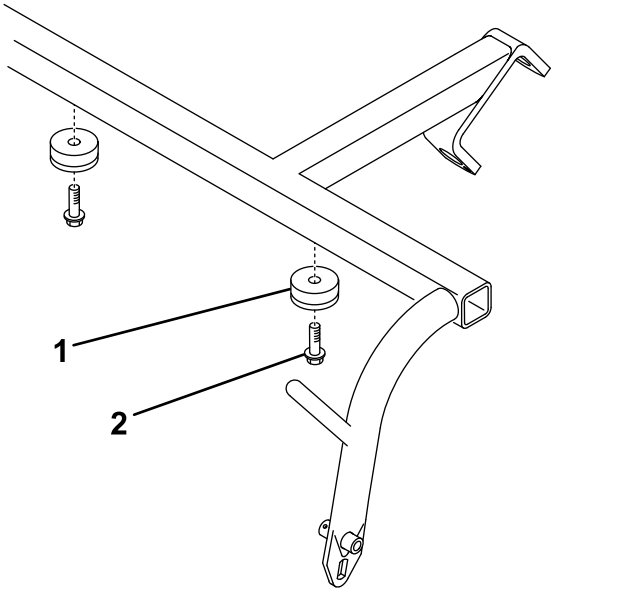

Figura 3

1. Topes
2. Tornillo autorroscante

6. Introduzca un espaciador de bastidor sobre cada extremo del rodillo (Figura 4).

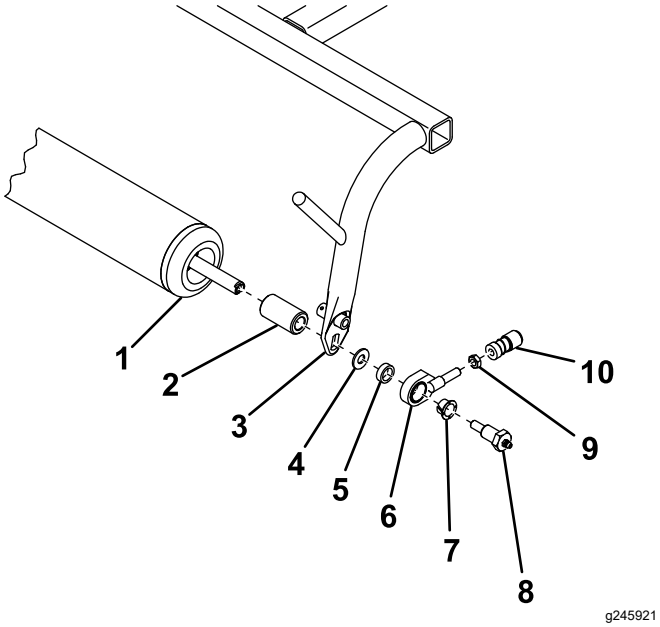

Figura 4

1. Rodillo
2. Espaciador del bastidor
3. Bastidor de tiro
4. Arandela plana
5. Espaciador de la biela de tiro
6. Conjunto de la biela de tiro
7. Casquillo con brida
8. Tornillo de engrase
9. Contratuerca
10. Alojamiento de la articulación esférica

7. Fije el rodillo en el bastidor de tiro, tal y como se muestra en la Figura 4.
8. Enrosque una contratuerca y el alojamiento de articulación esférica que retiró anteriormente en el conjunto de biela de tiro (Figura 4). No apriete todavía la contratuerca.
9. Ajuste el alojamiento de la articulación esférica, de modo que la distancia entre el tornillo de engrase y la apertura en el alojamiento de la articulación esférica sea de 9,1 cm y apriete la contratuerca para fijarla en su sitio (Figura 5).

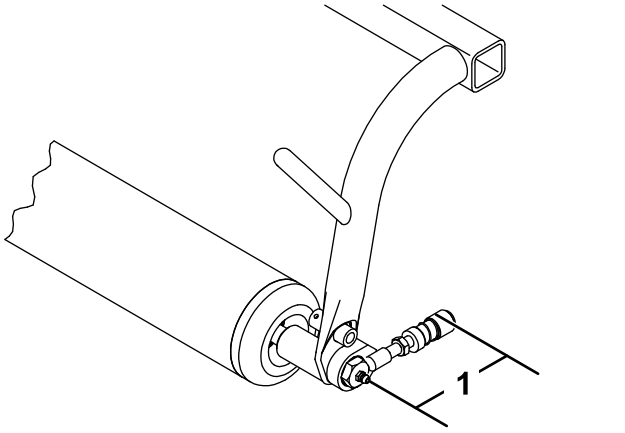

Figura 5

1. 9,1 cm

10. Enrosque un espárrago con bola en cada extremo de los rodillos delanteros del groomer (Figura 6).

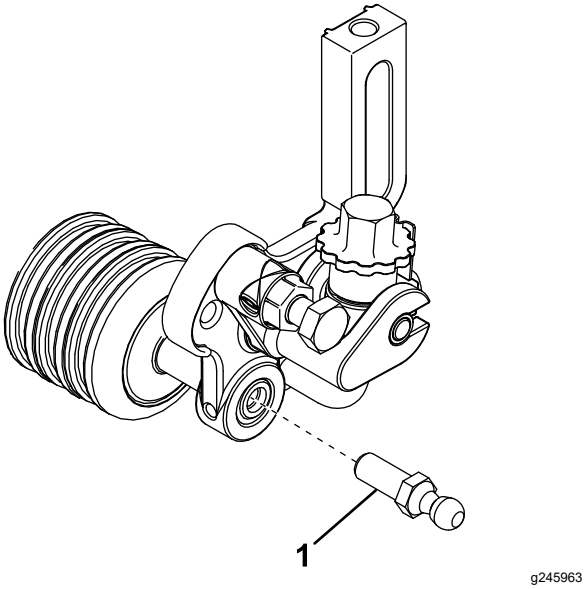

Figura 6

1. Espárrago con bola

11. Deslice hacia atrás el manguito en los alojamientos de articulación esférica y engánchelos en los espárragos con bola del groomer.