Form No. 3421-470 Rev B

Trækledssæt til trimmer

til traktionsenheder i Greensmaster® 3120- eller Greensmaster® 3150-serien med serienummer 401500000 og senere

Modelnr. 138-4976

Monteringsvejledning

Maskinens venstre og højre side er som set fra den normale betjeningsposition.

Vigtigt: **Rulleaksel med delnummer 136-8440 skal monteres med dette sæt. Kontakt en autoriseret Toro-forhandler for at anskaffe denne rulleaksel.**

Sørg for, at rulleakslen har groft gevind. Hvis den ikke har det, skal du kontakte din autoriserede Toro-forhandler.

1. Parker maskinen på en plan flade, sænk klippeenhederne, sluk for motoren, aktiver parkeringsbremsen, tag tændingsnøglen ud, og kobl tændrøret ud.
2. Fjern rullen, fjederskiverne, trækledssamlingerne, de flade spændeskiver, sikringsskiverne og fedtskruerne fra trækrammen (Figur 1).

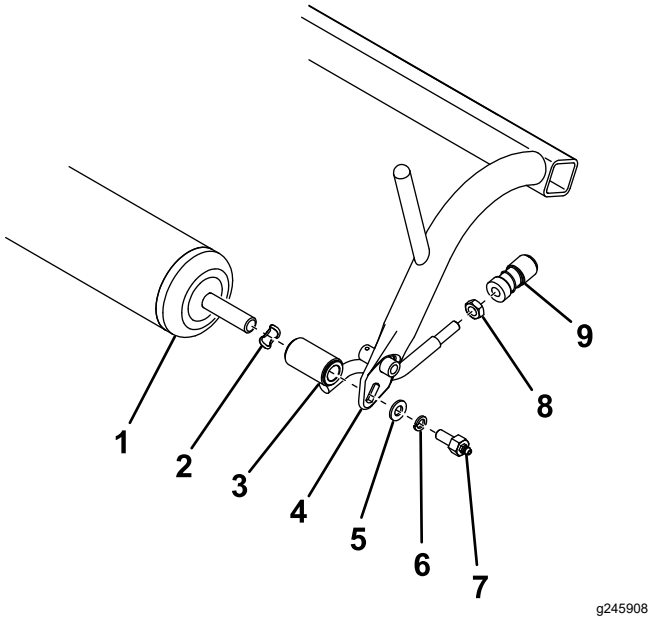

Figur 1

1. Rulle
2. Fjederskive
3. Trækledssamling
4. Trækramme
5. Flad spændeskive
6. Låseskive
7. Fedtskrue
8. Kontramøtrik
9. Kugleledsrecipient

3. Afmonter kugleledsrecipienterne fra trækledssamlingerne, og gem dem (Figur 1). Kasser alle de dele, du fjernede tidligere, undtagen rullen og kugleledsrecipienterne.
4. Hvis trækrammen ikke har 2 huller i undersiden, skal du bore dem som vist i Figur 2 med et borehoved på 5,6 mm.

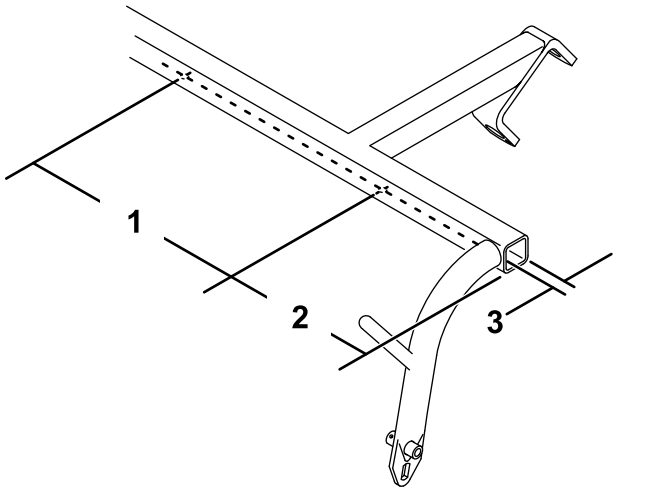

Figur 2

1. 49,4 cm
2. 8,9 cm
3. 1,9 cm

5. Fastgør 2 støddæmpere på undersiden af trækrammen med 2 selvskærende skruer (Figur 3).

© 2026—The Toro® Company
8111 Lyndale Avenue South
Bloomington, MN 55420

Registrer dit produkt på www.Toro.com.

Oversættelse af original (DA)
Trykt i USA
Alle rettigheder forbeholdes

3421-470

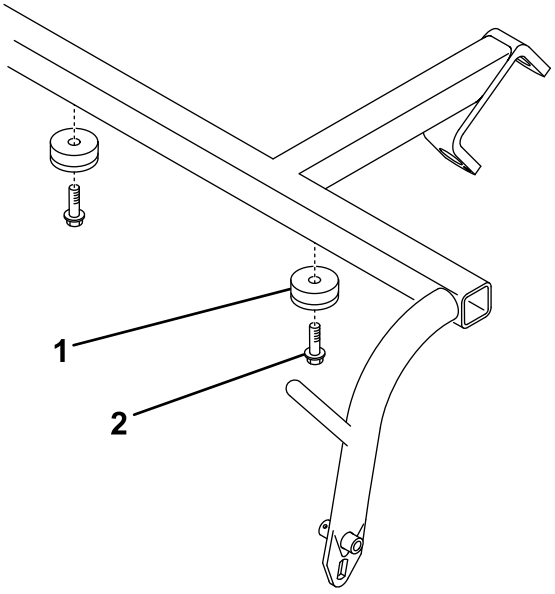

Figur 3

1. Støddæmper
2. Selvskærende skrue

6. Skub en rammeafstandsbøsning på hver ende af rullen (Figur 4).

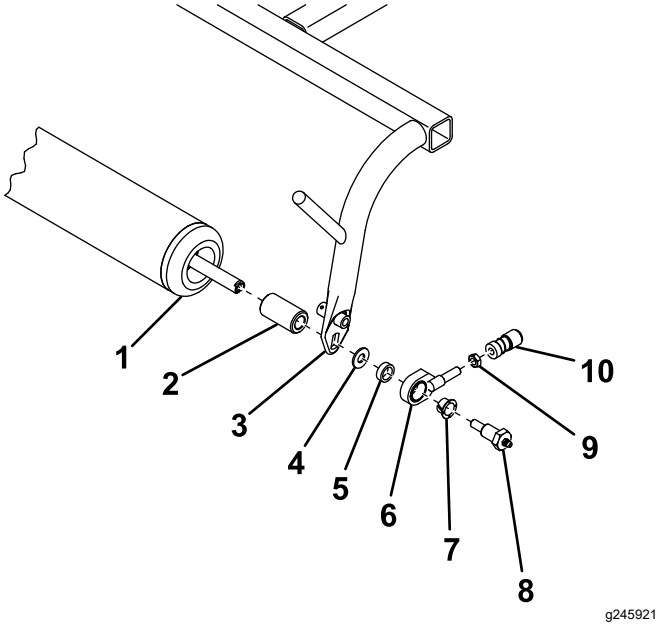

Figur 4

1. Rulle
2. Rammeafstandsbøsning
3. Trækramme
4. Flad spændeskive
5. Trækledsafstandsbøsning
6. Trækledssamling
7. Flangebøsning
8. Fedtskrue
9. Kontramøtrik
10. Kugleledsrecipient

7. Fastgør rullen på trækrammen som vist i Figur 4.
8. Skru en kontramøtrik og den kugleledsrecipient, du fjernede tidligere, på trækledssamlingen (Figur 4). Kontramøtrikken må ikke spændes på dette tidspunkt.
9. Juster kugleledsrecipienten, så afstanden mellem fedtskruen og åbningen i kugleledsrecipienten er på 9,1 cm, og tilspænd kontramøtrikken for at fastgøre den (Figur 5).

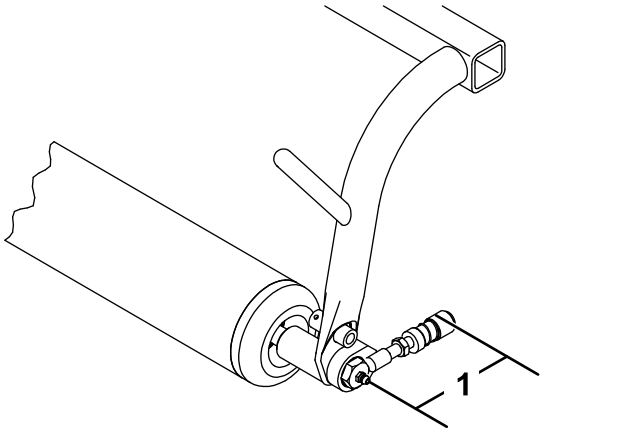

Figur 5

1. 9,1 cm

10. Skru en kugletapskrue på hver ende af trimmerens frontruller (Figur 6).

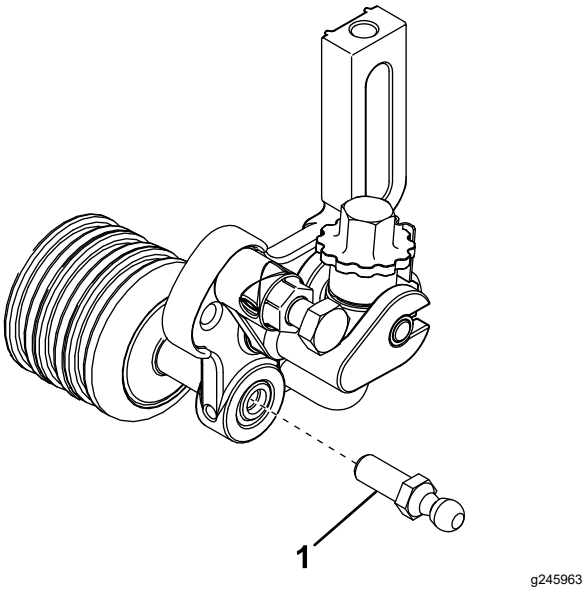

Figur 6

1. Kugletapskrue

11. Skub manchetten på kugleledsrecipienterne tilbage, og hægt dem på trimmerens kugletapskruer.