Form No. 3421-474 Rev B

Kit tirants pour groomer

pour Greensmaster® 3120 ou Greensmaster® 3150 numéro de série 401500000 et suivants

N° de modèle 138-4976

Instructions de montage

Les côtés gauche et droit de la machine sont déterminés d'après la position d'utilisation normale.

Important: **L'arbre de rouleau réf. 136-8440 doit être installé avec ce kit. Contactez votre concessionnaire Toro agréé pour vous procurer cet arbre du rouleau.**

Vérifiez que le filetage de l'arbre du rouleau est à pas gros. Si ce n'est pas le cas, contactez votre distributeur Toro agréé.

1. Garez la machine sur une surface plane et horizontale, abaissez les unités de coupe, arrêtez le moteur, serrez le frein de stationnement, enlevez la clé de contact et débranchez le fil de la bougie.
2. Déposez le rouleau, les rondelles élastiques, les tirants, les rondelles plates, les rondelles frein et les vis de graissage du bâti de traction (Figure 1).

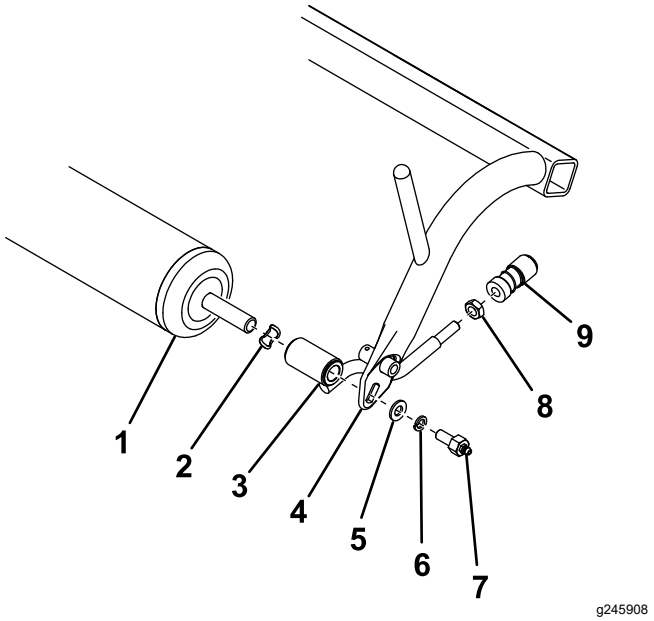

Figure 1

1. Rouleau
2. Rondelle élastique
3. Tirant
4. Bâti de traction
5. Rondelle plate
6. Rondelle-frein
7. Vis de graissage
8. Écrou de blocage
9. Douille de rotule

3. Retirez les douilles de rotule des tirants et conservez-les (Figure 1). Mettez au rebut toutes les fixations que vous avez retirées, à l'exception du rouleau et des douilles de rotule.
4. Si le bâti de traction ne comporte pas 2 trous sur sa face inférieure, percez les trous avec un foret de 0,221 pouce à l'emplacement indiqués sur la Figure 2.

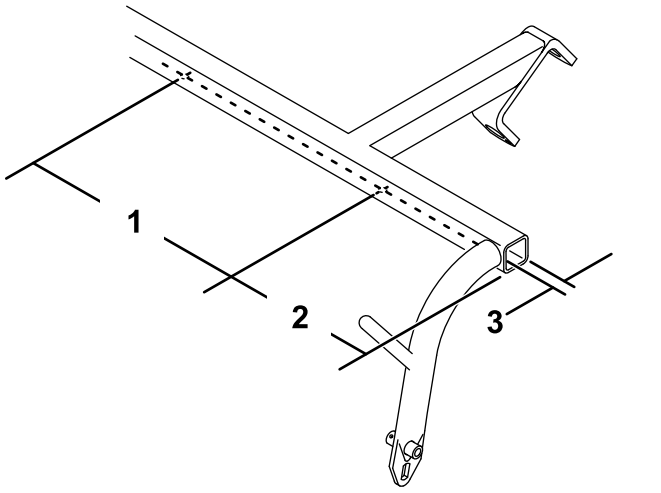

Figure 2

1. 49,4 cm
2. 8,8 cm
3. 1,9 cm

5. Fixez les 2 butées sur la face inférieure du bâti de traction à l'aide de 2 vis autotaraudeuses (Figure 3).

© 2026—The Toro® Company
8111 Lyndale Avenue South
Bloomington, MN 55420

Enregistrez votre produit à www.Toro.com.

Traduction du texte d'origine (FR)
Imprimé aux États-Unis
Tous droits réservés

3421-474

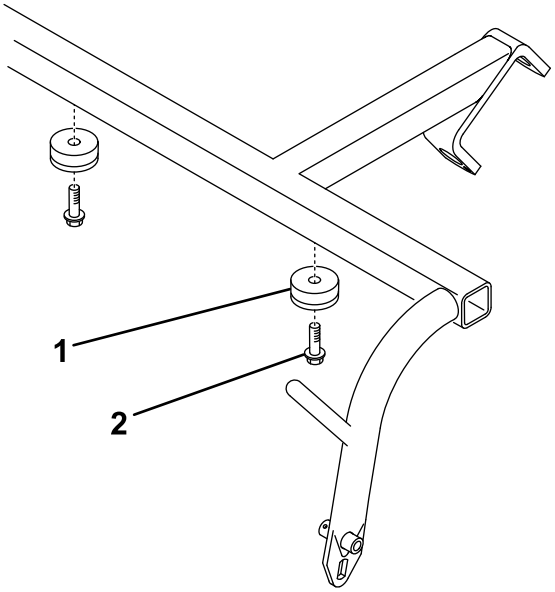

Figure 3

1. Butée
2. Vis autotaraudeuse

6. Insérez une entretoise de bâti à chaque bout du rouleau (Figure 4).

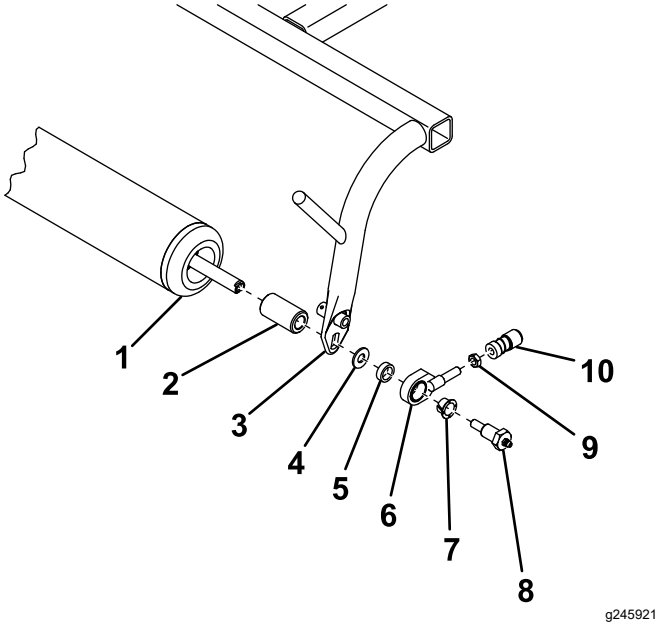

Figure 4

1. Rouleau
2. Entretoise de bâti
3. Bâti de traction
4. Rondelle plate
5. Entretoise de tirant
6. Tirant
7. Bague à embase
8. Vis de graissage
9. Écrou de blocage
10. Douille de rotule

7. Fixez le touleau au bâti de traction, comme montré à la Figure 4.
8. Vissez un écrou de blocage et la douille de rotule retirée précédemment sur le tirant (Figure 4). Ne serrez pas l'écrou de blocage à ce stade.
9. Ajustez la position de la douille de rotule de sorte à obtenir un écart de 9,1 cm entre la vis de graissage et la douille de rotule, puis serrez l'écrou de blocage pour fixer la douille en place (Figure 5).

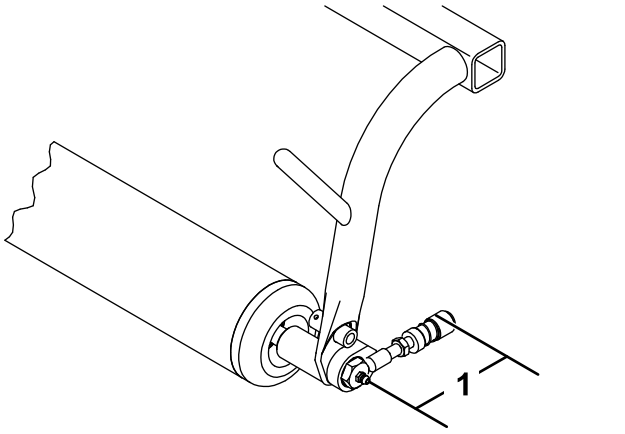

Figure 5

1. 9,1 cm

10. Visez une rotule à chaque extrémité des galets avant du groomer (Figure 6).

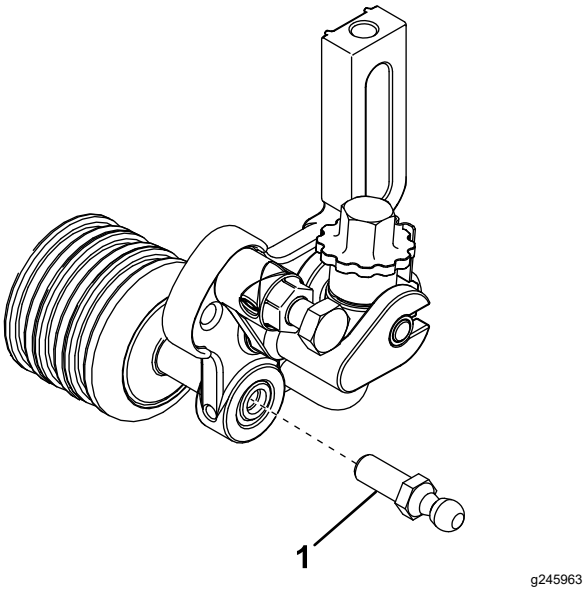

Figure 6

1. Goujon à rotule

11. Repoussez le manchon sur chaque douille de rotule et accrochez-les aux tiges de rotule du groomer.