Form No. 3421-473 Rev B

Tasaajan vetolinkkisarja

sarjanumeron 401500000 tai sitä uudempi Greensmaster® 3120- tai Greensmaster® 3150 -sarjan ajoyksikkö

Mallinro: 138-4976

Asennusohjeet

Koneen vasen ja oikea puoli määritellään normaalista käyttöasennosta käsin.

Tärkeää: **Rulla-akseli, osanumero 136-8440, täytyy asentaa tämän sarjan mukana. Rulla-akselin saa valtuutetulta Toro-jälleenmyyjältä.**

Varmista, että rulla-akselilla on harvat kierteet. Jos näin ei ole, ota yhteys valtuutettuun Toro-jälleenmyyjään.

1. Pysäköi kone tasaiselle alustalle, laske leikkuuyksiköt, sammuta moottori, kytke seisontajarru, irrota virta-avain ja irrota sytytystulpan johto.
2. Irrota rulla, jousialuslaatat, vetolinkkikokoonpanot, litteät aluslaatat, varmistuslaatat ja rasvanipat vetokehyksestä (Kuva 1).

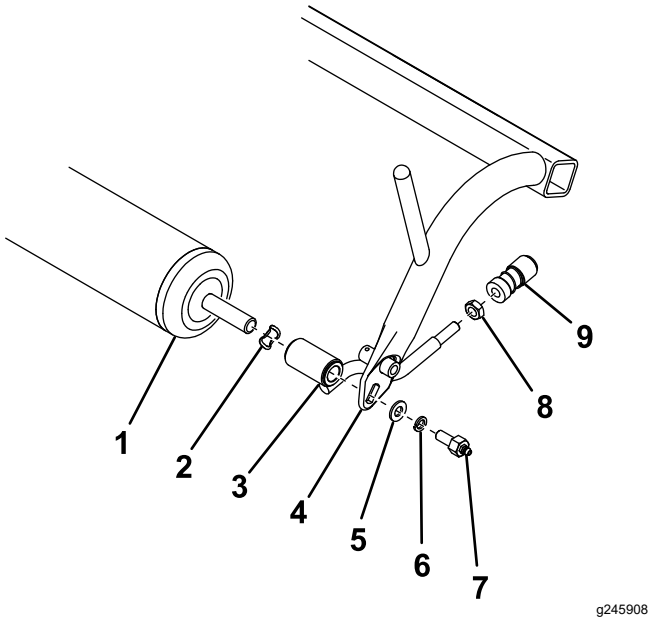

Kuva 1

1. Rulla
2. Jousialuslaatta
3. Vetolinkkikokoonpano
4. Vetokehys
5. Litteä aluslaatta
6. Varmistuslaatta
7. Rasvanippa
8. Vastamutteri
9. Pallonivelen vastakappale

3. Irrota pallonivelen vastakappaleet vetolinkkikokoonpanoista ja säilytä ne (Kuva 1). Poista käytöstä kaikki aiemmin irrotetut osat rullaa ja pallonivelten vastakappaleita lukuun ottamatta.
4. Jos vetokehyksessä ei ole kahta reikää alapuolella, poraa ne kuvan mukaiseen kohtaan 0,221 tuuman poranterällä (Kuva 2).

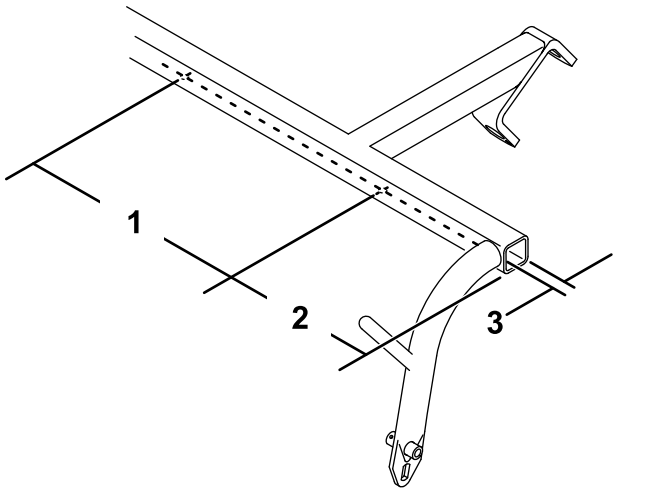

Kuva 2

1. 49,4 cm
2. 8,9 cm
3. 1,9 cm

5. Asenna kaksi vastakappaletta vetokehyksen alapuolelle kahdella itsekierteittävällä ruuvilla (Kuva 3).

© 2026—The Toro® Company
8111 Lyndale Avenue South
Bloomington, MN 55420

Rekisteröi tuotteesi osoitteessa www.Toro.com.

Käännös alkuperäisestä tekstistä (FI)
Painettu Yhdysvalloissa
Kaikki oikeudet pidätetään

3421-473

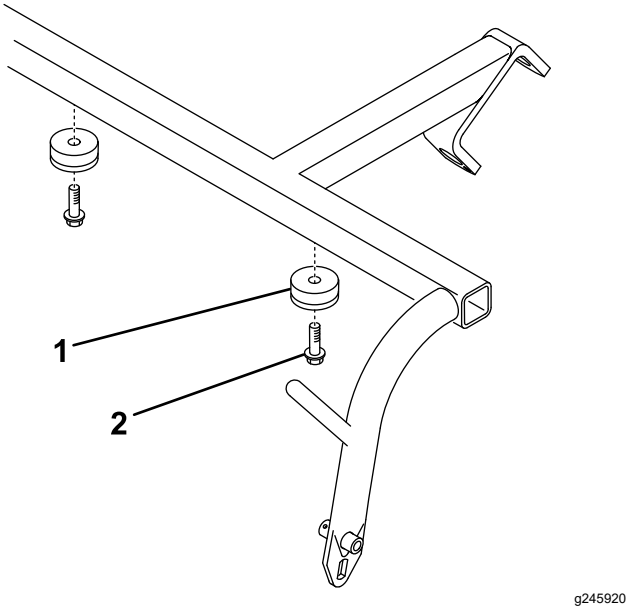

Kuva 3

1. Vastakappale
2. Itsekierteittävä ruuvi

6. Liu'uta välikappale rullan kumpaankin päähän (Kuva 4).

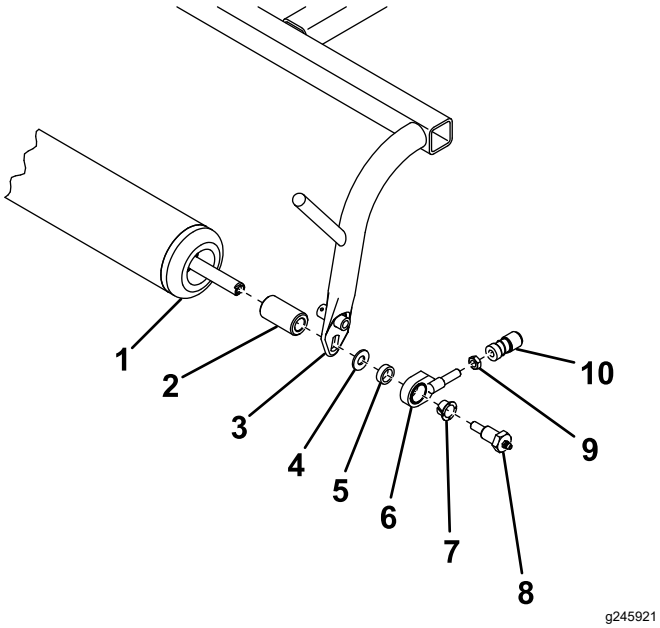

Kuva 4

1. Rulla
2. Välikappale
3. Vetokehys
4. Litteä aluslaatta
5. Vetolinkin välikappale
6. Vetolinkkikokoonpano
7. Laippaholkki
8. Rasvanippa
9. Vastamutteri
10. Pallonivelen vastakappale

7. Asenna rulla vetokehykseen kuvan mukaisesti (Kuva 4).
8. Asenna vastamutteri ja aiemmin irrotettu pallonivelen vastakappale vetolinkkikokoonpanoon (Kuva 4). Älä kiristä vastamutteria tässä vaiheessa.
9. Säädä pallonivelen vastakappale siten, että rasvanipan ja pallonivelen vastakappaleen aukon väli on 9,1 cm, ja kiinnitä kiristämällä vastamutteri (Kuva 5).

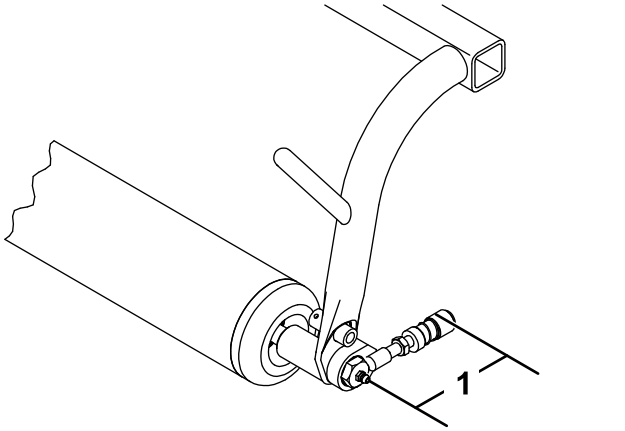

Kuva 5

1. 9,1 cm

10. Asenna tasaajan eturullan molempiin päihin pallotappi (Kuva 6).

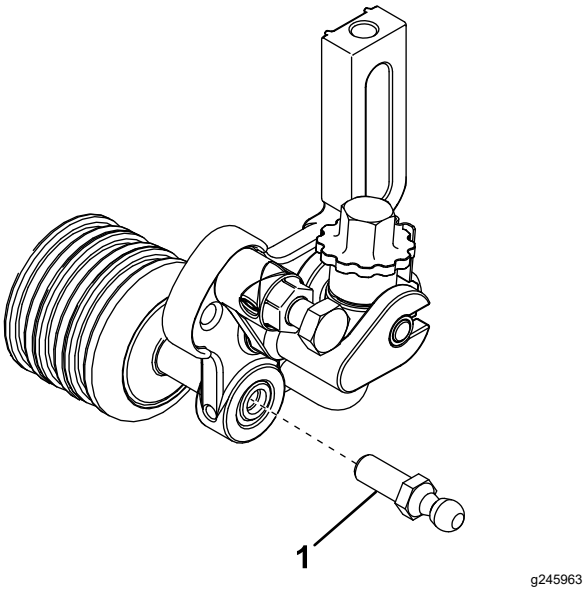

Kuva 6

1. Pallotappi

11. Liu'uta pallonivelten vastakappaleiden holkkeja taakse ja kiinnitä ne tasaajan pallotappeihin.