Form No. 3479-953 Rev A

TORO®

Count on it.

オペレーターズマニュアル

Flex-Forceパワーシステム™60V ポールソー

モデル番号 51847T—シリアル番号 323000001 以上

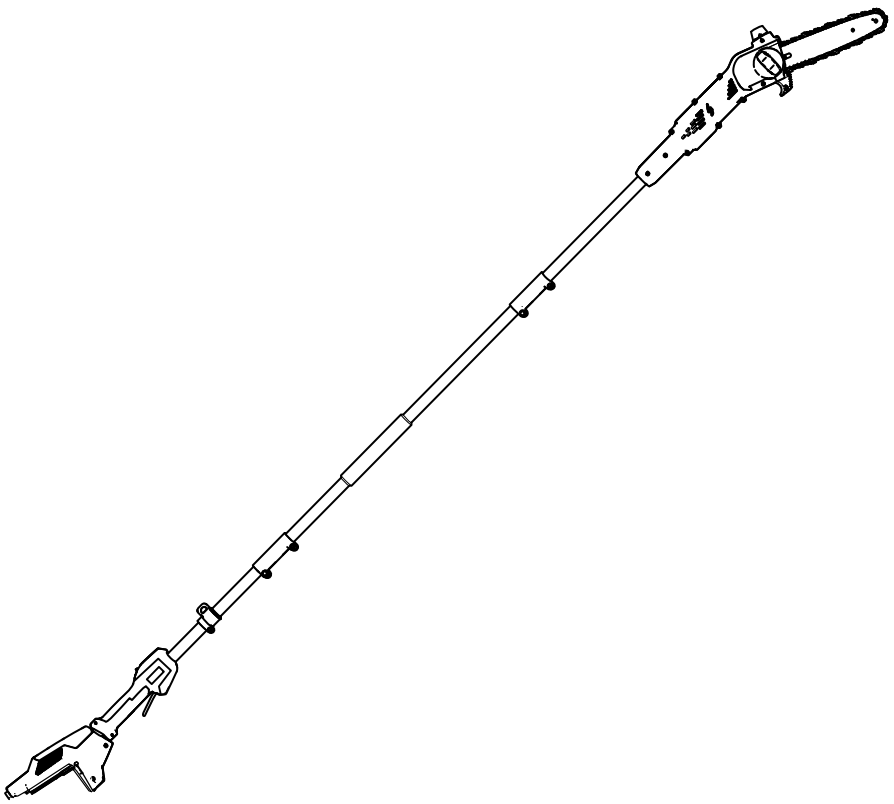

製品の登録は www.Toro.com.
この文書は翻訳です。 (JA)

CE UK CA

3479-953

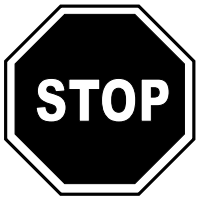

サポートが必要な場合は、www.Toro.com/supportでガイダンスビデオを参照するか、この製品を返品する前に認定サービスディーラーに問い合わせてください。

この製品は、関連するすべての欧州指令に準拠しています。詳細については、個別の製品固有の適合宣言(DOC) シートを参照してください。

はじめに

このポールソーは、直径15.2cmまでの小さな枝や大枝を刈り込むために設計されています。大人以外は使用できません。Toro 60Vリチウムイオンバッテリーパックを使うように設計されています。これらのバッテリーパックは、Toro 60Vリチウムイオンバッテリーチャージャーでのみ充電できるように設計されています。これらのマシンは本来の目的から外れた使用をすると運転者本人や周囲の人間に危険な場合があります。

重要 **このマシンを4.0 Ah以上のバッテリーパックとともに使う場合、適切なサポートとバランスを確保するために、クイックリリースハーネスを取り付ける必要があります。**

マシンを操作するときは、他のハーネスまたはたこ足ハーネスを使用しないでください。

モデル51847Tにはバッテリーや充電器は付属していません。

ここに記された情報を注意深くお読みになって、製品の操作方法や保守方法を守り、けがをしなよう、また製品を損傷しないようにお使いください。この製品を適切かつ安全に使用するのはお客様の責任です。

安全上の注意事項、取扱い説明書、アクセサリについての資料、代理店の検索、製品のご登録などについては www.Toro.com へ。

サービス、純正Toro部品、または追加情報が必要な場合は、製品のモデル番号とシリアル番号を用意の上、いつでも正規サービスディーラーまたはToroカスタマーサービスに連絡してください。図 1は、製品のモデル番号とシリアル番号の位置を示します。空欄に番号を書いておきましょう。

重要 **モバイルデバイスでシリアル番号プレートのQRコードをスキャンすると、保証、製品、その他の製品情報にアクセスすることができます。**

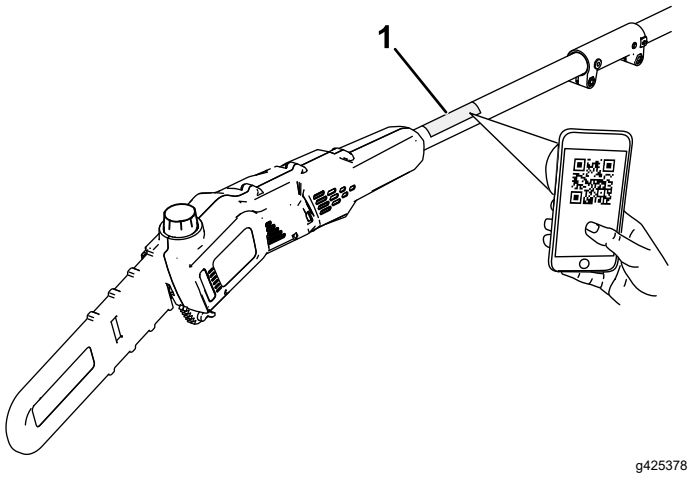

g425378

図 1

1. 銘板取り付け位置

モデル番号 _____

シリアル番号 _____

© 2026—The Toro® Company
8111 Lyndale Avenue South
Bloomington, MN 55420

連絡先 www.Toro.com.
Printed in China
禁無断転載

危険警告記号

危険警告記号図 2は、このマニュアルと実機上とに表示され、事故防止のために守るべき重要な注意事項を示します。



g000502

図 2
危険警告記号

危険警告記号に続いて、**危険**、**警告**、または**注意**という文字が表示され、危険についての具体的な内容が示されます。

危険人の生命に関わる重大な潜在的危険を意味します。この注意を守らないと死亡事故や重大な人身事故が**起こります**。

警告人の生命に関わる潜在的危険を意味します。この注意を守らないと死亡事故や重大な人身事故が**起こる恐れがあります**。

注意安全に関わる潜在的危険を意味します。この注意を守らないとけがをする**可能性があります**。

この他に2つの言葉で注意を促しています。**重要** は製品の機械的特徴などについての注意点を、**注**はその他の注意点を表しています。

目次

危険警告記号 3
安全について 4
..... 4
..... 6
安全ラベルと指示ラベル 8
組み立て 9
バーとチェーンの取り付け 9
ポールソーの組み立て 10
ポールソーへのバーとチェーンオイルの補充 11
ハーネスの取り付け 12
製品の概要 12
仕様 13
アタッチメント/アクセサリー 13
運転操作 14
ポールソーを使う前 14
ポールソーの始動 14
ポールソーの停止 14
ポールソーで切断する 15
木の剪定 16
バッテリーパックの取り外し 16
保守 17
推奨される定期整備作業 17
オイルレベルのチェックとバーとチェーンオイルの補充 17
バーとチェーンオイルの流れのチェック 18
チェーンの張りを調整する 18
ガイドバー、チェーン、ドライブスプロケットのメンテナンス 20
ガイドバーとチェーンの取り付け 21
チェーンの研磨 21
サービス 21
保管 22
故障探究 23

安全について

⚠ 警告

この電動工具に付属するすべての安全上の警告、指示、図、仕様を読んでください。

以下のすべての指示に従わなかった場合、感電、火災、または重傷を負う場合があります。

将来の参照用にすべての警告と指示書を保存してください。

すべての警告における「電動工具」という用語は、主電源で動作する (コード付き) 電動工具またはバッテリーで動作する (コードレス) 電動工具を指します。

重要な安全性注意事項説明書

I. 作業エリアの安全

1. **作業エリアを清潔に明るく保ちます。***雑然とした場所や暗い場所は事故を招きます。*
2. **可燃性の液体、ガス、粉塵などが存在する爆発性雰囲気内で電動工具を操作しないでください。***電動工具は火花を発生させ、それが粉塵や煙に引火する場合があります。*
3. **電動工具の操作中は、子供や周囲の人を近づけないでください。***気が散るとコントロールを失う可能性があります。*

II.電気的安全性

1. **電動工具のプラグはコンセントと合っている必要があります。プラグを決して改造しないでください。アース接地された電動工具にはアダプタプラグを使わないでください。***改造されていないプラグとそれに合ったコンセントを使うと、感電の危険性が軽減されます。*
2. **パイプ、ラジエーター、レンジ、冷蔵庫など、アースされた表面との身体接触を避けてください。***身体がアースされている場合、感電の危険性がさらに高まります。*
3. **電動工具を雨や湿気の多い場所に放置しないでください。***電動工具内に水が入ると感電の危険性が高まります。*
4. **コードを乱暴に扱わないでください。電動工具を持ち運んだり、引っ張ったり、プラグを抜いたりする際にはコードを引っ張らないでください。コードを熱、油、鋭利な部分、可動部品から遠ざけてください。***コードが損傷したり絡まったりすると、感電の危険性が高まります。*
5. **屋外で電動工具を操作する場合は、屋外使用に適した延長コードを使ってください。***屋外使用に適したコードを使うと、感電の危険性が軽減されます。*
6. **湿気の多い場所で電動工具を操作する必要がある場合は、残留電流デバイス (RCD) 保護電源を使ってください。***RCDを使うと感電の危険性が軽減されます。*

III.個人の安全

1. **常に注意を払い、電動工具を操作するときは慎重に、分別を持って行ってください。疲れているとき、または薬物、アルコール、医薬品の影響下にあるときは、電動工具を使わないでください。***電動工具の操作中に一瞬でも不注意になると、重大な人身傷害を引き起こす場合があります。*
2. **個人用保護具を使ってください。常に目の保護具を着用してください。***防塵マスク、滑り止め付き安全靴、ヘルメット、聴覚保護具などの保護具を適切な状況で使うと、人身傷害を軽減できます。*
3. **不意の始動を防止する。電源やバッテリーパックに接続する前、ツールを持ち上げる前、または持ち運ぶ前に、スイッチがオフの位置にあることを確認してください。***スイッチに指を置いたまま電動工具を運んだり、スイッチがオンになっている電動工具に通電したりすると、事故の原因になります。*
4. **電動工具の電源を入れる前に、調整キーやレンチを取り外してください。***レンチやキーを電動工具の回転部分に取り付けたままにしておくと、人身事故につながる場合があります。*
5. **無理をしないこと。常に適切な足場とバランスを保ってください。***これにより、予期せぬ状況でも電動工具をより適切に制御できるようになります。*
6. **適切な衣服を着用する。ゆったりとした衣服や宝石類を身につけないでください。髪の毛や衣服を可動部分に近づけないでください。***ゆったりした衣服、宝石、長い髪などは可動部分に巻き込まれる可能性があります。*
7. **集塵設備を接続するための装置が設けられている場合は、しっかりと接続され、適切に使われていることを確認してください。***集塵装置を使うと、粉塵関連の危険を軽減できます。*
8. **ツールを頻繁に使うことで得られる慣れによって油断し、ツールの安全性の原則を無視しないようにしてください。***不注意な行動により、一瞬のうちに重傷を負う可能性があります。*

IV.電動工具の使用と手入れ

1. **電動工具に無理な力を加えないでください。使用状況に適した電動工具を使ってください。***適切な電動工具を使えば、設計された速度で、より良く、より安全に作業を実行できます。*
2. **スイッチでオン/オフができない場合は電動工具を使わないでください。***スイッチで制御できない電動工具は危険なので修理する必要があります。*
3. **電動工具の調整、アクセサリの交換、または保管を行う前に、電源からプラグを抜くか、取り外し可能な場合はバッテリーパックを電動工具から取り外してください。***このような予防的な安全対策により、電動工具が誤って起動するリスクが軽減されます。*
4. **使っていない電動工具は子供の手の届かないところに保管し、電動工具やこの手順に精通していない人が電動工具を操作しないようにしてください。***電動工具は、訓練を受けていないユーザーの手に渡ると危険です。*
5. **電動工具と付属品をメンテナンスする。位置ずれや固着した可動部品、取り付け不良、その他電動工具の動作に影響する可能性のある状態がないかチェックしてください。損傷している場合は、使う前に電動工具を修理してください。***多くの事故は、メンテナンスが不十分な電動工具によって引き起こされます。*
6. **切削工具はよく研いで清潔に保ってください。***適切にメンテナンスされた鋭い刃先を持つ切削工具は、固着する可能性が低く、制御が容易です。*
7. **作業条件や作業内容を考慮して、電動工具、付属品、工具ビット等はこれらの指示に従って使ってください。***電動工具を意図された操作とは異なる態様で使うと、危険な状況が発生する可能性があります。*
8. **ハンドルと掴む面は乾燥した清潔な状態に保ち、油やグリースが付かないようにしてください。***ハンドルや掴む面が滑りやすいと、予期しない状況が発生するとツールを安全に扱ったり制御したりすることができなくなります。*

V. バッテリーツールの使用と手入れ

1. **メーカー指定の充電器のみを使って充電してください。***ある種のバッテリー パックに適した充電器でも、別のバッテリーパックに使うと、火災の危険が生じる場合があります。*
2. **専用に指定されたバッテリーパックのみを備えた電動工具を使ってください。***他のタイプのバッテリーパックを使うと、怪我や火災が発生する危険があります。*
3. **バッテリーパックを使っていないときは、端子間を短絡させる危険性のあるその他金属物 (ペーパークリップ、コイン、鍵、釘、ネジなど) から遠ざけてください。***バッテリー端子を短絡させると、火傷や火災の原因となる可能性があります。*
4. **不適切な状況下では、バッテリーから液体が噴出する場合があるので、接触を避けてください。誤って接触した場合は、水で洗い流してください。液体が目に触れた場合は、医師の診察を受けてください。***バッテリーから噴出した液体により、炎症や火傷を起こす場合があります。*
5. **破損または改造されたバッテリーパックやツールは使わないでください。***損傷したバッテリーや改造されたバッテリーは予期しない動作が発生し、火災、爆発、または傷害の危険性があります。*
6. **バッテリーパックやツールを火気や高温にさらさないでください***火気にさらしたり、130 °C以上の高温にさらすと爆発する可能性があります。*
7. **すべての充電手順に従ってください。また、説明書に指定された温度範囲外でバッテリー パックやツールを充電しないでください。***適切に充電しなかったり、指定範囲外の温度で充電すると、バッテリーが損傷し、火災の危険が高まる可能性があります。*

VI.サービス

1. **同一の交換部品のみを使って、資格のある修理担当者に電動工具の修理を依頼してください。***これにより、電動工具の安全性が維持されます。*
2. **損傷したバッテリーパックを修理しないでください。***バッテリーパックの修理は、製造元または認定サービスプロバイダー以外は行うことができません。*

VII.ポールソーの安全性

1. **ポールマウント剪定機が作動しているときは、体のあらゆる部分をソーチェーンから遠ざけてください。ポールマウント剪定機を始動する前に、チェーンが何かに接触していないようにしてください。***ポールマウント剪定機を操作するときに一瞬でも不注意になると、衣服や身体がチェーンに絡まってしまう場合があります。*
2. **ポールマウント剪定機を操作するときは、必ず両手を使ってください。***ポールマウント剪定機は両手で持ってコントロールを失わないようにしてください。*
3. **感電の危険を減らすために、ポールマウント剪定機を電力線の近くで使わないでください。***電力線に触れたり、電力線の近くで使ったりすると、重大な傷害や感電を引き起こし、死亡につながる場合があります。*
4. **ソーチェーンが隠れた配線に接触する場合があるため、ポールマウント剪定機は絶縁されたグリップ面のみを持つようにしてください。***ソーチェーンが通電中の電線に接触すると、ポールマウント剪定機の露出した金属部分に通電し、作業者が感電する可能性があります。*
5. **目と耳の保護具を着用してください。さらに、手を保護する手袋と滑りにくい靴の着用が推奨されます。***適切な保護具を着用すると、人身傷害のリスクが軽減されます。*
6. **ポールマウント剪定機を操作するときは、必ず頭部保護具を使ってください。***落下したデブリにより重大な傷害を負う可能性があります。*
7. **常に適切な足場を保ち、固定された安全で水平な面に立ってポールマウント剪定機を操作してください。***滑りやすいまたは不安定な表面では、マシンのバランスや制御が失われる場合があります。*
8. **ポールマウント剪定機を木の上、はしごの上、屋根の上、または不安定な支えの上で操作しないでください。***ポールマウント剪定機をこのように操作すると、バランスが崩れ、制御が効かなくなり、人身事故につながる場合があります。*
9. **すべての電源コードとケーブルをカッティング領域から遠ざけてください。***電源コードやケーブルは木々に隠れている場合があり、ソチェーンによって誤って切断される可能性があります。*
10. **悪天候時、特に落雷の危険があるときは、ポールマウント剪定機を使わないでください。***これにより、落雷の危険性が減少します。*
11. **張力がかかっている枝を切るときは、跳ね返りに注意してください。***木の繊維の張力が解放されると、反り返った枝が作業者に当たったり、ポールマウント剪定機が制御不能になったりする場合があります。*
12. **低木や苗木を切るときは細心の注意を払ってください。***細い素材がソーチェーンに引っ掛かり、自分めがけて飛んできたり、バランスを崩させたりする場合があります。*
13. **マシンの電源を切った状態でポールマウント剪定機を持ち運ぶときは、電源スイッチを操作しないようにし、チェーンやソーブレードを身体から離してください。***ポールマウント剪定機を適切に取り扱うことで、ソーチェーンに誤って接触する可能性が減ります。*
14. **ポールマウント剪定機を運搬または保管する場合は、必ずガイドバーカバーを取り付けてください。***ポールマウント剪定機を適切に取り扱うことで、動いているソーチェーンに誤って接触する可能性が減ります。*
15. **詰まった材料を取り除いたり、ポールマウント剪定機を保管または修理したりするときは、スイッチがオフになっており、バッテリーパックが取り外されていることを確認してください。***詰まった材料を取り除いているときや修理中にポールマウント剪定機が予期せず始動すると、重大な人的損傷を引き起こす場合があります。*
16. **木材以外切断しないでください。ポールマウント剪定機を本来の目的以外に使わないでください。たとえば、プラスチック、金属、石材、または木材以外の建築資材を切断するためにポールマウント剪定機を使わないでください。***ポールマウント剪定機を意図された操作とは異なる態様で使うと、危険な状況が発生する可能性があります。*
17. **ポールソーを持ち運ぶときは、ポールソーの電源を切り、体から離した状態で、両手で持ってくでください。ポールソーを運搬または保管する場合は、必ずガイドバーカバーを取り付けてください。***ポールソーを適切に取り扱うことで、動いているソーチェーンに誤って接触する可能性が低減されます。*
18. **ソーチェーンが動いているときは、切断した材料を取り除いたり、切断する材料を保持したりしないでくださ。***詰まった材料を取り除くときは、スイッチがオフになっており、バッテリー パックが取り外されていることを確認してください。*スイッチをオフにした後もソーチェーンは動き続けます。
19. **潤滑、チェーンの張り、バーとチェーンの交換に関する手順に従ってください。***チェーンの張力や潤滑が不適切だと、チェーンが切れたり、キックバックの可能性が増す場合があります。*
20. **このポールソーは木の伐採用には適していません。***ポールソーを意図された操作とは異なる態様で使うと、作業者や周辺の人に危険な状況が発生する可能性があります。*
21. **キックバックを避ける。***キックバックは、ガイドバーの頭または先端が物体に接触したとき、または切断時に木材が閉じてソーチェーンが挟まったときに発生することがあります。*

    場合によっては、先端が接触すると突然の反力が発生し、ガイドバーが自分の方向へ跳ね返ることがあります。

ガイドバーの上部に沿ってソーチェーンが挟まれると、ガイドバーが自分の方へ急速に押し戻される場合があります。

どちらの反応も、のこぎりの制御を失わせる原因となり、重大な傷害につながる可能性があります。のこぎりに組み込まれている安全装置だけに頼らないでください。ポールソーを使用する際は、切断作業中に事故や怪我が起きないように、いくつかの予防措置を講じる必要があります。

キックバックはポールソーの誤用や不適切な操作手順または使用状況によって発生するもので、以下に示す適切な予防措置を講じることで回避することができます

22. **ポールソーのハンドルを親指と他の指で包み込むように握り、両手でハンドルを持ち、キックバックの力に抵抗できるように体と腕の位置を調整します。***適切な予防措置を講じれば、キックバック力は作業者によってコントロール可能です。ポールソーを放さないでください。*

23. **メーカーが指定した交換用バーとチェーンのみを使ってください。***バーとチェーンの交換が適切に行われないと、チェーンの破損やキックバックが発生する場合があります。*

24. **ソーチェーンの研磨およびメンテナンスについては、製造元の手順に従ってください。***深度ゲージの高さを下げると、キックバックが増加する可能性があります。*

これらを保存してください

説明書

安全ラベルと指示ラベル

危険な部分の近くには、見やすい位置に安全ラベルや指示ラベルを貼付しています。破損したりはがれたりした場合は新しいラベルを貼付してください。



decal139-5348

139-5348

1. 不適切な方法で廃棄しないこと。



decal139-5345

139-5345

1. 警告—*オペレーターズマニュアル*を読んでください。聴覚保護具を着用する、目の保護具を着用する、ヘルメットを着用する、手袋を着用する; しっかりとした滑り止めの靴を着用する、雨にさらさない。注意—手を切る/切断の危険。巻き込まれる危険—可動部分に近づかない、操作中は周囲の人を近づけない。感電の危険—電力線に近づかない。

組み立て

バーとチェーンの取り付け

⚠ 危険

ポールソーの歯に接触すると、重大な傷害を引き起こす可能性があります。

- **ポールソーの調整やメンテナンスを行う前に、バッテリーパックを取り外してください。**
- **ポールソーの調整やメンテナンスを行うときは必ず手袋を着用してください。**

1. ポールソーを平らな面に置き、バッテリーパックを取り付けないでください。
2. サイドカバーを取り外します。バーカバーノブを反時計回りに回してノブを外し、サイドカバーを取り外します (図 3)。

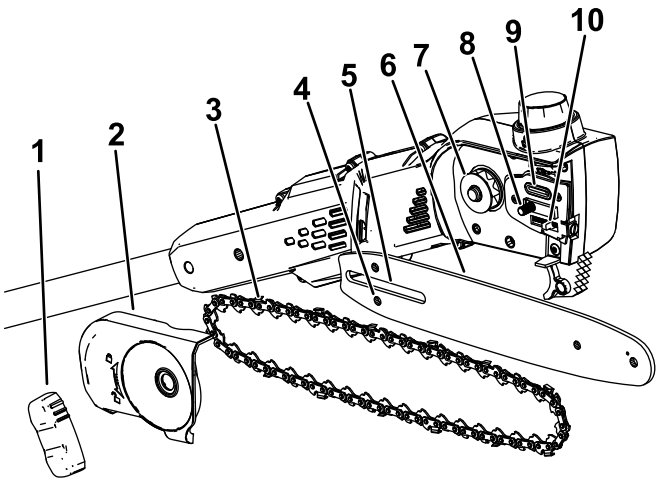

g374226

図 3

1. バーカバーノブ
2. サイドカバー
3. チェーン
4. チェーン調整スタッドスロット
5. ガイドバースロット
6. ガイドバー
7. ドライブスプロケット
8. ガイドバースタッド
9. オイル出口
10. チェーン調整スタッド

---

3. ポールソーのサイドカバーの下の図に示すように、ガイドバーの上部にあるチェーンの歯の切断面が前を向くように、チェーンをガイドバーの前端にあるスプロケットの周りに配置します。
4. チェーンをガイドバーの周りに送り続け、チェーンの歯をバーの溝に合わせます。
5. チェーンの開いたループガイドバー上にない側をポールソーのドライブスプロケットの周りに配置します図 3。

   重要 **チェーン調整スタッドがガイドバーのチェーン調整スタッドスロットに挿入されるようにします図 3。スタッドをガイドバーのスロットに嵌め込むには、チェーン張りネジを回転させる必要がある場合があります図 18。**
6. サイドカバーとバーカバーのノブを取り付け、ノブを時計回りに回してサイドカバーを仮止めします。
7. チェーンの張りを調整する。 チェーンの張りを調整する (ページ 18)を参照してください。

ポールソーの組み立て

1. ハンドルセクションを展開します 図 4。

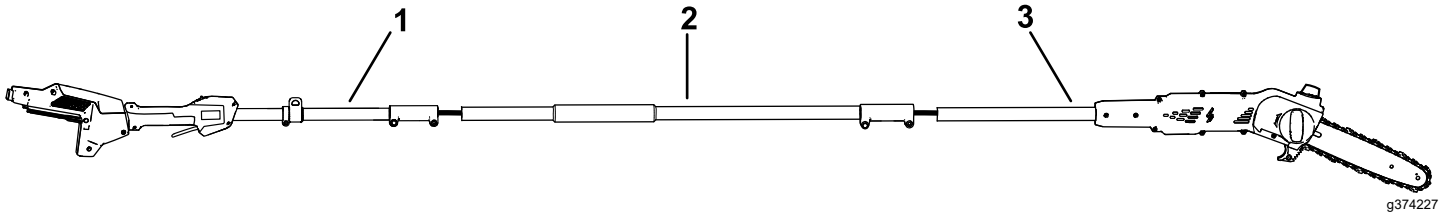

図 4

1. ハンドルポールセクション
2. ミドルポールセクション
3. ソーポールセクション

2. ミドルポールセクションのロックボタンをハンドルポールセクションの端にあるスロット穴に合わせ、2つのシャフトを一緒にスライドさせます 図 5。

   注 シャフトが固定されると、ロックボタンがスロット穴にカチッと収まります。

3. 付属のレンチを使って、ポールのこれら2つのセクションを固定します 図 5のE。
4. この手順を繰り返して、ソーポールセクションをミドルのポールセクションに接続します 図 5。

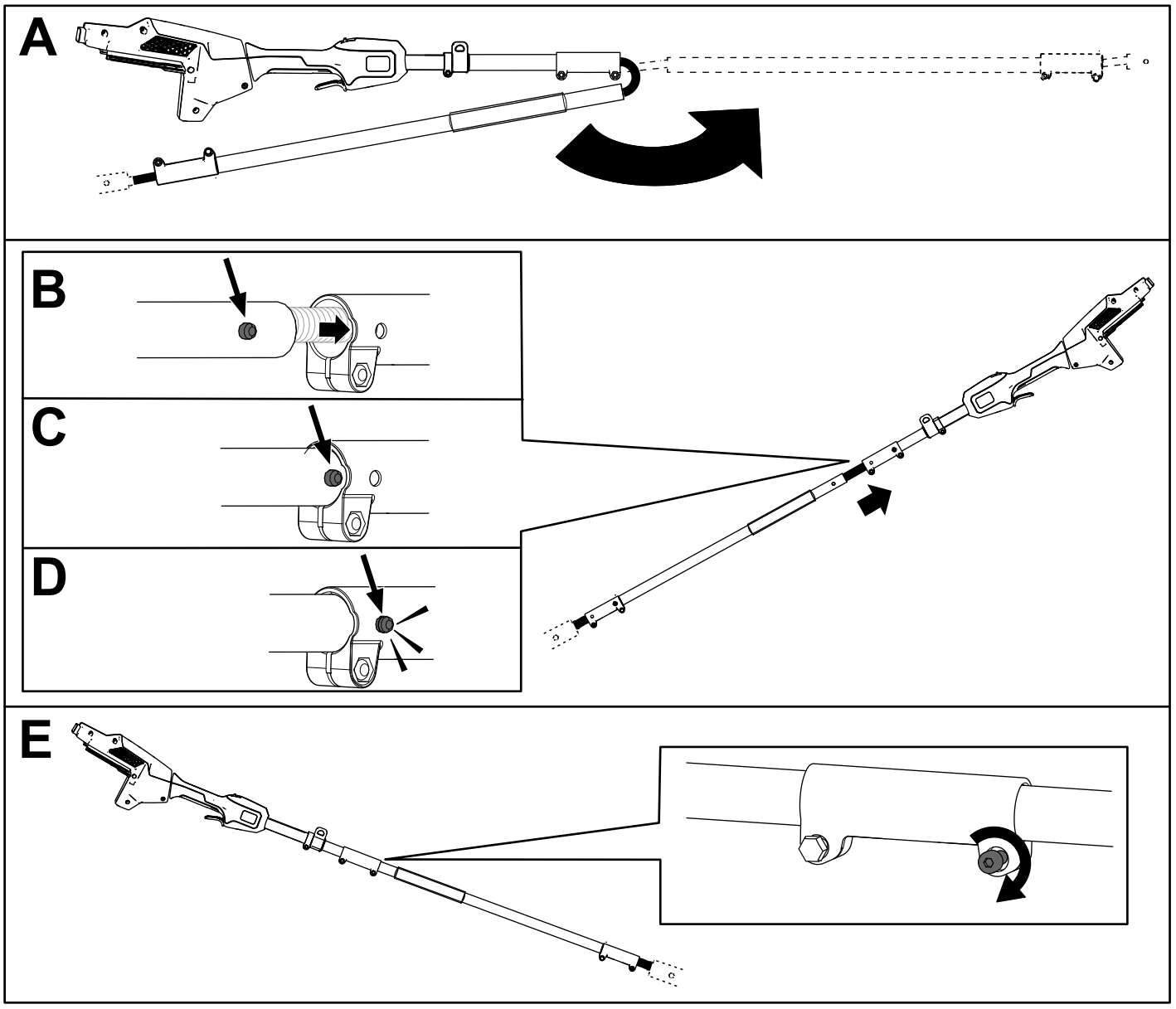

図 5

ポールソーへのバーとチェーンオイルの補充

重要 **バーとチェーンオイル別売のみを使ってください。**

初めて操作する前に、ポールソーにバーとチェーンオイルを充填します。 オイルレベルのチェックとバーとチェーンオイルの補充 (ページ 17)を参照してください。

ハーネスの取り付け

ショルダーハーネスの金属製フックをポールソーハンドルのストラップカラーに接続します図 6。

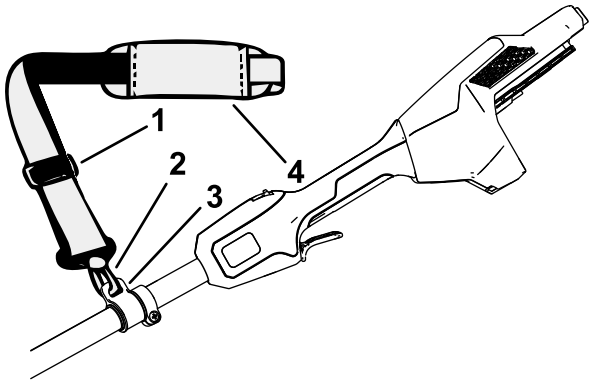

g374229

図 6

1. ストラップアジャスター
2. 金属製ストラップフック
3. ストラップカラー
4. ショルダーストラップ

ストラップの長さは調節可能です。ストラップアジャスターを上にスライドするとストラップの長さが短くなり、下にスライドするとストラップの長さが長くなります図 6。

緊急事態が発生し、ハーネスを素早く取り外す必要がある場合は、次の手順に従ってクイックリリースバックルを外します。

1. バックルの側面を押し込みます図 7のA。
2. バックルを外します (図 7のB。

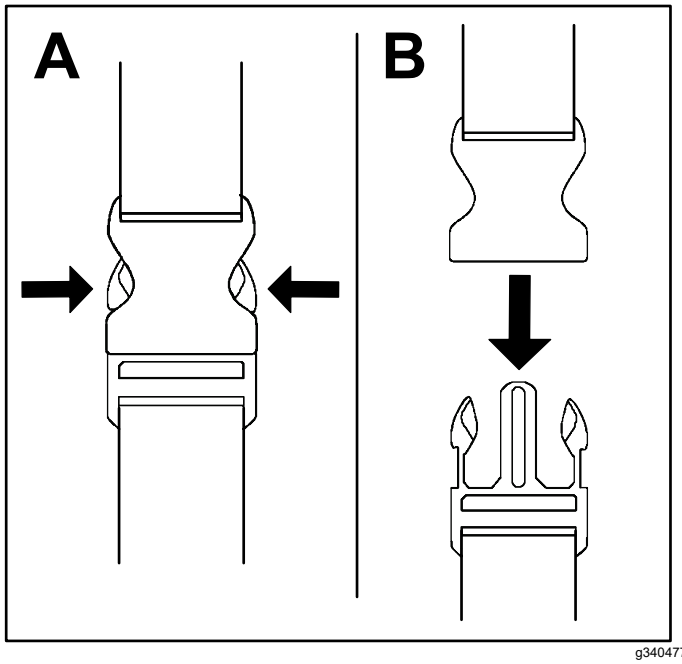

g340477

図 7

製品の概要

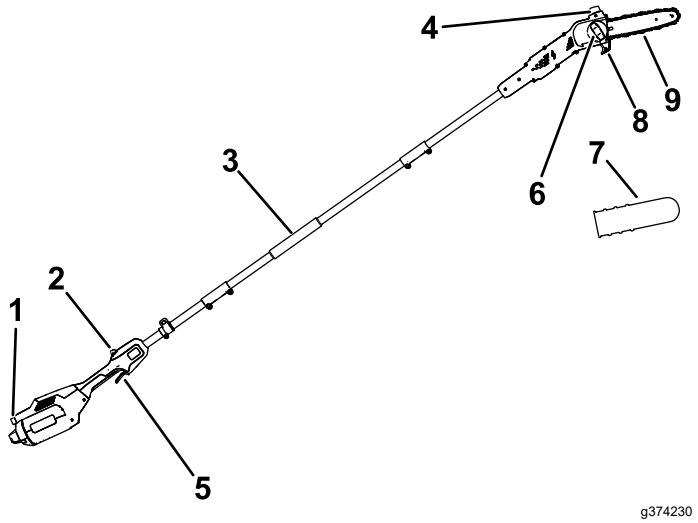

g374230

図 8

1. ボタンラッチ
2. トリガーロック
3. フロントハンドル
4. オイルキャップ
5. トリガー
6. バーカバーノブ
7. ガイドバーカバー
8. カッティングガイド
9. ガイドバーとチェーン

仕様

モデル	51847T
バーの長さ88619および88621を装備した場合	25.4cm
チェーンゲージ88619および88621を装備した場合	0.050”
チェーンピッチ88619および88621を装備した場合	1/4”
チェーン長さ88619および88621を装備した場合	58リンク
重量バッテリーなし	4.1 kg
充電器の種類	Toro 60Vリチウムイオン充電器
バッテリータイプ	Toro 60Vリチウムイオンバッテリー*

*このマシンを4.0 Ah以上のバッテリーパックとともに使う場合、適切なサポートとバランスを確保するために、クイックリリースハーネスを取り付ける必要があります。

適正温度範囲

バッテリーパックの充電/保管温度範囲	5℃40℃*
バッテリーパックの使用温度範囲	-30℃49℃*
ツールの使用温度範囲	0°C49℃*

*この範囲内で充電しないと充電時間が長くなります。

ツール、バッテリーパック、バッテリー充電器は、屋根付きの清潔で乾燥した場所に保管してください。

アタッチメント/アクセサリー

Toro承認済みのアタッチメントおよびアクセサリをマシンと一緒に使って、その機能を強化および拡張することができます。承認済みのアタッチメントとアクセサリのリストについては、認定サービス ディーラーまたはToro認定販売店にお問い合わせいただくか、www.Toro.comにアクセスしてください。

マシンの最適なパフォーマンスと継続的な安全認証を維持するには、Toro純正の交換部品とアクセサリのみを使ってください。他社製の交換部品やアクセサリは危険な場合があります。

運転操作

ポールソーを使う前

ポールソーを使う前に、次の手順に従ってください

- チェーンの張りをチェックする。 チェーンの張りを調整する (ページ 18)を参照してください。
- ポールソーの部品を清掃し、過度の摩耗や損傷がないかチェックし、必要に応じて交換する。 ガイドバー、チェーン、ドライブスプロケットのメンテナンス (ページ 20)を参照してください。
- チェーンの鋭さや損傷をチェックし、必要に応じて研ぐか交換する。 チェーンの研磨 (ページ 21)を参照してください。
- オイルレベルをチェックする。 オイルレベルのチェックとバーとチェーンオイルの補充 (ページ 17)を参照してください。
- ポールソーに損傷がないか、全体的な外観や性能をチェックする。スイッチがスムーズに動くか、通気口やハンドルがきれいか、バーが曲がったり損傷したりしていないか確認する。

ポールソーの始動

1. ポールソーの通気口にほこりやごみが詰まらないようにする図 9。

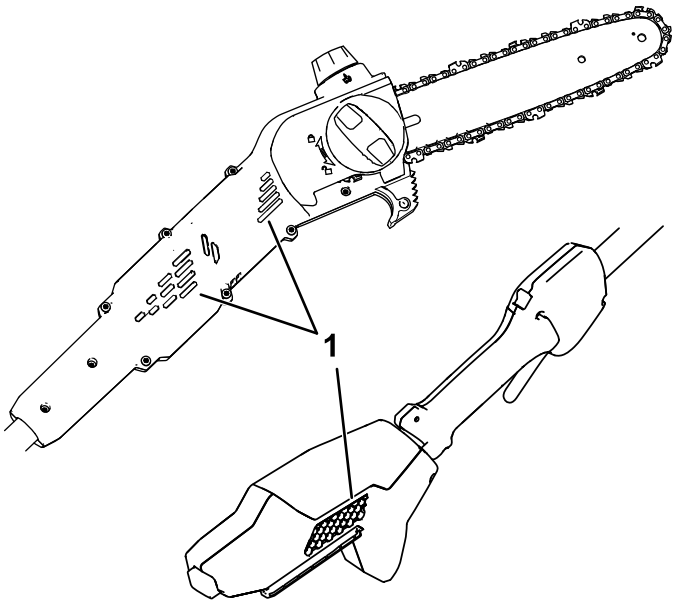

g374231

図 9

1. 通気口

2. ポールソーを水平な場所にセットしてください。
3. バッテリーパックのくぼみを、ハンドルハウジングの舌部に合わせる 図 10。

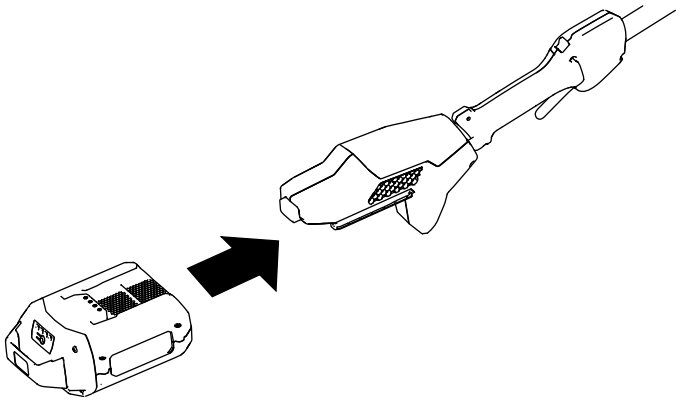

g374232

図 10

4. バッテリーパックが所定の位置に固定されるまで、バッテリーパックをハンドルに押し込む。
5. チェーンからガイドバーカバーを取り外す。
6. トリガーロックを外してからトリガーを押してポールソーを始動します。

ポールソーの停止

ポールソーを停止するには、トリガーを放します。

ソーを使っていないとき、またはソーを作業エリアへ持ち運びするときは、必ずバッテリー パックを取り外してください。 バッテリーパックの取り外し (ページ 16)を参照してください。

ポールソーで切断する

⚠ 警告

ポールソーを適切に操作しないと、重大な傷害や死亡事故を引き起こす可能性があります。

人身傷害を避けるため、すべての操作手順を注意深く読んで従ってください。

⚠ 警告

電力線の近くで操作しないでください。ポールソーは、高架電力線との接触による感電から保護するように設計されていません。

ポールソーを操作する前に、高架電力線からの安全な距離に関する現地の規制を参照し、操作位置が安全かつ確実であるようにしてください。

⚠ 警告

キックバックにより、重大な傷害や致命傷を負う可能性があります。

ポールソーのガイドバーの先端が切断対象物に触れないようにしてください。

キックバックには次の2つの種類があります

- チェーンの先端またはバーの上部のポールが物体に接触したときに生じる、ポールソーの急激な**上向き**の動き。
- チェーンの先端またはバーの上部のポールが切断対象物に挟まれるときに生じる、ポールソーの急激な**後ろ向き**の動き。

図 11はキックバックを防ぐために物体との接触を避けるためのバーの領域を示します。

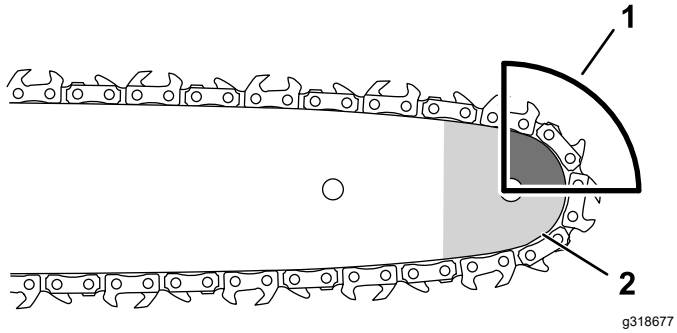

図 11

1. キックバックエリアノーズ、バーの上部
2. ノーズ

1. ポールソーを両手で握ります。
2. 剪定する木の前の固くて平らな地面に立ち、カッティング中にバランスのとれた安定した足場を確保します。
3. 切断する予定の木材のみを切断するようにしてください。切断中にチェーンソーが地面、他の丸太、またはその他の物体に接触しないようにしてください。
4. 切断を開始する前に、チェーンソーが全速力で回転するようにしてください。
5. 枝をガイドバーの後部近く、カッティングガイドの近くで木材を切ります。ソーチェーンを木材に軽く押し当て、ポールソーの重さで切断します(図 12)。

   重要 **チェーンが切断中に挟まれた場合は、モーターを作動させて解こうとしないでください。ポールソーの電源を切り、バッテリーを取り外し、ソーを保持しながら枝を持ち上げます。これで挟み込みが解除され、ポールソーが自由になります。**

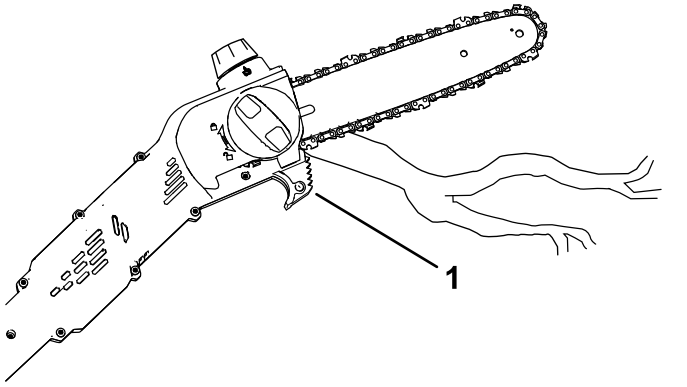

図 12

1. カッティングガイド

6. ポールソーに一定の圧力をかけ、真直ぐに切断し、切断の終わり近くでのみ圧力を緩めます。
7. 切断が完了したらすぐにトリガーを放します。

木の剪定

⚠ 警告

地面から離れた木の高い枝を切ると、ポールソーの作業中に危険な不安定な姿勢になる可能性があり、自分や周囲の人が重傷を負ったり死亡したりする可能性があります。

立っている木の枝を切るときは、次の手順に従ってください

- **ポールソーを持ったまま大枝や枝の上に登らないでください。**
- **手を伸ばしすぎず、ポールソーを両手で握って切断してください。**
- **枝が落ちる可能性のある場所から、周囲の人全員を遠ざけるようにしてください。**

1. チェーンの張りを調整する (ページ 18)図のようにポールソーを握ります。
2. 小さな枝を切断するときは、切断する枝に軽く圧力をかけます。
3. 大きな枝を切断するときは、浅い下切りをしてから枝の上側から切り込みを入れます。
   A. 幹から約15cm離れた枝の下側から切り取ります。枝の3分の1を切ります。
   B. 枝のさらに外側、上から5.010.0cmほど切り込みます。枝が落ちるまで切ります。
   C. 枝の付け根の部分で枝の切り口を切断します図 13。

   重要 **枝を幹の根元より下で切ったり、幹まで切り込んだり、大きな枝の切り株を残したりしないでください。木に損傷を与えます。**

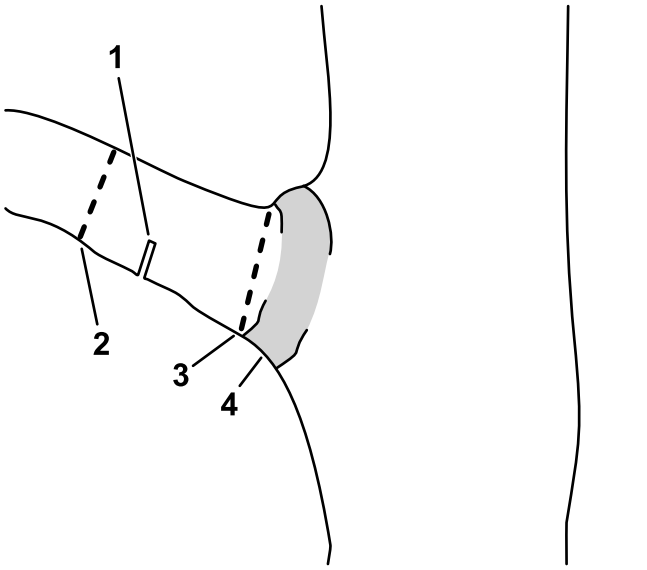

g316577

図 13

1. 最初のリリーフアンダーカット
2. セカンドスルーカット
3. 枝の切り口を取り除くための最終剪定
4. 枝の付け根幹から枝に移行する部分

バッテリーパックの取り外し

1. ポールソーを水平な場所に置いてください。
2. ラッチボタンを押し下げて、バッテリーパックをハンドルから取り外します。

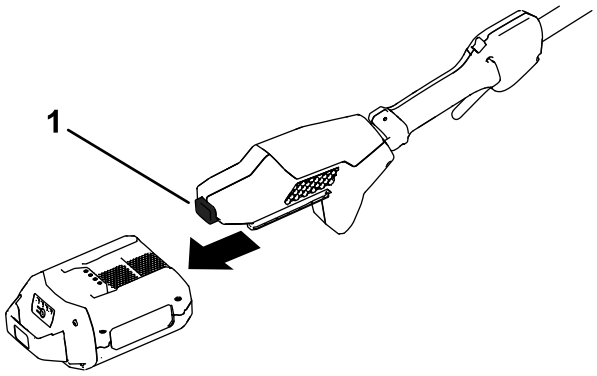

g374234

図 14

1. ラッチボタン

保守

推奨される定期整備作業

整備間隔	整備手順
使用するごとまたは毎日	· オイルレベルをチェックし、必要に応じてバーとチェーンオイルを補充する。 · オイルがチェーンに流れていることをチェックする。 · チェーンの張りをチェックし、必要に応じて調整する。 · バーがまっすぐで損傷がないようにする · チェーンの鋭さをチェックし、認定サービスディーラーに連絡してチェーンの研磨または交換を依頼してください。
バッテリーを使用した後	· オイルレベルをチェックし、必要に応じてバーとチェーンオイルを補充する。 · チェーンの張りをチェックし、必要に応じて調整する。
1年ごとまたは長期保管前	· ガイドバー、チェーン、ドライブスプロケットをメンテナンスする。 · チェーンの鋭さをチェックし、認定サービスディーラーに連絡してチェーンの研磨または交換を依頼してください。

オイルレベルのチェックとバーとチェーンオイルの補充

整備間隔: 使用するごとまたは毎日
バッテリーを使用した後

重要 **バーとチェーンオイル別売のみを使ってください。**

1. ポールソーの電源を切り、バッテリーパックを取り外します。 バッテリーパックの取り外し (ページ 16)を参照してください。
2. ウインドウからオイルレベルをチェックする。オイルがウィンドウまで達しない場合は、必要に応じてバーとチェーンオイルを補充します (図 15)。

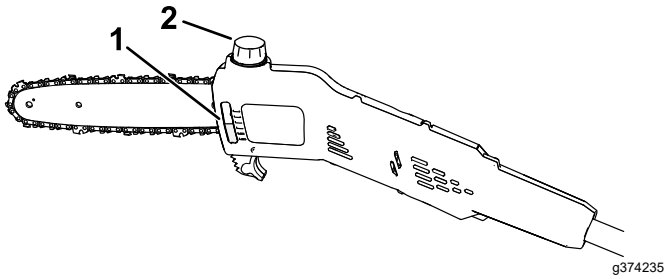

図 15

1. オイルウインドウ
2. オイルキャップ

3. オイルキャップを上に向けてポールソーを平らな面に置きます。
4. 燃料タンクのキャップ周りを清掃します (図 15)。

   注 デブリや木片がオイルタンクに入らないようにしてください。
5. キャップを外し、バーとチェーンオイルをポールソーに注ぎ、タンクが一杯になるまで充填します (図 15)。

   重要 **ポールソーに充填ネックの底より高くオイルを充填しないでください。**
6. こぼれたオイルを拭き取り、オイルキャップをしっかりと閉めてください。
7. オイルがチェーンに流れていることを確認します。 バーとチェーンオイルの流れのチェック (ページ 18)を参照してください。

バーとチェーンオイルの流れのチェック

整備間隔: 使用するごとまたは毎日

1. ポールソーを使う準備をします。 ポールソーを使う前 (ページ 14)を参照してください。
2. オイルがポールに流れていることを確認するには、ポールソーの先端を紙、段ボール、切り株などの表面から数インチ離してポールソーを動かします。表面にオイルが薄く噴射されているのが見えるはずです図 16。

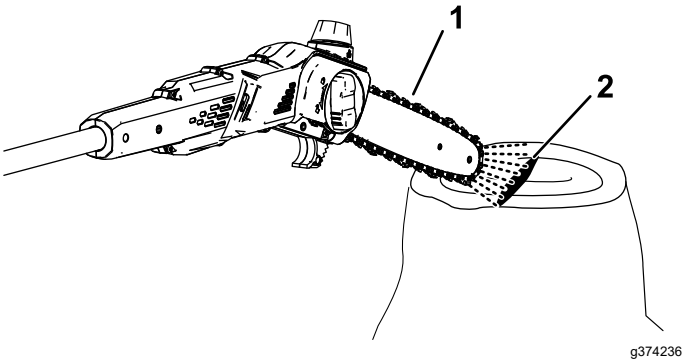

図 16

1. ポールソーを表面から数インチ離して動かします。
2. オイルが流れているとチェーンから飛散して蓄積してしまいます。

3. オイルが出ていない場合は、タンク内にオイルが入っているか、およびサイドカバーの下の領域がきれいかどうかを確認してください。 オイルレベルのチェックとバーとチェーンオイルの補充 (ページ 17)および ガイドバー、チェーン、ドライブスプロケットのメンテナンス (ページ 20)を参照してください。

チェーンの張りを調整する

整備間隔: 使用するごとまたは毎日

バッテリーを使用した後

チェーンが適切に張られるようにしてください。

チェーンが緩んでいると、ドライブスプロケットとガイドバーの寿命が短くなり、チェーンが外れる原因となる場合があります。

チェーンを締めすぎると、ガイドバーとチェーンが過熱して急速に摩耗し、モーターが焼きついたりチェーンが破損したりする場合があります。

手袋をはめた手でガイドバーに沿ってチェーンをスムーズに引っ張ることができたら、チェーンの張力は適切です。チェーンはガイドバーの下端に接触したままにするのが望ましいです。

また新しいチェーンの場合、数回切断した後に張りを確認してください。通常、新しいチェーンは伸びるため、数回切断すると調整が必要になります。

⚠ 危険

ポールソーの歯に接触すると、重大な傷害を引き起こす可能性があります。

- **ポールソーの調整やメンテナンスを行う前に、バッテリーパックを取り外してください。**
- **ポールソーの調整やメンテナンスを行うときは必ず手袋を着用してください。**

1. ポールソーを水平な場所に置き、バッテリーパックを取り外します。 バッテリーパックの取り外し (ページ 16)を参照してください。
2. チェーンソーが冷えるのを待ちます。

   重要 **熱いままのチェーンを張らないでください。冷えると縮んで、張りが強すぎる可能性があります。**
3. ガイドバーに曲がりや損傷がないか点検し、必要に応じて交換します。
4. バーカバーノブを反時計回りに回してバーカバーを緩めますが、取り外ずしません (図 17)。

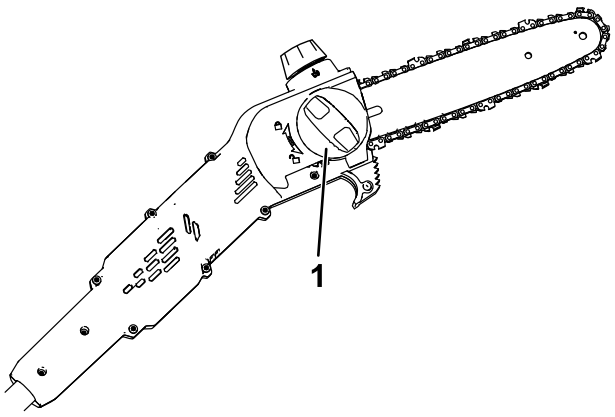

g374237

図 17

1. バーカバーノブ

5. チェーン張り調整ネジ図 18を使ってチェーンの張りを調整し、張りをチェックする前にバーカバーノブを時計回りに回してサイドカバーをポールソーに固定します図 17。
   - **チェーンを締める**には、チェーン張りネジを時計回りに回します。
   - **チェーンを緩める**には、チェーン張りネジを反時計回りに回します。

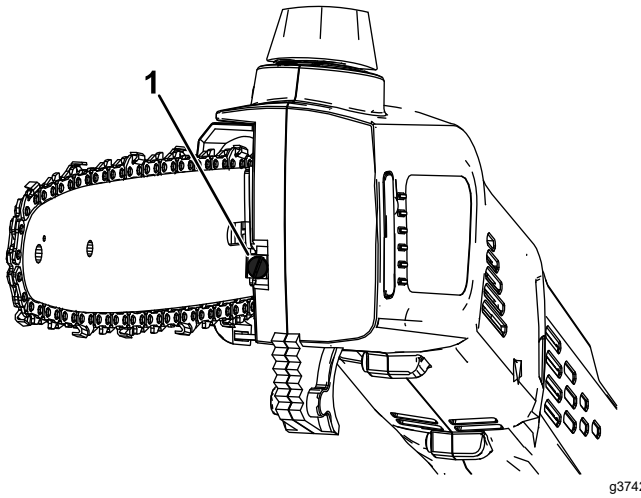

g374238

図 18

1. チェーン張りネジ

チェーンがガイドバーの下端に接触するまでチェーンの張りを調整し、ガイドバーの下端からチェーンを引き離してみます。適切に調整されたチェーンは、ガイドバーから3.26.4 mmしか引き離すことができず、手を放すと元に戻ります。

注 チェーンの張りを調整する際は、ガイドバーが垂れてチェーンの張りに影響を与えないように、手袋をはめた手でガイドバーの先端を持ち上げます。

6. 手でチェーンをガイドバーの周りに引っ張りときは手袋を着用します。適切に張られたチェーンはスムーズに動き、ガイドバーの下端と接触したままにするのが望ましいです。
7. チェーンの張りが適切でない場合は、手順47を繰り返します。

ガイドバー、チェーン、ドライブスプロケットのメンテナンス

1年ごとまたは長期保管前

⚠ 危険

ポールソーの歯に接触すると、重大な傷害を引き起こす可能性があります。

- **ポールソーの調整やメンテナンスを行う前に、バッテリーパックを取り外してください。**
- **ポールソーの調整やメンテナンスを行うときは必ず手袋を着用してください。**

1. ポールソーを水平な場所に置き、バッテリーパックを取り外します。 バッテリーパックの取り外し (ページ 16)を参照してください。
2. サイドカバーを取り外します。バーカバーのノブを反時計回りに回してノブを外し、サイドカバーを取り外します (図 19)。

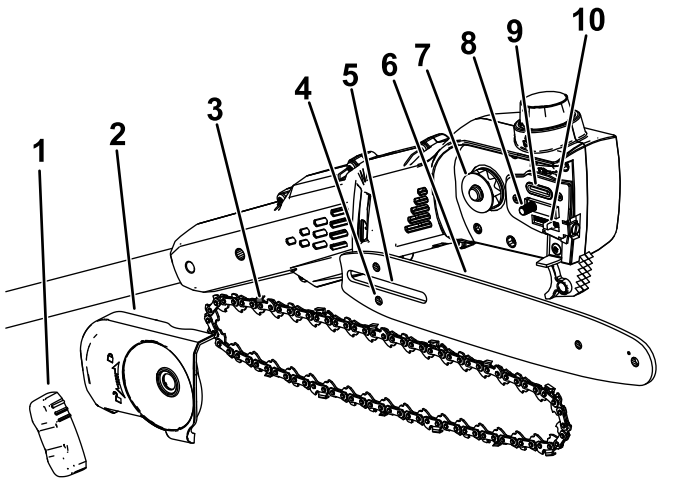

図 19

1. バーカバーノブ
2. サイドカバー
3. チェーン
4. チェーン調整スタッドスロット
5. ガイドバースロット
6. ガイドバー
7. ドライブスプロケット
8. ガイドバースタッド
9. オイル出口
10. チェーン調整スタッド

3. チェーン締め付けネジを反時計回りに回してチェーンを緩めます図 18。
4. チェーンをガイドバーから分離し、脇に置きます。
5. サイドカバーの下の領域からデブリを取り除きます。
6. ドライブスプロケットを点検し、過度に摩耗または損傷している場合は交換します。
7. オイル出口図 19にゴミがないか確認し、必要に応じて清掃します。
8. ガイドバーとチェーンを清掃します。ワイヤーまたは小さなマイナスドライバーを使って、前端のスプロケットから始めて後方に向かって、ガイドバーの端に沿った溝から汚れやデブリを取り除きます。

   ポールソーのオイル出口に沿ったバーのオイルチャンネルが清潔で、オイルがチェーンに自由に流れるようにします (図 20)。



図 20

ガイドバーの内部セクションを表示

1. オイル出口に接続するこのチャネルが汚れていないようにしてください。
2. バースプロケットがきれいで、自由に回転できるようにします。

9. ガイドバーとチェーンを点検します。バーが曲がっていたり、溝が破損していたり、前端のスプロケットが自由に回転しない場合は、ガイドバーを交換します。チェーンが過度に摩耗または損傷している場合は、チェーンを交換します。
10. ガイドバーとチェーンを取り付けます。 ガイドバーとチェーンの取り付け (ページ 21)を参照してください。
11. オイルがチェーンに流れていることを確認します。 バーとチェーンオイルの流れのチェック (ページ 18)を参照してください。

ガイドバーとチェーンの取り付け

⚠ 危険

ポールソーの歯に接触すると、重大な傷害を引き起こす可能性があります。

- **ポールソーの調整やメンテナンスを行う前に、バッテリーパックを取り外してください。**
- **ポールソーの調整やメンテナンスを行うときは必ず手袋を着用してください。**

1. サイドカバーがマシンに取り付けられている場合は、それを取り外します。 ガイドバー、チェーン、ドライブスプロケットのメンテナンス (ページ 20)を参照してください。
2. ポールソーのサイドカバーの下の図に示すように、**ガイドバーの上部にあるチェーンの歯の切断面が前を向くように**、チェーンをガイドバーの前端にあるスプロケットの周りに配置します。
3. チェーンをガイドバーの周りに送り、チェーンの歯をバーの溝に合わせます。

   注 新しいチェーンを取り付ける場合は、不均一な摩耗を避けるためにガイドバーを反転してください。
4. チェーンの開いたループガイドバー上ではなくをチェーンソーのドライブスプロケットの周りに配置し、ガイドバーと配置されたたチェーンをポールソーに取り付けます。

   重要 **チェーン調整スタッドがガイドバーのチェーン調整スタッドスロットに挿入されるようにします 図 19。スタッドをガイドバーの穴に嵌め込むには、チェーン張りネジを回転させる必要がある場合があります。**
5. サイドカバーを取り付けますが、サイドカバーノブを完全に締めないでください。
6. チェーンの張りを調整する。 チェーンの張りを調整する (ページ 18)を参照してください。

チェーンの研磨

1年ごとまたは長期保管前

鋭いチェーンにより、切断性能が向上し、バッテリー寿命が長くなります。

チェーンを木材に無理やり押し付けなければ切断できない場合、または完全な木材チップではなくおがくずが生成される場合は、チェーンを研ぐか交換する必要があります。

認定サービスディーラーに連絡してチェーンの研磨または交換を依頼してください。

サービス

ポールソーの修理が必要な場合は、認定サービスディーラーにツールをお持ちください。

保管

重要 **マシン、バッテリーパック、充電器を保管する場合は適切な温度範囲内で行ってください。** **仕様 (ページ 13)****を参照してください。**

重要 **オフシーズンにバッテリー パックを保管する場合は、バッテリーのLEDインジケーターが2つまたは3つ緑色に変わるまで充電します。完全に充電されたバッテリー、または完全に使い切ったバッテリーは保管しないでください。マシンを再び使用する場合は、充電器の左端のインジケータライトが緑色に変わるまで、またはバッテリーのLEDインジケータ4つがすべて緑色に変わるまで、バッテリーパックを充電します。**

- 使用後は、マシンを電源から切断しつまり、バッテリーパックを取り外し、損傷がないか確認してください。
- マシンに異物がある場合はすべて取り除きます。
- バッテリーパックを取り付けたまま、マシンを保管しないでください。
- マシン、バッテリーパック、バッテリーチャージャーは、子供の手の届かない、換気の良い場所に保管してください。
- マシン、バッテリーパック、バッテリー充電器を園芸用化学薬品や凍結防止剤などの腐食性物質から遠ざけてください。
- 重大な人的傷害のリスクを軽減するために、バッテリーパックを屋外または車内に保管しないでください。
- マシン、バッテリーパック、バッテリー充電器は、屋根付きの清潔で乾燥した場所に保管してください。

故障探究

この説明書に記載されている手順のみを行ってください。それら以外の点検、整備、修理など、お客様ご自身で解決できない内容は、弊社の正規サービスセンターまたは同等の資格を持つ機関で行う必要があります。

ツールのトラブルシューティング、検査、メンテナンス、または清掃を行うときは、必ずツールからバッテリーを取り外してください。

問題	考えられる原因	対策
ポールソーが動作しない、または連続的に動作しない。	1. バッテリーパックの充電残量が少なくなっています。 2. バッテリー パックが完全に装着されていません。 3. バッテリーパックが適切な温度範囲を超えているか、下回っています。 4. バッテリーパックが高アンペア制限を超えている。 5. バッテリーパックのリード線が濡れている。 6. カバーの下にデブリがある。	1. バッテリーパックを充電します。 2. バッテリー パックがハウジングに完全に挿入されるようにしてください。 3. バッテリーパックを温度が5°C40°Cの乾燥した場所に保管してください。 4. トリガーを放し、トリガースイッチを押します。 5. バッテリーパックを乾燥させるか、拭いて乾かします。 6. カバーを取り外してデブリを取り除きます。
ポールソーは動くが、ポールが回転しない。	1. チェーンがドライブスプロケットに正しく固定されていません。 2. カバーの下にデブリがある。	1. チェーンを取り付け、リンクがドライブスプロケットに正しく取り付けられようにします。 2. カバーを取り外してデブリを取り除きます。
ポールソーの切断が不十分。	1. チェーンの張りが正しくありません。 2. チェーンが鈍くなっていたり、損傷している。 3. ガイドバーが曲がっているか、溝が破損している。 4. チェーンが逆向きに取り付けられている。 5. チェーンが適切に潤滑されていない。	1. チェーンの張りを適正に設定します。 2. チェーンを交換してください。 3. ガイドバーを交換してください。 4. チェーンを正しく取り付けてください。 5. オイルレベルをチェックし、オイルがチェーンに確実に流れるようにします。
チェーンオイルが適切に潤滑されていない。	1. オイルレベルが低いです。 2. オイル出口が詰まっている。 3. カバーの下にデブリがある。 4. ガイドバーのオイルチャンネルまたは溝が詰まっている。	1. オイルレベルを点検してください。 2. オイル出口からデブリを取り除きます。 3. カバーを取り外してデブリを取り除きます。 4. バー内のデブリを取り除きます。

EEA/英国プライバシー通知

Toroによる個人情報の使用

Toro社 (以下「Toro」) は個人のプライバシーを尊重します。当社の製品をご購入いただくと、お客様から直接、またはお近くのToro社または販売店を通じて、特定の個人情報を収集する場合があります。Toroは、この情報を、製品保証の登録、保証請求の処理、製品リコールの際にお客様に連絡するなどの契約上の義務を履行するため、および顧客満足度の測定、製品の改善、お客様が関心を持つ可能性のある製品情報の提供などの正当なビジネス目的以外では使用しません。Toroは、これらの活動に関連して、お客様の情報を当社の子会社、関連会社、販売店、またはその他のビジネスパートナーと共有する場合があります。当社は、適用法により要求された場合、または事業の売却、買収、合併に関連して個人情報を開示する場合があります。当社は、マーケティング目的でお客様の個人情報を他の企業に販売することは決してありません。

お客様の個人情報の保持

Toroは、上記の目的に関連し、法的要件に従っている限り、お客様の個人情報を保持し続けます。適用される保存期間の詳細については、legal@toro.comまでお問い合わせください。

Toroのセキュリティに対する取り組み

お客様の個人情報は、お客様の居住国よりもデータ保護法の規制が緩い米国または他の国で処理される場合があります。当社がお客様の情報をお客様の居住国外に転送する場合は常に、お客様の情報を保護し、確実かつ安全に取り扱うために適切な保護措置を講じ、必要に応じて法的措置を講じます。

アクセスと修正

お客様は、自分の個人データを修正または見直したり、自分のデータの処理に反対したり制限したりする権利を有する場合があります。そのためには、legal@toro.comまでメールでご連絡ください。Toroによるお客様の情報の取り扱い方法について懸念がある場合は、当社に直接報告することをお勧めします。欧州居住者はデータ保護当局に苦情を申し立てる権利があることに留意してください。