Form No. 3480-270 Rev A

TORO

Count on it.

Manual del operador

Podadora de altura Flex-Force Power System® 60 V

Nº de modelo 51847T—Nº de serie 326000000 y superiores

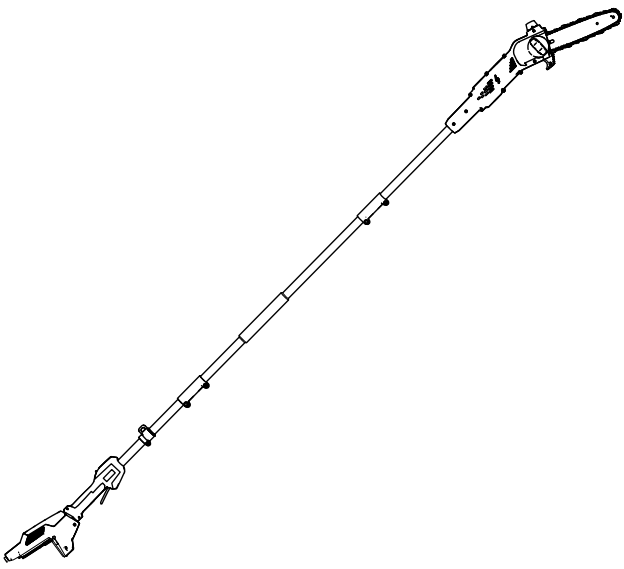

Registre su producto en www.Toro.com.

Traducción del original (ES)

3480-270

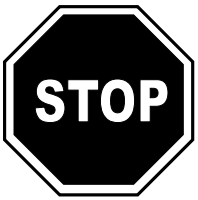

Si necesita ayuda, consulte los vídeos instruccionales en www.Toro.com/support o póngase en contacto con su Servicio Técnico Autorizado antes de devolver este producto.

Este producto cumple todas las directivas europeas aplicables; para obtener más detalles, consulte la Declaración de conformidad (DOC) de cada producto.

Introducción

Esta podadora de altura se ha diseñado para cortar ramas y pequeños troncos de hasta 15,2 cm de diámetro. Debe ser utilizada únicamente por adultos. Está diseñado para usar baterías de ion litio Flex-Force™ 60V. Estas baterías se han diseñado para cargarse únicamente con cargadores de baterías de ion litio Flex-Force 60V. El uso de estos productos para propósitos diferentes a los previstos puede ser peligroso para usted y para otras personas.

Importante: **Si va a utilizar esta máquina con una batería de 4 Ah o más, debe instalar el arnés de liberación rápida incluido para obtener un soporte y un equilibrio óptimos.**

No utilice otros arneses ni varios arneses al utilizar la máquina.

El modelo 51847T no incluye batería ni cargador.

Lea este manual detenidamente para aprender a utilizar y mantener correctamente su producto, y para evitar lesiones y daños en el producto. Usted es responsable de utilizar el producto de forma correcta y segura.

Visite www.Toro.com para obtener más información, incluidos consejos de seguridad, materiales de formación, información sobre accesorios, ayuda para encontrar a un distribuidor o para registrar su producto.

© 2026—The Toro® Company
8111 Lyndale Avenue South
Bloomington, MN 55420

Registre su producto en www.Toro.com.

Traducción del original (ES)
Impreso en China
Reservados todos los derechos

3480-270

Cuando necesite asistencia técnica, piezas genuinas Toro o información adicional, póngase en contacto con un Servicio Técnico Autorizado o con Atención al cliente de Toro, y tenga a mano los números de modelo y serie de su producto. Figura 1 identifica la ubicación de los números de modelo y serie en el producto. Escriba los números en el espacio provisto.

Importante: **Con su dispositivo móvil, puede escanear el código QR (en su caso) de la placa del número de serie para acceder a información sobre la garantía, las piezas, y otra información sobre el producto.**

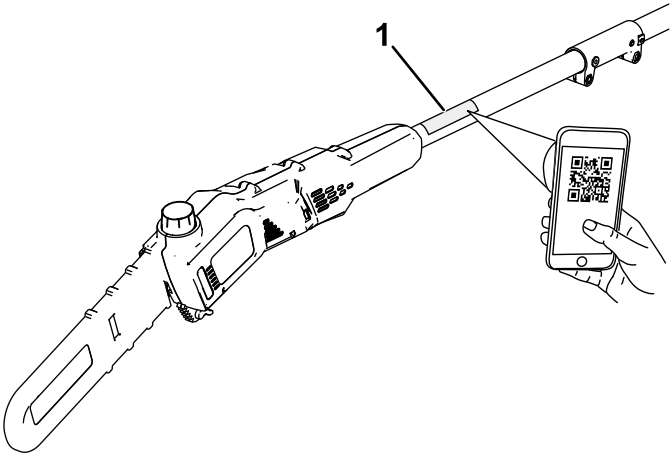

g425378

Figura 1

1. Ubicación de los números de modelo y de serie.

Nº de modelo _____

Nº de serie _____

Símbolo de alerta de seguridad

El símbolo de alerta de seguridad (Figura 2) aparece tanto en este manual como en la máquina para identificar mensajes de seguridad importantes que deben seguirse con el fin de evitar accidentes.



g000502

Figura 2

Símbolo de alerta de seguridad

El símbolo de alerta de seguridad aparece encima de información que le avisa de situaciones o acciones no seguras e irá seguido del término **PELIGRO**, **ADVERTENCIA**, o **PRECAUCIÓN**.

PELIGRO indica una situación peligrosa inminente que, si no se evita, **provocará** la muerte o lesiones graves.

ADVERTENCIA indica una situación potencialmente peligrosa que, si no se evita, **podría** producir la muerte o lesiones graves.

PRECAUCIÓN indica una situación potencialmente peligrosa que, si no se evita, **puede** producir lesiones menores o moderadas.

Este manual utiliza dos palabras más para resaltar información. **Importante** llama la atención sobre información mecánica especial, y **Nota** resalta información general que merece una atención especial.

Seguridad

⚠ ADVERTENCIA

Lea todas las instrucciones, ilustraciones, especificaciones y advertencias de seguridad proporcionadas con esta herramienta eléctrica.

El hacer caso omiso de todas las instrucciones enumeradas a continuación puede dar lugar a descargas eléctricas, incendios y/o lesiones graves.

Guarde todas las advertencias e instrucciones para su referencia futura.

El término "herramienta eléctrica" que aparece en las advertencias se refiere siempre a una herramienta accionada por el suministro eléctrico de la red (con cable) o una herramienta eléctrica accionada por batería (sin cable).

INSTRUCCIONES DE SEGURIDAD IMPORTANTES

I. Seguridad de la zona de trabajo

1. **Mantenga la zona de trabajo limpia y bien iluminada.** *Las zonas desordenadas u oscuras son una invitación al accidente.*
2. **No utilice herramientas eléctricas en atmósferas explosivas, como por ejemplo en presencia de líquidos inflamables, gases o polvo.** *Las herramientas eléctricas crean chispas que pueden inflamar el polvo o los vapores.*
3. **Mantenga alejados a niños y otras personas mientras utiliza una herramienta eléctrica.***Las distracciones pueden hacer que usted pierda el control.*

II. Seguridad eléctrica

1. **La clavija de la herramienta eléctrica debe ser del tipo correcto para el enchufe. Nunca modifique el enchufe en modo alguno. No utilice adaptadores de enchufe con herramientas eléctricas con toma de tierra.** *El uso de clavijas sin modificar y enchufes apropiados reducirá el riesgo de descarga eléctrica.*
2. **Evite tocar superficies conectadas a tierra, tales como tuberías, radiadores, cocinas y frigoríficos.** *Hay un mayor riesgo de descarga eléctrica si su cuerpo hace tierra.*

3. **No exponga las herramientas eléctricas a la lluvia o a condiciones húmedas.** *Si entra agua en una herramienta eléctrica, el riesgo de descarga eléctrica aumenta.*

4. **No maltrate el cable. No utilice el cable nunca para transportar, arrastrar o desenchufar la herramienta eléctrica. Mantenga el cable alejado del calor, del aceite, de los bordes cortantes y de las piezas móviles.** *Los cables dañados o enredados aumentan el riesgo de descarga eléctrica.*

5. **Si utiliza una herramienta eléctrica en el exterior, utilice un cable alargador adecuado para el uso en exteriores.** *El uso de un cable apropiado para el uso en exteriores reduce el riesgo de descarga eléctrica.*

6. **Si no es posible evitar el uso de una herramienta eléctrica en un lugar húmedo, utilice un suministro eléctrico protegido por un dispositivo de corriente residual (interruptor diferencial).** *El uso de un interruptor diferencial reduce el riesgo de descarga eléctrica.*

III. Seguridad personal

1. **Manténgase alerta, esté atento a lo que está haciendo y utilice el sentido común mientras utiliza una herramienta eléctrica. No utilice un herramienta eléctrica si está cansado o bajo la influencia de drogas, alcohol o medicamentos.** *Una breve falta de atención mientras utiliza una herramienta eléctrica podría provocar lesiones personales graves.*

2. **Utilice equipos de protección personal. Lleve siempre protección ocular.** *El uso de equipos de protección personal como mascarillas, calzado de seguridad antideslizante, casco y protección auditiva en condiciones apropiadas reduce el riesgo de sufrir lesiones personales.*

3. **Evite el encendido accidental. Asegúrese de que el interruptor está en la posición de APAGADO antes de conectar la herramienta a la toma de corriente y/o a la batería, y antes de levantar o transportar la herramienta.** *Transportar las herramientas eléctricas con el dedo sobre el interruptor o enchufar herramientas eléctricas con el interruptor en la posición de encendido es una invitación al accidente.*

4. **Retire cualquier llave de ajuste antes de encender la herramienta eléctrica.** *Una llave que se deja insertada en una parte rotativa de la herramienta eléctrica puede dar lugar a lesiones personales*.

5. **No intente alcanzar zonas demasiado alejadas. Pise firme y mantenga el equilibrio en todo momento.** *Esto permite un mayor control de la herramienta en situaciones imprevistas.*

6. **Utilice la ropa adecuada. No lleve ropas o joyas sueltas. Mantenga el pelo y la ropa alejados de las piezas móviles.** *La ropa suelta, las joyas y el pelo largo pueden quedar atrapados en piezas móviles.*

7. **Si existen dispositivos para la conexión de sistemas de recogida y extracción de polvo, asegúrese de conectarlos y usarlos correctamente.** *El uso de dispositivos de recolección de polvo puede reducir los riesgos asociados con el polvo.*

8. **No deje que la familiaridad adquirida con el uso frecuente de las herramientas le haga confiarse demasiado y pasar por alto los principios de seguridad de las herramientas.** *Una acción descuidada puede causar lesiones graves en una fracción de un segundo.*

IV. Uso y cuidado de las herramientas eléctricas

1. **No fuerce la herramienta eléctrica. Utilice la herramienta eléctrica adecuada para el trabajo a realizar.** *La herramienta eléctrica correcta realizará el trabajo mejor y con mayor seguridad a la velocidad para la que fue diseñada.*

2. **No utilice la herramienta eléctrica si el interruptor no la enciende y apaga.** *Cualquier herramienta eléctrica que no pueda ser controlada con el interruptor es peligrosa y debe ser reparada.*

3. **Desconecte la clavija del suministro eléctrico y/o extraiga la batería, si es extraíble, de la herramienta eléctrica antes de realizar cualquier ajuste, cambiar de accesorio o almacenar la herramienta.** *Estas medidas de seguridad preventivas reducen el riesgo de un arranque accidental de la herramienta eléctrica.*

4. **Si no la está usando, guarde la herramienta eléctrica fuera del alcance de los niños, y no permita que la utilicen personas no familiarizadas con la herramienta eléctrica o con estas instrucciones de uso.** *Las herramientas eléctricas son peligrosas en manos de usuarios inexpertos.*

5. **Mantenimiento de las herramientas eléctricas y los accesorios. Compruebe que las piezas móviles están correctamente alineadas y que se mueven libremente sin agarrotarse, que no hay piezas rotas, y que no hay otras circunstancias que podrían afectar al uso de la herramienta eléctrica. Si existen daños, haga reparar la herramienta eléctrica antes de usarla.** *Muchos accidentes se deben a un mantenimiento deficiente de las herramientas eléctricas.*

6. **Mantenga las herramientas de corte afiladas y limpias.** *Una herramienta de corte bien mantenida con filos bien afilados es más fácil de controlar y hay menos probabilidades de que se agarrote.*

7. **Utilice la herramienta eléctrica, los accesorios, las brocas, etc., según lo indicado en estas instrucciones, teniendo en cuenta las condiciones de trabajo y el trabajo a realizar.** *El uso de la herramienta eléctrica para operaciones diferentes de las previstas podría dar lugar a una situación de peligro.*

8. **Mantenga las asas, empuñaduras y otras superficies de agarre secas, limpias y libres de aceite y grasa.** *Un asa o una superficie de agarre resbaladiza no permite manejar y controlar la herramienta con seguridad en situaciones imprevistas.*

V. Uso y cuidado de las herramientas a batería

1. **Recargar únicamente con el cargador especificado por el fabricante.** *Un cargador diseñado para un tipo de batería puede crear un riesgo de incendio si se utiliza con otra batería.*
2. **Utilice las herramientas eléctricas únicamente con las baterías específicamente indicadas.***El uso de otra batería puede crear un riesgo de incendio y lesiones.*
3. **Cuando la batería no está en uso, manténgala alejada de otros objetos metálicos, como por ejemplo clips, monedas, llaves, puntillas u otros objetos metálicos pequeños, que podrían hacer una conexión entre un terminal y otro.** *Un cortocircuito entre los terminales de la batería puede causar quemaduras o un incendio.*
4. **En condiciones de uso incorrecto, puede haber una fuga de líquido de la batería; evite el contacto con dicho líquido. En caso de un contacto accidental, lavar con abundante agua. Si el líquido entra en contacto con los ojos, busque también ayuda médica.** *El líquido expulsado de la batería puede causar irritación o quemaduras.*
5. **No utilice una batería o una herramienta dañada o modificada.** *Las baterías dañadas o modificadas podrían mostrar un comportamiento impredecible que puede provocar incendio, explosión o riesgo de lesiones.*
6. **No exponga una batería o una herramienta al fuego o a temperaturas excesivas.** *La exposición al fuego o a temperaturas superiores a los 130 °C puede causar una explosión.*
7. **Siga todas las instrucciones de carga y no cargue la batería o la herramienta si la temperatura está fuera del intervalo especificado en las instrucciones.** *Cargar la batería o la herramienta de forma incorrecta o a temperaturas que estén fuera del intervalo especificado puede dañar la batería y aumentar el riesgo de incendio.*

VI. Mantenimiento

1. **El mantenimiento de su herramienta eléctrica debe ser realizado por un técnico de reparaciones debidamente cualificado, utilizando únicamente piezas de repuesto idénticas.** *Solo de esta manera se garantiza el mantenimiento de la seguridad de la herramienta eléctrica.*
2. **No realice ningún tipo de mantenimiento en una batería dañada.** *El mantenimiento de las baterías solo debe ser realizado por el fabricante o por un servicio técnico autorizado.*

VII. Seguridad en el uso de la podadora de altura:

1. **Mantenga todas las partes del cuerpo alejadas de la cadena de la podadora mientras esté en marcha la podadora de altura. Antes de arrancar la podadora de altura, asegúrese de que la cadena no esté tocando nada.** *Una breve falta de atención mientras se utiliza la podadora de altura puede provocar el enredamiento de la ropa o del cuerpo con la cadena de la podadora.*
2. **Utilice siempre las dos manos para manejar la podadora de altura.** *Sostenga la podadora de altura con ambas manos para evitar perder el control.*
3. **Para reducir el riesgo de electrocución, no utilice nunca la podadora de altura junto a cables eléctricos.** *El contacto con cables eléctricos o el uso junto a ellos puede provocar lesiones graves o descargas eléctricas que pueden causar la muerte.*
4. **Sujete la podadora de altura únicamente por las superficies de agarre aisladas, porque la cadena de la podadora podría entrar en contacto con cables ocultos.** *Si las cadenas de la podadora entran en contacto con un cable con corriente, las partes metálicas expuestas de la podadora de altura también tendrán corriente y el operador podría recibir una descarga eléctrica.*
5. **Lleve protección ocular y auditiva. Se recomienda llevar también equipos de protección para las manos y calzado antideslizante.** *Llevar los equipos de protección idóneos reducirá el riesgo de sufrir lesiones personales.*
6. **Lleve siempre protección para la cabeza al utilizar la podadora de altura por encima de la cabeza.** *La caída de residuos puede producir lesiones personales graves.*
7. **Pise siempre en firme y utilice la podadora de altura únicamente cuando esté en una superficie fija, segura y nivelada.** *Las superficies resbaladizas o inestables pueden hacerle perder el equilibrio o el control de la máquina.*
8. **No utilice una podadora de altura subido a un árbol, sobre una escalera, desde un tejado o desde cualquier soporte inestable.** *Si se utiliza una podadora de altura de este modo, se puede perder el equilibrio y el control y se pueden producir lesiones personales.*
9. **Mantenga todos los cables eléctricos alejados de la zona de corte.** *Puede haber ocultos cables eléctricos o de otro tipo entre los árboles y pueden cortarse accidentalmente con la cadena de la podadora.*

10. **No utilice la podadora de altura en condiciones meteorológicas adversas, especialmente si hay riesgo de rayos.** *Esto reduce el riesgo de que le alcance un rayo.*

11. **Al cortar una rama que esté bajo tensión, tenga cuidado por si se libera repentinamente.** *Al liberarse la tensión de las fibras de la madera, la rama puede rebotar y golpear al operador o descontrolar la podadora de altura.*

12. **Extreme las precauciones al cortar maleza y árboles jóvenes.** *El material fino puede engancharse en la cadena de la podadora y salir despedido como un latigazo hacia usted o hacerle perder el equilibrio.*

13. **Al transportar la podadora de altura con la alimentación desconectada, tenga cuidado para no accionar ningún interruptor de alimentación y mantenga la cadena o la cuchilla de la podadora alejada del cuerpo.** *Un transporte correcto de la podadora de altura reducirá la posibilidad de contacto accidental con la cadena de la podadora.*

14. **Al transportar o guardar la podadora de altura, coloque siempre la cubierta de la espada guía.** *Un manejo correcto de la podadora de altura reducirá la posibilidad de contacto accidental con la cadena de la podadora en movimiento.*

15. **Al retirar material atascado, guardar o realizar tareas de mantenimiento en la podadora de altura, asegúrese de que el interruptor está apagado y la batería retirada.** *La activación inesperada de la podadora de altura durante la eliminación de material atascado o durante el mantenimiento puede causar lesiones personales graves.*

16. **Corte únicamente madera. No utilice la podadora de altura para fines diferentes a los previstos. Por ejemplo: no utilice la podadora de altura para cortar plástico, metal, mampostería o cualquier otro material de construcción que no sea madera.** *El uso de la podadora de altura para operaciones distintas a las previstas podría dar lugar a una situación de peligro.*

17. **Lleve la podadora de altura con ambas manos, con la podadora de altura apagada y alejada del cuerpo. Al transportar o guardar la podadora de altura, coloque siempre la cubierta de la espada guía.** *Un manejo correcto de la podadora de altura reducirá la posibilidad de contacto accidental con la cadena de la podadora en movimiento.*

18. **No retire el material cortado ni sujete el material que se va a cortar mientras la cadena de la podadora esté en**

movimiento. *Asegúrese de que el interruptor está apagado y la batería desconectada antes de despejar cualquier obstrucción. La cadena de la podadora sigue moviéndose después de apagarse el interruptor.*

19. **Siga las instrucciones de lubricación, tensado de la cadena, cambio de la cadena y de espada.** *Una cadena tensada o lubricada incorrectamente puede romperse o aumentar las posibilidades de que se produzca un contragolpe.*

20. **Esta podadora de altura no está indicada para talar árboles.** *El uso de la podadora de altura para operaciones distintas a las previstas podría producir lesiones graves al operador o a otras personas.*

21. **Evite los contragolpes.** *Pueden producirse contragolpes si la punta o el extremo de la espada toca un objeto, o cuando la madera aprieta y aprisiona la cadena de la podadora durante el corte.*

    En algunos casos, un contacto con la punta puede causar una reacción repentina hacia atrás y hacer que salte la espada hacia arriba y atrás, hacia usted.

    Si el borde superior de la espada de la podadora queda aprisionada, la espada puede ser empujada con rapidez hacia atrás, hacia usted.

    Cualquiera de estas dos reacciones puede causar una pérdida de control de la sierra y lesiones personales graves. No confíe únicamente en los dispositivos de seguridad integrados en la sierra. Como usuario de una podadora de altura, debe adoptar varias medidas para evitar accidentes o lesiones en los trabajos de corte.

    Un contragolpe es el resultado del uso incorrecto de la herramienta o de procedimientos o condiciones de operación incorrectos y puede evitarse si se toman las precauciones siguientes:

22. **Agarre la podadora con firmeza, rodeando la empuñadura con los pulgares y demás dedos, con las dos manos sobre la empuñadura y coloque el cuerpo y el brazo de modo que le permita resistir la fuerza de los contragolpes.** *El operador puede controlar los contragolpes si toma las precauciones adecuadas. No suelte la podadora de altura.*

23. **Utilice solamente las espadas y cadenas de repuesto especificadas por el fabricante.** *Las espadas y cadenas de repuesto incorrectas pueden causar la rotura de la cadena y/o contragolpes.*

24. **Siga las instrucciones del fabricante para afilar y mantener la cadena de la podadora.** *La reducción de la altura del indicador de profundidad puede aumentar los contragolpes.*

GUARDE ESTAS INSTRUCCIONES

Símbolos de pegatinas



Las pegatinas de seguridad e instrucciones están a la vista del operador y están ubicadas cerca de cualquier zona de peligro potencial. Sustituya cualquier pegatina que esté dañada o que falte.

Las tablas siguientes describen los símbolos instructivos y de seguridad que aparecen en las calcomanías.

Símbolo de la calcomanía de la podadora	**Explicación**
	Peligro de corte/desmembramiento de manos
	Peligro de descarga eléctrica
	Advertencia
	No exponer a la lluvia.
	Aléjese de cables eléctricos.
	Mantenga a otras personas alejadas de la máquina.
	Manténgase alejado de las piezas en movimiento.
	Lea el *Manual del operador*.
	Lleve casco.
	Lleve protección ocular.

	Lleve protección auditiva.
	Lleve guantes.
	Lleve calzado resistente y antideslizante.

Montaje

Instalación de la espada y la cadena

⚠ PELIGRO

Cualquier contacto con los dientes de la podadora de altura puede causar lesiones personales graves.

- **Retire la batería antes de realizar cualquier ajuste o mantenimiento de la podadora de altura.**
- **Siempre use guantes cuando realice cualquier ajuste o mantenimiento de la podadora de altura.**

1. Coloque la podadora de altura en una superficie plana y no instale la batería.
2. Retire la cubierta lateral: gire el pomo de la cubierta de la espada en sentido antihorario hasta que se retire el pomo y, a continuación, retire la cubierta lateral (Figura 3)

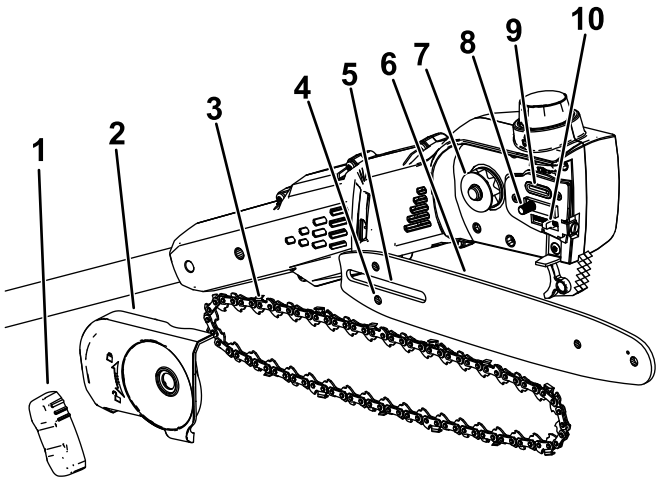

g374226

Figura 3

1. Pomo de la cubierta de la espada
2. Cubierta lateral
3. Cadena
4. Ranura de espárrago de ajuste de la cadena
5. Ranura de espada guía
6. Espada guía
7. Piñón de arrastre
8. Espárrago de espada guía
9. Salida de aceite
10. Espárrago de ajuste de la cadena

3. Coloque la cadena alrededor del piñón en el extremo delantero de la espada guía, con el filo de corte de los dientes de la cadena del tramo superior de la espada orientado hacia adelante como se muestra en el diagrama de la cubierta lateral de la podadora de altura.
4. Siga colocando la cadena alrededor de la espada guía, alineando los dientes de la cadena en la ranura de la espada guía.
5. Coloque el bucle abierto de la cadena (el lateral que no está montado en la espada) alrededor del piñón de arrastre en la podadora de altura (Figura 3).

   Importante: **Asegúrese de que el espárrago de ajuste de la cadena está insertado en la ranura del espárrago de ajuste en la espada guía (Figura 3).**

   Puede que tenga que girar el tornillo tensor de la cadena para ajustar el espárrago en la ranura de la espada guía (Figura 18).
6. Coloque la cubierta lateral y el pomo de la cubierta de la espada y apriete provisionalmente la cubierta lateral girando el pomo en sentido horario.

7. Ajuste la tensión de la cadena; consulte Ajuste de la tensión de la cadena (página 36).

Montaje de la podadora de altura

1. Despliegue las secciones de la empuñadura (Figura 4)

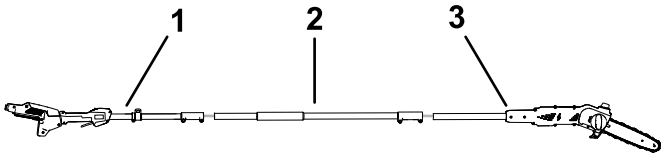

g535870

Figura 4

1. Sección de poste de la empuñadura
2. Sección de poste media
3. Sección de la podadora

---

2. Alinee el botón de bloqueo en la sección de poste media con el taladro ranurado en el extremo de la sección del poste de la empuñadura y deslice los 2 ejes hasta que queden juntos (Figura 5).

   Nota: El botón de bloqueo hace clic en el taladro ranurado cuando ambos ejes están fijos.

3. Utilice la llave proporcionada para fijar estas 2 secciones del poste juntas (E en la Figura 5).
4. Repita este procedimiento para conectar la sección de la podadora a la sección de poste media (Figura 5).

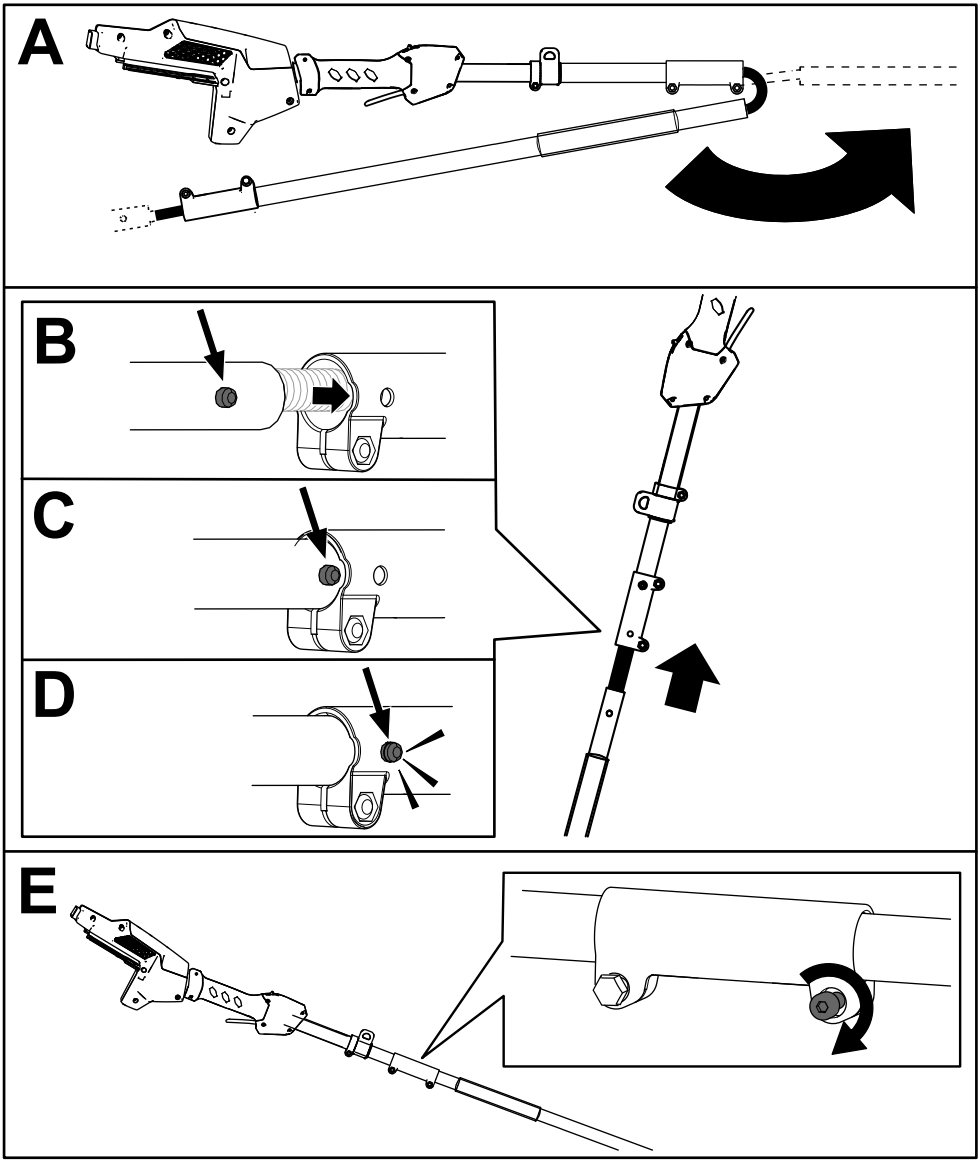

Figura 5

Añadido de aceite de la espada y la cadena en la podadora de altura

Importante: **Utilice únicamente aceite para cadenas y espadas (se vende por separado).**

Llene la podadora con aceite para la espada y la cadena antes de utilizarla por primera vez; consulte Cómo comprobar el nivel de aceite y añadir aceite para cadenas (página 34).

Instalación del arnés

Conecte el gancho metálico del arnés al collarín de la empuñadura de la podadora de altura (Figura 6).

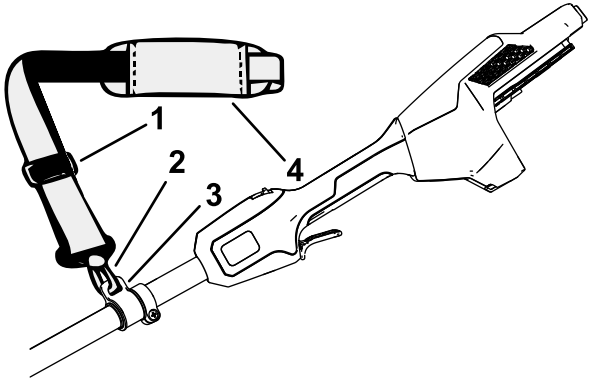

g374229

Figura 6

1. Hebilla de ajuste de la correa
2. Gancho metálico de la correa
3. Collarín de la correa
4. Correa

La longitud de la correa es ajustable; deslice la hebilla de ajuste hacia arriba para reducir la longitud de la correa, o hacia abajo para aumentar la longitud de la correa (Figura 6).

En caso de emergencia, para quitarse rápidamente el arnés desconecte la hebilla de liberación rápida como se indica a continuación:

1. Presione hacia dentro los lados de la hebilla (Figura 7, A).
2. Deje que se desconecte la hebilla (Figura 7, B).

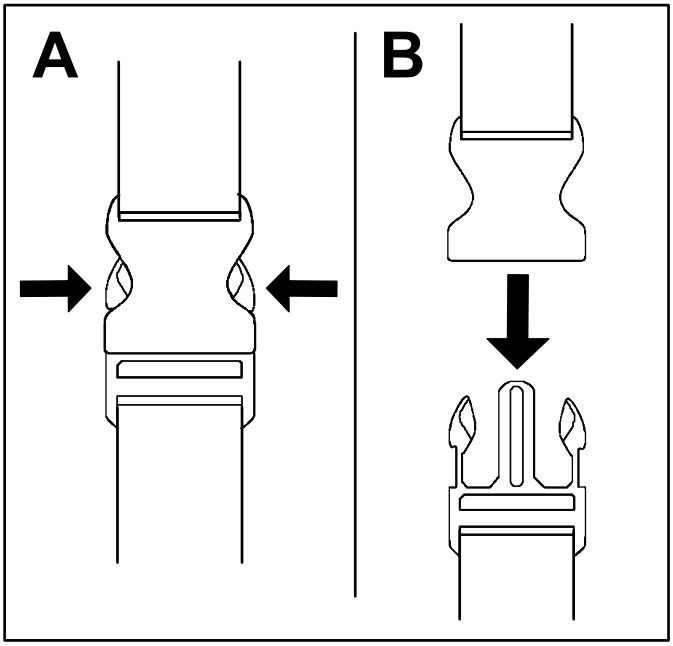

g340477

Figura 7

El producto

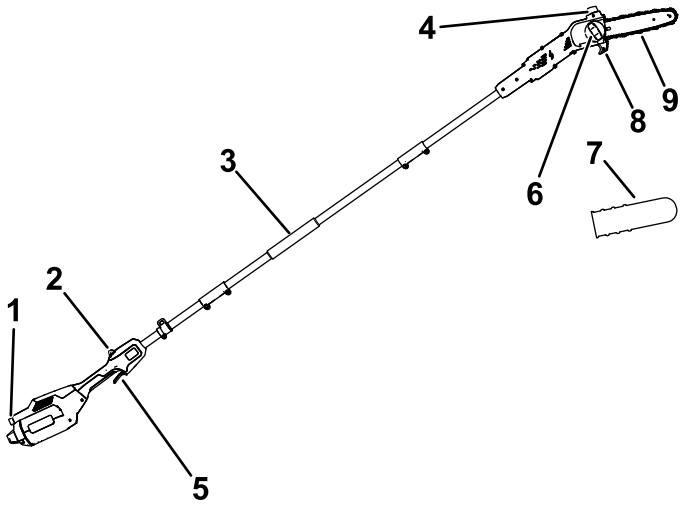

g374230

Figura 8

1. Botón de cierre
2. Seguro del gatillo
3. Empuñadura delantera
4. Tapón de aceite
5. Gatillo
6. Pomo de la cubierta de la espada
7. Cubierta de la espada guía
8. Guía de corte
9. Espada guía y cadena

Especificaciones

Modelo	51847T
Longitud de la espada (equipada con 88619 y 88621)	25,4 cm
Galga de la cadena (equipada con 88619 y 88621)	0,127 cm
Paso de la cadena (equipada con 88619 y 88621)	0,635 cm
Longitud de la cadena (equipada con 88619 y 88621)	58 eslabones
Peso (sin batería)	4,1 kg
Tipo de cargador	Cargadores de ion litio Flex-Force 60V
Tipo de batería	Baterías de ion litio Flex-Force 60V*

*Si va a utilizar esta máquina con una batería de 4 Ah o más, debe instalar el arnés de liberación rápida incluido para obtener un soporte y un equilibrio óptimos.

Intervalos de temperatura adecuados

Cargue/guarde la batería a	5 °C a 40 °C*
Utilice la batería a	-30 °C a 49 °C*
Utilice la herramienta a	0 °C a 49 °C *

*El tiempo de carga será mayor si la temperatura no está en este intervalo durante la carga.

Guarde la herramienta, la batería y el cargador en un lugar cerrado, limpio y seco.

Accesorios/aperos

Está disponible una selección de aperos y accesorios homologados por Toro que se pueden utilizar con la máquina a fin de potenciar y aumentar sus prestaciones. Póngase en contacto con su servicio técnico autorizado o con su distribuidor Toro autorizado, o bien visite www.Toro.com para obtener una lista de todos los aperos y accesorios homologados.

Para asegurar un rendimiento óptimo y mantener la certificación de seguridad de la máquina, utilice solamente piezas y accesorios genuinos Toro. Las piezas de repuesto y los accesorios de otros fabricantes podrían ser peligrosos.

Operación

Antes de usar la podadora de altura

Antes de usar la podadora de altura, haga lo siguiente:

- Compruebe la tensión de la cadena; consulte Ajuste de la tensión de la cadena (página 36).
- Limpie los componentes de la podadora de altura, compruebe que no están excesivamente desgastados o dañados y sustitúyalos según sea necesario; consulte Mantenimiento de la espada, la cadena y el piñón de arrastre. (página 39).
- Compruebe que la cadena está afilada y que no está dañada, y afílela o sustitúyala según sea necesario; consulte Cómo afilar la cadena (página 42).
- Compruebe el nivel de aceite; consulte Cómo comprobar el nivel de aceite y añadir aceite para cadenas (página 34).
- Inspeccione la podadora de altura en busca de daños y compruebe su aspecto general y rendimiento; asegúrese de que los interruptores se mueven libremente, los orificios de ventilación y las empuñaduras están limpios, y de que la espada no está doblada o dañada.

Arranque de la podadora de altura

1. Compruebe que los orificios de ventilación de la podadora de altura están libres de polvo y residuos (Figura 9).

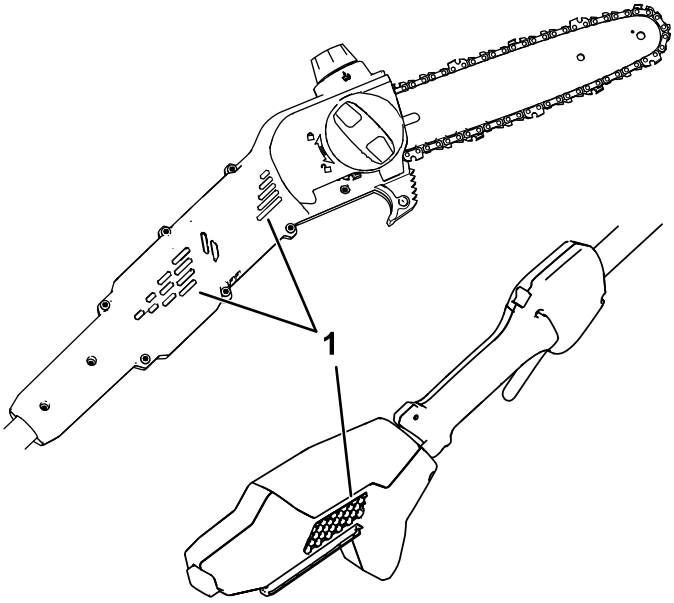

g374231

Figura 9

1. Orificios de ventilación

2. Coloque la podadora de altura en una superficie nivelada.
3. Alinee el hueco de la batería con la lengüeta del alojamiento del mango (Figura 10).

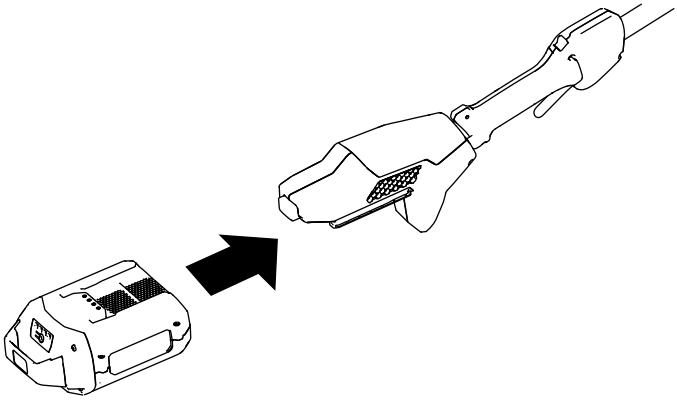

g374232

Figura 10

4. Introduzca la batería en la empuñadura hasta que se bloquee en su sitio.
5. Retire de la cadena la cubierta de la espada guía.
6. Pulse el bloqueo del gatillo y apriete el gatillo para arrancar la podadora de altura.

Apagado de la podadora de altura

Para apagar la podadora de altura, libere el gatillo.

Cuando no esté utilizando la podadora o la esté transportando hacia o desde el área de trabajo, retire la batería; consulte Cómo retirar la batería (página 32).

Corte con la podadora de altura

⚠ ADVERTENCIA

El uso incorrecto de la podadora de altura puede causar lesiones personales graves o la muerte.

Lea atentamente y siga todas las instrucciones de uso con el fin de evitar posibles lesiones personales.

⚠ ADVERTENCIA

No la utilice cerca de cables eléctricos; la podadora de altura no se ha diseñado para ofrecer protección frente a descargas eléctricas en caso de contacto con cables eléctricos aéreos.

Consulte en las normativas locales las distancias seguras con respecto a los cables eléctricos aéreos y asegúrese de que la posición de funcionamiento es segura antes de utilizar la podadora de altura.

⚠ ADVERTENCIA

Un contragolpe puede causarle lesiones personales graves o mortales.

Evite tocar los objetos que va a cortar con la punta de la espada guía de la podadora de altura.

Existen 2 tipos de contragolpe:

- Un movimiento rápido **hacia arriba** de la podadora que se produce cuando la cadena en la punta o en la parte superior de la espada entra en contacto con un objeto
- Un movimiento rápido **hacia atrás** de la podadora de altura que se produce cuando el objeto que se está cortando aprisiona la cadena en la punta o en el tramo superior de la espada.

La Figura 11 muestra la zona de la espada que no debe hacer contacto con un objeto para evitar contragolpes.

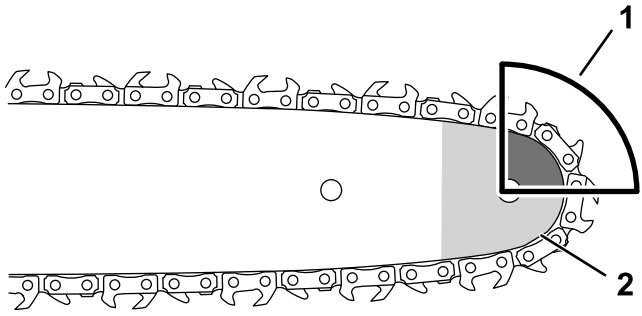

g318677

Figura 11

1. Zona del contragolpe (punta, borde superior de la espada)
2. Punta

---

1. Agarre la podadora de altura con las 2 manos.
2. Colóquese sobre un terreno firme y uniforme delante del árbol que vaya a cortar y sitúese de modo que los pies estén equilibrados y estables mientras corta.
3. Asegúrese de cortar únicamente la madera que tiene previsto cortar; no deje que la cadena de la podadora toque la tierra, otros troncos u otros objetos mientras corte.
4. Asegúrese de que la cadena de la podadora gira a máxima velocidad antes de empezar a cortar.
5. Corte con la rama cerca de la parte trasera de la espada guía y cerca de la guía de corte; presione la podadora ligeramente contra la madera y deje que el peso de la podadora dirija el corte (Figura 12).

   Importante: **Si la cadena se atora en el corte, no intente liberarla haciendo funcionar el motor. Apague la podadora, retire la batería y levante la rama mientras sostiene la podadora; de este modo debería liberarse el aprisionamiento y la podadora de altura.**

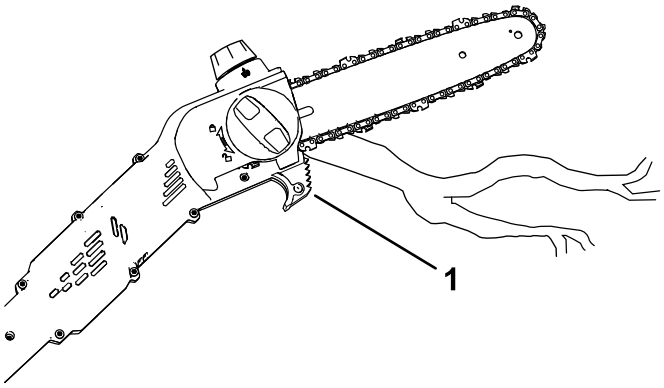

g374233

Figura 12

1. Guía de corte

---

6. Mantenga una presión constante sobre la podadora de altura, cortando en línea recta, y deje de presionar solamente cerca del final del corte.
7. Libere el gatillo en cuanto termine el corte.

Poda de un árbol

⚠ ADVERTENCIA

Cortar las ramas más altas de un árbol desde el suelo puede ponerlo en una posición inestable que podría ser peligrosa mientras manipula una podadora de altura, causando posibles lesiones personales graves o la muerte a usted o a otras personas.

Para cortar ramas de un árbol en pie, utilice las siguientes prácticas:

- **No trepe sobre las ramas con la podadora de altura.**
- **No estire demasiado los brazos o el cuerpo y corte con ambas manos en la podadora de altura.**
- **Asegúrese de que no haya nadie en la zona en la que puedan caer ramas.**

1. Sujete la podadora de altura como se muestra en la Corte con la podadora de altura (página 28).

2. Cuando corte ramas pequeñas, aplique una presión ligera contra la rama a cortar.
3. Cuando corte ramas más grandes, haga un corte de poca profundidad en la parte inferior y luego complete el corte desde la parte superior de la rama.
   A. Corte desde la parte inferior de la rama a 15 cm aproximadamente del tronco. Corte un tercio del grosor de la rama.
   B. Haga otro corte desde arriba, alejándose 5 a 10 cm más del tronco. Corte la rama hasta que caiga.
   C. Corte el muñón de la rama en el cuello de la rama (Figura 13).

   Importante: **No corte la rama más allá del cuello, a ras del tronco, ni deje un muñón grande; esto dañaría el árbol.**

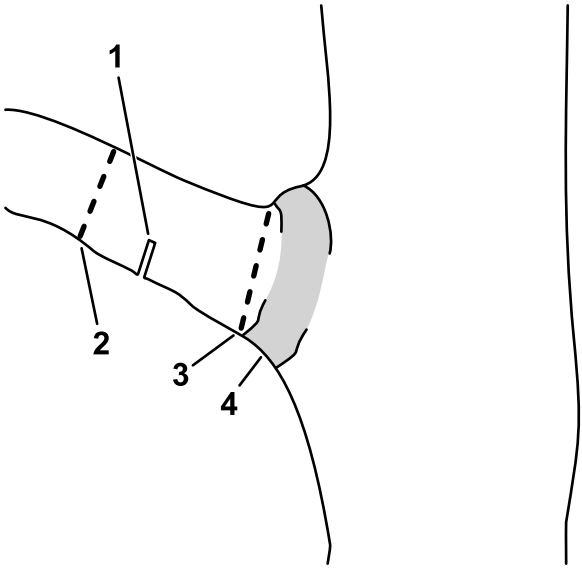

g316577

Figura 13

1. Primer corte en el lado inferior
2. Segundo corte completo
3. Corte de poda final para eliminar el muñón
4. Cuello de la rama (transición entre la rama y el tronco)

Cómo retirar la batería

1. Coloque la podadora de altura en una superficie plana.
2. Presione hacia abajo sobre el botón de cierre y retire la batería de la empuñadura.

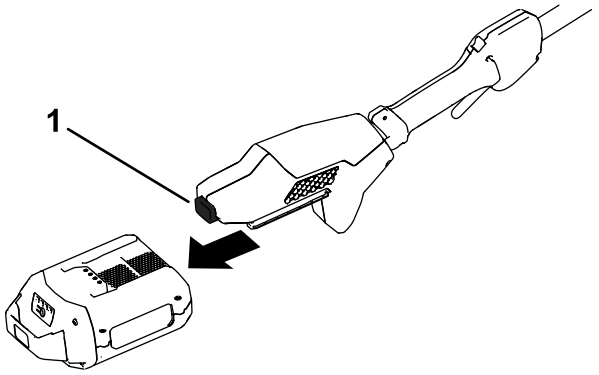

g374234

Figura 14

1. Botón de cierre

Mantenimiento

Calendario recomendado de mantenimiento

Intervalo de mantenimiento y servicio	Procedimiento de mantenimiento
Cada vez que se utilice o diariamente	• Compruebe el nivel de aceite y añada aceite para cadenas y espadas de podadora si es necesario. • Compruebe que el aceite fluye hasta la cadena. • Compruebe la tensión de la cadena y ajústela si es necesario. • Asegúrese de que la espada está recta y libre de daños • Compruebe si la cadena está afilada; póngase en contacto con un Servicio Técnico Autorizado para que afilen o sustituyan la cadena.
Después de cada ciclo de descarga de la batería	• Compruebe el nivel de aceite y añada aceite para cadenas y espadas de podadora si es necesario. • Compruebe la tensión de la cadena y ajústela si es necesario.
Cada año o antes del almacenamiento	• Realice el mantenimiento de la espada, la cadena y el piñón de arrastre. • Compruebe si la cadena está afilada; póngase en contacto con un Servicio Técnico Autorizado para que afilen o sustituyan la cadena.

Cómo comprobar el nivel de aceite y añadir aceite para cadenas

Intervalo de mantenimiento: Cada vez que se utilice o diariamente

Después de cada ciclo de descarga de la batería

Importante: **Utilice únicamente aceite para cadenas y espadas (se vende por separado).**

1. Apague la podadora de altura y retire la batería; consulte Cómo retirar la batería (página 32).
2. Observe el nivel de aceite en la mirilla. Si el aceite no llena la mirilla, añada la cantidad necesaria de aceite para cadenas (Figura 15).

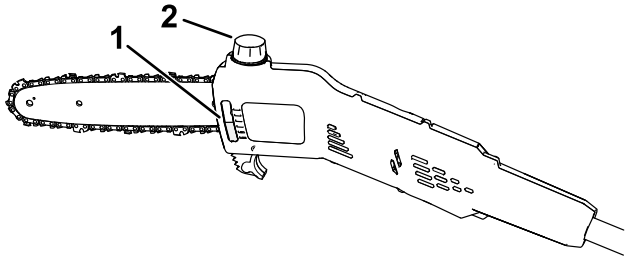

g374235

Figura 15

1. Mirilla de aceite
2. Tapón de aceite

3. Coloque la podadora de altura en una superficie plana con el tapón de aceite hacia arriba.
4. Limpie la zona alrededor del tapón de aceite (Figura 15).

   Nota: No deje que entren residuos o astillas de madera en el depósito de aceite.
5. Retire el tapón y vierta aceite de espada y cadena en la podadora de altura hasta que se llene de aceite el depósito (Figura 15).

   Importante: **No llene la podadora de altura por encima del extremo inferior del cuello de llenado.**
6. Limpie el aceite que se haya derramado y coloque de nuevo el tapón.
7. Asegúrese de que el aceite fluye hasta la cadena; consulte Comprobación del flujo de aceite de la cadena (página 35).

Comprobación del flujo de aceite de la cadena

Intervalo de mantenimiento: Cada vez que se utilice o diariamente

1. Prepare la podadora de altura para el uso; consulte Antes de usar la podadora de altura (página 25).
2. Para asegurarse de que el aceite fluye hasta la cadena, coloque la punta de la podadora de altura a unos centímetros de una superficie (por ejemplo, papel, cartón, un tocón) y arranque la podadora de altura; debe poder ver una pulverización ligera de aceite en la superficie (Figura 16).

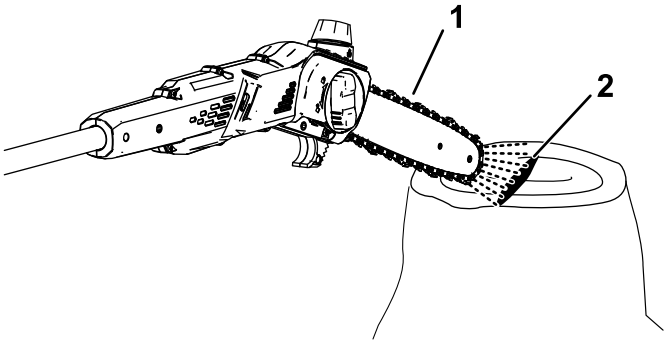

Figura 16

1. Ponga la podadora de altura en marcha a unos centímetros de una superficie.
2. Si el aceite fluye, saldrá pulverizada de la cadena y se acumulará.

---

3. Si el aceite no fluye, asegúrese de que hay aceite en el depósito y que la zona debajo de la cubierta lateral está limpia; consulte Cómo comprobar el nivel de aceite y añadir aceite para cadenas (página 34) y Mantenimiento de la espada, la cadena y el piñón de arrastre. (página 39).

Ajuste de la tensión de la cadena

Intervalo de mantenimiento: Cada vez que se utilice o diariamente

Después de cada ciclo de descarga de la batería

Asegúrese de que la cadena está correctamente tensada.

Una cadena destensada acorta la vida del piñón de arrastre y la espada, y puede hacer que la cadena se desprenda.

Si la cadena se tensa demasiado, se sobrecalientan la espada y la cadena causando un desgaste rápido, y puede quemarse el motor o romperse la cadena.

La tensión de la cadena es correcta si usted puede tirar de la cadena por la espada con la mano enguantada. La cadena debe permanecer en contacto con el borde inferior de la espada.

Compruebe también la tensión de una cadena nueva después de realizar algunos cortes; una cadena nueva suele estirarse y es necesario ajustarla después de unos cortes.

⚠ PELIGRO

Cualquier contacto con los dientes de la podadora de altura puede causar lesiones personales graves.

- **Retire la batería antes de realizar cualquier ajuste o mantenimiento de la podadora de altura.**
- **Siempre use guantes cuando realice cualquier ajuste o mantenimiento de la podadora de altura.**

1. Coloque la podadora de altura en una superficie nivelada y retire la batería; consulte Cómo retirar la batería (página 32).
2. Deje que la cadena de la podadora se enfríe.

   Importante: **No tense una cadena caliente; puede contraerse al enfriarse, dando lugar a una cadena demasiado tensada.**
3. Compruebe que la espada no está doblada o dañada; cámbiela si es necesario.
4. Gire el pomo de la cubierta de la espada en sentido antihorario para aflojar la cubierta, pero no la retire (Figura 17).

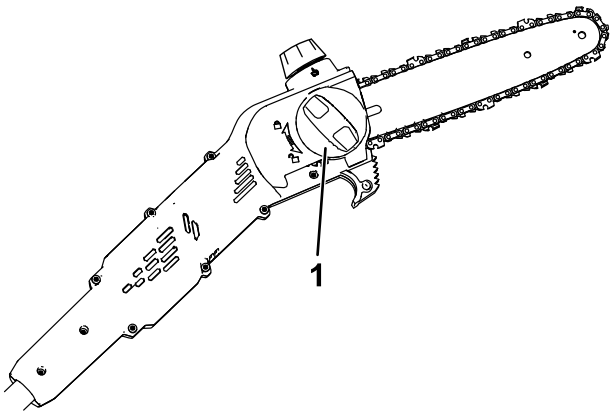

g374237

Figura 17

1. Pomo de la cubierta de la espada

5. Ajuste la tensión de la cadena con el tornillo tensor de la cadena (Figura 18) y, a continuación, fije la cubierta lateral a la podadora de altura girando el pomo de la cubierta de la espada en sentido horario antes de comprobar la tensión (Figura 17).
   - **Para apretar la cadena,** gire el tornillo tensor de la cadena en sentido horario.
   - **Para aflojar la cadena,** gire el tornillo tensor de la cadena en sentido antihorario.

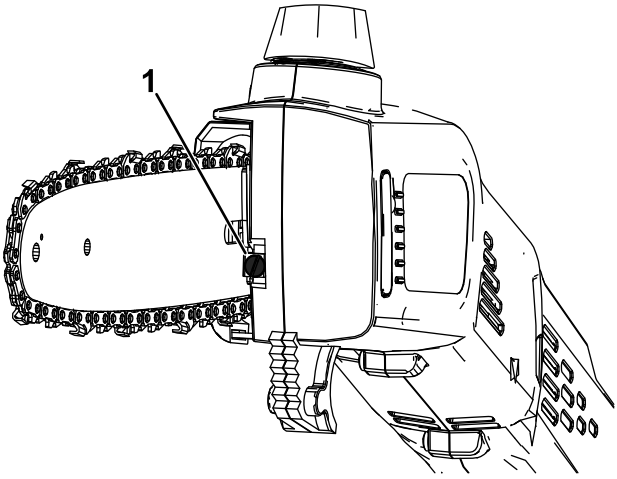

g374238

Figura 18

1. Tornillo tensor de la cadena

Ajuste la tensión de la cadena hasta que toque el borde inferior de la espada, luego tire de la cadena para alejarla del borde inferior de la espada; si la cadena está correctamente ajustada, no podrá alejarla más de 3,2 mm – 6,4 mm de la espada, y al soltarla recuperará su lugar original bajo tensión.

Nota: Mientras ajusta la tensión de la tensión de la cadena, levante la punta de la espada guía con una mano protegida con un guante, para asegurarse de que la espada guía no cae y no afecta a la tensión de la cadena.

6. Coloque la cadena alrededor de la espada con la mano enguantada. Una cadena correctamente tensada debe desplazarse libremente y permanecer en contacto con el borde inferior de la espada.
7. Si la cadena no está tensada correctamente, repita los pasos 4 a 7.

Mantenimiento de la espada, la cadena y el piñón de arrastre.

Cada año o antes del almacenamiento

⚠ PELIGRO

Cualquier contacto con los dientes de la podadora de altura puede causar lesiones personales graves.

- **Retire la batería antes de realizar cualquier ajuste o mantenimiento de la podadora de altura.**
- **Siempre use guantes cuando realice cualquier ajuste o mantenimiento de la podadora de altura.**

1. Coloque la podadora de altura en una superficie plana y retire la batería; consulte Cómo retirar la batería (página 32).
2. Retire la cubierta lateral: gire el pomo de la cubierta de la espada en sentido antihorario hasta que se retire el pomo y, a continuación, retire la cubierta lateral (Figura 19)

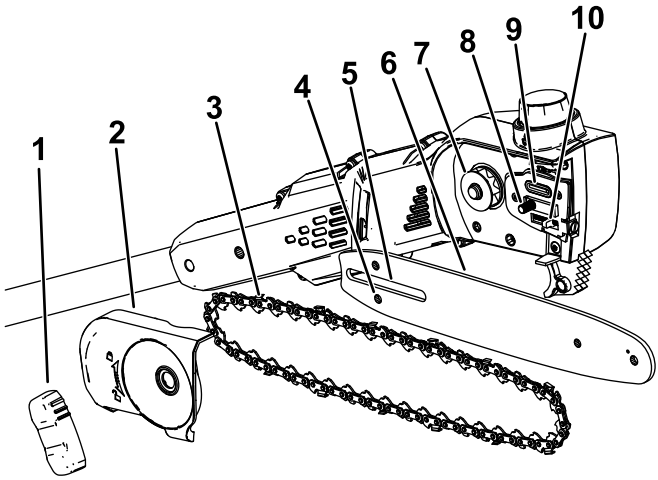

g374226

Figura 19

1. Pomo de la cubierta de la espada
2. Cubierta lateral
3. Cadena
4. Ranura de espárrago de ajuste de la cadena
5. Ranura de espada guía
6. Espada guía
7. Piñón de arrastre
8. Espárrago de espada guía
9. Salida de aceite
10. Espárrago de ajuste de la cadena

3. Afloje la cadena girando el tornillo de apriete de la cadena en sentido antihorario (Figura 18).
4. Separe la cadena de la espada y apártalas.
5. Limpie cualquier suciedad de debajo de la cubierta lateral.
6. Inspeccione el piñón de arrastre y, si está muy desgastado o dañado, sustitúyalo; póngase en contacto con su Servicio Técnico Autorizado.
7. Compruebe que la salida de aceite (Figura 19) está libre de residuos; limpie la zona si es necesario.
8. Limpie la espada y la cadena; use un alambre o un pequeño destornillador de cabeza plana para eliminar la suciedad y los residuos de la ranura del borde de la espada, empezando en el piñón del extremo delantero y trabajando hacia atrás.

   Asegúrese de que el canal de aceite de la espada que está alineado con la salida de aceite de la podadora de altura está limpio para que el aceite pueda fluir libremente a la cadena (Figura 20).



g315856

Figura 20

Secciones internas de la espada ilustradas

1. Asegúrese de que este canal que se comunica con la salida de aceite está limpio.
2. Asegúrese de que el piñón de la espada está limpio y que gira libremente.

9. Inspeccione la espada y la cadena; si la espada está doblada, las ranuras están dañadas, o el piñón del extremo delantero no gira libremente, cambie la espada; si la cadena está excesivamente desgastada o dañada, cámbiela.
10. Instale la espada y la cadena; consulte Instalación de la espada y la cadena (página 41).
11. Asegúrese de que el aceite fluye hasta la cadena; consulte Comprobación del flujo de aceite de la cadena (página 35).

Instalación de la espada y la cadena

⚠ PELIGRO

Cualquier contacto con los dientes de la podadora de altura puede causar lesiones personales graves.

- **Retire la batería antes de realizar cualquier ajuste o mantenimiento de la podadora de altura.**
- **Siempre use guantes cuando realice cualquier ajuste o mantenimiento de la podadora de altura.**

1. Si está instalada la cubierta lateral en la máquina, retírela; consulte Mantenimiento de la espada, la cadena y el piñón de arrastre. (página 39).
2. Coloque la cadena alrededor del piñón en el extremo delantero de la espada guía, **con el filo de corte de los dientes de la cadena del tramo superior de la espada orientado hacia adelante** como se muestra en el diagrama de la cubierta lateral de la podadora de altura.
3. Vaya colocando la cadena alrededor de la espada guía, alineando los dientes de la cadena en la ranura de la espada guía.

   Nota: Si la cadena es nueva, invierta la espada para evitar un desgaste desigual.
4. Coloque el bucle abierto de la cadena (separado de la espada) alrededor del piñón de arrastre de la podadora de altura e instale la espada guía con la cadena en la podadora de altura.

   Importante: **Asegúrese de que el espárrago de ajuste de la cadena está insertado en la ranura del espárrago de ajuste en la espada guía (Figura 19). Puede que tenga que girar el tornillo tensor de la cadena para ajustar el espárrago en la ranura de la espada guía.**
5. Instale la cubierta lateral, pero no apriete del todo el pomo de la cubierta lateral.
6. Ajuste la tensión de la cadena; consulte Ajuste de la tensión de la cadena (página 36).

Cómo afilar la cadena

Cada año o antes del almacenamiento

Una cadena afilada asegura un mejor rendimiento de corte y una vida más larga de la batería.

Es necesario afilar o sustituir la cadena si hay que forzarla para que penetre en la madera, o si produce serrín en lugar de virutas de madera.

Póngase en contacto con un Servicio Técnico Autorizado para que afilen o sustituyan la cadena.

Mantenimiento

Si la podadora de altura necesita mantenimiento, lleve la herramienta a un Servicio Técnico Autorizado.

Almacenamiento

Importante: **Almacene la máquina, la batería y el cargador solo a temperaturas que estén dentro del intervalo apropiado; consulte** **Especificaciones (página 23)****.**

Importante: **Si va a almacenar la batería hasta la temporada siguiente, cárguela hasta que 1 o 2 de los indicadores LED de la batería cambien a verde. No almacene la batería completamente cargada ni completamente descargada. Antes de volver a usar la máquina, cargue la batería hasta que se vuelva verde el indicador izquierdo del cargador, o hasta que los 4 indicadores LED de la batería se vuelvan verdes.**

- Desconecte la máquina del suministro de energía (es decir, retire la batería) y compruebe si hay daños después del uso.
- Limpie cualquier material extraño del producto.
- No almacene la máquina con la batería instalada.
- Almacene la máquina, la batería y el cargador de la batería en un lugar bien ventilado que no sea accesible para los niños.
- Mantenga la máquina, la batería y el cargador de la batería alejados de agentes corrosivos como productos fitosanitarios de jardín o sal para deshielo.
- Para reducir el riesgo de lesiones personales graves, no almacene la batería en el exterior o en un vehículo.
- Guarde la máquina, la batería y el cargador en un lugar cerrado, limpio y seco.

Preparación de la batería para el reciclado

Importante: **Al retirarla, cubra los terminales de la batería con cinta adhesiva de servicio pesado. No intente destruir o desmontar la batería ni intente retirar cualquiera de los componentes de la misma.**



Póngase en contacto con las autoridades municipales o con el Servicio Técnico Autorizado o el distribuidor si desea obtener más información sobre cómo reciclar la batería de forma responsable.

	Las baterías de iones de litio que incluyen el sello Call2Recycle se pueden reciclar a través de cualquier minorista que participe en el programa Call2Recycle o en un centro de reciclaje de baterías de dicho programa (solo en EE. UU. y Canadá). Para localizar al minorista o a la instalación participante más cercana, llame al 1-800-822-8837, o bien visite www.call2recycle.org.
	Las baterías de iones de litio que incluyan el sello de batería de alta energía o High Energy Battery (HEB) mostrado aquí, así como cualquier batería Flex-Force 60 V de 6,0 Ah o más, se pueden reciclar en cualquier distribuidor o vendedor minorista participante en el programa Call2Recycle HEB. Para localizar al distribuidor o vendedor minorista participante más cercano a su ubicación, visite www.hebattery.org.

Si no puede localizar a un vendedor o a un centro participante cercano, o bien si tiene preguntas sobre a qué programa de reciclaje puede acogerse su batería, visite el sitio de asistencia al cliente que aparece en el manual del usuario de su herramienta/equipo para obtener más información sobre cómo reciclar la batería de forma responsable.

Si se encuentra fuera de EE.UU. y Canadá, póngase en contacto con su distribuidor o con el Servicio Técnico Autorizado para obtener más información sobre cómo reciclar las baterías de forma responsable.

Solución de problemas

Realice solo los pasos descritos en estas instrucciones. Cualquier otro trabajo de inspección, mantenimiento o reparación debe ser realizado por un Servicio Técnico Autorizado o por un especialista autorizado si no puede solucionar el problema usted mismo.

Retire siempre la batería de la herramienta al localizar averías, inspeccionar, mantener o limpiar la herramienta.

Problema	Posible causa	Acción correctora
La podadora de altura no funciona, o funciona de forma intermitente.	1. La batería tiene poca carga.	1. Cargue la batería.
	2. La batería no está completamente asentada.	2. Asegúrese de que la batería se ha introducido por completo en el alojamiento.
	3. La batería está por encima o por debajo del intervalo de temperatura adecuado.	3. Traslade la batería a un lugar seco cuya temperatura sea de entre 5 °C y 40 °C.
	4. La batería ha superado los límites máximos de amperaje.	4. Suelte el gatillo y luego presione el interruptor del gatillo.
	5. Hay humedad en los cables de la batería.	5. Deje que la batería se seque o séquela con un paño.
	6. Hay suciedad debajo de la cubierta.	6. Retire la cubierta y elimine la suciedad.
La podadora de altura funciona, pero la cadena no gira.	1. La cadena no está correctamente asentada en el piñón de arrastre.	1. Instale la cadena y asegúrese de que los eslabones están correctamente asentados en el piñón de arrastre.
	2. Hay suciedad debajo de la cubierta.	2. Retire la cubierta y elimine la suciedad.

Problema	Posible causa	Acción correctora
La podadora de altura no corta bien.	1. La cadena no está tensada correctamente. 2. La cadena está desafilada o dañada. 3. La espada está doblada o las ranuras están dañadas. 4. La cadena está instalada al revés. 5. La cadena no se lubrica correctamente.	1. Ajuste la cadena con la tensión correcta. 2. Cambie la cadena. 3. Cambie la espada 4. Instale la cadena correctamente. 5. Compruebe el nivel de aceite y asegúrese de que el aceite fluye hasta la cadena.
El aceite de la cadena no lubrica correctamente.	1. El nivel del aceite es bajo. 2. La salida de aceite está obstruida. 3. Hay suciedad debajo de la cubierta. 4. El canal de aceite o la ranura de la espada está obstruida.	1. Compruebe el nivel de aceite. 2. Limpie la suciedad de la salida del aceite. 3. Retire la cubierta y elimine la suciedad. 4. Limpie la suciedad que haya en la espada.

Notas:

Notas:



Count on it.