Form No. 3480-272 Rev A

TORO

Count on it.

Manuel de l'utilisateur

Élagueuse sur perche Flex-Force Power System® de 60 V

N° de modèle 51847T—N° de série 326000000 et suivants

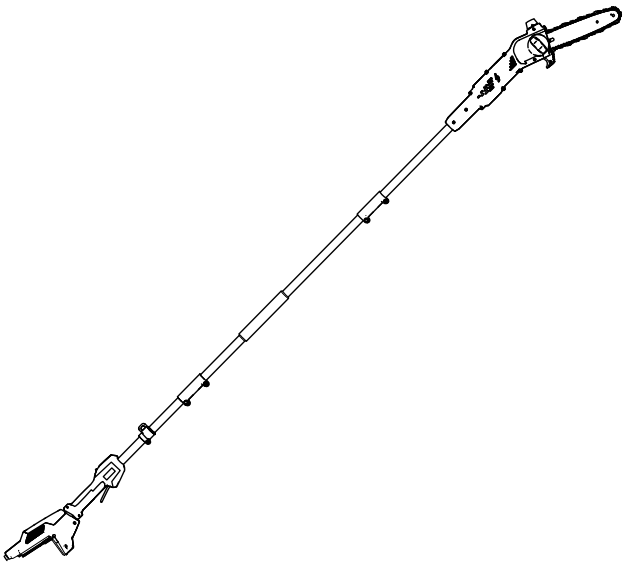

Enregistrez votre produit à www.Toro.com.
Traduction du texte d'origine (FR)

3480-272



Si vous avez besoin d'aide, visionnez les vidéos d'instruction sur www.Toro.com/support ou contactez votre concessionnaire-réparateur agréé avant de renvoyer ce produit.

Ce produit est conforme à toutes les directives européennes pertinentes. Pour plus de renseignements, reportez-vous à la Déclaration de conformité spécifique du produit fournie séparément.

Introduction

Cette élagueuse sur perche est conçue pour tailler les petites branches et branchages mesurant jusqu'à 15 cm de diamètre. Elle ne doit être utilisée que par des personnes adultes. Elle est conçue pour fonctionner avec des batteries lithium-ion Flex-Force™ de 60 V. Ces batteries sont conçues pour être chargées uniquement avec des chargeurs de batteries lithium-ion Flex-Force de 60 V. L'utilisation de ces produits à d'autres fins que celle prévue peut être dangereuse pour vous-même et toute personne à proximité.

Important: **Si vous utilisez cette machine avec une batterie de 4 Ah ou plus, vous devez installer la sangle à fixation rapide incluse pour assurer un soutien et un équilibre corrects.**

N'utilisez pas d'autres types sangles ou plusieurs sangles à la fois.

Le modèle 51847T ne comprend pas de batterie ni de chargeur.

Lisez attentivement cette notice pour apprendre comment utiliser et entretenir correctement votre produit, et éviter ainsi de l'endommager ou de vous blesser. Vous êtes responsable de l'utilisation sûre et correcte du produit.

Pour plus d'informations, y compris des conseils de sécurité, des documents de formation, des renseignements concernant un accessoire, pour obtenir l'adresse d'un concessionnaire ou pour enregistrer votre produit, rendez-vous sur www.Toro.com.

© 2026—The Toro® Company
8111 Lyndale Avenue South
Bloomington, MN 55420

Enregistrez votre produit à www.Toro.com.

CE UK CA

Traduction du texte d'origine (FR)
Imprimé en Chine
Tous droits réservés

* 3 4 8 0 - 2 7 2 *

Pour obtenir des prestations de service, des pièces d'origine Toro ou des renseignements complémentaires, munissez-vous des numéros de modèle et de série du produit et contactez un concessionnaire-réparateur agréé ou le service client Toro. La Figure 1 indique l'emplacement des numéros de modèle et de série du produit. Inscrivez les numéros dans l'espace réservé à cet effet.

Important: **Avec votre appareil mobile, vous pouvez scanner le QR code (selon l'équipement) sur la plaque du numéro de série pour accéder aux renseignements sur la garantie, les pièces et autres informations concernant le produit.**

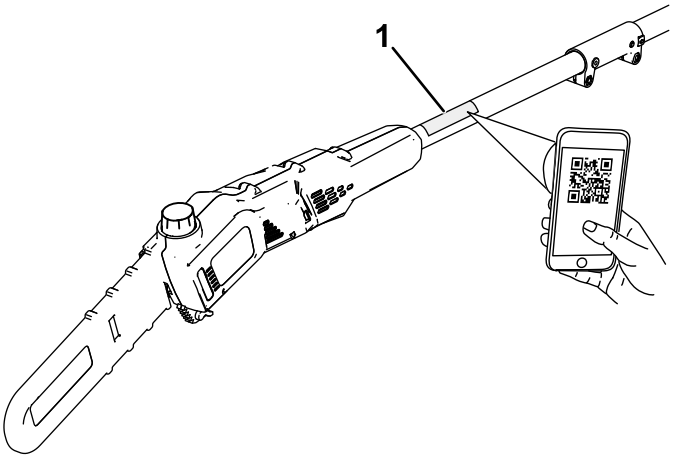

g425378

Figure 1

1. Emplacement des numéros de modèle et de série.

N° de modèle _____

N° de série _____

Symbole de sécurité

Le symbole de sécurité (Figure 2) utilisé dans ce manuel et sur la machine identifie d'importants messages de sécurité dont vous devez tenir compte pour éviter des accidents.



g000502

Figure 2
Symbole de sécurité

Le symbole de sécurité apparaît au-dessus de toute information signalant des actions ou des situations dangereuses. Il est suivi de la mention **DANGER**, **ATTENTION** ou **PRUDENCE**.

DANGER signale un danger immédiat qui, s'il n'est pas évité, **entraînera obligatoirement** des blessures graves ou mortelles.

ATTENTION signale un danger potentiel qui, s'il n'est pas évité, **risque d'entraîner** des blessures graves ou mortelles.

PRUDENCE signale un danger potentiel qui, s'il n'est pas évité, **peut éventuellement entraîner** des blessures légères ou modérées.

Ce manuel utilise également deux autres termes pour faire passer des informations essentielles. **Important** pour attirer l'attention sur des informations d'ordre mécanique spécifiques et **Remarque** pour souligner des informations d'ordre général méritant une attention particulière.

Sécurité

⚠ ATTENTION

Prenez connaissance de toutes les consignes de sécurité, instructions, illustrations et spécifications qui accompagnent cet outil électrique.

Le non respect de toutes les instructions énoncées ci-après peut entraîner des chocs électriques, un incendie et/ou des blessures graves.

Conservez toutes les mises en garde et instructions à titre de référence.

Le terme « outil électrique » utilisé dans toutes les mises en garde renvoie à tout outil électrique branché sur le secteur (câblé) ou alimenté par batterie (sans fil).

IMPORTANTES CONSIGNES DE SÉCURITÉ

I. Sécurité sur la zone de travail

1. **La zone de travail doit être propre et bien éclairée.** *Les endroits sombres et encombrés sont propices aux accidents.*
2. **N'utilisez jamais d'outils électriques dans des atmosphères explosives, en présence de liquides, gaz ou poussière inflammables par exemple.** *Les outils électriques produisent des étincelles qui peuvent enflammer la poussière ou les vapeurs/émanations.*
3. **Tenez enfants et adultes à distance pendant l'utilisation d'un outil électrique.** *Les distractions peuvent entraîner la perte de contrôle de l'outil.*

II. Consignes de sécurité électrique

1. **Les fiches des outils électriques doivent correspondre au type de prise. Ne modifiez jamais la fiche électrique. N'utilisez pas d'adaptateurs avec des outils électriques reliés à la terre.** *Les fiches et prises correspondantes non modifiées réduisent le risque de choc électrique.*
2. **Évitez tout contact du corps avec des surfaces reliées à la terre/masse, par exemple tuyaux, radiateurs, cuisinières et**

réfrigérateurs. *Le risque de choc électrique augmente si votre corps est relié à la terre.*

3. **N'exposez pas les outils électriques à la pluie ou à l'humidité.** *L'infiltration d'eau dans un outil électrique augmente le risque de choc électrique.*

4. **Ne maltraitez pas le cordon d'alimentation. Ne vous servez jamais du cordon pour transporter, tirer ou débrancher l'outil électrique. Tenez le cordon à distance des surfaces chaudes, de l'huile, des arêtes vives ou des pièces mobiles.** *Les cordons endommagés ou emmêlés augmentent le risque de choc électrique.*

5. **Si vous utilisez un outil électrique à l'extérieur, utilisez une rallonge adaptée à l'usage extérieur.** *L'utilisation d'une rallonge prévue pour l'usage extérieur réduit le risque de choc électrique.*

6. **Si l'utilisation d'un outil électrique dans un endroit humide ne peut être évitée, utilisez une alimentation protégée par un disjoncteur différentiel (RCD).** *L'utilisation d'un disjoncteur différentiel réduit le risque de choc électrique.*

III. Sécurité personnelle

1. **Restez alerte, concentrez-vous sur votre tâche et faites preuve de bon sens lorsque vous utilisez un outil électrique. N'utilisez pas un outil électrique si vous êtes fatigué(e) ou sous l'emprise de l'alcool, de drogues ou de médicaments.** *Un seul moment d'inattention pendant l'utilisation peut entraîner de graves blessures.*

2. **Portez un équipement de protection individuelle. Portez toujours une protection oculaire.** *Les équipements de protection comme les masques antipoussière, les chaussures de sécurité à semelle antidérapante, les casques et les protections antibruit utilisés de manière pertinente réduisent les risques de blessures.*

3. **Évitez tout démarrage accidentel. Assurez-vous que l'interrupteur Marche/Arrêt est en position ARRÊT avant de connecter l'outil à une source d'alimentation et/ou à la batterie, de le prendre en main ou de le transporter.** *Des accidents peuvent se produire si vous transportez un outil électrique en gardant le doigt sur l'interrupteur d'alimentation ou si vous le mettez sous tension sans avoir placé l'interrupteur en position arrêt.*

4. **Retirez toute clé de réglage ou autre avant de mettre l'outil en marche.** *Une clé oubliée sur une pièce rotative de l'outil électrique risque de vous blesser.*

5. **Ne vous penchez pas trop en avant lorsque vous travaillez. Tenez-vous toujours bien d'aplomb et maintenez votre équilibre.** *Vous pourrez ainsi garder le contrôle de l'outil en cas d'événement inattendu.*

6. **Portez des vêtements adéquats. Ne portez pas de vêtements amples ni de bijoux pendants. N'approchez pas les cheveux ni les vêtements des pièces en mouvement.** *Les vêtements amples, les bijoux pendants ou les cheveux longs peuvent se prendre dans les pièces mobiles.*

7. **Si des dispositifs sont fournis pour le raccordement d'équipements de dépoussiérage et de ramassage, assurez-vous qu'ils sont branchés et utilisés correctement.**

L'utilisation d'un dispositif de récupération des poussières peut réduire les risques associés aux poussières.

8. **Même si vous avez l'habitude d'utiliser les outils, ne relâchez pas votre attention et n'ignorez pas les principes de sécurité des outils.** *Une imprudence peut causer des blessures graves en une fraction de seconde.*

IV. Utilisation et entretien des outils électriques

1. **Ne faites pas forcer l'outil électrique. Utilisez l'outil électrique correct pour la tâche à accomplir.** *L'outil électrique correct donnera de meilleurs résultats et sera plus sûr s'il est utilisé dans les limites prévues.*

2. **Ne vous servez pas de l'outil électrique si l'interrupteur d'alimentation ne permet pas de le mettre en marche et de l'arrêter correctement.** *Un outil électrique qui ne peut pas être commandé par l'interrupteur d'alimentation est dangereux et doit être réparé.*

3. **Débranchez l'outil de la source d'alimentation et/ou enlevez la batterie de l'outil, si elle est amovible, avant d'effectuer des réglages, de changer d'accessoire ou de ranger l'outil.** *Ces mesures de sécurité préventives réduisent le risque de démarrage accidentel de l'outil.*

4. **Rangez les outils électriques non utilisés hors de la portée des enfants et ne confiez leur utilisation qu'à des personnes connaissant leur maniement et ayant lu ces instructions.** *Les outils électriques sont dangereux s'ils sont mis entre les mains d'utilisateurs novices.*

5. **Effectuez l'entretien des outils et des accessoires. Vérifiez qu'aucune pièce n'est désalignée, grippée, cassée ou présente tout autre défaut susceptible d'affecter le bon fonctionnement de l'outil électrique. S'il est endommagé, faites réparer l'outil électrique avant de l'utiliser.** *De nombreux accidents sont causés par des outils électriques en mauvais état.*

6. **Gardez les outils de coupe propres et bien affûtés.** *Des outils de coupe entretenus correctement et bien affûtés sont moins susceptibles de coincer et sont plus faciles à contrôler.*

7. **Utilisez l'outil électrique, les accessoires, les outils rapportés, etc., en conformité avec ces instructions, en tenant compte des conditions de travail et de la tâche à réaliser.** *L'utilisation de l'outil électrique pour des opérations autres que celles prévues peut engendrer une situation dangereuse.*

8. **Gardez les poignées et surfaces de préhension sèches, propres et exemptes d'huile et de graisse.** *Les poignées et les surfaces de préhension glissantes ne permettent pas de manipuler et de contrôler l'outil en toute sécurité dans des situations imprévues.*

V. Utilisation et entretien des outils à batterie

1. **Ne les rechargez qu'avec le chargeur spécifié par le fabricant.** *Un chargeur convenant à un type de batterie spécifique peut créer un risque d'incendie s'il est utilisé avec une autre batterie.*
2. **Utilisez les outils électriques uniquement avec les batteries spécifiquement prévues.** *L'utilisation d'autres batteries peut créer un risque de blessure et d'incendie.*
3. **Lorsque la batterie ne sert pas, rangez-la à distance d'objets métalliques tels que trombones, pièces de monnaie, clés, clous, vis ou autres petits objets métalliques qui pourraient relier les bornes entre elles.** *Un court-circuit aux bornes de la batterie peut causer des brûlures ou un incendie.*
4. **Une utilisation abusive peut causer la projection de liquide hors de la batterie ; évitez tout contact. En cas de contact accidentel, rincez à l'eau. En cas de contact du liquide avec les yeux, consultez en plus un médecin.** *Le liquide éjecté de la batterie peut causer des irritations ou des brûlures.*
5. **N'utilisez pas une batterie ou un outil qui est endommagé(e) ou modifié(e).** *Les batteries endommagées ou modifiées peuvent avoir un comportement imprévisible et causer un incendie, une explosion ou des blessures.*
6. **N'exposez pas la batterie ou l'outil au feu ou à une température excessive.** *L'exposition au feu ou à une température supérieure à 130 °C peut provoquer une explosion.*
7. **Respectez toutes les instructions de charge et ne chargez pas la batterie ou l'outil en dehors de la plage de température spécifiée dans les instructions.** *Une charge incorrecte ou à des températures en dehors de la plage spécifiée peut endommager la batterie et augmenter le risque d'incendie.*

VI. Entretien

1. **Confiez l'entretien de votre outil électrique à un réparateur qualifié utilisant exclusivement des pièces de rechange identiques.** *La sécurité de votre outil électrique sera ainsi maintenue.*
2. **Ne réparez jamais des batteries qui sont endommagées.** *L'entretien des batteries ne doit être effectué que par le fabricant ou des prestataires de services autorisés.*

VII. Consignes de sécurité pour l'élagueuse sur perche

1. **N'approchez aucune partie du corps de la chaîne quand le sécateur sur perche est en marche. Avant de démarrer le sécateur sur perche, vérifiez que la chaîne ne touche rien.** *En effet, il suffit d'un seul moment d'inattention pendant l'utilisation du sécateur sur perche pour que la chaîne happe les vêtements ou une partie du corps.*
2. **Tenez toujours le sécateur sur perche des deux mains pendant l'utilisation.** *Tenez le sécateur sur perche des deux mains pour éviter d'en perdre le contrôle.*
3. **Pour réduire le risque d'électrocution, n'utilisez jamais le sécateur sur perche à proximité de lignes électriques.** *Si vous touchez des lignes électriques ou si vous travaillez à proximité, vous pouvez subir de graves blessures ou un choc électrique pouvant entraîner la mort.*
4. **Tenez le sécateur sur perche uniquement par les surfaces de maintien isolées, car la chaîne peut toucher des câbles invisibles.** *Si la chaîne entre en contact avec un câble « sous tension », les pièces métalliques exposées du sécateur sur perche peuvent également être mises « sous tension » et causer un choc électrique pour l'utilisateur.*
5. **Portez une protection oculaire et des protège-oreilles. L'utilisation d'autres équipements de protection pour les mains et de chaussures antidérapantes est recommandée.** *Un équipement de protection adéquat réduira le risque de blessure.*
6. **Protégez-vous toujours la tête quand vous utilisez le sécateur sur perche en hauteur.** *La chute de débris peut entraîner de graves blessures.*
7. **Tenez-vous toujours bien d'aplomb sur une surface stable, ferme et de niveau quand vous utilisez le sécateur sur perche.** *Les surfaces glissantes ou instables peuvent vous faire perdre l'équilibre ou le contrôle de la machine.*
8. **N'utilisez pas de sécateur sur perche lorsque vous trouvez dans un arbre, sur une échelle, sur un toit ou sur un support instable.** *Si vous utilisez un sécateur sur perche dans ces conditions, vous risquez de perdre l'équilibre ou le contrôle de la machine et de vous blesser.*
9. **Tenez tous les cordons et câbles d'alimentation à l'écart de la zone de coupe.** *Des cordons ou câbles d'alimentation peuvent être cachés par les arbres et risquent d'être accidentellement coupés par la chaîne.*

10. **N'utilisez pas le sécateur sur perche par mauvais temps, surtout s'il existe un risque de foudre.** *Cela réduit le risque d'être frappé par la foudre.*

11. **Lorsque vous coupez une branche soumise à une tension, méfiez-vous de l'effet de retour.** *Lorsque les fibres de bois se détendent, la branche peut venir vous heurter et/ou vous faire perdre le contrôle du sécateur sur perche.*

12. **Faites preuve d'une extrême prudence quand vous coupez des broussailles et des arbustes.** *Les matériaux très minces peuvent se coincer dans la tronçonneuse et vous fouetter par retour ou vous déséquilibrer.*

13. **Quand vous transportez le sécateur sur perche alors que la machine est éteinte, faites attention de ne pas actionner l'interrupteur d'alimentation et tenez la chaîne ou la lame de coupe éloignée de votre corps.** *Le transport correct du sécateur sur perche réduit le risque de contact accidentel avec la chaîne.*

14. **Enfilez toujours l'étui sur le guide-chaîne avant de transporter ou ranger le sécateur sur perche.** *Le maniement correct du sécateur sur perche réduit le risque de contact accidentel avec la chaîne en marche.*

15. **Avant de dégager des obstructions, de ranger ou de faire l'entretien de l'élagueuse sur perche, assurez-vous que l'interrupteur d'alimentation est à la position arrêt et que la batterie est retirée.** *La mise en marche inopinée du sécateur sur perche pendant le dégagement d'une obstruction ou l'entretien peut entraîner des blessures graves.*

16. **Ne coupez que du bois. N'utilisez pas le sécateur sur perche à d'autres fins que celle prévue. Par exemple : n'utilisez pas le sécateur sur perche pour couper du plastique, du métal, des matériaux de maçonnerie ou des matériaux de construction autres que le bois.** *L'utilisation du sécateur sur perche pour des opérations autres que celles prévues peut engendrer une situation dangereuse.*

17. **Transportez l'élagueuse sur perche après l'avoir arrêtée en la tenant à deux mains et en l'éloignant de vous. Enfilez toujours l'étui sur le guide-chaîne avant de transporter ou ranger l'élagueuse sur perche.** *Le maniement correct de l'élagueuse sur perche réduit le risque de contact accidentel avec la chaîne en marche.*

18. **Ne retirez pas le matériau coupé et ne tenez pas le matériau à couper pendant le fonctionnement de la chaîne de l'élagueuse.**

Vérifiez toujours que l'interrupteur est en position hors tension et que la batterie est débranchée avant d'enlever les obstructions. La chaîne continue de tourner après la mise hors tension de l'appareil.

19. **Suivez les instructions de graissage, de réglage de tension de la chaîne, et de remplacement du guide-chaîne et de la chaîne.** *Une chaîne mal tendue ou mal graissée peut se casser ou augmenter le risque de rebond.*

20. **Cette élagueuse sur perche n'est pas destinée à l'abattage d'arbres.** *L'utilisation de l'élagueuse pour des opérations autres que celles prévues peut engendrer de graves blessures pour l'utilisateur ou les personnes à proximité.*

21. **Pour éviter le rebond.***Un rebond peut se produire lorsque le nez ou l'extrémité avant du guide-chaîne rencontre un objet, ou lorsque le bois se referme et coince la chaîne de la tronçonneuse.*

    Le contact de l'extrémité avant peut causer une réaction inverse subite qui va propulser le guide-chaîne vers le haut et dans votre direction.

    Si la chaîne se coince au sommet du guide-chaîne, celui-ci peut être repoussé rapidement dans votre direction.

    Chacune de ces réactions peut vous faire perdre le contrôle de la tronçonneuse et causer de graves blessures. Ne vous fiez pas exclusivement aux dispositifs de sécurité intégrés à la tronçonneuse. L'utilisateur de l'élagueuse sur perche doit prendre une série de mesures pour éviter les accidents ou blessures lors de la coupe.

    Le rebond est causé par une mauvaise utilisation de l'outil et/ou des méthodes ou des conditions d'utilisation incorrectes ; ce phénomène peut être évité en prenant les précautions appropriées indiquées ci-après :

22. **Tenez fermement les poignées de l'élagueuse en les entourant avec le pouce et les doigts des deux mains, et positionnez le corps et les bras de manière à pouvoir résister aux forces de rebond.***Les forces de rebond peuvent être contrôlées par l'utilisateur s'il adopte les précautions voulues. Ne lâchez pas l'élagueuse.*

23. **Utilisez uniquement les guides et les chaînes de rechange spécifiés par le fabricant.***L'utilisation de guides et de chaînes de rechange incorrects peut causer la rupture de la chaîne et/ou faire rebondir la tronçonneuse.*

24. **Suivez les instructions du fabricant concernant l'affûtage et l'entretien de la chaîne de la tronçonneuse.** *Le fait de réduire*

la hauteur de la jauge de profondeur peut accroître le phénomène de rebond.

CONSERVEZ CES INSTRUCTIONS

Symboles des autocollants

Des autocollants de sécurité et des instructions bien visibles par l'opérateur sont placés près de tous les endroits potentiellement dangereux. Remplacez tout autocollant endommagé ou manquant.

Les tableaux suivants décrivent les symboles de sécurité et d'instructions qui figurent sur les autocollants.

Symboles des autocollants de l'élagueuse	**Explication**
	Risque de coupure/mutilation des mains
	Risque de choc électrique
	Attention
	Ne pas exposer à la pluie.
	Ne vous approchez pas des lignes électriques.
	N'autorisez personne à s'approcher.
	Ne vous approchez pas des pièces en mouvement.
	Lisez le *Manuel de l'utilisateur*.
	Portez un casque.
	Portez une protection oculaire.

	Portez des protecteurs d'oreilles.
	Porter des gants.
	Porter des chaussures robustes à semelle antidérapante

Mise en service

Installation du guide-chaîne et de la chaîne

⚠ DANGER

Tout contact avec les dents de l'élagueuse sur perche peut causer de graves blessures.

- **Retirez la batterie avant tout réglage ou entretien de l'élagueuse sur perche.**
- **Portez toujours des gants pour régler ou faire l'entretien de l'élagueuse sur perche.**

1. Placez l'élagueuse sur perche sur une surface plane et horizontale, et n'installez pas la batterie.
2. Pour retirer le couvercle latéral, tournez le bouton du couvercle du guide-chaîne dans le sens antihoraire jusqu'à ce qu'il soit possible de retirer le bouton, puis retirez le couvercle latéral (Figure 3).

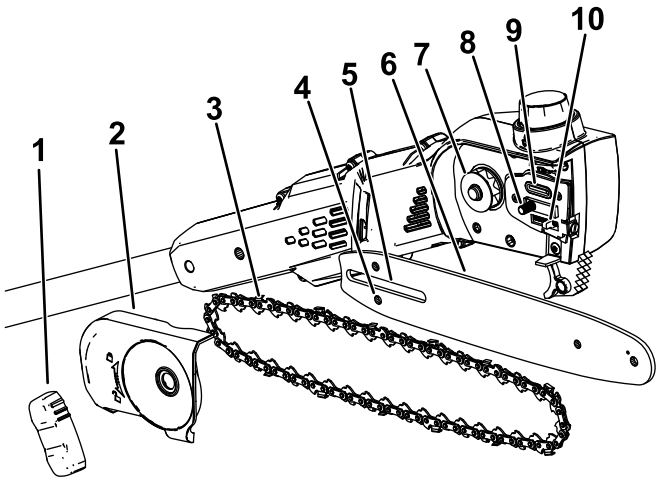

g374226

Figure 3

1. Bouton du couvercle latéral du guide-chaîne
2. Couvercle latéral
3. Chaîne
4. Fente du goujon de réglage de la chaîne
5. Fente du guide-chaîne
6. Guide-chaîne
7. Pignon d'entraînement
8. Goujon du guide-chaîne
9. Sortie d'huile
10. Goujon de réglage de la chaîne

3. Placez la chaîne autour du pignon à l'extrémité avant du guide, en dirigeant vers l'avant le bord coupant des dents au sommet du guide, comme montré sur le schéma figurant sous le couvercle latéral de l'élagueuse sur perche.
4. Continuez d'engager la chaîne autour du guide en alignant la chaîne dans la gorge du guide.
5. Placez la boucle ouverte de la chaîne (le côté qui n'est pas sur le guide) autour du pignon d'entraînement de l'élagueuse (Figure 3).

   Important: **Vérifiez que le goujon de réglage de la chaîne est bien inséré dans la fente correspondante sur le guide-chaîne (Figure 3).**

   Vous devrez éventuellement tourner la vis de réglage de tension de la chaîne pour pouvoir passer le goujon dans la fente du guide (Figure 18).
6. Reposez le couvercle latéral du guide-chaîne et son bouton, puis tournez le bouton dans le sens horaire pour serrer légèrement le couvercle latéral.

7. Réglez la tension de la chaîne ; voir Réglage de la tension de la chaîne (page 36).

Assemblage de l'élagueuse sur perche

1. Dépliez les sections de la perche (Figure 4).

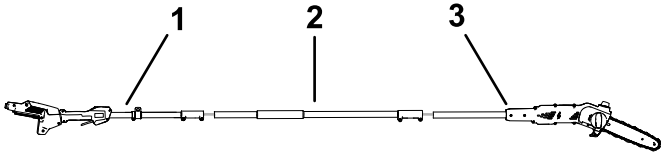

g535870

Figure 4

1. Section côté poignée de la perche
2. Section centrale de la perche
3. Section côté élagueuse de la perche

---

2. Alignez le bouton de verrouillage de la section centrale de la perche sur le trou à l'extrémité de la section côté poignée, et emboîtez les 2 sections ensemble (Figure 5).

   Remarque: Le bouton de verrouillage s'enclenche dans le trou quand les deux sections sont correctement emboîtées.

3. Utilisez la clé fournie pour fixer les 2 sections de la perche ensemble (E de Figure 5).
4. Répétez cette procédure pour relier la section côté élagueuse à la section centrale de la perche (Figure 5).

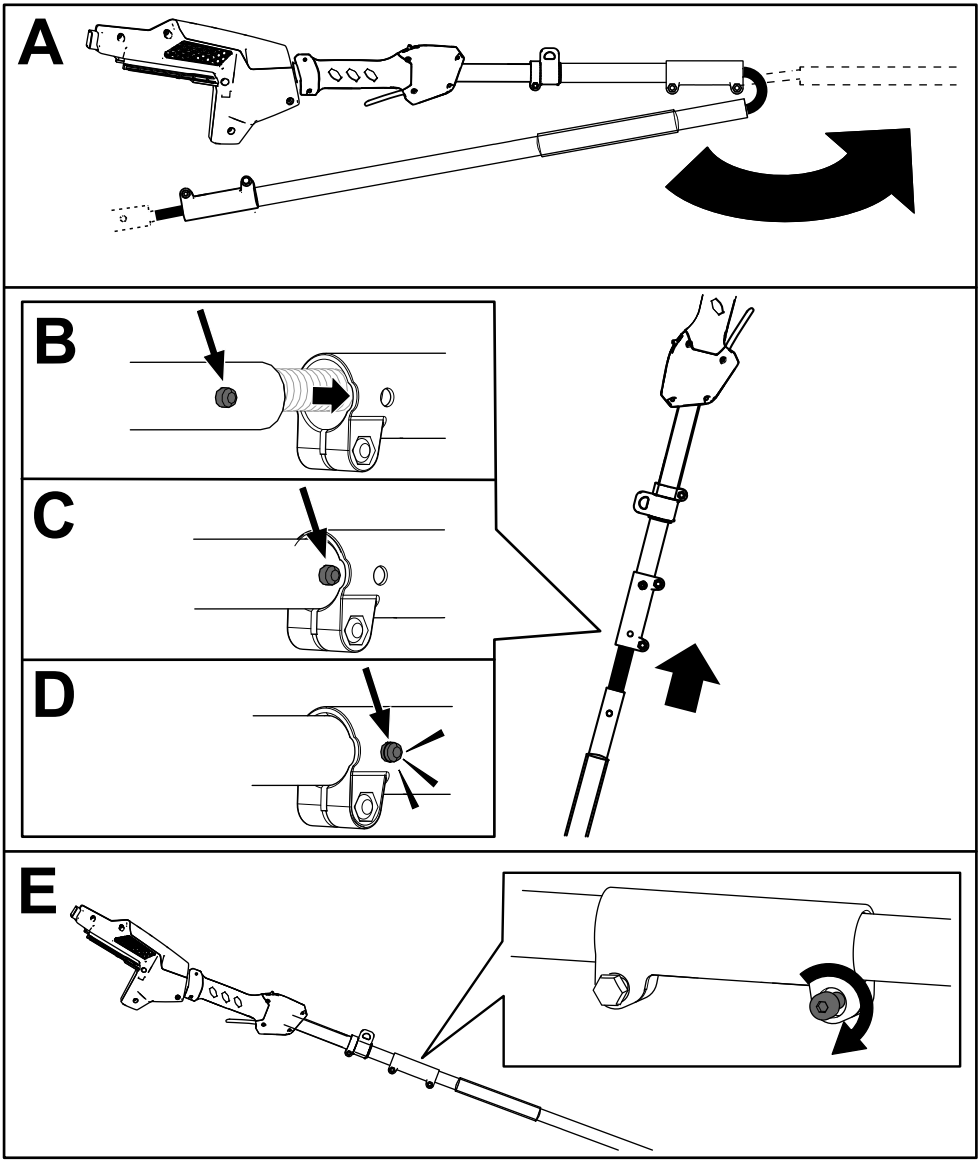

Figure 5

Ajout d'huile pour guide-chaîne et chaîne dans l'élagueuse

Important: **Utilisez uniquement de l'huile pour guide-chaîne et chaîne (vendue séparément).**

Remplissez l'élagueuse d'huile pour guide-chaîne et chaîne avant la première utilisation ; voir Contrôle du niveau d'huile et appoint d'huile pour guide-chaîne et chaîne (page 34).

Installation de la sangle

Accrochez le crochet en métal de la sangle au collier sur la section côté poignée de la perche (Figure 6).

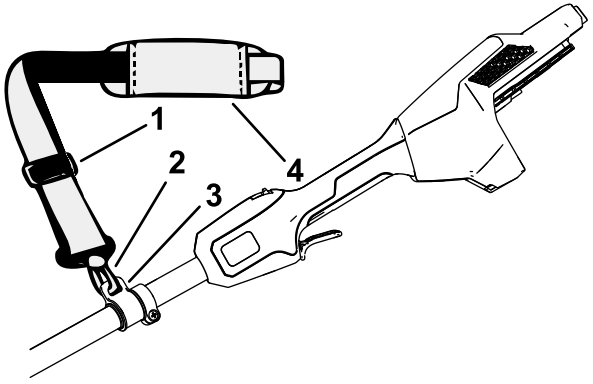

g374229

Figure 6

1. Dispositif de réglage de sangle
2. Crochet en métal
3. Collier de sangle
4. Sangle

La longueur de la sangle est réglable ; faites coulisser le dispositif de réglage vers le haut pour raccourcir la sangle ou vers le bas pour l'allonger (Figure 6).

En cas d'urgence, si vous devez retirer rapidement la sangle, détachez la boucle à fixation rapide comme suit :

1. Appuyez de chaque côté de la boucle (A de Figure 7).
2. La boucle se détache toute seule (B de Figure 7).

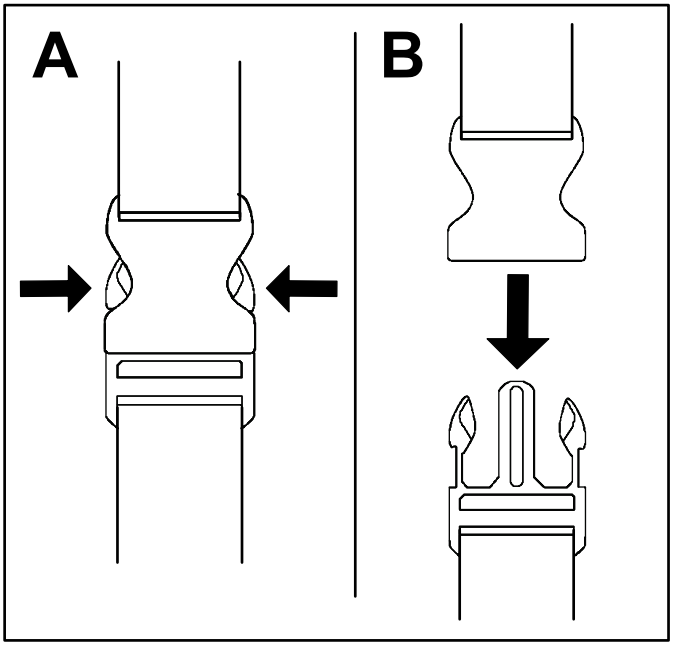

g340477

Figure 7

Vue d'ensemble du produit

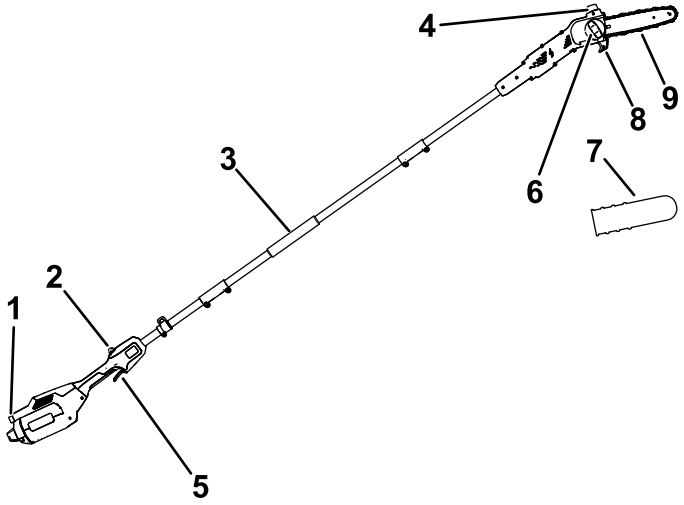

g374230

Figure 8

1. Verrou du bouton
2. Verrou de gâchette
3. Poignée avant
4. Bouchon de remplissage d'huile
5. Gâchette
6. Bouton du couvercle latéral du guide-chaîne
7. Protège-chaîne
8. Guide de coupe
9. Guide-chaîne et chaîne

Caractéristiques techniques

Modèle	51847T
Longueur du guide (avec 88619 et 88621)	25,4 cm
Jauge de chaîne (avec 88619 et 88621)	0,127 cm
Pas de chaîne (avec 88619 et 88621)	0,635 cm
Longueur de chaîne (avec 88619 et 88621)	58 maillons
Poids (sans batterie)	4,1 kg
Type de chargeur	Chargeurs de batteries lithium-ion Flex-Force de 60 V
Type de batterie	Batteries lithium-ion Flex-Force de 60 V*

Si vous utilisez cette machine avec une batterie de 4 Ah ou plus, vous devez installer la sangle à fixation rapide incluse pour assurer un soutien et un équilibre corrects.

Plages de températures adéquates

Charger/ranger la batterie entre	5 °C et 40 °C*
Utiliser la batterie entre	-30 °C et 49 °C*
Utiliser l'outil entre	0 °C et 49 °C*

*Le temps de charge sera plus long en dehors de cette plage de température.

Rangez l'outil, la batterie et le chargeur dans un lieu fermé, propre et sec.

Outils et accessoires

Une sélection d'outils et d'accessoires agréés par Toro est disponible pour augmenter et améliorer les capacités de la machine. Pour obtenir la liste de tous les accessoires et outils agréés, contactez votre concessionnaire-réparateur ou votre distributeur Toro agréé, ou rendez-vous sur www.Toro.com.

Pour garantir un rendement optimal et conserver la certification de sécurité de la machine, utilisez uniquement des pièces de rechange et accessoires d'origine Toro. Les pièces de rechange et accessoires d'autres constructeurs peuvent être dangereux.

Utilisation

Avant d'utiliser l'élagueuse sur perche

Avant d'utiliser l'élagueuse sur perche, effectuez la procédure suivante :

- Contrôlez la tension de la chaîne ; voir Réglage de la tension de la chaîne (page 36).
- Nettoyez les composants de l'élagueuse, vérifiez qu'ils ne sont pas excessivement usés ou endommagés, et remplacez-les au besoin ; voir Entretien du guide-chaîne, de la chaîne et du pignon d'entraînement (page 39).
- Vérifiez si la chaîne est émoussée ou endommagée, et aiguisez ou remplacez-la au besoin ; voir Affûtage de la chaîne (page 43).
- Contrôlez le niveau d'huile ; voir Contrôle du niveau d'huile et appoint d'huile pour guide-chaîne et chaîne (page 34).
- Vérifiez l'état, l'aspect général et le fonctionnement de l'élagueuse ; assurez-vous que les commandes bougent librement, que les évents et les poignées sont propres, et que le guide-chaîne n'est pas faussé ou endommagé.

Démarrage de l'élagueuse sur perche

1. Assurez-vous que les évents de l'élagueuse sont exempts de poussière et de débris (Figure 9).

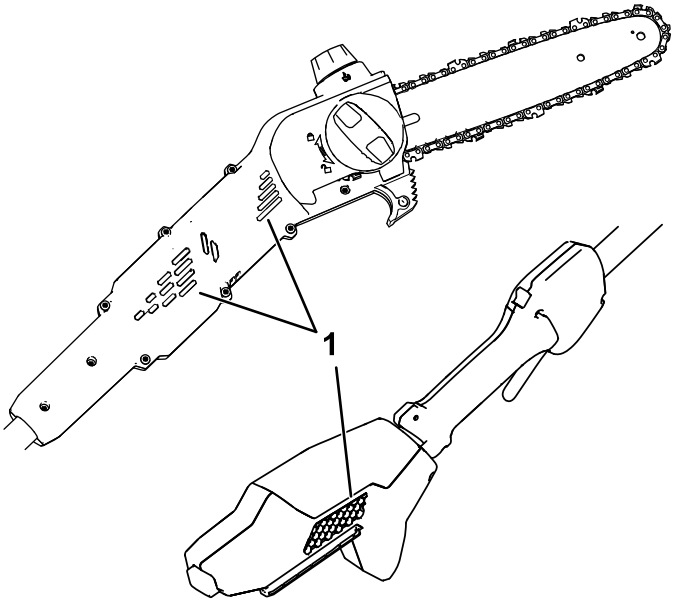

Figure 9

1. Évents

2. Placez l'élagueuse sur une surface plane.
3. Alignez le creux de la batterie sur la languette du corps du manche (Figure 10).

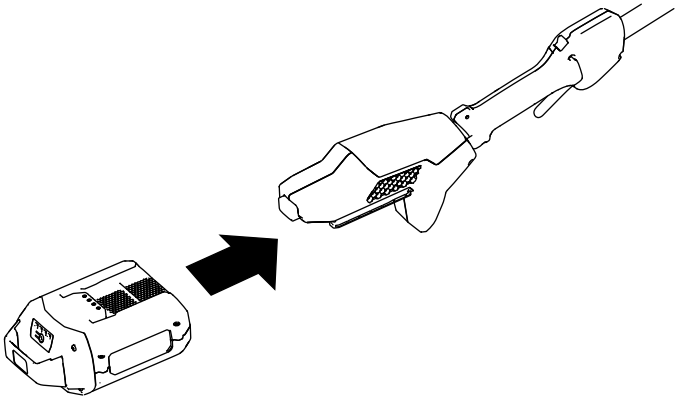

g374232

Figure 10

4. Insérez la batterie dans la poignée jusqu'à ce qu'elle s'enclenche en place.
5. Retirez l'étui du guide-chaîne.
6. Appuyez sur le verrou de la gâchette, puis sur la gâchette pour démarrer l'élagueuse.

Arrêt de l'élagueuse sur perche

Pour arrêter l'élagueuse, relâchez la gâchette.

Retirez toujours la batterie quand vous n'utilisez pas l'élagueuse ou pour la transporter dans ou hors de la zone de travail ; voir Retrait de la batterie (page 32)

Couper avec l'élagueuse sur perche

⚠ ATTENTION

L'élagueuse sur perche peut causer des blessures graves, voire mortelles si vous ne l'utilisez pas correctement.

Lisez attentivement et respectez toutes les instructions d'utilisation pour éviter de vous blesser.

⚠ ATTENTION

N'utilisez pas l'élagueuse sur perche près de lignes électriques ; elle n'est pas conçue pour offrir une protection contre les chocs électriques en cas de contact avec des lignes électriques aériennes.

Consultez la réglementation locale concernant les distances de sécurité par rapport aux lignes électriques aériennes, et assurez-vous que la position d'utilisation est sûre et sécurisée avant d'utiliser l'élagueuse sur perche.

⚠ ATTENTION

Le rebond peut vous blesser gravement ou mortellement.

Évitez de toucher la pièce de bois que vous voulez couper avec l'extrémité du guide-chaîne.

Il existe 2 types de rebond :

- Un déplacement rapide **vers le haut** de l'élagueuse, qui se produit quand l'extrémité ou le haut du guide-chaîne entre en contact avec un objet.
- Un déplacement rapide **vers l'arrière** de l'élagueuse, qui se produit quand l'extrémité ou le haut du guide-chaîne est pincé par l'objet que vous coupez.

La Figure 11 montre la partie du guide-chaîne qui ne doit pas entrer avec un contact avec un objet pour éviter un rebond.

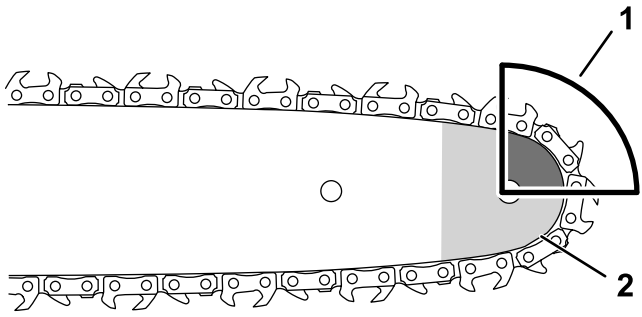

g318677

Figure 11

1. Zone de rebond (nez, haut du guide-chaîne)
2. Nez

---

1. Tenez fermement l'élagueuse des 2 mains.
2. Tenez vous sur une surface stable et de niveau, devant l'arbre que vous voulez élaguer, et calez-vous bien sur les pieds de manière à ne pas perdre l'équilibre pendant que vous coupez.
3. Assurez-vous de ne couper que la pièce de bois prévue ; la chaîne ne doit pas toucher le sol, d'autres billes ou tout autre objet pendant que vous sciez.
4. Vérifiez que la chaîne tourne à la vitesse maximale avant de commencer à couper.
5. Coupez la branche vers l'arrière du guide-chaîne, près du guide de coupe ; appuyez la chaîne légèrement contre la pièce de bois et laissez agir le poids de l'élagueuse pour couper (Figure 12).

   Important: **Si la chaîne se coince dans l'entaille, n'essayez pas de la dégager en faisant tourner le moteur. Arrêtez l'élagueuse, retirez la batterie et soulevez la branche tout en maintenant l'élagueuse ; cela devrait permettre d'ouvrir l'entaille et de libérer la chaîne.**

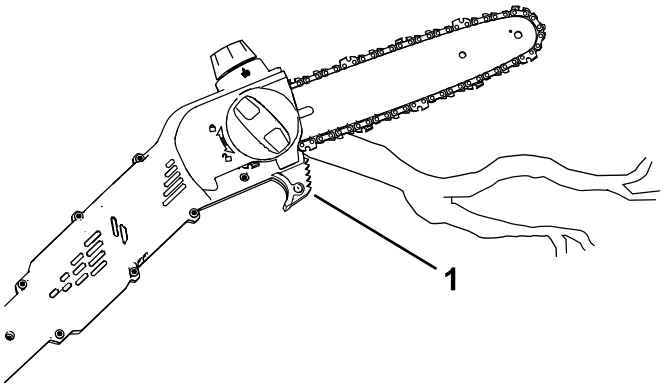

g374233

Figure 12

1. Guide de coupe

6. Maintenez une pression régulière sur l'élagueuse, et coupez en ligne droite en ne relâchant la pression que vers la fin de la coupe.
7. Relâchez la gâchette dès que la coupe est terminée.

Élagage d'un arbre

⚠ ATTENTION

L'élagage des branches hautes d'un arbre peut vous placer dans une position instable et potentiellement dangereuse pendant le maniement d'une élagueuse sur perche, ce qui peut entraîner des blessures graves ou mortelles pour vous même ou toute personne à proximité.

Lorsque vous élaguez un arbre debout, utilisez les pratiques suivantes :

- **Ne grimpez pas sur les branches en tenant une élagueuse sur perche.**
- **Ne vous penchez pas trop en avant et coupez en tenant l'élagueuse à deux mains.**
- **Veillez à éloigner toutes les personnes de la zone de chute des branches.**

1. Tenez fermement l'élagueuse comme décrit à la section Couper avec l'élagueuse sur perche (page 28).
2. Pour scier les petites branches, exercez une légère pression dessus.

3. Pour les branches de plus gros diamètre, pratiquez une entaille peu profonde puis terminez la coupe par le dessus de la branche.

   A. Coupez par le dessous de la branche à 15 cm environ du tronc. Coupez un tiers de l'épaisseur de la branche.

   B. Coupez de 5 à 10 cm plus loin et sur le dessus de la branche. Sciez la branche jusqu'à ce qu'elle tombe.

   C. Coupez le chicot au niveau du collet de la branche (Figure 13).

      Important: **Ne coupez pas la branche au-delà du collet, au ras du tronc, ou ne laissez pas un chicot trop important ; cela endommage l'arbre.**

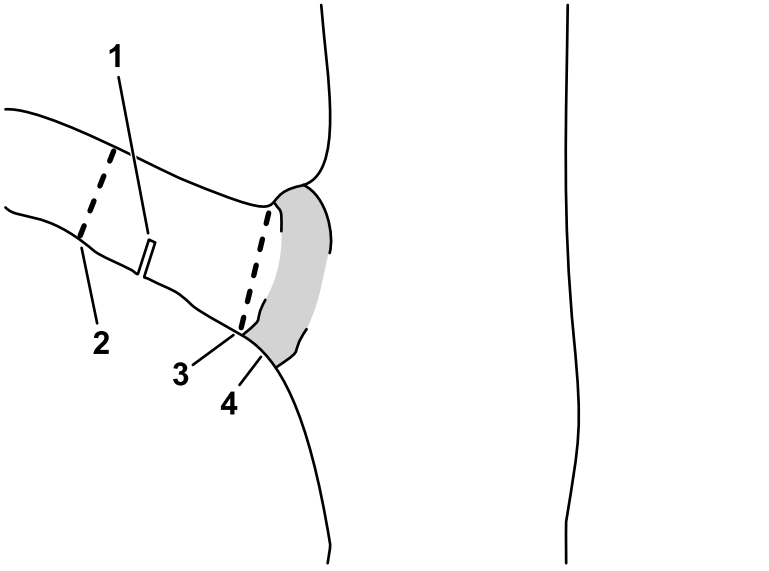

Figure 13

1. Première incision sous la branche
2. Deuxième coupe complète
3. Coupe finale de suppression du chicot
4. Collet (point de transition entre le tronc et la branche)

Retrait de la batterie

1. Placez l'élagueuse sur perche sur une surface plane.
2. Appuyez sur le bouton de verrouillage et retirez la batterie de la poignée.

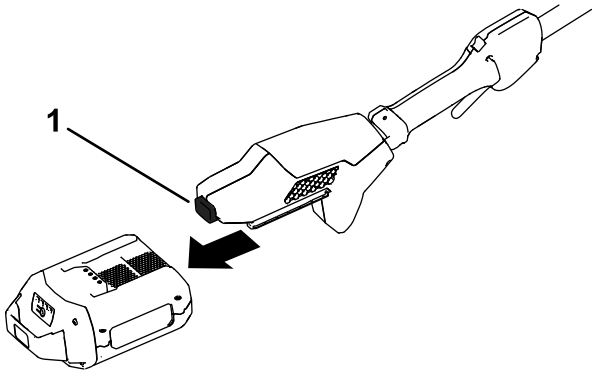

g374234

Figure 14

1. Bouton de verrouillage

Entretien

Programme d'entretien recommandé

Périodicité d'entretien	Procédure d'entretien
À chaque utilisation ou une fois par jour	• Contrôlez le niveau d'huile et faites l'appoint avec de l'huile pour guide-chaîne et chaîne au besoin. • Vérifiez que l'huile arrive jusqu'à la chaîne. • Contrôlez la tension de la chaîne et ajustez-la au besoin. • Vérifiez que le guide est droit et en bon état. • Contrôlez le tranchant des dents de la chaîne ; demandez à un concessionnaire-réparateur agréé d'affûter ou de remplacer la chaîne.
Après chaque cycle de décharge de la batterie	• Contrôlez le niveau d'huile et faites l'appoint avec de l'huile pour guide-chaîne et chaîne au besoin. • Contrôlez la tension de la chaîne et ajustez-la au besoin.
Une fois par an ou avant le remisage	• Faites l'entretien du guide-chaîne, de la chaîne et du pignon d'entraînement. • Contrôlez le tranchant des dents de la chaîne ; demandez à un concessionnaire-réparateur agréé d'affûter ou de remplacer la chaîne.

Contrôle du niveau d'huile et appoint d'huile pour guide-chaîne et chaîne

Périodicité des entretiens: À chaque utilisation ou une fois par jour

Après chaque cycle de décharge de la batterie

Important: **Utilisez uniquement de l'huile pour guide-chaîne et chaîne (vendue séparément).**

1. Arrêtez l'élagueuse et retirez la batterie ; voir Retrait de la batterie (page 32).
2. Contrôlez le niveau d'huile par le regard. Si l'huile ne recouvre pas le regard, faites l'appoint d'huile pour guide-chaîne et chaîne selon les besoins (Figure 15).

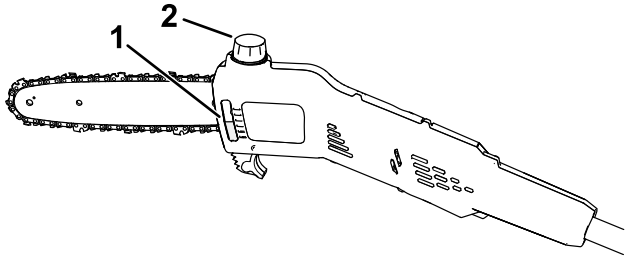

g374235

Figure 15

1. Regard de niveau
2. Bouchon de remplissage d'huile

3. Placez l'élagueuse sur une surface plane, avec le bouchon de remplissage d'huile en haut.
4. Nettoyez la surface autour du bouchon de remplissage d'huile (Figure 15).

   Remarque: Veillez à ne pas faire tomber de débris/copeaux de bois dans le réservoir d'huile.
5. Retirez le bouchon et versez de l'huile pour guide-chaîne et chaîne dans l'élagueuse sur perche jusqu'à ce que le réservoir soit plein (Figure 15).

   Important: **Le niveau d'huile ne doit pas dépasser la base du goulot de remplissage.**
6. Nettoyez les coulées d'huile éventuelles et revissez solidement le bouchon en place.
7. Vérifiez que l'huile arrive jusqu'à la chaîne ; voir Contrôle du débit d'huile pour guide et chaîne (page 35).

Contrôle du débit d'huile pour guide et chaîne

Périodicité des entretiens: À chaque utilisation ou une fois par jour

1. Préparez-vous à utiliser l'élagueuse sur perche ; voir Avant d'utiliser l'élagueuse sur perche (page 25).
2. Pour vérifier que l'huile arrive jusqu'à la chaîne, dirigez l'extrémité de l'élagueuse à quelques centimètres au-dessus d'une surface (papier, carton, souche, etc.) et démarrez l'élagueuse ; un peu d'huile devrait être pulvérisé sur la surface (Figure 16).

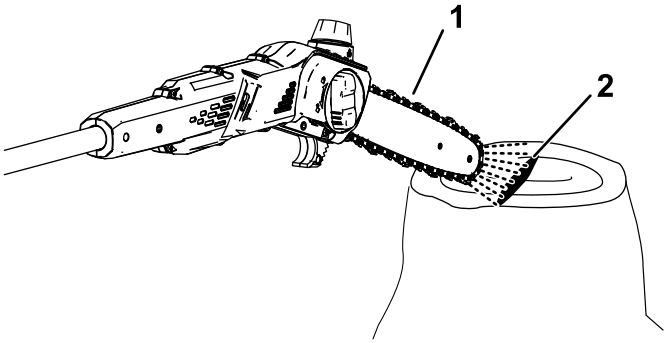

g374236

Figure 16

1. Faire fonctionner l'élagueuse à quelques centimètres d'une surface.
2. Si l'huile circule correctement, elle est pulvérisée et s'accumule sur la surface.

---

3. Si l'huile ne circule pas, vérifiez que le réservoir n'est pas vide et que la zone sous le couvercle latéral est propre ; voir Contrôle du niveau d'huile et appoint d'huile pour guide-chaîne et chaîne (page 34) et Entretien du guide-chaîne, de la chaîne et du pignon d'entraînement (page 39).

Réglage de la tension de la chaîne

Périodicité des entretiens: À chaque utilisation ou une fois par jour

Après chaque cycle de décharge de la batterie

Vérifiez que la chaîne est tendue correctement.

Une chaîne détendue réduit la vie utile du pignon d'entraînement et du guide-chaîne, et risque de se rompre.

Une chaîne trop tendue surchauffe et fait surchauffer le guide, ce qui cause une usure rapide et peut faire griller le moteur ou casser la chaîne.

La tension de la chaîne est correcte quand vous pouvez la faire tourner sans forcer autour du guide-chaîne à l'aide de votre main gantée. La chaîne doit rester en contact avec le bord inférieur du guide-chaîne.

Vérifiez aussi la tension d'une chaîne neuve après les premières coupes ; une chaîne neuve a tendance à s'étirer et doit donc être ajustée après quelques coupes.

⚠ DANGER

Tout contact avec les dents de l'élagueuse sur perche peut causer de graves blessures.

- **Retirez la batterie avant tout réglage ou entretien de l'élagueuse sur perche.**
- **Portez toujours des gants pour régler ou faire l'entretien de l'élagueuse sur perche.**

1. Placez l'élagueuse sur une surface plane et horizontale, et retirez la batterie ; voir Retrait de la batterie (page 32).
2. Laissez refroidir la chaîne de la tronçonneuse.

   Important: **Ne tendez pas la chaîne quand elle est chaude, car elle peut se contracter en refroidissant et deviendra alors trop tendue.**
3. Vérifiez si le guide-chaîne est faussé ou endommagé, et remplacez-le si nécessaire.
4. Dévissez le bouton du couvercle latéral du guide-chaîne pour desserrer le couvercle, mais laissez-le en place (Figure 17).

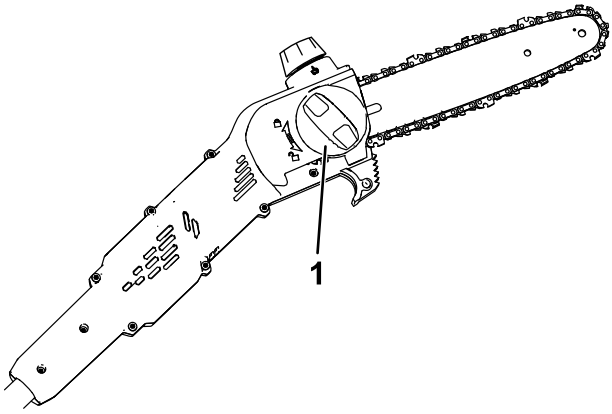

g374237

Figure 17

1. Bouton du couvercle latéral du guide-chaîne

5. Ajustez la tension de la chaîne à l'aide de la vis de réglage de tension (Figure 18), puis fixez le couvercle latéral du guide-chaîne sur l'élagueuse en tournant le bouton du couvercle dans le sens horaire ; vérifiez ensuite la tension (Figure 17).
   - **Pour tendre la chaîne,** tournez la vis de réglage de tension dans le sens horaire.
   - **Pour détendre la chaîne,** tournez la vis de réglage de tension dans le sens antihoraire.

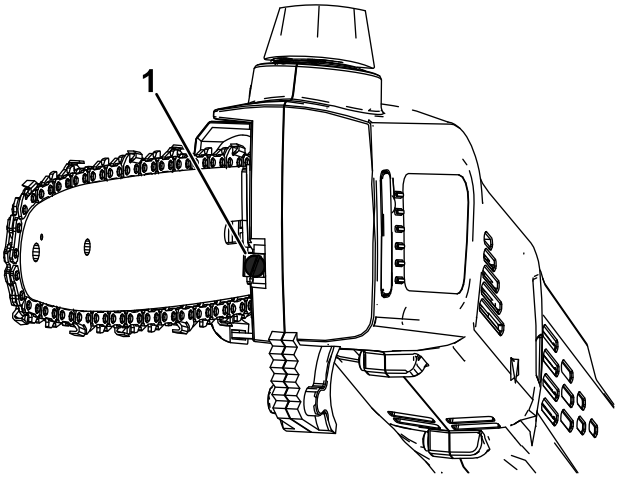

g374238

Figure 18

1. Vis de réglage de tension de la chaîne

Réglez la tension jusqu'à ce que la chaîne touche le bord inférieur du guide, puis écartez la chaîne du bord inférieur ; si la chaîne est correctement réglée, vous ne pourrez l'écarter du guide que de 3,2 à 6,4 mm, et elle reviendra en place quand vous la relâcherez.

Remarque: Quand vous réglez la tension de la chaîne, soulevez l'extrémité du guide-chaîne d'une main (gantée) et vérifiez que le guide-chaîne ne s'affaisse pas et n'affecte pas la tension de la chaîne.

6. Enfilez un gant pour tirer la chaîne autour du guide. Une chaîne correctement tendue doit tourner facilement et rester en contact avec le bord inférieur du guide.
7. Si la chaîne n'est pas correctement tendue, répétez les opérations 4 à 7.

Entretien du guide-chaîne, de la chaîne et du pignon d'entraînement

Une fois par an ou avant le remisage

⚠ DANGER

Tout contact avec les dents de l'élagueuse sur perche peut causer de graves blessures.

- **Retirez la batterie avant tout réglage ou entretien de l'élagueuse sur perche.**
- **Portez toujours des gants pour régler ou faire l'entretien de l'élagueuse sur perche.**

1. Placez l'élagueuse sur une surface plane et horizontale, et retirez la batterie ; voir Retrait de la batterie (page 32).
2. Pour retirer le couvercle latéral, tournez le bouton du couvercle du guide-chaîne dans le sens antihoraire jusqu'à ce qu'il soit possible de retirer le bouton, puis retirez le couvercle latéral (Figure 19).

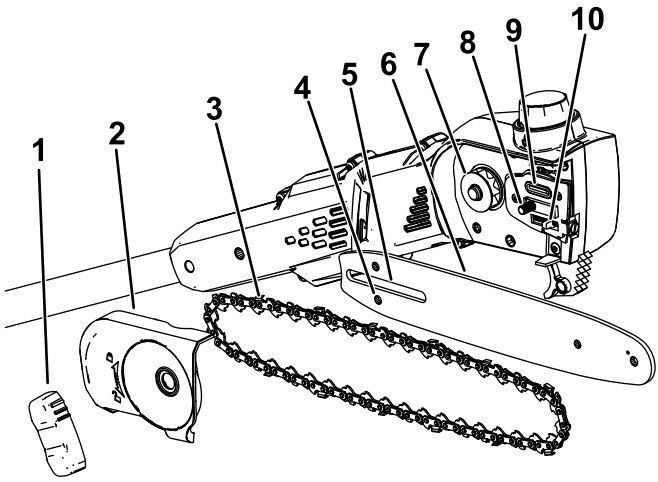

g374226

Figure 19

1. Bouton du couvercle latéral du guide-chaîne
2. Couvercle latéral
3. Chaîne
4. Fente du goujon de réglage de la chaîne
5. Fente du guide-chaîne
6. Guide-chaîne
7. Pignon d'entraînement
8. Goujon du guide-chaîne
9. Sortie d'huile
10. Goujon de réglage de la chaîne

3. Détendez la chaîne en tournant la vis de tension dans le sens antihoraire (Figure 18).
4. Séparez la chaîne du guide-chaîne et mettez-les de côté.
5. Enlevez les débris sous le couvercle latéral.
6. Examinez le pignon d'entraînement et remplacez-le s'il est excessivement usé ou endommagé ; adressez-vous à votre concessionnaire-réparateur agréé.
7. Contrôlez la sortie d'huile (Figure 19) et enlevez les débris éventuellement présents.
8. Nettoyez le guide-chaîne et la chaîne ; utilisez du fil de fer ou un petit tournevis à lame plate pour enlever la saleté et les débris accumulés dans la rainure, le long du bord du guide-chaîne, en commençant par le pignon avant et en continuant vers l'arrière.

   Vérifiez la propreté du passage d'huile du guide, qui aligné sur la sortie d'huile, afin que l'huile puisse s'écouler librement vers la chaîne (Figure 20).



g315856

Figure 20

Sections internes du guide-chaîne montrées

1. Vérifiez la propreté de ce passage relié à la sortie d'huile.
2. Vérifiez que le pignon du guide est propre et tourne librement.

9. Examinez le guide et la chaîne ; si le guide est faussé, les gorges sont endommagées ou le pignon avant ne tourne pas librement, remplacez le guide ; remplacez la chaîne si elle est excessivement usée ou endommagée.
10. Installez le guide et la chaîne ; voir Installation du guide et de la chaîne (page 42).
11. Vérifiez que l'huile arrive jusqu'à la chaîne ; voir Contrôle du débit d'huile pour guide et chaîne (page 35).

Installation du guide et de la chaîne

⚠ DANGER

Tout contact avec les dents de l'élagueuse sur perche peut causer de graves blessures.

- **Retirez la batterie avant tout réglage ou entretien de l'élagueuse sur perche.**
- **Portez toujours des gants pour régler ou faire l'entretien de l'élagueuse sur perche.**

1. Si le couvercle latéral est installé, déposez-le ; voir Entretien du guide-chaîne, de la chaîne et du pignon d'entraînement (page 39).
2. Placez la chaîne autour du pignon à l'extrémité avant du guide, **en dirigeant vers l'avant le bord coupant des dents au sommet du guide,** comme montré sur le schéma figurant sous le couvercle latéral de l'élagueuse.
3. Continuez d'engager la chaîne autour du guide en alignant la chaine dans la gorge du guide.

   Remarque: Si vous installez une chaîne neuve, retournez le guide pour éviter une usure irrégulière.
4. Placez la boucle ouverte de la chaîne (qui n'est pas sur le guide) autour du pignon d'entraînement de l'élagueuse, puis montez le guide et la chaîne fixée en place sur l'élagueuse.

   Important: **Vérifiez que le goujon de réglage de la chaîne est bien inséré dans la fente correspondante sur le guide-chaîne (Figure 19). Il faudra éventuellement tourner la vis de réglage de tension de la chaîne pour pouvoir passer le goujon dans la fente du guide.**
5. Posez le couvercle latéral, mais n'en serrez pas complètement le bouton.
6. Réglez la tension de la chaîne ; voir Réglage de la tension de la chaîne (page 36).

Affûtage de la chaîne

Une fois par an ou avant le remisage

Une chaîne bien affûtée produit une coupe de meilleure qualité et prolonge la vie de la batterie.

La chaîne doit être affûtée ou remplacée s'il est nécessaire de forcer pour qu'elle morde dans le bois, ou si elle produit de la sciure plutôt que des copeaux.

Demandez à un concessionnaire-réparateur agréé d'affûter ou de remplacer la chaîne.

Entretien

Si l'élagueuse nécessite un entretien, confiez-la à un concessionnaire-réparateur agréé.

Remisage

Important: **Remisez la machine, la batterie et le chargeur uniquement à des températures comprises dans la plage adéquate ; voir Caractéristiques techniques (page 23).**

Important: **Si vous remisez la batterie à la fin de la saison, chargez-la jusqu'à ce que 1 ou 2 de ses LED soient vertes. Ne remisez pas une batterie complètement chargée ou complètement déchargée. Avant de remettre la machine en service, chargez la batterie jusqu'à ce que le voyant gauche du chargeur devienne vert, ou que les 4 diodes de la batterie deviennent vertes.**

- Débranchez la machine de l'alimentation (autrement dit, retirez la batterie) et recherchez tout dommage éventuel après utilisation.
- Débarrassez la machine de tout corps étranger.
- Ne rangez pas la machine en laissant la batterie dessus.
- Rangez la machine, la batterie et le chargeur dans un endroit bien aéré, hors de la portée des enfants.
- Tenez la machine, la batterie et le chargeur à l'écart des agents corrosifs, tels que produits chimiques de jardinage et sels de déglaçage.
- Pour réduire les risques de blessures graves, ne rangez pas la batterie à l'extérieur ou dans un véhicule.
- Rangez la machine, la batterie et le chargeur dans un local fermé, propre et sec.

Préparation de la batterie pour le recyclage

Important: **Après avoir retiré la batterie, recouvrez les bornes de ruban adhésif épais. N'essayez pas de détruire ou de démonter la batterie ni de déposer aucun de ses composants.**



Contactez votre municipalité ou votre concessionnaire-réparateur ou distributeur agréé pour plus d'informations sur le recyclage responsable de la batterie.

	Les batteries lithium-ion qui portent le label Call2Recycle peuvent être recyclées auprès de n'importe quel revendeur ou centre de recyclage de batteries participant au programme Call2Recycle (États-Unis et Canada uniquement). Pour trouver un revendeur ou le centre de recyclage participant le plus proche, appelez le +1-800-822-8837 ou rendez-vous sur www.call2recycle.org.
	Les batteries lithium-ion qui portent le label HEB (batterie haute énergie) représenté ici, et les batteries Flex-Force de 60 V, 6 Ah ou plus, peuvent être recyclées auprès de n'importe quel concessionnaire ou revendeur participant au programme Call2Recycle HEB. Pour trouver le concessionnaire ou le revendeur le plus proche, rendez-vous sur www.hebattery.org.

Si vous ne trouvez pas de revendeur ou de centre participant à proximité, ou pour tout renseignement sur le programme de recyclage auquel votre batterie peut prétendre, visitez le site du service client mentionné dans le manuel de l'utilisateur de votre outil/matériel pour plus d'informations sur le recyclage responsable de la batterie.

Hors des États-Unis et du Canada, veuillez contacter votre concessionnaire-réparateur ou votre distributeur agréé pour plus d'informations sur le recyclage responsable de la batterie.

Dépistage des défauts

Effectuez uniquement les opérations décrites dans ces instructions. Tout autre contrôle, entretien ou réparation doit être réalisé par un centre d'entretien agréé ou par un spécialiste qualifié si vous n'arrivez pas à résoudre le problème vous-même.

Retirez toujours la batterie de l'outil lors du dépannage, de l'inspection, de l'entretien ou du nettoyage de l'outil.

Problème	Cause possible	Mesure corrective
L'élagueuse sur perche ne fonctionne pas ou ou fonctionne par intermittence.	1. La batterie n'est pas suffisamment chargée. 2. La batterie n'est pas complètement insérée. 3. La température de la batterie est supérieure ou inférieure à la plage de température appropriée. 4. La batterie a dépassé les limites supérieures d'intensité. 5. Les fils de la batterie sont couverts d'humidité. 6. Des débris sont agglomérés sous le couvercle.	1. Rechargez la batterie. 2. Insérez la batterie tout au fond de son logement. 3. Placez la batterie dans un endroit sec où la température est comprise entre 5 et 40 °C. 4. Relâchez la gâchette, puis appuyez à nouveau dessus. 5. Laissez sécher ou essuyez la batterie. 6. Enlevez le couvercle et nettoyez les débris.
L'élagueuse fonctionne, mais la chaîne ne tourne pas.	1. La chaîne n'est pas engagée correctement sur le pignon d'entraînement. 2. Des débris sont agglomérés sous le couvercle.	1. Réinstallez la chaîne en prenant soin de bien engager les maillons sur le pignon d'entraînement. 2. Enlevez le couvercle et nettoyez les débris.

Problème	Cause possible	Mesure corrective
L'élagueuse ne coupe pas correctement.	1. La chaîne n'est pas tendue correctement. 2. La chaîne est émoussée ou endommagée. 3. Le guide-chaîne est faussé ou les gorges sont endommagées. 4. La chaîne est montée à l'envers. 5. La chaîne n'est pas lubrifiée correctement.	1. Corrigez la tension de la chaîne. 2. Remplacez la chaîne. 3. Remplacez le guide-chaîne. 4. Remontez la chaîne dans le bon sens. 5. Contrôlez le niveau d'huile et vérifiez que l'huile arrive jusqu'à la chaîne.
L'huile ne lubrifie pas la chaîne correctement.	1. Le niveau d'huile est trop bas. 2. La sortie d'huile est bouchée. 3. Des débris sont agglomérés sous le couvercle. 4. Le passage d'huile ou la gorge du guide-chaîne est bouché(e).	1. Contrôlez le niveau d'huile. 2. Débouchez la sortie d'huile. 3. Enlevez le couvercle et nettoyez les débris. 4. Nettoyez le guide-chaîne.

Remarques:



Count on it.