Form No. 3480-273 Rev A

TORO

Count on it.

Kezelői kézikönyv

Flex-Force Power System® 60 V magassági ágvágó fűrész

Modellsz. 51847T—Sorszám 326000000 és ettől felfelé

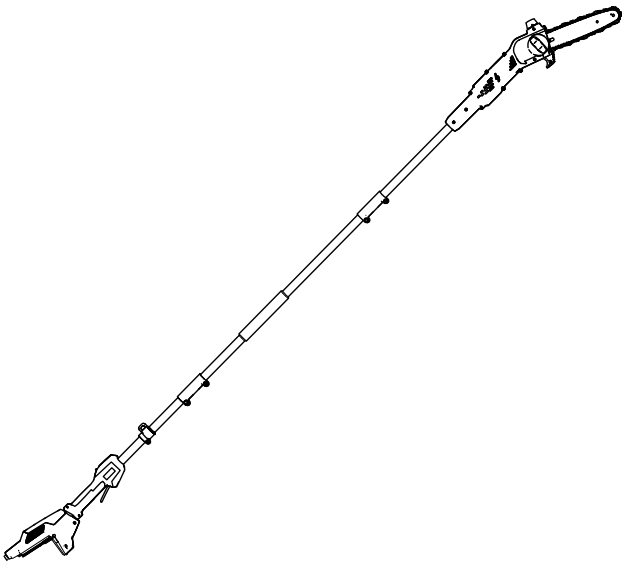

Regisztráljon a következő címen: www.Toro.com.
Az eredeti dokumentum fordítása (HU)

3480-273

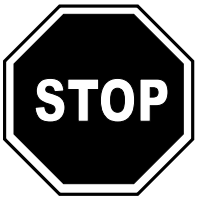

Ha segítségre van szüksége, a termék visszajuttatása előtt tekintse meg a www.Toro.com/support weblapon található oktatóvideókat, vagy vegye fel a kapcsolatot a hivatalos márkakereskedővel.

A termék megfelel minden vonatkozó európai irányelvnek. A részleteket lásd a különálló termékspecifikus megfelelőségi nyilatkozatban (DOC).

Bevezetés

A magassági ágvágó fűrész maximum 15,2 cm átmérőjű, kisebb ágak vágására való. Kizárólag felnőtt használhatja. A fűrész Flex-Force™ 60 V lítiumion-akkumulátorokkal működtethető. Ezeket az akkumulátorokat kizárólag a Flex-Force 60 V lítiumion-akkumulátortöltővel szabad tölteni. A termékek nem rendeltetésszerű használata veszélyezteti az Ön és a közelben állók biztonságát.

Fontos: **Ha a gépet 4,0 Ah-s vagy nagyobb akkumulátorcsomaggal használja, a megfelelő megtámasztás és egyensúly érdekében fel kell szerelnie a mellékelt gyorskioldós hevedert.**

A gép használata során ne használjon másféle hevedert vagy több hevedert.

Az 51847T típushoz nem tartozik akkumulátor vagy töltő.

Gondosan olvassa el ezt a tájékoztatót, hogy a termék megfelelő üzemeltetését és karbantartását elsajátítva elkerülje a sérüléseket, valamint a termék károsodását. A termék megfelelő és biztonságos üzemeltetéséért Ön a felelős.

A www.Toro.com webhelyen további információk is találhatók, például munkavédelmi tippek, oktatóanyagok, tartozékokról szóló információk, segítség márkakereskedés kereséséhez, valamint termékregisztráció is végezhető itt.

© 2026—The Toro® Company
8111 Lyndale Avenue South
Bloomington, MN 55420

Regisztráljon a következő címen: www.Toro.com.

CE UK CA

Az eredeti dokumentum fordítása (HU)
Kínában nyomtatva
Minden jog fenntartva

3480-273

Ha szervizre, eredeti Toro-alkatrészekre vagy további információkra van szüksége, forduljon hivatalos márkaszervizhez vagy a Toro ügyfélszolgálatához, és tartsa kéznél terméke típusszámát és gyári számát. Az Ábra 1 jelzi a típusszám és gyári szám helyét a terméken. Írja fel a számokat az erre előkészített helyre.

Fontos: **Mobileszköze segítségével a gyári számot tartalmazó adattáblán található QR-kódot (ha van) beolvasva elérheti a garanciális tudnivalókat, az alkatrészekre vonatkozó adatokat és az egyéb termékinformációkat.**

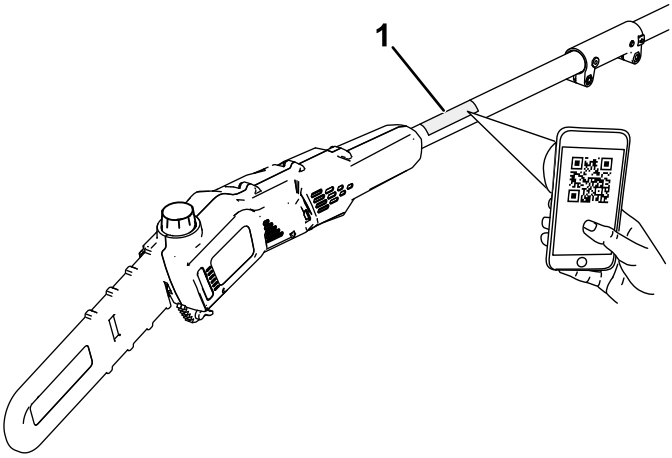

g425378

Ábra 1

1. A típusszám és a gyári szám helye.

Modellsz. _____

Sorszám _____

Biztonsági figyelmeztető jelzés

Az ebben a kézikönyvben és a gépen is megtalálható biztonsági figyelmeztető jelzés (Ábra 2) fontos biztonsági üzeneteket közöl, amelyeket a balesetek megakadályozása érdekében követni kell.



g000502

Ábra 2

Biztonsági figyelmeztető jelzés

A biztonsági figyelmeztető jelzés olyan információ fölött látható, amely valamilyen nem biztonságos cselekedetre vagy helyzetre figyelmeztet, és a **VESZÉLY!**, **FIGYELMEZTETÉS!** vagy **VIGYÁZAT** kifejezés követi.

VESZÉLY! Olyan közvetlenül veszélyes helyzetet jelöl, amely halált vagy súlyos személyi sérülést **eredményez**, ha nem sikerül elkerülni.

FIGYELMEZTETÉS! Olyan potenciálisan veszélyes helyzetet jelöl, amely halált vagy súlyos személyi sérülést **eredményezhet**, ha nem sikerül elkerülni.

VIGYÁZAT! Olyan potenciálisan veszélyes helyzetet jelöl, amely enyhébb vagy mérsékelt személyi sérülést **okozhat**, ha nem sikerül elkerülni.

Ez a kézikönyv két másik szót is használ az információk kiemelésére. A **Fontos** szó speciális műszaki információkra hívja fel a figyelmet, a **Megjegyzés** szó külön figyelemre érdemes általános információkat emel ki.

Biztonság

⚠ FIGYELMEZTETÉS

Olvassa el az erre a villamos gépre vonatkozó összes biztonsági figyelmeztetést, utasítást, ábrát és jellemzőt.

Az alábbi utasítások be nem tartása áramütést, tüzet és/vagy súlyos sérülést okozhat.

Őrizze meg az összes figyelmeztetést és utasítást későbbi használatra.

A „villamos gép" kifejezés minden figyelmeztetésben hálózati áramellátású (vezetékes) vagy akkumulátoros (vezeték nélküli) villamos gépet jelöl.

FONTOS BIZTONSÁGI UTASÍTÁSOK

I. A munkaterület biztonsága

1. **A munkaterület legyen átlátható és jól megvilágított.** *A zsúfolt vagy sötét területek balesetekhez vezethetnek.*
2. **Ne működtessen villamos gépet robbanásveszélyes környezetben, például gyúlékony folyadékok, gázok vagy por jelenlétében.** *A villamos gépek szikrát keltenek, amely begyújthatja a port vagy a párákat.*
3. **Villamos gép használata közben tartsa távol a gyerekeket és a nézelődőket.** *A zavaró tényezők miatt elveszítheti az uralmat a szerszám felett.*

II. Villamos gépek munkavédelme

1. **Az áramellátás dugaszának illeszkednie kell a hálózati aljzatba. Soha ne alakítsa át a dugaszt semmilyen módon. Földelt villamos géphez ne használjon adapterdugaszt.** *A módosítás nélküli dugaszok és megfelelően illeszkedő hálózati aljzatok csökkentik az áramütés kockázatát.*
2. **Kerülje a teste érintkezését földelt felületekkel, például csövekkel, radiátorokkal, tűzhelyekkel és hűtőszekrényekkel.** *Ha a teste földelve van, fennáll az áramütés veszélye.*
3. **Ne tegye ki az elektromos szerszámot esőnek vagy nedves körülményeknek.** *Az elektromos szerszámba bejutó víz növeli az áramütés kockázatát.*

4. **Ne használja helytelenül a tápkábelt. Soha ne használja a tápkábelt a villamos gép hordozására, húzására vagy a fali aljzatból való kihúzására. Tartsa távol a tápkábelt a hőtől, olajtól, éles szélektől és mozgó alkatrészektől.** *A sérült vagy összegabalyodott vezetékek növelik az áramütés kockázatát.*

5. **Ha a villamos gépet a szabadban használja, használjon kültéri használatra alkalmas hosszabbítót.** *A kültéri használatra alkalmas hosszabbító használata csökkenti az áramütés kockázatát.*
6. **Ha elkerülhetetlen a villamos gép nedves helyen történő használata, használjon érintésvédelmi relével (RCD) védett áramellátást.** *Az RCD használata csökkenti az áramütés kockázatát.*

III. Személyes biztonság

1. **Legyen mindig résen – az elektromos szerszám használata során figyeljen arra, amit csinál, és használja a józan eszét. Ne használjon elektromos szerszámot fáradtan, kábítószer, alkohol vagy gyógyszer hatása alatt.** *Az elektromos szerszám használata közben egy pillanatnyi figyelmetlenség is súlyos személyi sérülést okozhat.*
2. **Használjon személyi védőfelszerelést. Viseljen mindig védőszemüveget.** *A megfelelő körülmények között használt védőfelszerelés, például pormaszk, csúszásmentes védőlábbeli, védősisak vagy hallásvédő csökkenti a személyi sérüléseket.*
3. **Akadályozza meg a véletlen indítást. A kapcsoló legyen KIKAPCSOLT helyzetben, amikor csatlakoztatja a hálózati tápellátást vagy az akkumulátort, felveszi vagy viszi a szerszámot.** *Ha a villamos gépet úgy viszi magával, hogy az ujja a kapcsolón van, vagy ha bekapcsolt villamos gépet áram alá helyezi, az balesethez vezethet.*
4. **A villamos gép bekapcsolása előtt távolítson el arról minden beállítóeszközt és csavarkulcsot.** *A villamos gép forgó alkatrészeiben hagyott csavarkulcs vagy más eszköz személyi sérülést okozhat.*
5. **Ne nyúljon a géppel túl messzire. Álljon mindig kellően stabilan, és ügyeljen az egyensúlyára.** *Ez lehetővé teszi a villamos gép jobb irányítását váratlan helyzetekben.*
6. **Öltözzön fel a feladatnak megfelelően. Ne viseljen laza ruházatot és ékszert. Tartsa távol haját és ruházatát a mozgó alkatrészektől.** *A bő ruhák, az ékszerek és a hosszú haj beakadhatnak a mozgó alkatrészekbe.*
7. **Ha rendelkezésre állnak eszközök porelszívó és -gyűjtő berendezések csatlakoztatására, gondoskodjon ezek csatlakoztatásáról és megfelelő használatáról.** *A porgyűjtő rendszer használata csökkentheti a porral kapcsolatos veszélyeket.*
8. **Ne hagyja, hogy a szerszámok gyakori használata során szerzett ismeretek révén túl magabiztossá váljon, figyelmen**

kívül hagyva a szerszámbiztonsági elveket. *Egy gondatlan cselekvés a másodperc tört része alatt súlyos sérülést okozhat.*

IV. A villamos gép használata és gondozása

1. **Ne erőltesse a villamos gépet. Használja a feladatnak megfelelő villamos gépet.** *A megfelelő villamos gép azzal a sebességgel végzi legjobban és legbiztonságosabban a dolgát, amelyre tervezték.*

2. **Ne használja a villamos gépet, ha a kapcsolója nem kapcsolja azt be és ki.** *Minden olyan villamos gép, amely nem kapcsolható be és ki a kapcsolójával, veszélyes, ezért meg kell javítani.*

3. **Mielőtt bármilyen beállítást végezne a villamos gépen, tartozékokat cserélne rajta, vagy eltárolná, húzza ki a dugaszát az áramforrásból, vagy távolítsa el az akkumulátorát (ha eltávolítható).** *Az ilyen megelőző biztonsági intézkedések csökkentik a villamos gép véletlen beindításának kockázatát.*

4. **A használaton kívüli villamos gépet gyermekektől elzárva tárolja, és ne engedje, hogy olyan személyek kezeljék, akik nem ismerik azt vagy ezeket az előírásokat.** *A villamos gép képzetlen felhasználó kezében veszélyes eszköz.*

5. **Tartsa karban az elektromos szerszámot és annak tartozékait. Keressen a mozgó alkatrészeknél hibás beállítást vagy megszorulást, esetleges törött alkatrészeket és minden olyan körülményt, amely befolyásolhatja az elektromos szerszám működését. A sérült villamos gépet használat előtt javítsa meg.** *Sok balesetet a nem megfelelően karbantartott villamos gépek okoznak.*

6. **Tartsa élesen és tisztán a vágószerszámokat.** *A megfelelően karbantartott, éles vágóélekkel rendelkező vágószerszámok kisebb valószínűséggel akadnak el, és könnyebben irányíthatók.*

7. **A villamos gépet, a tartozékokat, a szerszámfejeket stb. használja az utasításoknak megfelelően, figyelembe véve a munkakörülményeket és az elvégzendő munkát.** *Ha az elektromos szerszámot a tervezettől eltérő műveletekre használja, az veszélyes helyzetet eredményezhet.*

8. **Tartsa a fogantyúkat és a fogófelületeket szárazon, tisztán, olajtól és zsírtól mentesen.** *A csúszós fogantyúk és fogófelületek nem biztosítják a szerszám biztonságos kezelését és irányítását váratlan helyzetekben.*

V. Az akkumulátoros szerszám használata és gondozása

1. **A feltöltését csak a gyártója által megadott töltővel végezze.** *Egy adott típusú akkumulátor töltésére való töltő más típusú akkumulátorral használva tűzveszélyt okozhat.*
2. **Minden villamos gépet csak a hozzá való akkumulátorral használjon.** *Más típusú akkumulátorok sérülésveszélyt és tüzet okozhatnak.*
3. **Ha az akkumulátort nem használja, tartsa távol fémtárgyaktól, így gemkapcsoktól, érméktől, kulcsoktól, szögektől és csavaroktól, amelyek rövidre zárhatják a kivezetéseit.** *Az akkumulátor csatlakozóinak rövidre zárása égési sérülést vagy tüzet okozhat.*
4. **Túlzott igénybevétel esetén között folyadék távozhat az akkumulátorból; kerülje az érintkezést a folyadékkal. Ha véletlenül érintkezne vele, öblítse le vízzel. Ha a folyadék a szemébe kerülne, forduljon azonnal orvoshoz.** *Az akkumulátorból származó folyadék irritációt vagy égési sérülést okozhat.*
5. **Ne használjon sérült vagy módosított akkumulátort vagy szerszámot.** *A sérült vagy módosított akkumulátor előre nem látható módon működhet, ami tűzhöz, robbanáshoz, sérüléshez is vezethet.*
6. **Ne tegye ki az akkumulátort vagy a szerszámot tűznek vagy túl magas hőmérsékletnek.** *A tűznek vagy 130 °C feletti hőmérsékletnek való kitettség robbanást okozhat.*
7. **Tartsa be a töltéssel kapcsolatos összes utasítást, és ne töltse az akkumulátort vagy a szerszámot az utasításban megadott hőmérséklet-tartományon kívül.** *A nem megfelelő vagy a megadott hőmérsékleti tartományon kívüli töltés károsíthatja az akkumulátort, és növelheti a tűzveszélyt.*

VI. Szervizelés

1. **A villamos gépet szakképzett szerelővel szervizeltesse, kizárólag azonos cserealkatrészek felhasználásával.** *Ezzel biztosítható a villamos gép biztonságának megőrzése.*
2. **Ne kezdjen bele sérült akkumulátor javításába.** *Az akkumulátorok szervizelését csak a gyártó vagy arra engedéllyel rendelkező szerviz végezheti.*

VII. A magassági ágvágó fűrész biztonsága

1. **Amikor a magassági ágvágó fűrész működik, tartsa távol minden testrészét a fűrészlánctól. A magassági ágvágó fűrész elindítása előtt ellenőrizze, hogy a fűrészlánc nem ér-e hozzá semmihez.** *A magassági ágvágó fűrész használata közben egy pillanatnyi figyelmetlenség elég, hogy a fűrészlánc elkapja a ruháját vagy valamelyik testrészét.*

2. **A magassági ágvágó fűrészt mindig két kézzel használja.** *Tartsa a magassági ágvágó fűrészt mindkét kezével, hogy ne veszítse el felette az ellenőrzést.*

3. **Az áramütés kockázatának csökkentése érdekében ne használja a magassági ágvágó fűrészt elektromos vezetékek közelében.** *Az elektromos vezetékekkel való érintkezés vagy azok közelében történő használat súlyos sérülést vagy halálos áramütést okozhat.*

4. **A magassági ágvágó fűrészt csak a szigetelt fogófelületeknél fogja meg, mert a fűrészlánc rejtett vezetékekhez is hozzáérhet.** *Az áram alatt lévő vezetékkel érintkező fűrészlánc a magassági ágvágó fűrész szabadon lévő fémrészeit is „áram alá helyezheti", áramütést okozva a kezelő számára.*

5. **Viseljen védőszemüveget és fülvédőt. Kézvédő felszerelés és csúszásgátló lábbeli használata is javasolt.** *A megfelelő védőfelszerelés csökkenti a személyi sérülés kockázatát.*

6. **Ha a magassági ágvágó fűrészt magasba emelve használja, mindig viseljen fejvédőt.** *A lehulló törmelék súlyos személyi sérülést okozhat.*

7. **Álljon mindig kellően stabilan, és csak akkor működtesse a magassági ágvágó fűrészt, ha szilárd, biztonságos és vízszintes felületen áll.** *A csúszós vagy instabil felületek egyensúlyvesztést vagy a gép feletti irányítás elvesztését okozhatják.*

8. **Ne működtesse a magassági ágvágó fűrészt fán, létrán, tetőről vagy bármilyen instabil támasztékról kinyúlva.** *A magassági ágvágó fűrész ily módon történő használata egyensúlyvesztést, az irányítás elvesztését és személyi sérülést okozhat.*

9. **Tartson távol minden tápvezetéket és kábelt a vágási területtől.** *Lehetnek rejtett tápvezetékek és kábelek is a fák ágai közt, és a fűrészlánc véletlenül elvághatja azokat.*

10. **Ne használja a magassági ágvágó fűrészt rossz időjárási körülmények között, különösen akkor, ha villámlás veszélye áll fenn.** *Ezzel csökkentheti a villámcsapás kockázatát.*

11. **Feszülő főág vágásakor készüljön fel arra, hogy az ág visszacsapódik.** *Amikor a fa rostjaiban a feszültség felszabadul, a visszarugózó ág nekiütődhet a kezelőnek, és/vagy kiverheti a magassági ágvágó fűrészt a kezéből.*

12. **Legyen rendkívül óvatos bokrok és facsemeték vágásakor.** *A vékony szárú anyag megakadhat a fűrészláncban, és Ön felé csapódhat, vagy kibillentheti Önt az egyensúlyából.*

13. **Amikor a magassági ágvágó fűrészt kikapcsolt állapotban viszi, ügyeljen arra, hogy ne működtesse semmilyen kapcsolóját, és a fűrészláncot vagy a fűrészlapot a testétől távol tartsa.** *A magassági ágvágó fűrész megfelelő módon történő szállítása csökkenti a fűrészlánccal való véletlen érintkezés kockázatát.*

14. **A magassági ágvágó fűrész szállítása vagy tárolása során legyen mindig a fűrészláncon a védőtok.** *A magassági ágvágó fűrész megfelelő kezelése csökkenti a mozgó fűrészlánccal való véletlen érintkezés kockázatát.*

15. **Elakadt anyag eltávolításakor, valamint a magassági ágvágó fűrész tárolása vagy szervizelése során ügyeljen arra, hogy a kapcsoló ki legyen kapcsolva, és az akkumulátor el legyen távolítva.** *A magassági ágvágó fűrésznek az elakadt anyag eltávolítása vagy szervizelés közben történő váratlan működésbe lépése súlyos személyi sérülést okozhat.*

16. **A szerszámot csak fa vágására használja. Ne használja a magassági ágvágó fűrészt olyan célra, amelyre az nem való. Például: ne használja a magassági ágvágó fűrészt műanyag, fém, falazat vagy nem fa építőanyagok vágására.** *Ha a magassági ágvágó fűrészt a rendeltetésétől eltérő műveletekre használja, veszélyes helyzet alakulhat ki.*

17. **A magassági ágvágó fűrészt mindkét kézzel fogva, kikapcsolt állapotban, a testétől eltartva vigye. A magassági ágvágó fűrész szállítása vagy tárolása során legyen mindig a fűrészláncon a védőtok.** *A magassági ágvágó fűrész megfelelő kezelése csökkenti a mozgó fűrészlánccal való véletlen érintkezés kockázatát.*

18. **Ne távolítsa el a levágott anyagot, és ne tartsa a vágandó anyagot, amíg a fűrészlánc mozog.** *Legyen a kapcsoló kikapcsolva az akkumulátor pedig leválasztva, amikor eltávolítja a beakadt anyagot. A fűrészlánc a kapcsoló kikapcsolása után még mozog egy darabig.*

19. **Kövesse a kenésre, a láncfeszítésre, a rúd és a lánc cseréjére vonatkozó utasításokat.** *A nem megfelelően feszes vagy megkent lánc elszakadhat, vagy növelheti a visszarúgás esélyét.*

20. **A magassági ágvágó fűrész nem alkalmas fa kivágására.** *Ha a magassági ágvágó fűrészt a rendeltetésétől eltérő módon használja, a kezelőre vagy a közelben tartózkodó személyekre nézve veszélyes helyzet alakulhat ki.*

21. **Kerülje a visszarúgást.** *Visszarúgás fordulhat elő, amikor a vezetőlemez orra vagy csúcsa hozzáér valamihez, vagy amikor a fa éppen vágott része összeszorul, becsípve a fűrészláncot a vágatba.*

    A csúcsérintkezés bizonyos esetekben hirtelen fordított reakciót válthat ki, felfelé és hátrafelé rúgva a vezetőlemezt.

    A fűrészlánc becsípődése a vezetőlemez teteje mentén hirtelen visszalökheti a fűrészt a kezelő felé.

    Az ismertetett reakciók bármelyike miatt elveszítheti az irányítást a fűrész felett, ami súlyos személyi sérüléshez vezethet. Ne hagyatkozzon kizárólag a fűrészbe beépített biztonsági berendezésekre. A magassági ágvágó fűrész felhasználójaként több lépést is tennie kell annak érdekében, hogy a vágási munkák során ne következzen be baleset vagy sérülés.

    A visszarúgás a szerszám helytelen használatának és/vagy a nem megfelelő működési eljárásoknak vagy feltételeknek az eredménye, mely az alábbiakban ismertetett óvintézkedésekkel elkerülhető:

22. **Folyamatosan határozottan, a hüvelykujjával és ujjaival a magassági ágvágó fűrész fogantyúit körülfogva tartsa a berendezést. Mindkét keze legyen a fogantyún, és helyezkedjen el testével és karjával úgy, hogy képes legyen ellenállni a visszarúgási erőknek.** *A visszarúgási erőket megfelelő óvintézkedésekkel a kezelő uralma alatt tarthatja. Ne engedje el a magassági ágvágó fűrészt.*

23. **Csak a gyártó által megadott csererudat és láncot használjon.** *A nem megfelelő csererudak és láncok láncszakadást és/vagy visszarúgást okozhatnak.*

24. **Kövesse a gyártó fűrészláncra vonatkozó élezési és karbantartási utasításait.** *A mélységhatároló magasságának csökkentése miatt megnőhet a visszarúgás kockázata és mértéke.*

ŐRIZZE MEG EZEKET AZ UTASÍTÁSOKAT

Matricás jelölések



A biztonságra figyelmeztető matricák és utasítások a kezelő által jól látható helyen, a potenciális veszélyforrás közelében találhatók. A sérült vagy hiányzó matricát cserélje, illetve pótolja.

A következő táblázat a matricákon szereplő biztonsági és utasítást adó szimbólumokat ismerteti.

Magassági ágvágó fűrész-matrica szimbólum	**Magyarázat**
	Kéz el- és levágásának a veszélye
	Áramütés veszélye
	Figyelmeztetés
	Ne tegye ki esőnek.
	Tartson távolságot az elektromos vezetékektől.
	Tartsa távol a közelben tartózkodó embereket.
	Tartson távolságot a mozgó alkatrészektől.
	Olvassa el a *Kezelői kézikönyvet*.
	Viseljen védősisakot.
	Viseljen védőszemüveget.

	Viseljen fülvédőt.
	Viseljen védőkesztyűt.
	Viseljen megfelelő, csúszásmentes lábbelit.

Felszerelés

A vezetőlemez és a lánc felszerelése

⚠ VESZÉLY

A magassági ágvágó fűrész fogainak érintése súlyos személyi sérülést okozhat.

- **A beállítás vagy karbantartás megkezdése előtt távolítsa el a magassági ágvágó fűrész akkumulátorát.**
- **A magassági ágvágó fűrész beállítása és karbantartása során viseljen mindig kesztyűt.**

1. Helyezze a magassági ágvágó fűrészt sík felületre, és ne szerelje be az akkumulátorát.
2. Távolítsa el az oldalsó burkolatot; forgassa el a vezetőlemez-burkolat gombját az óramutató járásával ellentétesen, amíg a gomb le nem jön, majd vegye le az oldalsó burkolatot (Ábra 3).

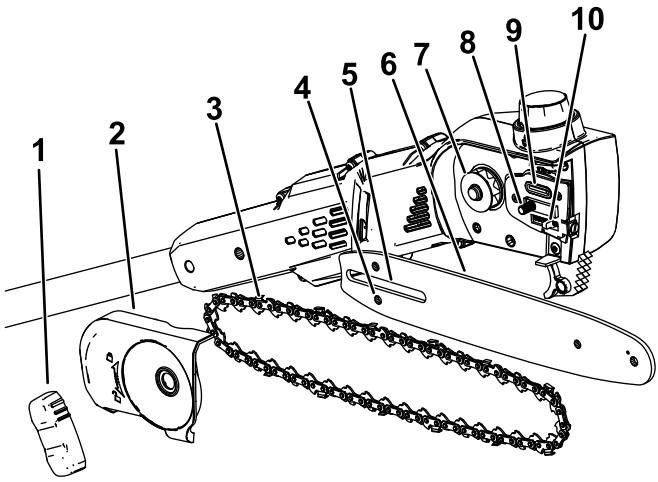

g374226

Ábra 3

1. Vezetőlemez-burkolat gombja
2. Oldalsó burkolat
3. Lánc
4. Láncfeszítő csavar nyílása
5. Vezetőlemez-nyílás
6. Vezetőlemez
7. Csillagkerék
8. Vezetőlemez-tőcsavar
9. Olajkimeneti nyílás
10. Láncfeszítő csavar

---

3. Helyezze fel a láncot a vezetőlemez orrán található lánckerék köré úgy, hogy a láncfogak vágóéle a rúd tetején előre nézzen, ahogy az a magassági ágvágó fűrész oldalsó burkolata alatti ábrán látható.
4. Folytassa a lánc felhelyezését a vezetőlemez köré, beigazítva a láncot a vezetőlemez hornyába.
5. Helyezze a lánc nyitott hurkát (a nem a vezetőlemezen levő végét) a láncfűrész csillagkereke köré (Ábra 3).

   Fontos: **Ügyeljen arra, hogy a láncfeszítő csavar bekerüljön a vezetőlemezen található nyílásába (Ábra 3).**

   Előfordulhat, hogy el kell forgatnia a láncfeszítő csavart, hogy a vezetőlemezen található nyílásba illeszkedjen (Ábra 18).
6. Szerelje fel az oldalsó burkolatot és a gombját, majd húzza meg kissé a gombot az óramutató járásával megegyező irányba forgatva.
7. Állítsa be a lánc feszességét; lásd: A lánc feszességének beállítása (oldal 34).

A magassági ágvágó fűrész összeszerelése

1. Hajtsa ki a rúd szakaszait (Ábra 4).

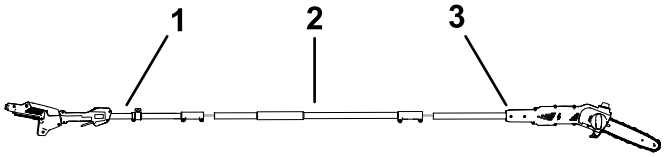

g535870

Ábra 4

1. Fogantyús rúdszakasz
2. Középső rúdszakasz
3. Fűrészes rúdszakasz

---

2. Igazítsa a középső rúdszakaszon lévő reteszelő gombot a fogantyús rúdszakasz végén lévő nyújtott furathoz, majd csúsztassa össze a 2 rúdszakaszt (Ábra 5).

   Megjegyzés: A reteszelőgomb bekattan a nyújtott furatba, amikor a két rúdszakasz egymáshoz kapcsolódik.

3. A két rúdszakasz összerögzítéséhez használja a mellékelt csavarkulcsot (Ábra 5, E).
4. Ismételje meg az eljárást a fűrészes rúdszakasznak a középső rúdszakaszhoz való rögzítéséhez (Ábra 5).

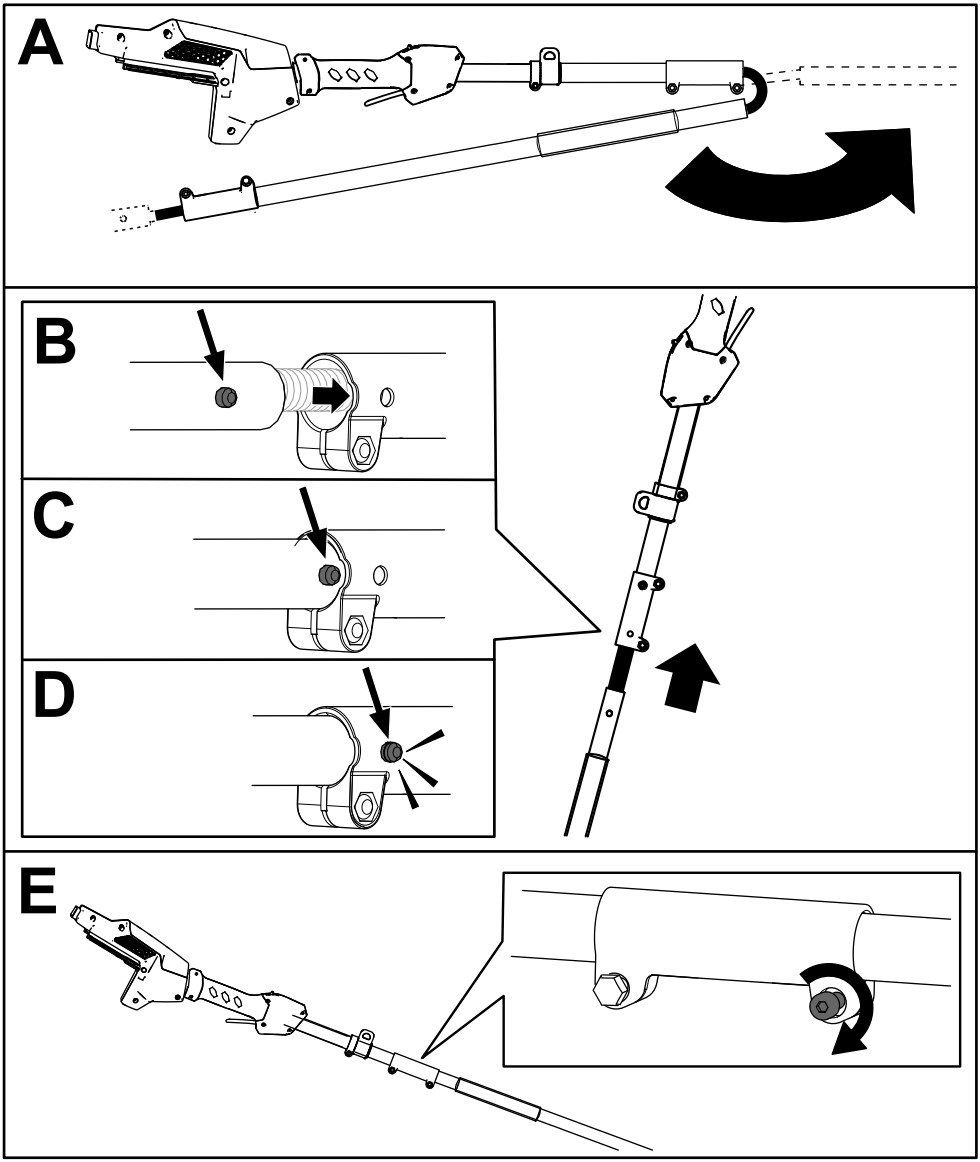

Ábra 5

A rúd- és láncolaj betöltése a magassági ágvágó fűrészbe

Fontos: **Csak rúd- és láncolajat használjon (külön kapható).**

Töltse fel a magassági ágvágó fűrészt rúd- és láncolajjal az első használata előtt; lásd: Az olajszint ellenőrzése és a rúd- és láncolaj betöltése (oldal 32).

A heveder felszerelése

Csatlakoztassa a vállheveder fémhorgát a magassági ágvágó fűrész fogantyúján lévő akasztóhoz (Ábra 6).

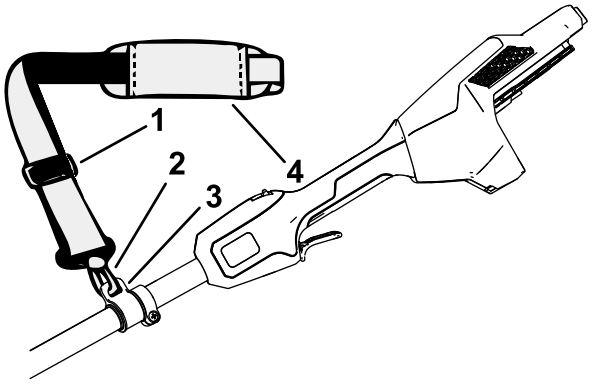

g374229

Ábra 6

1. Hevederállító
2. Heveder fémhorga
3. Hevederakasztó
4. Vállheveder

A heveder hossza állítható; csúsztassa felfelé a hevederállítót a heveder hosszának csökkentéséhez vagy lefelé a növeléséhez (Ábra 6).

Ha bármikor vészhelyzetbe kerül, és gyorsan le kell vennie a hevedert, akassza ki a gyorscsatot az alábbiak szerint:

1. Nyomja be a csat két oldalát (Ábra 7, A).
2. Hagyja kicsúszni a csatot a leválasztásához (Ábra 7, B).

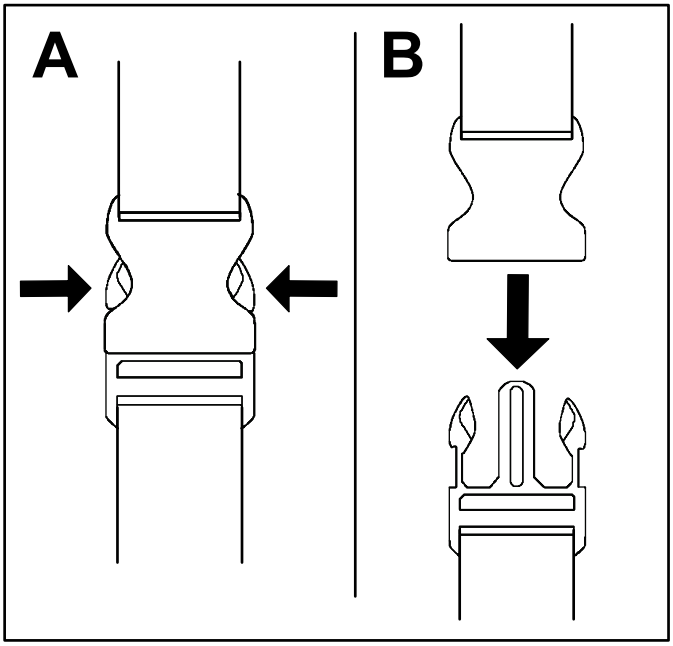

g340477

Ábra 7

Termékáttekintés

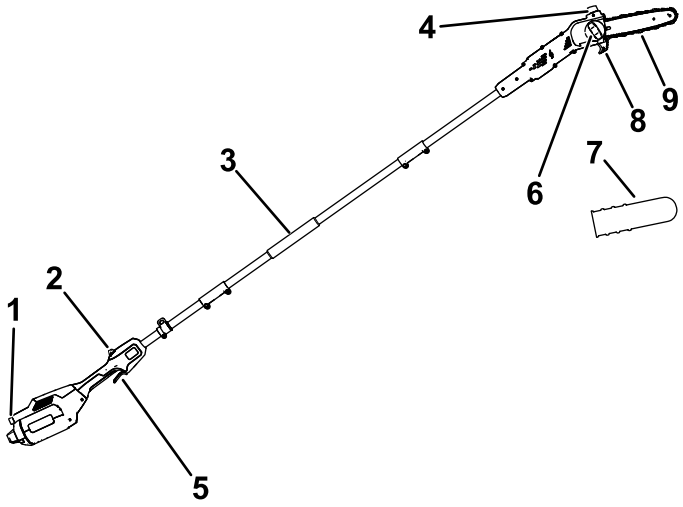

g374230

Ábra 8

1. Gombretesz
2. Indítókarretesz
3. Első fogantyú
4. Olajbetöltőnyílás-sapka
5. Indítókar
6. Vezetőlemez-burkolat gombja
7. Vezetőlemez-burkolat
8. Vágásvezető
9. Vezetőlemez és lánc

Műszaki adatok

Modell	51847T
Vezetőlemez hossza (88619 és 88621 tétellel felszerelve)	25,4 cm
Láncosztás (88619 és 88621 tétellel felszerelve)	0,050"
Lánccsapszeg távolság (88619 és 88621 tétellel felszerelve)	¼"
Lánchossz (88619 és 88621 tétellel felszerelve)	58 láncszem
Tömeg (akkumulátor nélkül)	4,1 kg
Töltő típusa	Flex-Force 60 V lítiumion-akkumulátortöltők
Az akkumulátor típusa	Flex-Force 60 V lítiumion- akkumulátorok*

* Ha a gépet 4,0 Ah-s vagy nagyobb akkumulátorcsomaggal használja, a megfelelő megtámasztás és egyensúly érdekében fel kell szerelnie a mellékelt gyorskioldós hevedert.

Megfelelő hőmérsékleti tartományok

Az akkumulátor töltéséhez/tárolásához	5 °C és 40 °C között*
Az akkumulátor használatához	–30 °C és 49 °C között*
A szerszám használatához	0 °C és 49 °C között*

* A töltési idő megnő, ha a töltés nem a jelzett tartományon belül zajlik.

Tárolja az eszközt, az akkumulátort és az akkumulátortöltőt zárt, tiszta, száraz helyen.

Tartozékok

A géphez a Toro által jóváhagyott munkagépek és tartozékok széles választéka kapható, amelyek javítják és bővítik a gép képességeit. A jóváhagyott tartozékok és adapterek listájáért forduljon hivatalos márkaszervizhez, hivatalos Toro-forgalmazóhoz, vagy látogasson el a www.Toro.com webhelyre.

Az optimális teljesítmény és a gép folyamatos tanúsított biztonsága érdekében csak eredeti Toro-pótalkatrészeket és -tartozékokat használjon. A más gyártótól származó pótalkatrészek és tartozékok használata veszélyhelyzetet okozhat.

Üzemeltetés

A magassági ágvágó fűrész használatának megkezdése előtt

A magassági ágvágó fűrész használatának megkezdése előtt végezze el az alábbiakat:

- Ellenőrizze a lánc feszességét; lásd: A lánc feszességének beállítása (oldal 34).
- Tisztítsa meg a magassági ágvágó fűrész alkatrészeit, vizsgálja meg, hogy nincs-e rajtuk túlzott kopás vagy sérülés, szükség szerint cserélje ki az adott alkatrészt; lásd: A vezetőlemez, a lánc és a csillagkerék szervizelése (oldal 37).
- Ellenőrizze a lánc élességét és épségét, és szükség szerint élesítse meg vagy cserélje ki; lásd: A lánc élezése (oldal 40).
- Ellenőrizze az olajszintet; lásd Az olajszint ellenőrzése és a rúd- és láncolaj betöltése (oldal 32).
- Ellenőrizze a magassági ágvágó fűrészt sérülés, általános megjelenés és teljesítmény szempontjából; győződjön meg arról, hogy a kapcsolók akadálymentesen mozognak, a szellőzőnyílások és a fogantyúk tiszták, a rúd pedig nem görbe vagy sérült.

A magassági ágvágó fűrész elindítása

1. Ellenőrizze, hogy a magassági ágvágó fűrész szellőzőnyílásai mentesek-e a portól és egyéb szennyeződéstől (Ábra 9).

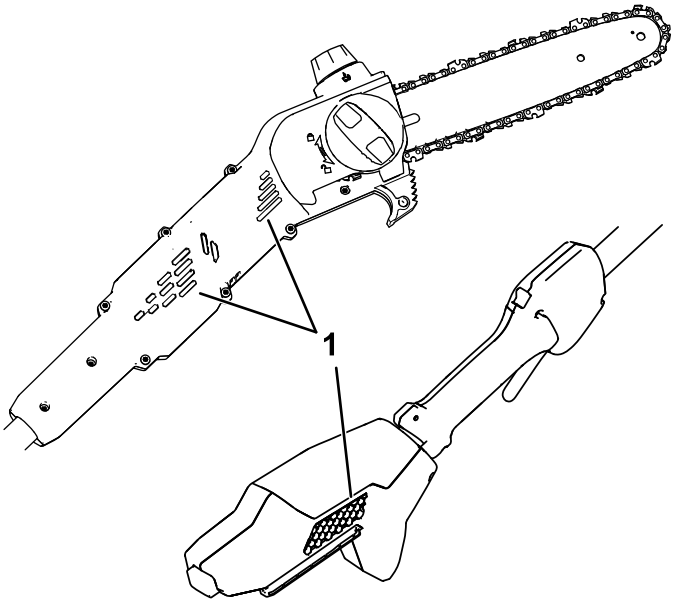

g374231

Ábra 9

1. Szellőzőnyílások

2. Fektesse le a magassági ágvágó fűrészt egy vízszintes felületre.
3. Igazítsa össze az akkumulátor bemélyedését a fogantyú házán kialakított nyelvvel (Ábra 10).

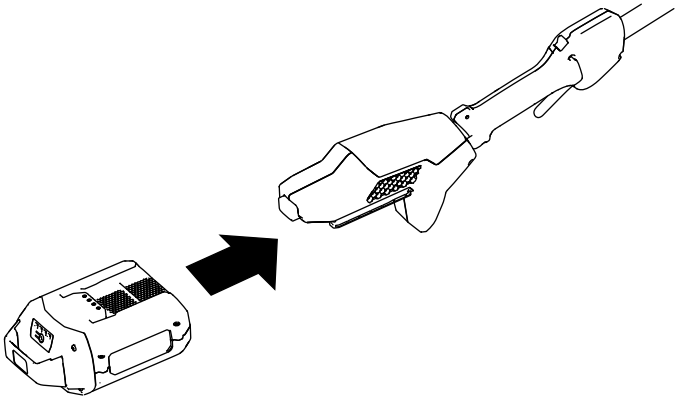

g374232

Ábra 10

4. Tolja be az akkumulátort a fogantyúba úgy, hogy az akkumulátor reteszelődjön a helyén.
5. Távolítsa el a láncról a védőburkolatot.
6. A magassági ágvágó fűrész elindításához nyomja meg az indítókarreteszt, majd az indítókart.

A magassági ágvágó fűrész leállítása

A magassági ágvágó fűrész leállításához engedje el az indítókart.

Amikor nem használja, vagy a munkaterületre vagy onnan szállítja a fűrészt, távolítsa el az akkumulátorát; lásd: Az akkumulátor eltávolítása (oldal 30).

Ágvágás a magassági ágvágó fűrésszel

⚠ FIGYELMEZTETÉS

A magassági ágvágó fűrész helytelen használata súlyos személyi sérülést, akár halált is okozhat.

Az esetleges személyi sérülések elkerülése érdekében figyelmesen olvassa el és kövesse az összes használati utasítást.

⚠ FIGYELMEZTETÉS

Ne működtesse a fűrészt elektromos vezetékek közelében; a magassági ágvágó fűrészt nem úgy tervezték, hogy felsővezetékekkel való érintkezés esetén védelmet nyújtson az áramütés ellen.

Olvassa el a helyi előírásokat az elektromos felsővezetékektől való biztonságos távolságra vonatkozóan, és győződjön meg arról, hogy a működtetési helyzet biztonságos, mielőtt használná a magassági ágvágó fűrészt.

⚠ FIGYELMEZTETÉS

A visszarúgás súlyos, akár halálos sérülést is okozhat.

Kerülje a vágandó faágak megérintését a magassági ágvágó fűrész vezetőlemezének orrával.

Kétféle visszarúgás fordulhat elő:

- A magassági ágvágó fűrész gyors elmozdulása **felfelé**, amikor a vezetőlemez orránál vagy tetejénél futó lánc hozzáér valamihez
- A magassági ágvágó fűrész gyors elmozdulása **hátrafelé**, amikor a vezetőlemez orránál vagy tetejénél futó lánc a vágás során beszorul a fába

Ábra 11 – a vezetőlemeznek az a területe, amelynél a visszarúgás elkerülése érdekében ügyelni kell, hogy ne érintkezzen semmivel.

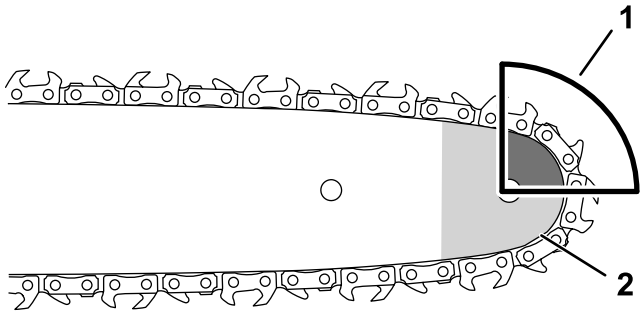

g318677

Ábra 11

1. Visszarúgási terület (a vezetőlemez orra és felső része)
2. Orr

---

1. A magassági ágvágó fűrészt fogja meg mindkét kezével.
2. Álljon szilárd, egyenletes talajon a nyírni kívánt fa előtt, és vegyen fel kiegyensúlyozott, stabil álló helyzetet vágás közben.
3. Ügyeljen arra, hogy csak azt az ágat vágja le, amelyet szándékozott; vágás közben ügyeljen arra, hogy a fűrészlánc ne érjen a talajhoz, más ágakhoz vagy egyéb tárgyakhoz.
4. A vágás megkezdése előtt gyorsítsa fel maximális sebességre a láncot.
5. Vágja úgy az ágat, hogy az a vezetőlemez hátsó részének közelében legyen, közel a vágásvezetőhöz; nyomja a fűrészláncot enyhén a fához, és hagyja, hogy a magassági ágvágó fűrész saját súlyától hajtva szabályozza a vágás sebességét (Ábra 12).

   Fontos: **Ha a lánc elakadna a vágásban, ne kísérelje meg a motort járatva kiszabadítani. Kapcsolja ki a magassági ágvágó fűrészt, vegye ki az akkumulátorát, majd emelje meg az ágat, miközben tartja a fűrészt; az ágnak ki kell engednie a fűrészt, amelynek szabaddá kell válnia.**

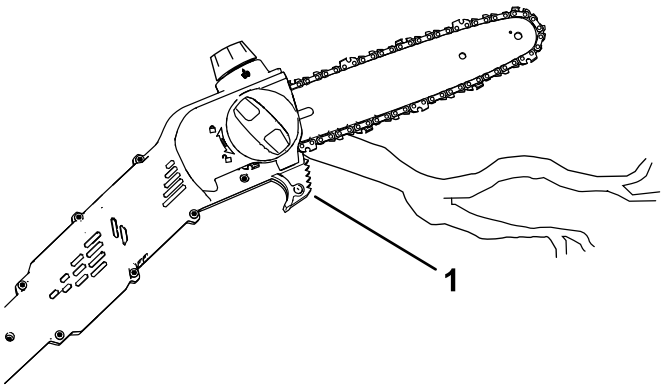

g374233

Ábra 12

1. Vágásvezető

---

6. Fejtsen ki egyenletes nyomást a magassági ágvágó fűrészre, vágjon egyenes vonalban, és csak a vágás végéhez közel szüntesse meg a nyomást.
7. Engedje el az indítókart, ahogy végzett a vágással.

Ágvágás

⚠ FIGYELMEZTETÉS

Ha nem a talajon állva végzi a magasabban levő ágak vágását, az nem biztonságos, instabil helyzetbe hozhatja Önt a magassági ágvágó fűrész használata során, ami súlyos, akár végzetes személyi sérülést is okozhat Önnek vagy a közelben lévőknek.

Ágak álló fáról történő levágása során alkalmazza az alábbi gyakorlatot:

- **Ne másszon fel a magassági ágvágó fűrésszel együtt a fára.**
- **Ne nyúljon ki vele túlzottan, vágáskor pedig mindkét kezével tartsa a magassági ágvágó fűrészt.**
- **Ügyeljen arra, hogy senki ne legyen azon a területen, ahova a levágott ágak lehullhatnak.**

1. A magassági ágvágó fűrészt fogja meg az előírt módon, lásd: Ágvágás a magassági ágvágó fűrésszel (oldal 26).
2. Kisebb ágak vágásakor fejtsen ki kis nyomást a levágandó ágra.

3. A nagyobb ágak vágásakor vágja be kissé alulról az ágat, majd fejezze be a vágást az ág felső részétől.

   A. Az ág alján a vágást végezze kb. 15 cm-re a törzstől. Vágja át az ágat a vastagsága harmadáig.

   B. Indítsa a vágást 5,0–10,0 cm-rel kijjebb az ágon és felülről. Vágja addig az ágat, amíg le nem hullik.

   C. Vágja le az ág tövét az ággallérnál (Ábra 13).

   Fontos: **Ne vágja le az ágat a galléron túl, a törzzsel egy szintig, és ne hagyjon nagy ágcsonkot; ez károsítja a fát.**

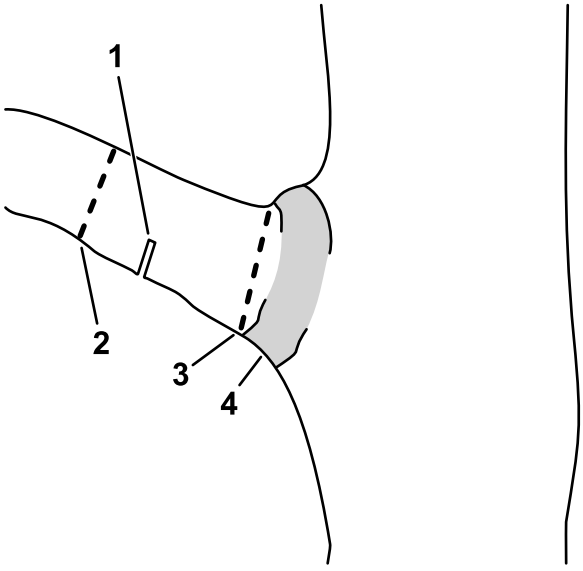

g316577

Ábra 13

1. Első könnyítő alávágás
2. Második, teljes átvágás
3. Végső ágvágás az ágcsonk eltávolítása érdekében
4. Ággallér (a törzs és az ág közti átmenet)

Az akkumulátor eltávolítása

1. Helyezze a magassági ágvágó fűrészt sík felületre.
2. Nyomja le a reteszgombot, és vegye le az akkumulátort a fogantyúról.

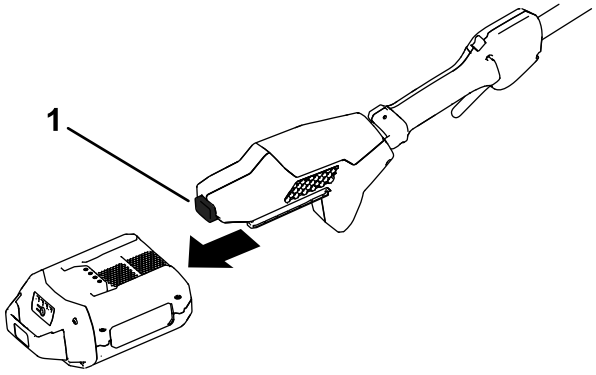

g374234

Ábra 14

1. Reteszgomb

Karbantartás

Ajánlott karbantartási ütemterv(ek)

Karbantartási időköz	Karbantartási intézkedés
Minden egyes használat előtt, vagy naponta	• Ellenőrizze az olajszintet, és töltsön be szükség szerint láncolajat. • Ellenőrizze, hogy az olaj rákerül-e a láncra. • Ellenőrizze a lánc feszességét, és szükség szerint állítsa be. • Ellenőrizze, hogy a vezetőlemez egyenes és ép. • Ellenőrizze a lánc élességét; a lánc élezésével vagy cseréjével kapcsolatban vegye fel a kapcsolatot a hivatalos márkakereskedővel.
Minden egyes akkumulátorlemerülési ciklus után	• Ellenőrizze az olajszintet, és töltsön be szükség szerint láncolajat. • Ellenőrizze a lánc feszességét, és szükség szerint állítsa be.
Évente, vagy tárolás előtt	• Végezze el a vezetőlemez, a lánc és a csillagkerék szervizelését. • Ellenőrizze a lánc élességét; a lánc élezésével vagy cseréjével kapcsolatban vegye fel a kapcsolatot a hivatalos márkakereskedővel.

Az olajszint ellenőrzése és a rúd- és láncolaj betöltése

Szolgáltatásszünet: Minden egyes használat előtt, vagy naponta

Minden egyes akkumulátorlemerülési ciklus után

Fontos: **Csak rúd- és láncolajat használjon (külön kapható).**

1. Állítsa le a magassági ágvágó fűrészt, és távolítsa az akkumulátorát; lásd: Az akkumulátor eltávolítása (oldal 30).
2. Ellenőrizze az olajszintet az ablakon át. Ha az olaj nem lepi el az ablakot, töltsön be szükség szerint láncolajat (Ábra 15).

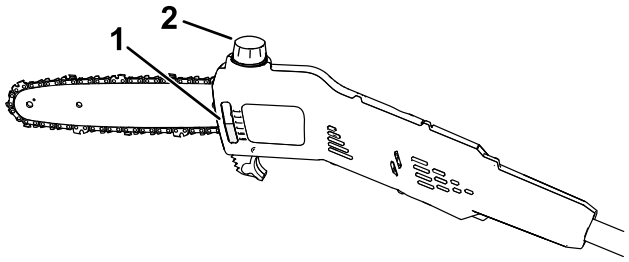

g374235

Ábra 15

1. Olajszint-ellenőrző ablak
2. Olajbetöltőnyílás-sapka

3. Helyezze a magassági ágvágó fűrészt sík felületre úgy, hogy az olajbetöltőnyílás-sapka felfelé nézzen.
4. Tisztítsa meg az olajbetöltőnyílás-sapka körüli területet (Ábra 15).

   Megjegyzés: Ügyeljen arra, hogy ne kerülhessen hulladék/faforgács az olajtartályba.
5. Távolítsa el a sapkát, majd töltse fel rúd- és láncolajjal a magassági ágvágó fűrész tartályát (Ábra 15).

   Fontos: **Az olajszint ne legyen magasabban a betöltőnyak aljánál.**
6. Tisztítsa le az esetlegesen mellé ment olajat, majd szerelje vissza az olajbetöltőnyílás-sapkát.
7. Ellenőrizze, hogy az olaj eljut-e a lánchoz, lásd: A rúd- és láncolaj áramlásának ellenőrzése (oldal 33).

A rúd- és láncolaj áramlásának ellenőrzése

Szolgáltatásszünet: Minden egyes használat előtt, vagy naponta

1. Készítse elő a magassági ágvágó fűrész használatát; lásd: A magassági ágvágó fűrész használatának megkezdése előtt (oldal 23).
2. Annak ellenőrzésére, hogy az olaj a lánchoz áramlik-e, tartsa a magassági ágvágó fűrész orrát néhány centire egy felülethez (például papírlaphoz, kartonpapírhoz, fatuskóhoz), és kezdje járatni a fűrészt; enyhe olajpermetet kell látnia a felületen (Ábra 16).

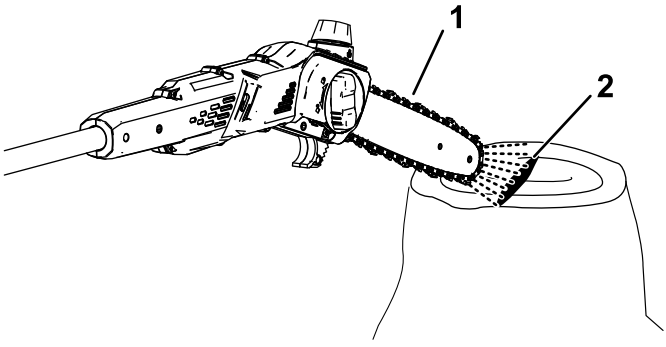

Ábra 16

1. Járassa a magassági ágvágó fűrészt néhány centire a felülettől.
2. Ha van olajáramlás, az olaj leszóródik a láncról, és felgyűlik a felületen.

3. Ha nincs olajáramlás, ellenőrizze, hogy van-e olaj a tartályban, és tiszta-e az oldalsó burkolat alatti felület, lásd Az olajszint ellenőrzése és a rúd- és láncolaj betöltése (oldal 32) és A vezetőlemez, a lánc és a csillagkerék szervizelése (oldal 37).

A lánc feszességének beállítása

Szolgáltatásszünet: Minden egyes használat előtt, vagy naponta

Minden egyes akkumulátorlemerülési ciklus után

Ellenőrizze a lánc megfelelő feszességét.

A laza lánc lerövidíti a hajtó lánckerék és a vezetőlemez élettartamát, és a lánc leesését okozhatja.

A túl feszes lánc miatt a vezetőlemez és lánc is túlhevülhet, ami felgyorsítja a kopást, leégetheti a motort, és láncszakadást okozhat.

A lánc feszessége akkor megfelelő, ha kesztyűs kézzel akadálymentesen húzni tudja a láncot a vezetőlemez körül. A lánc nem válhat el a vezetőlemez alsó szélétől.

Új lánc esetén néhány vágás után ellenőrizze újra a láncfeszességet; az új lánc általában megnyúlik, és néhány vágás után beállítást igényel.

⚠ VESZÉLY

A magassági ágvágó fűrész fogainak érintése súlyos személyi sérülést okozhat.

- **A beállítás vagy karbantartás megkezdése előtt távolítsa el a magassági ágvágó fűrész akkumulátorát.**
- **A magassági ágvágó fűrész beállítása és karbantartása során viseljen mindig kesztyűt.**

1. Helyezze a magassági ágvágó fűrészt sík felületre, és távolítsa el az akkumulátorát; lásd: Az akkumulátor eltávolítása (oldal 30).
2. Hagyja lehűlni a fűrészláncot.

   Fontos: **Ne végezzen állítást forró láncon; ahogy hűl, a lánc összehúzódhat, ami túlzott feszességet okoz.**
3. Vizsgálja meg a vezetőlemezt görbülés és károsodás szempontjából, szükség esetén cserélje ki.
4. Forgassa el az óramutató járásával ellentétesen a vezetőlemez-burkolat gombját, de ne távolítsa el (Ábra 17).

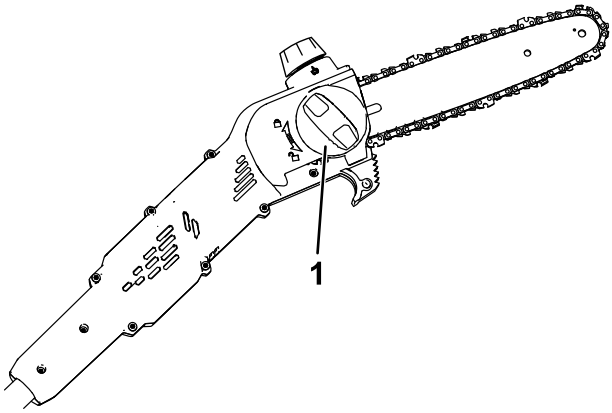

g374237

Ábra 17

1. Vezetőlemez-burkolat gombja

---

5. Állítsa be a láncfeszítő csavarral a lánc feszességét (Ábra 18), majd a vezetőlemez-burkolat gombját az óramutató járása szerint elforgatva rögzítse az oldalsó burkolatot a magassági ágvágó fűrészhez, mielőtt ellenőrzi a lánc feszességét (Ábra 17).
   - **A lánc feszességének növeléséhez** forgassa a láncfeszítő csavart az óramutató járásának irányába.
   - **A lánc feszességének csökkentéséhez** forgassa a láncfeszítő csavart az óramutató járásával ellenkező irányba.

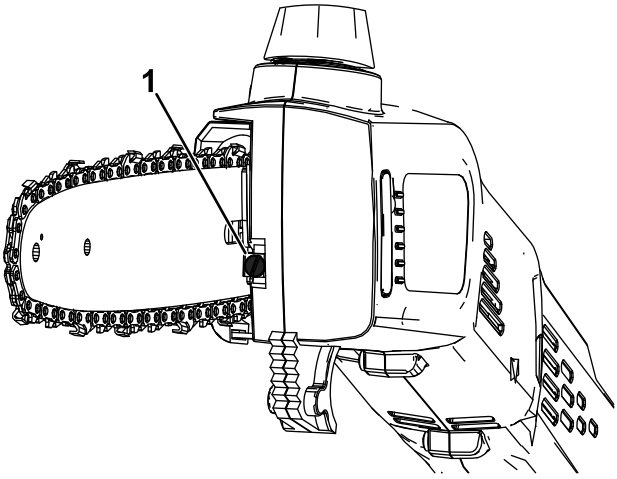

g374238

Ábra 18

1. Láncfeszítő csavar

Állítsa be úgy a lánc feszességét, hogy a lánc hozzáérjen a vezetőlemez alsó széléhez, majd húzza el a láncot a vezetőlemez alsó szélétől; a megfelelően beállított lánc csak 3,2–6,4 mm-re távolítható el a vezetőlemeztől, és elengedve visszapattan.

Megjegyzés: A lánc feszességének beállítása közben kesztyűs kézzel emelje meg a vezetőlemez csúcsát, hogy a vezetőlemez ne ereszkedjen le, és így ne befolyásolja a lánc feszességét.

6. Húzza körbe kesztyűs kézzel a láncot a vezetőlemez körül. A megfelelően feszes lánc akadálymentesen fut, és nem válik el a vezetőlemez alsó szélétől.
7. Ha a lánc feszessége nem megfelelő, ismételje meg a 4–7. lépést.

A vezetőlemez, a lánc és a csillagkerék szervizelése

Évente, vagy tárolás előtt

⚠ VESZÉLY

A magassági ágvágó fűrész fogainak érintése súlyos személyi sérülést okozhat.

- **A beállítás vagy karbantartás megkezdése előtt távolítsa el a magassági ágvágó fűrész akkumulátorát.**
- **A magassági ágvágó fűrész beállítása és karbantartása során viseljen mindig kesztyűt.**

1. Helyezze a magassági ágvágó fűrészt sík felületre, és távolítsa el az akkumulátorát; lásd: Az akkumulátor eltávolítása (oldal 30).
2. Távolítsa el az oldalsó burkolatot; forgassa el a vezetőlemez-burkolat gombját az óramutató járásával ellentétesen, amíg a gomb le nem jön, majd vegye le az oldalsó burkolatot (Ábra 19).

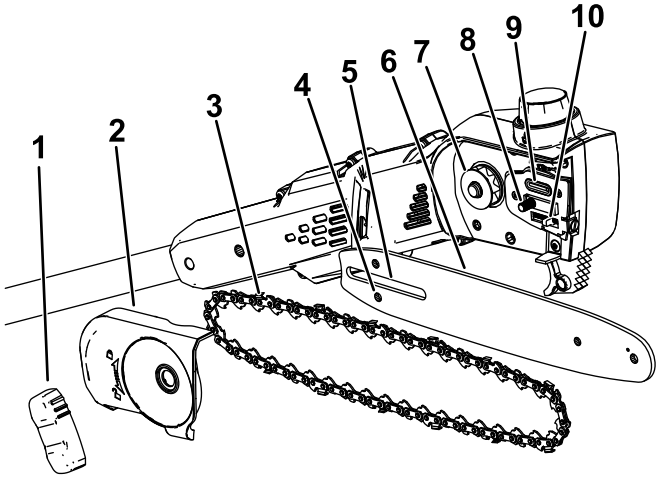

g374226

Ábra 19

1. Vezetőlemez-burkolat gombja
2. Oldalsó burkolat
3. Lánc
4. Láncfeszítő csavar nyílása
5. Vezetőlemez-nyílás
6. Vezetőlemez
7. Csillagkerék
8. Vezetőlemez-tőcsavar
9. Olajkimeneti nyílás
10. Láncfeszítő csavar

3. Lazítsa meg a láncot a láncfeszítő csavart az óramutató járásával ellentétesen elforgatva (Ábra 18).
4. Válassza le a láncot a vezetőlemezről, és tegye félre.
5. Tisztítson le minden hulladékot az oldalsó burkolat alatti területről.
6. Vizsgálja meg a csillagkereket; ha nagyon elkopott vagy sérült, cserélje ki; vegye fel a kapcsolatot a hivatalos márkakereskedővel.
7. Ellenőrizze az olajkimeneti nyílást (Ábra 19) hulladék szempontjából, és tisztítsa meg szükség szerint a területet.
8. Tisztítsa meg a vezetőlemezt és a láncot; dróttal vagy kis méretű lapos csavarhúzóval távolítsa el a szennyeződést és a törmeléket a vezetőlemez széle mentén található horonyból, az elöl lévő lánckeréktől kezdve és hátrafelé haladva.

   Győződjön meg arról, hogy a vezetőlemezen a magassági ágvágó fűrész olajkimeneti nyílásához illeszkedő olajcsatorna tiszta, így az olaj szabadon áramolhat a lánchoz.(Ábra 20).

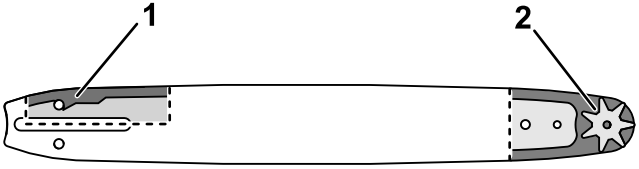

g315856

Ábra 20

A képen a vezetőlemez belső részei láthatók

1. Gondoskodjon arról, hogy ez a csatorna, ami az olajkimeneti nyíláshoz illeszkedik, tiszta legyen.
2. Győződjön meg arról, hogy a vezetőlemez lánckereke tiszta, és akadálymentesen forog.

---

9. Vizsgálja meg a vezetőlemezt és a láncot; ha a vezetőlemez elgörbült, a hornyok megsérültek, vagy ha az orrán a lánckerék nem forog akadálymentesen, cserélje ki a vezetőlemezt; ha a lánc túlságosan elkopott vagy megsérült, cserélje ki.
10. Szerelje fel a vezetőlemezt és a láncot, lásd: A vezetőlemez és a lánc felszerelése (oldal 39).
11. Ellenőrizze, hogy az olaj eljut-e a lánchoz, lásd: A rúd- és láncolaj áramlásának ellenőrzése (oldal 33).

A vezetőlemez és a lánc felszerelése

⚠ VESZÉLY

A magassági ágvágó fűrész fogainak érintése súlyos személyi sérülést okozhat.

- **A beállítás vagy karbantartás megkezdése előtt távolítsa el a magassági ágvágó fűrész akkumulátorát.**
- **A magassági ágvágó fűrész beállítása és karbantartása során viseljen mindig kesztyűt.**

1. Ha az oldalsó burkolat rajta van a gépen, távolítsa el róla; lásd: A vezetőlemez, a lánc és a csillagkerék szervizelése (oldal 37).
2. Helyezze fel a láncot a vezetőlemez orrán található lánckerék köré úgy, hogy **a láncfogak vágóéle a rúd tetején előre nézzen**, ahogy az a magassági ágvágó fűrész oldalsó burkolata alatti ábrán látható.
3. Helyezze fel a láncot a vezetőlemez köré, beigazítva a vezetőlemez hornyába.

   Megjegyzés: Ha új láncot szerel fel, fordítsa át a vezetőlemezt, hogy egyenetlen kopása elkerülhető legyen.
4. Helyezze a lánc nyitott hurkát (a nem a vezetőlemezen levő végét) a láncfűrész csillagkereke köré, majd szerelje fel a vezetőlemezt és a felszerelt láncot a magassági ágvágó fűrészre.

   Fontos: **Ügyeljen arra, hogy a láncfeszítő csavar bekerüljön a vezetőlemezen található nyílásába (Ábra 19). Előfordulhat, hogy el kell forgatnia a láncfeszítő csavart, hogy a vezetőlemezen található nyílásába illeszkedjen.**
5. Szerelje fel az oldalsó burkolatot, de ne húzza meg a gombját.
6. Állítsa be a lánc feszességét; lásd: A lánc feszességének beállítása (oldal 34).

A lánc élezése

Évente, vagy tárolás előtt

Az éles lánc jobb vágási teljesítményt és hosszabb akkumulátor-élettartamot biztosít.

A láncot élezni vagy cserélni kell, ha rá kell nyomni a fára, vagy ha teljes faforgács helyett fűrészpor keletkezik.

A lánc élezésével vagy cseréjével kapcsolatban vegye fel a kapcsolatot a hivatalos márkakereskedővel.

Szervizelés

Ha a magassági ágvágó fűrész szervizelésre szorulna, vigye el a hivatalos márkakereskedésbe.

Tárolás

Fontos: **A gépet, az akkumulátort és a töltőt csak a megfelelő hőmérsékleti tartományban tárolja; lásd: Műszaki adatok (oldal 21).**

Fontos: **Az akkumulátor szezonon kívüli tárolása esetén töltse azt fel annyira, hogy egy vagy két LED zölden világítson rajta. Ne tárolja az akkumulátort teljesen feltöltve vagy teljesen lemerülve. Ha ismét készen áll a gép használatára, töltse fel az akkumulátort annyira, hogy az akkumulátortöltőn a bal oldali visszajelző vagy az akkumulátoron mind a 4 LED zölden világítson.**

- Válassza le használat után a gépet az áramellátásról (pl. távolítsa el belőle az akkumulátort), és ellenőrizze az épségét.
- Tisztítson le minden idegen anyagot a gépről.
- Ne tárolja a gépet beszerelt akkumulátorral.
- A gépet, az akkumulátort és az akkumulátortöltőt gyermekektől elzárva, jól szellőző helyen tárolja.
- Tartsa távol a gépet, az akkumulátort és az akkumulátortöltőt maró hatású szerektől, például a kerti vegyszerektől és a jégmentesítő sótól.
- A súlyos személyi sérülés kockázatának csökkentése érdekében ne tárolja az akkumulátort kültéren vagy járműben.
- Tárolja a gépet, az akkumulátort és az akkumulátortöltőt zárt, tiszta, száraz helyen.

Az akkumulátor előkészítése újrahasznosításra

Fontos: **Miután eltávolította a gépből, fedje le az akkumulátor kivezetéseit erős szigetelőszalaggal. Ne kísérelje meg összezúzni, szétszedni az akkumulátort, vagy eltávolítani bármely elemét.**



Az akkumulátor felelősségteljes újrahasznosítására vonatkozó információkért forduljon a hivatalos márkaszervizhez vagy a helyi önkormányzathoz.

	A Call2Recycle pecséttel ellátott lítiumion-akkumulátorok a Call2Recycle programban résztvevő bármely kiskereskedőnél vagy akkumulátor-újrahasznosító létesítményben újrahasznosíthatók (csak az USA-ban és Kanadában). A programban résztvevő Önhöz legközelebbi kiskereskedő vagy létesítmény megtalálásához hívja az 1-800-822-8837 telefonszámot, vagy látogasson el a www.call2recycle.org weboldalra.
	Az itt látható nagy energiájú akkumulátor (High Energy Battery – HEB) pecséttel ellátott lítiumion-akkumulátorok, valamint a 6,0 Ah vagy annál nagyobb teljesítményű 60 V Flex-Force akkumulátorok a Call2Recycle HEB programban részt vevő bármelyik kereskedőnél vagy kiskereskedőnél újrahasznosíthatók. Az Önhöz legközelebbi részt vevő kereskedőt vagy kiskereskedőt a www.hebattery.org weboldalon találja meg.

Ha nem talál részt vevő kiskereskedőt vagy létesítményt a közelben, esetleg kérdése van azzal kapcsolatban, hogy az akkumulátor melyik újrahasznosítási programhoz tartozik, látogasson el a szerszám/berendezés kezelői kézikönyvében található ügyfélszolgálati oldalra, ahol további információkat kaphat az akkumulátor felelősségteljes újrahasznosítása kapcsán.

Ha Ön az Egyesült Államokon és Kanadán kívül tartózkodik, forduljon a hivatalos márkaszervizhez vagy forgalmazóhoz az akkumulátor felelősségteljes újrahasznosításával kapcsolatos további információkért.

Hibakeresés és elhárítás

Csak az utasításban ismertetett lépéseket hajtsa végre. Minden további ellenőrzési, karbantartási és javítási munkát hivatalos szervizközpontnak vagy hasonlóan képzett szakembernek kell elvégeznie, ha Ön nem tudja megoldani a problémát.

Mindig vegye ki az akkumulátort a szerszámból, amikor hibaelhárítást, ellenőrzést, karbantartást végez rajta vagy a tisztítását végzi.

Probléma	Lehetséges ok	Javító intézkedés
A magassági ágvágó fűrész nem működik, vagy csak szakaszosan működik.	1. Az akkumulátor lemerült.	1. Töltse fel az akkumulátort.
	2. Az akkumulátor nincs teljesen a helyén.	2. Nyomja be az akkumulátort ütközésig a házba.
	3. Az akkumulátor hőmérséklete a megfelelő tartomány alá csökkent, vagy afölé emelkedett.	3. Vigye az akkumulátort száraz, 5–40 °C hőmérsékletű helyre.
	4. Az akkumulátor túl nagy áramterhelést kapott.	4. Engedje el a vezérlőkart, majd húzza be újra.
	5. Nedvesség került az akkumulátor érintkezőire.	5. Hagyja megszáradni az akkumulátort, vagy törölje szárazra.
	6. Hulladék gyűlt fel a burkolat alatt.	6. Szerelje le a burkolatot, és távolítson el minden szennyeződést.
A magassági ágvágó fűrész motorja működik, de a lánc nem jár.	1. A lánc nem ült be megfelelően a csillagkerékbe.	1. Szerelje fel a láncot, ügyelve arra, hogy a láncszemek megfelelően beüljenek a hajtó lánckerék fogai közé.
	2. Hulladék gyűlt fel a burkolat alatt.	2. Szerelje le a burkolatot, és távolítson el minden szennyeződést.

Probléma	Lehetséges ok	Javító intézkedés
A magassági ágvágó fűrész nem vág megfelelően.	1. A láncfeszesség nem megfelelő. 2. A lánc eltompult vagy megsérült. 3. A vezetőlemez elgörbült, vagy a hornyai megsérültek. 4. A láncot fordítva szerelték fel. 5. A lánc nem kap megfelelő kenést.	1. Állítsa be a lánc feszességét. 2. Cserélje ki a láncot. 3. Cserélje ki a vezetőlemezt 4. Szerelje fel a láncot megfelelően. 5. Ellenőrizze az olajszintet, és hogy az olaj eljut-e a lánchoz.
A láncolaj nem biztosít megfelelő kenést.	1. Az olajszint alacsony. 2. Az olajkimeneti nyílás eltömődött. 3. Hulladék gyűlt fel a burkolat alatt. 4. A vezetőlemez olajcsatornája vagy hornya eltömődött.	1. Ellenőrizze az olajszintet. 2. Tisztítsa meg az olajkimeneti nyílást a törmeléktől. 3. Szerelje le a burkolatot, és távolítson el minden szennyeződést. 4. Távolítsa el hulladékot a vezetőlemezből.



Count on it.