Form No. 3480-276 Rev A

TORO®

Count on it.

Vartotojo žinynas

Flex-Force Power System® 60 V aukštapjovė

Modelio Nr. 51847T—Serijos Nr. 326000000 ir Toliau

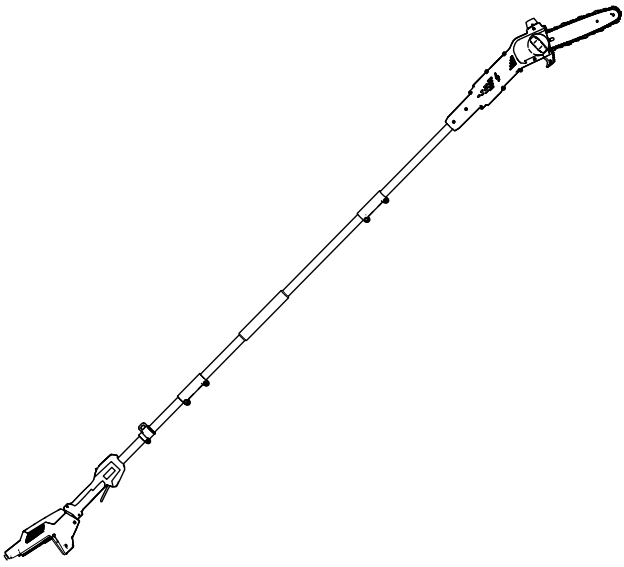

Registruota www.Toro.com.
Originalo vertimas (LT)

3480-276

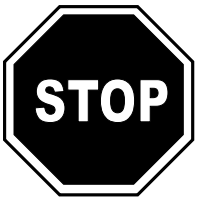

Prireikus pagalbos apsilankykite www.Toro.com/support, kur pateikti instrukcijų vaizdo įrašai, arba prieš grąžindami gaminį kreipkitės į įgaliotą techninės priežiūros atstovą.

Šis gaminys atitinka visas susijusias Europos direktyvas; daugiau informacijos pateikta atskirame konkretaus gaminio atitikties deklaracijos (DOC) lape.

Įvadas

Ši aukštapjovė skirta mažoms, iki 15,2 cm skersmens šakelėms ir šakoms pjauti. Ją gali naudoti tik suaugusieji. Ji skirta naudoti su „Flex-Force™“ 60 V ličio jonų akumuliatoriais. Šie akumuliatoriai skirti įkrauti tik „Flex-Force 60V“ ličio jonų akumuliatorių įkrovikliais. Jei naudosite šiuos gaminius ne pagal paskirtį, gali kilti pavojus jums ir aplinkiniams.

Svarbu: **Jei naudojate šį agregatą su 4,0 Ah arba didesniu akumuliatorių bloku, siekdami tinkamai palaikyti ir subalansuoti, turite sumontuoti į komplektą įtrauktą greitojo atlaisvinimo dirželį.**

Dirbdami su agregatu nenaudokite kitų dirželių arba kelių diržų.

Modelis 51847T tiekiamas be akumuliatoriaus ar įkroviklio.

Atidžiai perskaitykite šią informaciją, kad sužinotumėte, kaip tinkamai naudotis šiuo gaminiu ir atlikti jo techninę priežiūrą bei išvengti sužalojimų ir gaminio sugadinimo. Jūs atsakote už tinkamą ir saugų gaminio eksploatavimą.

Apsilankykite www.Toro.com kur rasite daugiau informacijos, įskaitant patarimus apie saugumą, mokymo medžiagą, pagalbinius reikmenis, pagalbos randant atstovą arba norint užregistruoti gaminį.

© 2026—The Toro® Company
8111 Lyndale Avenue South
Bloomington, MN 55420

Registruota www.Toro.com.

CE UK CA

Originalo vertimas (LT)
Išspausdinta Kinijoje
Visos teisės saugomos

3480-276

Prireikus techninės priežiūros, originalių „Toro“ dalių ar papildomos informacijos, susisiekite su įgaliotu aptarnavimo atstovu arba „Toro“ klientų aptarnavimo skyriumi ir pasiruoškite savo gaminio modelio bei serijos numerį. Skaičiai 1 nurodo modelio ir serijos numerio vietą ant gaminio. Įrašykite skaičius tam skirtoje vietoje.

Svarbu: **Mobiliuoju įrenginiu galite nuskaityti serijos numerio plokštelėje nurodytą QR kodą (jei yra), kad galėtumėte sužinoti garantijos, dalių ir kitą gaminio informaciją.**

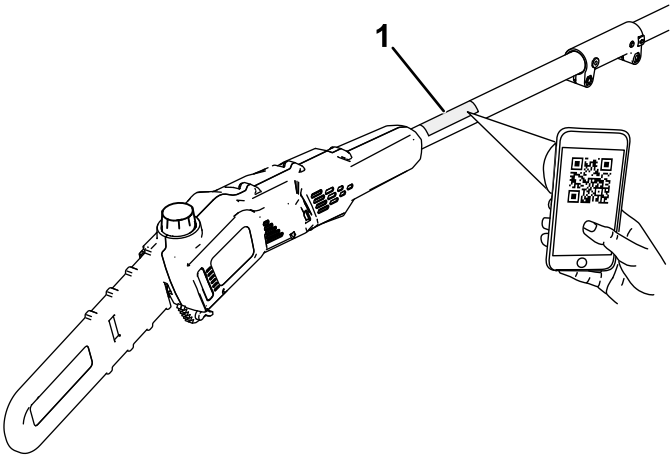

g425378

Skaičiai 1

1. Modelio ir serijos numerio vieta.

Modelio Nr. _____

Serijos Nr. _____

Saugos įspėjimo simbolis

Šiame vadove ir ant agregato esantis saugos įspėjimo simbolis (Skaičiai 2) nurodo svarbius saugos pranešimus, kurių turite laikytis, kad išvengtumėte nelaimingų atsitikimų.



g000502

Skaičiai 2

Saugos įspėjimo simbolis

Saugos įspėjimo simbolis rodomas virš informacijos, įspėjančios apie nesaugius veiksmus ar situacijas, ir po jo rašomas žodis **PAVOJUS**, **ĮSPĖJIMAS** arba **ATSARGIAI**.

PAVOJUS reiškia neišvengiamai pavojingą situaciją, kurios neišvengus, **sukels** mirtį arba sunkius sužalojimus.

ĮSPĖJIMAS nurodo potencialiai pavojingą situaciją, kurios neišvengus **galima** žūti arba sunkiai susižeisti.

ATSARGIAI nurodo potencialiai pavojingą situaciją, kurios neišvengus **galima** lengvai ar vidutiniškai susižeisti.

Šiame vadove naudojami du kiti žodžiai informacijai išryškinti. **Svarbu** atkreipia dėmesį į ypatingą mechaninę informaciją, o **Pastaba** išryškina bendrąją informaciją, į kurią turi būti atkreiptas ypatingas dėmesys.

Saugumo instrukcijos

⚠ PERSPĖJIMAS

Perskaitykite visus saugos įspėjimus, instrukcijas, iliustracijas ir specifikacijas, pateiktus kartu su šiuo elektriniu įrankiu.

Jei nesilaikysite visų toliau pateiktų nurodymų, galite patirti elektros smūgį, užsidegti ir (arba) sunkiai susižeisti.

Išsaugokite visus įspėjimus ir instrukcijas, kad galėtumėte su jais susipažinti ateityje.

Sąvoka „elektrinis įrankis“ visuose įspėjimuose reiškia iš tinklo (laidinis) arba akumuliatoriaus (akumuliatorinis) maitinamą elektrinį įrankį.

SVARBIOS SAUGOS INSTRUKCIJOS

I. Darbo vietos sauga

1. **Darbo vieta turi būti švari ir gerai apšviesta.** *Užgriozdintos ar tamsios vietos sąlygoja nelaimingus atsitikimus.*
2. **Nedirbkite su elektriniais įrankiais sprogioje aplinkoje, pvz., esant degių skysčių, dujų ar dulkių.** *Elektriniai įrankiai sukelia kibirkštis, nuo kurių gali užsidegti dulkės arba atsirasti dūmai.*
3. **Dirbdami su elektriniu įrankiu pasirūpinkite, kad vaikai ir pašaliniai asmenys būtų atokiau.** *Nukreipę dėmesį galite prarasti kontrolę.*

II. Elektros sauga

1. **Elektrinių įrankių kištukai turi atitikti kištukinius lizdus. Niekada jokiu būdu nekeiskite kištuko. Nenaudokite jokių adapterių kištukų su įžemintais (prijungtais prie įžeminimo) elektriniais įrankiais.** *Nemodifikuoti kištukai ir tinkami kištukiniai lizdai sumažina elektros smūgio pavojų.*
2. **Venkite kūno sąlyčio su įžemintais arba prijungtais prie įžeminimo paviršiais, pavyzdžiui, vamzdžiais, radiatoriais, viryklėmis ir šaldytuvais.** *Jei jūsų kūnas yra įžemintas arba prijungtas prie įžeminimo padidėja elektros smūgio pavojus.*
3. **Nelaikykite elektrinių įrankių po lietumi ar drėgnoje aplinkoje.** *Į elektrinį įrankį patekęs vanduo padidina elektros smūgio pavojų.*
4. **Neperkraukite laido. Niekada nenaudokite laido elektros kai įrankį reikia nešti, traukti ar atjungti. Saugokite laidą nuo**

karščio, alyvos, aštrių briaunų ar judančių dalių. *Pažeisti ar susipynę laidai didina elektros smūgio pavojų.*

5. **Dirbdami su elektriniu įrankiu lauke, naudokite ilgintuvą, pritaikytą naudoti lauke.** *Naudojant darbui lauke pritaikytą laidą, sumažėja elektros smūgio pavojus.*
6. **Jei elektrinio įrankio naudojimas drėgnoje vietoje yra neišvengiamas, naudokite liekamosios srovės įtaisu (RCD) apsaugotą maitinimo šaltinį.** *Naudojant RCD sumažėja elektros smūgio pavojus.*

III. Asmeninis saugumas

1. **Dirbdami elektriniu įrankiu būkite budrūs, stebėkite, ką darote, ir vadovaukitės sveiku protu. Nesinaudokite elektriniu įrankiu būdami pavargę arba apsvaigę nuo narkotikų, alkoholio ar vaistų.** *Akimirka neatidumo dirbant su elektriniais įrankiais gali tapti rimtų sužalojimų priežastimi.*
2. **Naudokite asmenines apsaugos priemones. Visada dėvėkite akių apsaugos priemones.** *Apsauginės priemonės, tokios kaip kaukė nuo dulkių, neslidūs apsauginiai batai, šalmas ar klausos apsauga, naudojamos tinkamomis sąlygomis, sumažina žmonių sužalojimų tikimybę.*
3. **Apsaugokite nuo netyčinio paleidimo. Prieš prijungdami prie maitinimo šaltinio ir (arba) akumuliatoriaus, keldami ar nešdami įrankį, įsitikinkite, kad jungiklis yra išjungimo padėtyje IŠJUNGTI.** *Jei elektriniai įrankiai nešami laikant pirštą ant jungiklio arba prijungiant prie srovės elektrinius įrankius, kurių jungiklis yra įjungtas, galimi nelaimingi atsitikimai.*
4. **Prieš įjungdami elektrinį įrankį nuimkite reguliavimo raktą arba veržliaraktį.** *Prie besisukančios elektrinio įrankio dalies paliktas veržliaraktis arba raktas gali sužaloti žmogų.*
5. **Nepersilenkite. Visada tvirtai stovėkite ant kojų ir išlaikykite pusiausvyrą.** *Tai padės geriau suvaldyti elektrinį įrankį netikėtose situacijose.*
6. **Tinkamai apsirenkite. Nedėvėkite laisvų drabužių ar papuošalų. Saugokite plaukus ir drabužius nuo judančių dalių.** *Laisvi drabužiai, papuošalai ar ilgi plaukai gali įsipainioti į judančias dalis.*
7. **Jei yra įtaisų, skirtų dulkių ištraukimo ir surinkimo įrenginiams prijungti, įsitikinkite, kad jie yra prijungti ir tinkamai naudojami.** *Naudojant dulkių surinkimo įrenginius galima sumažinti su dulkėmis susijusius pavojus.*
8. **Neleiskite, kad dažnai naudojantis įrankiais įgytas automatizmas leistų jums per daug atsipalaiduoti ir nepaisyti įrankių saugos principų.** *Neatsargus veiksmas per dalį sekundės gali sukelti sunkią traumą.*

IV. Elektrinių įrankių naudojimas ir priežiūra

1. **Neuždarykite elektrinio įrankio jėga. Naudokite tinkamą elektrinį įrankį.** *Tinkamas elektrinis įrankis atliks darbą geriau ir saugiau veikdamas tokiu greičiu, kokiam jis skirtas.*
2. **Nenaudokite elektrinio įrankio, jei jo negalima įjungti ir išjungti jungikliu.** *Bet koks elektrinis įrankis, kurio negalima valdyti jungikliu, yra pavojingas ir turi būti remontuojamas.*
3. **Prieš atlikdami bet kokius reguliavimo darbus, keisdami priedus ar padėdami elektrinį įrankį sandėliuoti, atjunkite kištuką nuo maitinimo šaltinio ir (arba) išimkite iš jo akumuliatorių bloką, jei jis yra nuimamas.** *Šios prevencinės saugos priemonės sumažina atsitiktinio elektrinio įrankio paleidimo riziką.*
4. **Neveikiančius elektrinius įrankius laikykite vaikams nepasiekiamoje vietoje ir neleiskite jais dirbti su elektriniu įrankiu ar šiomis instrukcijomis nesusipažinusiems asmenims.** *Neapmokytų naudotojų rankose elektriniai įrankiai yra pavojingi.*
5. **Prižiūrėkite elektrinius įrankius ir priedus. Patikrinkite, ar judančios dalys uždėtos ar sujungtos teisingai, ar jos nesulūžusios ir ar nėra kitų sąlygų, galinčių turėti įtakos elektrinio įrankio veikimui. Jei jis sugedęs, prieš naudodami elektrinį įrankį jį sutaisykite.** *Daug nelaimingų atsitikimų įvyksta dėl netinkamai prižiūrimų elektrinių įrankių.*
6. **Užtikrinkite, kad pjovimo įrankiai visada būtų aštrūs ir švarūs.** *Tinkamai prižiūrimi pjovimo įrankiai aštriomis pjovimo briaunomis rečiau užsilenkia ir yra lengviau valdomi.*
7. **Elektrinį įrankį, priedus, įrankių antgalius ir kt. naudokite pagal šias instrukcijas, atsižvelgdami į darbo sąlygas ir atliekamą darbą.** *Naudojant elektrinį įrankį ne pagal paskirtį, gali susidaryti pavojinga situacija.*
8. **Užtikrinkite, kad rankenos ir suimami paviršiai būtų sausi, švarūs ir nesutepti alyva bei riebalais.** *Dėl slidžių rankenų ir suimamų paviršių įrankio negalima saugiai naudoti ir suvaldyti netikėtose situacijose.*

V. Akumuliatorinio įrankio naudojimas ir priežiūra

1. **Įkraukite tik gamintojo nurodytu įkrovikliu.** *Įkroviklis, kuris tinka vieno tipo akumuliatoriui, gali kelti gaisro pavojų, naudojant su kito tipo akumuliatoriumi.*
2. **Elektrinius įrankius naudokite tik su specialiai tam skirtais akumuliatorių blokais.** *Naudojant bet kokius kitus akumuliatorių blokus gali kilti sužeidimų ir gaisro pavojus.*
3. **Nenaudojamą akumuliatorių bloką laikykite atokiau nuo kitų metalinių daiktų, pavyzdžiui, segtukų, monetų, raktų, vinių, varžtų ar kitų smulkių metalinių daiktų, kurie gali sujungti vieną kontaktą su kitu.** *Akumuliatoriaus kontaktų trumpasis sujungimas gali sukelti nudegimus ar gaisrą.*
4. **Esant netinkamoms sąlygoms, iš akumuliatoriaus gali išsilieti skystis; venkite sąlyčio su juo. Atsitiktinio kontakto atveju nuplaukite paveiktą vietą vandeniu. Jei skysčio pateko į akis, išplovę kreipkitės į gydytoją.** *Iš akumuliatoriaus ištryškęs skystis gali sukelti dirginimą arba nudegimus.*
5. **Nenaudokite pažeisto ar modifikuoto akumuliatoriaus arba įrankio.** *Pažeisti ar modifikuoti akumuliatoriai gali veikti nenuspėjamai, dėl to gali kilti gaisras, sprogimas arba susižalojimo pavojus.*
6. **Nelaikykite akumuliatorių bloko ar įrankio ugnyje arba per aukštoje temperatūroje.** *Dėl ugnies arba aukštesnės nei 130 °C temperatūros gali įvykti sprogimas.*
7. **Laikykitės visų įkrovimo instrukcijų ir neįkraukite akumuliatorių bloko ar įrankio esant kitai, nei nurodyta instrukcijose, temperatūrai.** *Įkraunant netinkamai arba nurodyto diapazono neatitinkančioje temperatūroje, gali būti pažeistas akumuliatorius ir padidėti gaisro pavojus.*

VI. Techninė priežiūra

1. **Elektrinio įrankio techninę priežiūrą paveskite atlikti kvalifikuotam remontininkui, kuris turi naudoti tik identiškas atsargines dalis.** *Taip bus užtikrinta elektrinio įrankio sauga.*
2. **Niekada neremontuokite pažeistų akumuliatorių bloko patys.** *Akumuliatorių blokų priežiūros darbus turi atlikti tik gamintojas arba įgalioti aptarnavimo paslaugų teikėjai.*

VII. Aukštapjovės sauga

1. **Saugokite visas kūno dalis nuo pjūklo grandinės, kai aukštapjovė-genėtuvas veikia. Prieš paleisdami aukštapjovę-genėtuvą, įsitikinkite, kad pjūklo grandinė prie nieko nesiliečia.** *Dirbant su aukštapjove-genėtuvu, dėl neatidumo drabužiai arba kūnas gali įsipainioti į pjūklo grandinę.*
2. **Dirbdami su aukštapjove-genėtuvu visada laikykite jį abiem rankomis.** *Laikykite aukštapjovę-genėtuvą abiem rankomis, kad neprarastumėte kontrolės.*
3. **Kad sumažintumėte nutrenkimo elektros srove pavojų, niekada nenaudokite aukštapjovės-genėtuvo šalia elektros linijų.** *Kontaktas su elektros linijomis arba naudojimas šalia jų gali sukelti sunkius sužalojimus arba elektros smūgį, kuris gali baigtis mirtimi.*
4. **Aukštapjovę-genėtuvą laikykite tik už izoliuotų suėmimo paviršių, nes pjūklo grandinė gali prisiliesti prie paslėptų laidų.** *Pjūklo grandinei prisilietus prie laidų, kuriais teka srovė, atviros metalinės aukštapjovės-genėtuvo dalys gali tapti laidininkėmis ir operatorių gali ištikti elektros smūgis.*
5. **Dėvėkite akių ir ausų apsaugos priemones. Rekomenduojama naudoti papildomas rankų apsaugos priemones ir neslidžią avalynę.** *Tinkamos apsaugos priemonės sumažins sužeidimų riziką.*
6. **Dirbdami su aukštapjove-genėtuvu virš galvos visada naudokite galvos apsaugą.** *Krintančios nuolaužos gali sunkiai sužaloti.*
7. **Visada naudokite tinkamą pagrindą ir dirbkite aukštapjove-genėtuvu tik stovėdami ant fiksuoto, saugaus ir lygaus paviršiaus.** *Dėl slidžių ar nestabilių paviršių galite prarasti pusiausvyrą arba prarasti aukštapjovės-genėtuvo kontrolę.*
8. **Nedirbkite su aukštapjove-genėtuvu būdami medyje, stovėdami ant kopėčių, nuo stogo ar bet kokios nestabilios atramos.***Taip eksploatuojant aukštapjovę-genėtuvą galima prarasti pusiausvyrą, prarasti kontrolę ir susižeisti.*
9. **Visus maitinimo laidus ir kabelius laikykite atokiau nuo pjovimo zonos.** *Maitinimo laidai ar kabeliai gali būti paslėpti medžiuose ir gali būti netyčia nupjauti pjūklo grandine.*
10. **Nenaudokite aukštapjovės-genėtuvo esant blogoms oro sąlygoms, ypač kai yra žaibo pavojus.** *Tai sumažina riziką būti nutrenktam žaibo.*
11. **Pjaudami užlenktą šaką būkite atidūs, kad ji neatšoktų.** *Atsipalaidavus įtemptam medžio pluoštui, įsitempusi šaka gali smogti*

operatoriui ir (arba) aukštapjovei-genėtuvui taip, kad bus prarasta jos kontrolė.

12. **Pjaudami krūmus ir medelius būkite itin atsargūs.** *Ploni medžiagos gabalėliai gali užkabinti pjūklo grandinę ir būti nusviesti į jus arba išmušti iš pusiausvyros.*

13. **Nešdami aukštapjovę-genėtuvą su išjungtu įrenginiu, saugokitės, kad nepajudintumėte jokio maitinimo jungiklio, o pjūklo grandinę ar pjūklo ašmenis laikykite atokiau nuo kūno.** *Tinkamai nešdami aukštapjovę-genėtuvą sumažinsite atsitiktinio kontakto su judančia pjūklo grandine tikimybę.*

14. **Gabendami ar laikydami aukštapjovę-genėtuvą visada uždėkite kreipiančiosios juostos gaubtą.** *Tinkamai elgdamiesi su aukštapjove-genėtuvu sumažinsite atsitiktinio kontakto su judančia pjūklo grandine tikimybę.*

15. **Valydami įstrigusią medžiagą, sandėliuodami ar atlikdami aukštapjovės-genėtuvo techninės priežiūros darbus, įsitikinkite, kad jungiklis išjungtas ir akumuliatorių blokas išimtas.** *Jei aukštapjovė-genėtuvas netikėtai įjungiamas valant įstrigusią medžiagą arba atliekant techninę priežiūrą, galima sunkiai susižaloti.*

16. **Pjaukite tik medieną. Naudokite aukštapjovę-genėtuvą tik pagal paskirtį. Pavyzdžiui: nenaudokite aukštapjovės-genėtuvo plastikui, metalui, mūrui ar ne medinėms statybinėms medžiagoms pjauti.** *Naudojant aukštapjovę-genėtuvą ne pagal paskirtį, gali susidaryti pavojinga situacija.*

17. **Neškite aukštapjovę abiem rankomis, ji turi būti išjungta ir atitraukta nuo jūsų kūno. Gabendami ar laikydami aukštapjovę visada uždėkite kreipiančiosios juostos gaubtą.** *Tinkamai elgdamiesi su aukštapjove sumažinsite atsitiktinio kontakto su judančia pjūklo grandine tikimybę.*

18. **Nemėginkite išimti pjaunamos medžiagos ir pjaudami nelaikykite medžiagos, kai pjūklo grandinė juda.** *Išimdami įstrigusią medžiagą įsitikinkite, kad jungiklis išjungtas ir akumuliatorius atjungtas. Išjungus jungikliu, pjūklo grandinė dar juda.*

19. **Vadovaukitės tepimo, grandinės įtempimo, juostos ir grandinės keitimo instrukcijomis.** *Netinkamai įtempta arba sutepta grandinė gali nutrūkti arba padidinti atatrankos tikimybę.*

20. **Ši aukštapjovė neskirta medžiams kirsti.** *Naudojant aukštapjovę ne pagal paskirtį, operatorius ar aplinkiniai gali patirti sunkių sužalojimų.*

21. **Venkite atatrankos.** *Atatranka gali atsirasti, kai kreipiančiosios juostos snapelis arba galas paliečia objektą arba kai pjovimo metu mediena prisispaudžia ir užspaudžia pjūklo grandinę.*

    Kai kuriais atvejais dėl galo prisilietimo gali įvykti staigi priešpriešinė reakcija, išmušanti kreipiančiąją juostą aukštyn ir atgal link jūsų.

    Pjūklo grandinei susispaudus išilgai kreipiančiosios juostos viršaus, pastaroji gali būti staigiai pastumta link jūsų.

    Dėl bet kurios iš šių reakcijų galite prarasti pjūklo kontrolę ir sunkiai susižaloti. Nepasikliaukite vien tik pjūkle įmontuotais saugos įtaisais. Naudodami aukštapjovę, turėtumėte imtis tam tikrų veiksmų, kad vykdant pjovimo darbus neįvyktų nelaimingų atsitikimų ar sužalojimų.

    Atatranka atsiranda dėl netinkamo įrankio naudojimo ir (arba) netinkamų darbo procedūrų ar sąlygų, todėl jos galima išvengti imantis toliau nurodytų atsargumo priemonių.

22. **Tvirtai laikykite aukštapjovę, nykščiais ir pirštais apėmę jos rankenas, abiem rankomis laikydami rankeną, o kūnas ir rankos turi būti tokioje padėtyje, kad galėtumėte atlaikyti atatrankos jėgą.** *Atatrankos jėgą operatorius gali kontroliuoti, jei imamasi tinkamų atsargumo priemonių. Nepaleiskite aukštapjovės iš rankų.*

23. **Naudokite tik gamintojo nurodytas atsargines juostas ir grandines.** *Dėl netinkamai pakeistų juostų ir grandinių gali nutrūkti grandinė ir (arba) įvykti atatranka.*

24. **Laikykitės gamintojo pateiktų pjūklo grandinės galandinimo ir priežiūros instrukcijų.** *Sumažinus gylio matuoklio aukštį, gali padidėti atatranka.*

IŠSAUGOKITE ŠIAS INSTRUKCIJAS

Lipdukų simboliai



Saugos lipdukai ir nurodymai turi būti lengvai matomi operatoriui ir išdėstyti šalia kiekvienos potencialiai pavojingos srities. Pakeiskite visus pažeistus ar prarastus lipdukus.

Toliau pateiktose lentelėse aprašyti ant lipdukų pavaizduoti saugos simboliai.

Aukštapjovės lipduko simbolis	Paaiškinimas
	Rankų įsipjovimo / nupjovimo pavojus
	Elektros smūgio pavojus
	Įspėjimas
	Saugokite nuo lietaus.
	Laikykitės atokiau nuo elektros laidų.
	Neleiskite artintis pašaliniams asmenims.
	Laikykitės atokiau nuo judančių dalių.
	Perskaitykite *naudotojo vadovą*.
	Užsidėkite apsauginį šalmą.
	Dėvėkite akių apsaugą.

	Naudokite klausos apsaugos priemones.
	Mūvėkite pirštines.
	Avėkite tvirtus, neslystančius batus.

Montavimas

Juostos ir grandinės montavimas

⚠ PAVOJINGA

Kontaktas su aukštapjovės dantukais gali sukelti sunkių sužalojimų.

- **Prieš reguliuodami ar atlikdami aukštapjovės priežiūros darbus išimkite akumuliatorių bloką.**
- **Reguliuodami ar prižiūrėdami aukštapjovę visada mūvėkite pirštines.**

1. Pastatykite aukštapjovę ant lygaus paviršiaus ir neįdėkite akumuliatoriaus bloko.
2. Nuimkite šoninį gaubtelį; pasukite juostos gaubto rankenėlę prieš laikrodžio rodyklę, kol rankenėlė nusiims, tada nuimkite šoninį gaubtelį (Skaičiai 3).

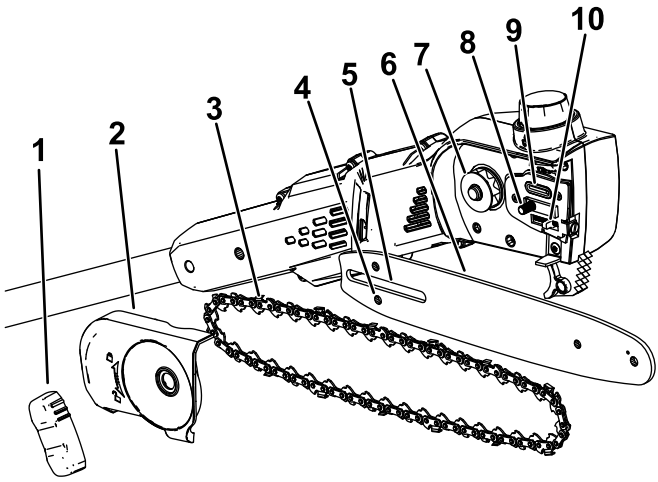

g374226

Skaičiai 3

1. Juostos gaubto rankenėlė
2. Šoninis gaubtelis
3. Grandinė
4. Grandinės reguliavimo smeigės lizdas
5. Kreipiančiosios juostos lizdas
6. Kreipiančioji juosta
7. Pavaros krumpliaratis
8. Kreipiančiosios juostos smeigė
9. Alyvos išleidimo anga
10. Grandinės reguliavimo smeigė

3. Apjuoskite grandinę aplink priekiniame kreipiančiosios juostos gale esantį krumpliaratį taip, kad grandinės dantų pjovimo kraštas juostos viršuje būtų nukreiptas į priekį, kaip parodyta po šoniniu aukštapjovės gaubteliu esančioje schemoje.
4. Toliau tieskite grandinę aplink kreipiančiąją juostą ir sulygiuokite grandinę su kreipiančiosios juostos grioveliu.
5. Atvirą grandinės kilpą (pusę, kuri nėra ant kreipiančiosios juostos) apjuoskite aplink aukštapjovės pavaros krumpliaratį (Skaičiai 3).

   Svarbu: **Įsitikinkite, kad grandinės reguliavimo smeigė įkišta į grandinės reguliavimo smeigės lizdą kreipiančiojoje juostoje (Skaičiai 3).**

   Tam, kad smeigė tilptų į kreipiančiosios juostos lizdą, gali tekti pasukti grandinės įtempimo varžtą (Skaičiai 18).
6. Sumontuokite šoninį gaubtelį ir juostos gaubto rankenėlę ir laisvai priveržkite šoninį gaubtelį sukdami rankenėlę pagal laikrodžio rodyklę.

7. Sureguliuokite grandinės įtempimą; žr. Grandinės įtempimo reguliavimas (puslapis 34).

Aukštapjovės surinkimas

1. Išskleiskite rankenos dalis (Skaičiai 4).

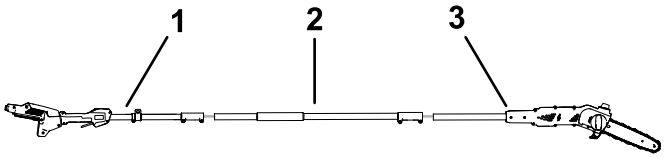

g535870

Skaičiai 4

1. Rankenos strypo dalis
2. Vidurinė strypo dalis
3. Pjūklo strypo dalis

---

2. Sulygiuokite vidurinės strypo dalies fiksavimo mygtuką su rankenos strypo dalies gale esančia skylute ir įstumkite 2 kaiščius (Skaičiai 5).

   Pastaba: Kaiščiams įsitvirtinus, fiksavimo mygtukas įlenda į angą su grioveliu.

3. Naudodami pridedamą veržliaraktį sutvirtinkite šias 2 stulpo dalis kartu (E Skaičiai 5 dalis).
4. Šią procedūrą pakartokite sujungdami pjūklo strypo dalį su vidurine strypo dalimi (Skaičiai 5).

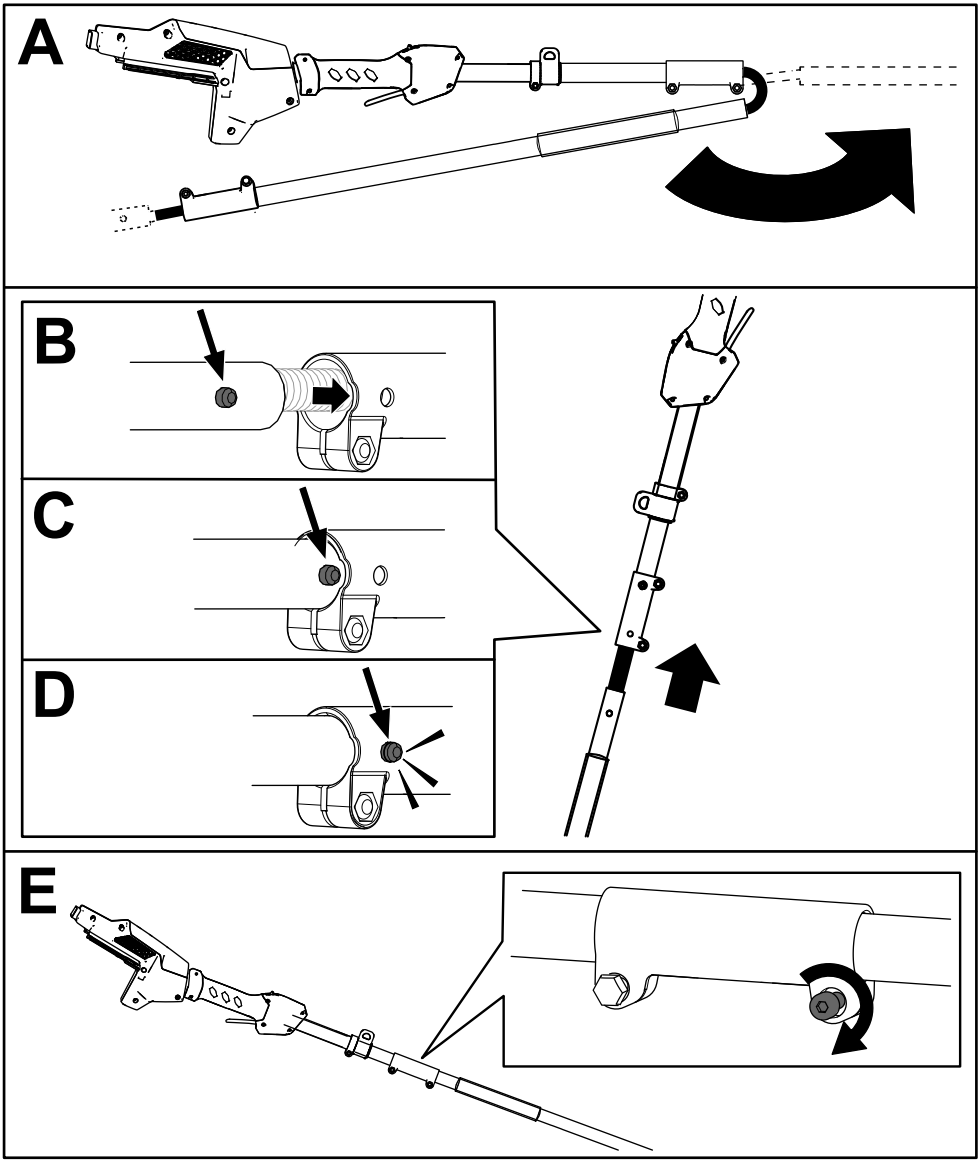

Skaičiai 5

Strypų ir grandinės alyvos įpylimas į aukštapjovę

Svarbu: **Naudokite tik juostos ir grandinės alyvą (parduodama atskirai).**

Prieš pirmą kartą naudodami aukštapjovę pripildykite juostos ir grandinės alyvos; žr. Alyvos lygio tikrinimas ir alyvos įpylimas į strypą ir grandinę (puslapis 32).

Dirželio montavimas

Metalinį dirželio kabliuką prijunkite prie dirželio žiedo ant aukštapjovės rankenos (Skaičiai 6).

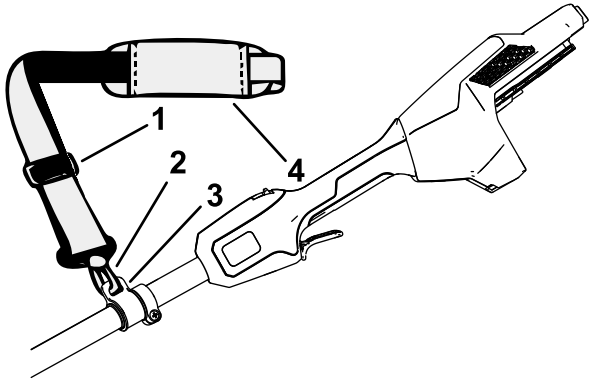

g374229

Skaičiai 6

1. Dirželio reguliatorius
2. Metalinis dirželio kabliukas
3. Dirželio žiedas
4. Peties dirželis

Dirželio ilgį galima reguliuoti; pastumkite dirželio reguliatorių aukštyn, kad sutrumpintumėte dirželį, arba žemyn, kad jį prailgintumėte (Skaičiai 6).

Jei kada nors atsitiktų nelaimė ir jums reikėtų greitai nusiimti dirželius, atjunkite greitojo atleidimo sagtį taip:

1. paspauskite sagties šonus (A Skaičiai 7 dalis);
2. leiskite sagčiai atsijungti (B Skaičiai 7 dalis);

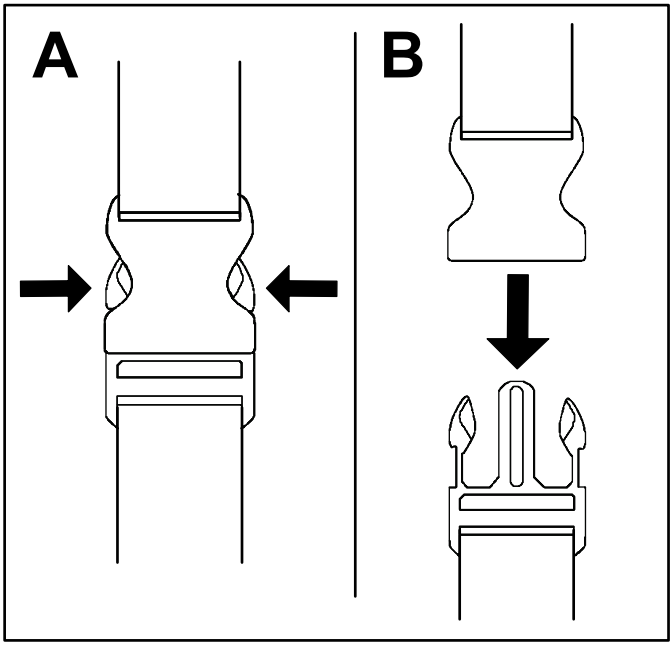

g340477

Skaičiai 7

Produkto apžvalga

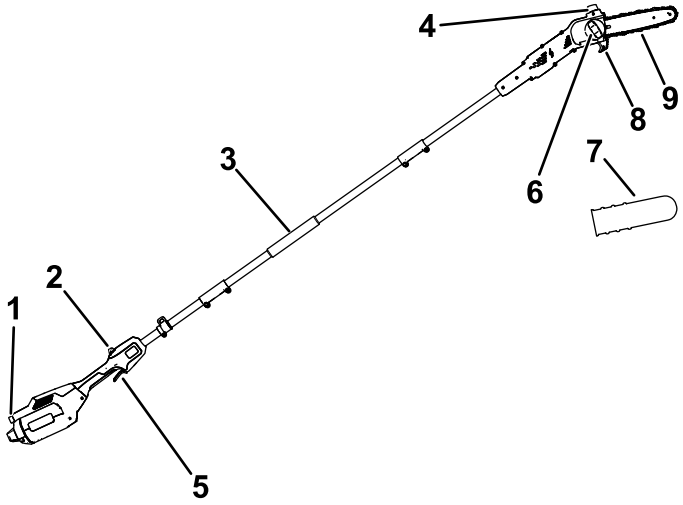

g374230

Skaičiai 8

1. Mygtukas fiksatorius
2. Paleidiklio užraktas
3. Priekinė rankena
4. Alyvos dangtelis
5. Paleidiklis
6. Juostos gaubto rankenėlė
7. Kreipiančiosios juostos gaubtas
8. Pjovimo kreipiančioji
9. Kreipiančioji juosta ir grandinė

Techniniai duomenys

Modelis	51847T
Strypo ilgis (su 88619 ir 88621 įranga)	25,4 cm
Grandinės matuoklis (su 88619 ir 88621 įranga)	0,050"
Grandinės žingsnis (su 88619 ir 88621 įranga)	¼"
Grandinės ilgis (su 88619 ir 88621 įranga)	58 grandys
Svoris (be akumuliatoriaus)	4,1 kg
Įkroviklio tipas	„Flex-Force 60V“ ličio jonų įkrovikliai
Akumuliatoriaus tipas	„Flex-Force“ 60 V ličio jonų akumuliatoriai*

*Jei naudojate šį agregatą su 4,0 Ah arba didesniu akumuliatorių bloku, siekdami tinkamai palaikyti ir subalansuoti, turite sumontuoti į komplektą įtrauktą greitojo atlaisvinimo dirželį.

Tinkami temperatūros diapazonai

Akumuliatorių įkraukite / laikykite	temperatūroje nuo 5 iki 40 °C*
Akumuliatorių naudokite	temperatūroje nuo –30 iki 49 °C*
Įrenginį naudokite	temperatūroje nuo 0 iki 49 °C*

* Įkrovimo laikas pailgės, jei akumuliatorių įkrausite ne šio diapazono ribose.

Laikykite įrankį, akumuliatorių ir akumuliatorių įkroviklį uždaroje švarioje, sausoje vietoje.

Priedai / pagalbiniai reikmenys

Norint patobulinti ir išplėsti agregato galimybes, su juo galima rinktis „Toro“ patvirtintus priedus ir pagalbinius reikmenis. Norėdami gauti visą patvirtintų priedų ir pagalbinių reikmenų sąrašą, kreipkitės į įgaliotą techninės priežiūros darbų atstovą arba įgaliotą „Toro“ platintoją, arba apsilankykite www.Toro.com.

Siekdami užtikrinti optimalų agregato veikimą ir nuoseklų saugos sertifikavimą, naudokite tik originalias „Toro“ atsargines dalis ir priedus. Kitų gamintojų atsarginės dalys ir priedai gali būti pavojingi.

Eksploatacija

Prieš naudojant aukštapjovę

Prieš naudodami aukštapjovę, atlikite šiuos veiksmus:

- patikrinkite grandinės įtempimą; žr. Grandinės įtempimo reguliavimas (puslapis 34).
- Išvalykite aukštapjovės komponentus, patikrinkite, ar jie nėra pernelyg susidėvėję arba pažeisti, ir prireikus juos pakeiskite; žr. Kreipiančiosios juostos, grandinės ir pavaros krumpliaračio priežiūra (puslapis 37).
- Patikrinkite grandinės aštrumą, ar ji nepažeista, ir, jei reikia, pagaląskite arba pakeiskite; žr. Grandinės galandinimas (puslapis 40).
- Patikrinkite alyvos lygį; žr. Alyvos lygio tikrinimas ir alyvos įpylimas į strypą ir grandinę (puslapis 32).
- Patikrinkite, ar aukštapjovė nepažeista, jos bendrą išvaizdą ir veikimą; įsitikinkite, kad jungikliai juda laisvai, aušinimo angos ir rankenos švarios, o strypas nėra sulenktas ar pažeistas.

Aukštapjovės paleidimas

1. Įsitikinkite, kad ant aukštapjovės angų nėra dulkių ir liekanų (Skaičiai 9).

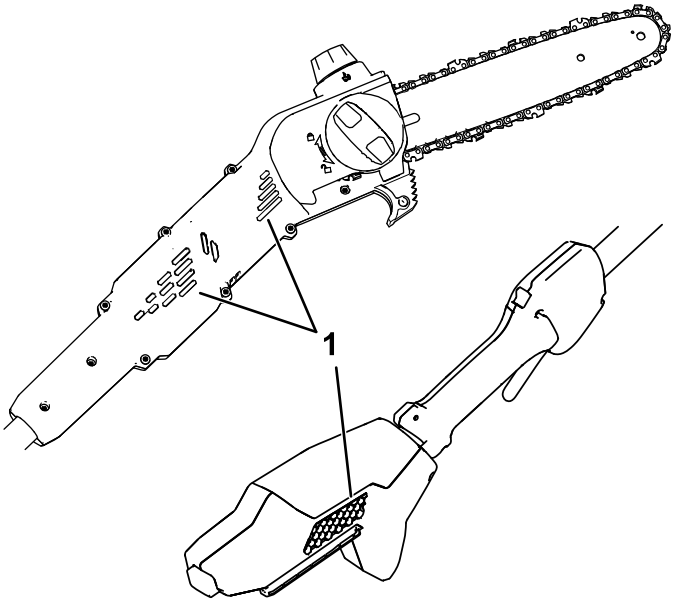

Skaičiai 9

1. Aušinimo angos

---

2. Padėkite aukštapjovę ant lygaus paviršiaus.
3. Sulygiuokite akumuliatorių bloko ertmę su rankenos korpuso liežuvėliu (Skaičiai 10).

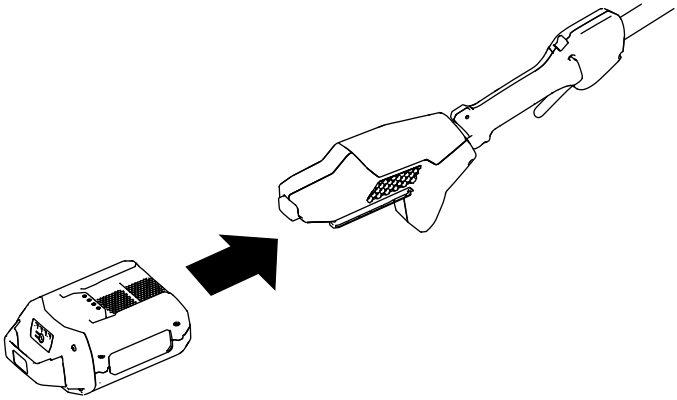

g374232

Skaičiai 10

4. Stumkite akumuliatorių bloką į rankeną, kol akumuliatorius užsifiksuos.
5. Nuimkite kreipiančiosios juostos gaubtą nuo grandinės.
6. Paspauskite paleidiklio užraktą, tada paspaudę paleidiklį užveskite aukštapjovę.

Aukštapjovės išjungimas

Norėdami išjungti aukštapjovę, atleiskite paleidiklį.

Kai pjūklo nenaudojate arba gabenate pjūklą į darbo vietą ar iš jos, išimkite akumuliatorių bloką; žr. Akumuliatoriaus išėmimas (puslapis 30).

Pjovimas aukštapjove

⚠ PERSPĖJIMAS

Netinkamai naudodami aukštapjovę galite sunkiai susižeisti arba žūti.

Atidžiai perskaitykite ir laikykitės visų naudojimo instrukcijų, kad išvengtumėte galimų sužalojimų.

⚠ PERSPĖJIMAS

Nedirbkite šalia elektros linijų; aukštapjovė nesukurta taip, kad apsaugotų nuo elektros smūgio prisilietus prie elektros oro linijų.

Prieš naudodami aukštapjovę, susipažinkite su vietos taisyklėmis dėl saugaus atstumo iki elektros oro linijų ir įsitikinkite, kad darbo vieta yra saugi ir patikima.

⚠ PERSPĖJIMAS

Atatranka gali jus sunkiai arba mirtinai sužaloti.

Aukštapjovės kreipiančiosios snapeliu nelieskite pjaunamų objektų.

Yra 2 atatrankos tipai:

- greitas aukštapjovės judesys **aukštyn**, atsirandantis, kai strypo snapelyje arba viršuje esanti grandinė paliečia objektą;
- greitas aukštapjovės judesys **atgal**, kai grandinė ties strypo snapeliu arba viršuje prispaudžiama pjaunamo objekto.

Skaičiai 11 rodo, kurioje juostos vietoje reikia vengti sąlyčio su objektu, kad būtų išvengta atatrankos.

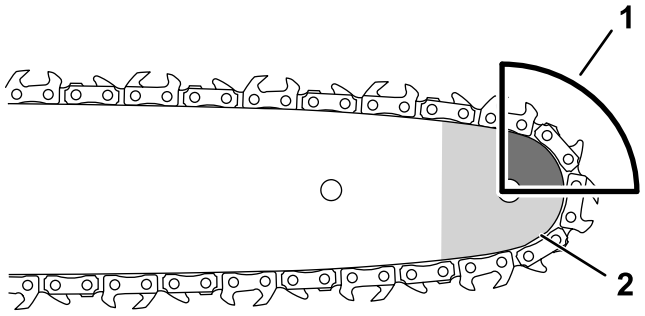

g318677

Skaičiai 11

1. Atatrankos zona (snapelis, strypo viršus)
2. Snapelis

---

1. Laikykite aukštapjovę dviem rankomis.
2. Atsistokite ant tvirto, lygaus pagrindo priešais pjaunamą medį ir laikykitės taip, kad pjaunant būtų išlaikyta pusiausvyra ir stabilumas.
3. Įsitikinkite, kad pjaunate tik tą medieną, kurią ketinate pjauti; pjaudami saugokitės, kad pjūklo grandinė nesiliestų prie žemės, kitų rąstų ar kitų objektų.
4. Prieš pradėdami pjūvį įsitikinkite, kad pjūklo grandinė sukasi visu greičiu.
5. Pjaukite šaką, laikydami ją ties kreipiančiosios juostos galine dalimi, arti pjovimo kreipiančiosios; lengvai prispauskite pjūklo grandinę prie medienos ir leiskite aukštapjovei pjauti naudojant savąjį svorį (Skaičiai 12).

   Svarbu: **Jei pjaunant grandinė įstringa, nebandykite jos išlaisvinti paleisdami variklį. Išjunkite aukštapjovę, išimkite akumuliatorių ir laikydami pjūklą pakelkite šaką; tai turėtų atlaisvinti prispaudimą ir išlaisvinti aukštapjovę.**

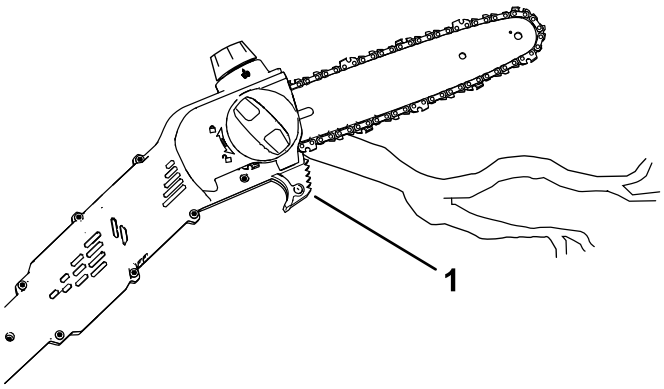

g374233

Skaičiai 12

1. Pjovimo kreipiančioji

---

6. Tolygiai spauskite aukštapjovę, pjaukite tiesia linija ir nustokite spausti tik pjūvio pabaigoje.
7. Baigę pjūvį atleiskite paleidiklį.

Medžio genėjimas

⚠ PERSPĖJIMAS

Pjaudami aukštesnes medžio šakas nuo žemės galite atsidurti nestabilioje padėtyje, kuri gali būti nesaugi jums dirbant su aukštapjove, todėl galite sunkiai susižaloti arba žūti patys arba sužaloti pašalinius asmenis.

Pjaudami stovinčio medžio šakas, laikykitės išvardytų taisyklių.

- **Nelipkite su aukštapjove ant šakų ar šakų.**
- **Nepersilenkite ir pjaukite laikydami aukštapjovę abiem rankomis.**
- **Užtikrinkite, kad visi pašaliniai asmenys būtų atokiau nuo vietos, kur gali nukristi šakos.**

1. Laikykite aukštapjovę taip, kaip aprašyta Pjovimas aukštapjove (puslapis 26).
2. Pjaudami mažas šakas, lengvai spauskite pjaunamą šaką.
3. Pjaudami didesnes šakas, šiek tiek įpjaukite iš apačios, tada pjaukite nuo šakos viršaus.

A. Pjaukite nuo apatinės šakos pusės maždaug 15 cm atstumu nuo kamieno. Pjaukite trečdalį šakos.

B. Pjaukite nuo 5,0 iki 10,0 cm toliau nuo šakos ir iš viršaus. Pjaukite šaką, kol ji nukris.

C. Nupjaukite galūnės atšaką ties šakos kakleliu (Skaičiai 13).

Svarbu: **Nenupjaukite šakos už kaklelio, lygiai su kamienu, ir nepalikite didelės atšakos, nes tai kenkia medžiui.**

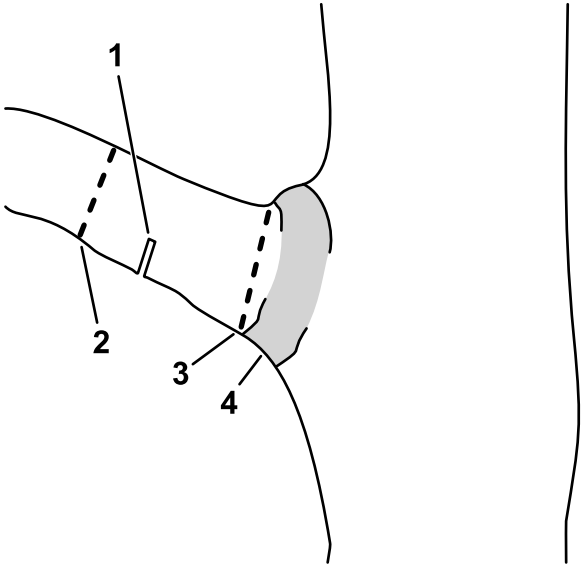

g316577

Skaičiai 13

1. Pirmasis lengvasis pjūvis
2. Antrasis skersinis pjūvis
3. Galutinis genėjimo pjūvis, kuriuo pašalinama atšaka
4. Šakos kaklelis (vieta, kur kamienas pereina į šaką)

Akumuliatoriaus išėmimas

1. Pastatykite aukštapjovę ant lygaus paviršiaus.
2. Paspauskite žemyn fiksatoriaus mygtuką ir išimkite akumuliatorių iš rankenos.

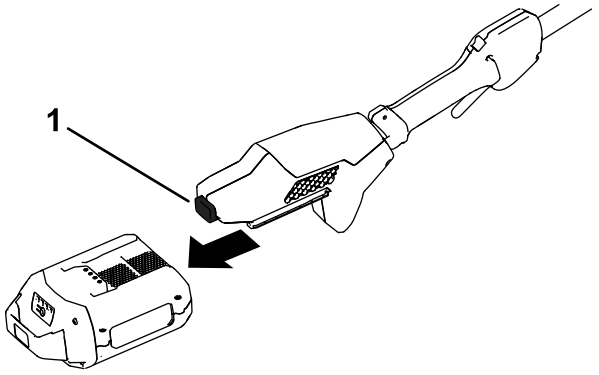

g374234

Skaičiai 14

1. Užrakto mygtukas

Techninė priežiūra

Rekomenduojamas techninės priežiūros grafikas

Techninės priežiūros intervalas	Techninės priežiūros veiksmai
Prieš kiekvieną naudojimąsi arba kasdien	• Patikrinkite alyvos lygį ir, jei reikia, įpilkite juostos ir grandinės alyvos. • Patikrinkite, ar alyva teka į grandinę. • Patikrinkite grandinės įtempimą ir, jei reikia, jį sureguliuokite. • Įsitikinkite, kad juosta yra tiesi ir nepažeista • Patikrinkite grandinės aštrumą; kreipkitės į įgaliotąjį techninės priežiūros atstovą, kad grandinė būtų pagaląsta arba pakeista.
Po kiekvieno baterijos išsikrovimo ciklo	• Patikrinkite alyvos lygį ir, jei reikia, įpilkite juostos ir grandinės alyvos. • Patikrinkite grandinės įtempimą ir, jei reikia, jį sureguliuokite.
Kasmet arba prieš saugojimą	• Atlikite kreipiančiosios juostos, grandinės ir pavaros krumpliaračio techninę priežiūrą. • Patikrinkite grandinės aštrumą; kreipkitės į įgaliotąjį techninės priežiūros atstovą, kad grandinė būtų pagaląsta arba pakeista.

Alyvos lygio tikrinimas ir alyvos įpylimas į strypą ir grandinę

Tarpas aptarnavime: Prieš kiekvieną naudojimąsi arba kasdien

Po kiekvieno baterijos išsikrovimo ciklo

Svarbu: **Naudokite tik juostos ir grandinės alyvą (parduodama atskirai).**

1. Užgesinkite aukštapjovės variklį ir išimkite akumuliatorių bloką; žr. Akumuliatoriaus išėmimas (puslapis 30).
2. Patikrinkite alyvos lygį langelyje. Jei alyva neužpildo langelio, pagal poreikį įpilkite juostos ir grandinės alyvos (Skaičiai 15).

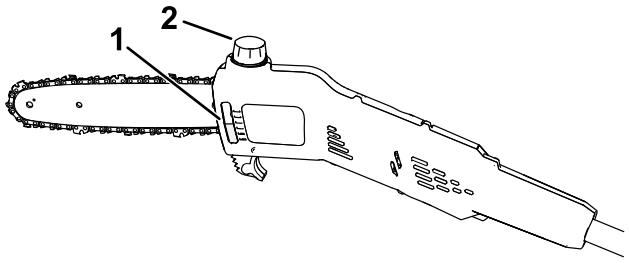

g374235

Skaičiai 15

1. Alyvos langelis
2. Alyvos dangtelis

3. Pastatykite aukštapjovę ant lygaus paviršiaus alyvos dangteliu į viršų.
4. Išvalykite plotą aplink alyvos dangtelį (Skaičiai 15).

   Pastaba: Užtikrinkite, kad į alyvos baką nepatektų šiukšlių ir (arba) medžio drožlių.
5. Nuimkite dangtelį ir pilkite į aukštapjovę juostos ir grandinės alyvą, kol alyva pripildys bakelį (Skaičiai 15).

   Svarbu: **Neužpildykite aukštapjovės virš pildymo kaklelio apačios.**
6. Išvalykite išsiliejusią alyvą ir užsukite alyvos dangtelį.
7. Įsitikinkite, kad alyva teka į grandinę; žr. Strypų ir grandinės alyvos srauto tikrinimas (puslapis 33).

Strypų ir grandinės alyvos srauto tikrinimas

Tarpas aptarnavime: Prieš kiekvieną naudojimąsi arba kasdien

1. Pasiruoškite naudoti aukštapjovę; žr. Prieš naudojant aukštapjovę (puslapis 23).
2. Norėdami įsitikinti, kad alyva teka į grandinę, nukreipkite aukštapjovės snapelį kelis centimetrus nuo paviršiaus (pvz., popieriaus, kartono, kelmo) ir paleiskite aukštapjovę; ant paviršiaus turėtų matytis nedideli alyvos purslai (Skaičiai 16).

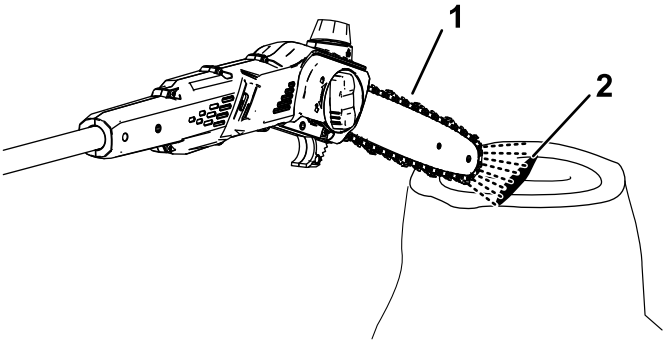

g374236

Skaičiai 16

1. Paleiskite aukštapjovę keletą centimetrų nuo paviršiaus.
2. Jei teka alyva, ji purškiama nuo grandinės ir kaupiasi.

3. Jei alyva neteka, įsitikinkite, kad bake yra alyvos ir kad sritis po šoniniu gaubteliu yra švari; žr. Alyvos lygio tikrinimas ir alyvos įpylimas į strypą ir grandinę (puslapis 32) ir Kreipiančiosios juostos, grandinės ir pavaros krumpliaračio priežiūra (puslapis 37).

Grandinės įtempimo reguliavimas

Tarpas aptarnavime: Prieš kiekvieną naudojimąsi arba kasdien

Po kiekvieno baterijos išsikrovimo ciklo

Įsitikinkite, kad grandinė tinkamai įtempta.

Atsipalaidavusi grandinė sutrumpina pavaros krumpliaračio ir kreipiančiosios juostos tarnavimo laiką ir gali nukristi.

Per daug įtempta grandinė perkaitina kreipiančiąją juostą ir grandinę, todėl ji greitai dėvisi ir gali perdegti variklis arba nutrūkti grandinė.

Grandinės įtempimas yra tinkamas, kai pirštinėta ranka galite sklandžiai traukti grandinę aplink kreipiančiąją juostą. Grandinė turi liestis su apatiniu kreipiančiosios juostos kraštu.

Be to, po kelių pjūvių patikrinkite naujos grandinės įtempimą; nauja grandinė paprastai išsitempia ir po kelių pjūvių ją reikia sureguliuoti.

⚠ PAVOJINGA

Kontaktas su aukštapjovės dantukais gali sukelti sunkių sužalojimų.

- **Prieš reguliuodami ar atlikdami aukštapjovės priežiūros darbus išimkite akumuliatorių bloką.**
- **Reguliuodami ar prižiūrėdami aukštapjovę visada mūvėkite pirštines.**

1. Pastatykite aukštapjovę ant lygaus paviršiaus ir išimkite akumuliatorių bloką; žr. Akumuliatoriaus išėmimas (puslapis 30).
2. Leiskite pjūklo grandinei atvėsti.

   Svarbu: **Neįtempkite įkaitusios grandinės; atvėsusi ji gali susitraukti, todėl grandinė gali būti per daug įtempta.**
3. Apžiūrėkite, ar kreipiančioji juosta nėra sulenkta arba pažeista, jei reikia, pakeiskite ją.
4. Pasukite juostos gaubto rankenėlę prieš laikrodžio rodyklę, kad atlaisvintumėte juostos gaubtą, bet jo nenuimkite (Skaičiai 17).

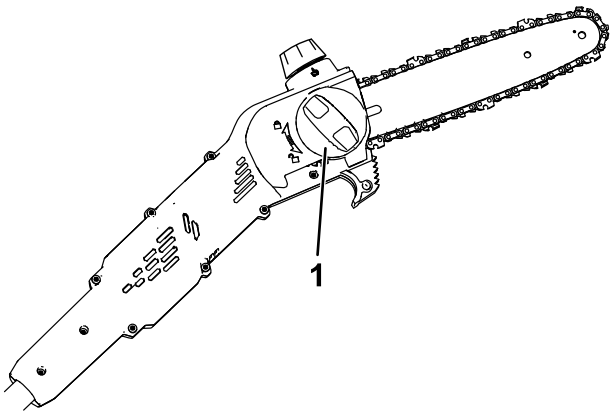

g374237

Skaičiai 17

1. Juostos gaubto rankenėlė

---

5. Reguliuokite grandinės įtempimą naudodami grandinės įtempimo varžtą (Skaičiai 18), o prieš tikrindami įtempimą pritvirtinkite šoninį gaubtelį prie aukštapjovės pasukdami juostos gaubto rankenėlę pagal laikrodžio rodyklę (Skaičiai 17).
   - **Norėdami įtempti grandinę,** pasukite grandinės įtempimo varžtą pagal laikrodžio rodyklę.
   - **Norėdami atlaisvinti grandinę,** pasukite grandinės įtempimo varžtą prieš laikrodžio rodyklę.

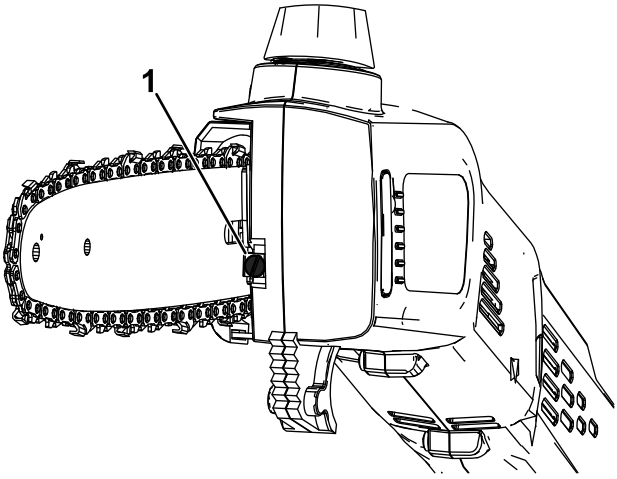

g374238

Skaičiai 18

1. Grandinės įtempimo varžtas

Reguliuokite grandinės įtempimą, kol grandinė palies apatinį kreipiančiosios juostos kraštą, tada traukite grandinę nuo apatinio kreipiančiosios juostos krašto; tinkamai sureguliuotą grandinę galima atitraukti nuo kreipiančiosios juostos tik nuo 3,2 iki 6,4 mm, o atleidus ji vėl užsifiksuoja.

Pastaba: Reguliuodami grandinės įtempimą, pirštinėta ranka pakelkite kreipiančiosios juostos galą, kad įsitikintumėte, jog kreipiančioji juosta nesiūbuoja ir neturi įtakos grandinės įtempimui.

6. Pirštinėta ranka traukite grandinę aplink kreipiančiąją juostą. Tinkamai įtempta grandinė turi judėti sklandžiai ir liestis su apatiniu kreipiančiosios juostos kraštu.
7. Jei grandinė įtempta netinkamai, pakartokite 4–7 veiksmus.

Kreipiančiosios juostos, grandinės ir pavaros krumpliaračio priežiūra

Kasmet arba prieš saugojimą

⚠ PAVOJINGA

Kontaktas su aukštapjovės dantukais gali sukelti sunkių sužalojimų.

- **Prieš reguliuodami ar atlikdami aukštapjovės priežiūros darbus išimkite akumuliatorių bloką.**
- **Reguliuodami ar prižiūrėdami aukštapjovę visada mūvėkite pirštines.**

1. Pastatykite aukštapjovę ant horizontalaus paviršiaus ir išimkite akumuliatorių bloką; žr. Akumuliatoriaus išėmimas (puslapis 30).
2. Nuimkite šoninį gaubtelį; pasukite juostos gaubto rankenėlę prieš laikrodžio rodyklę, kol rankenėlė nusiims, tada nuimkite šoninį gaubtelį (Skaičiai 19).

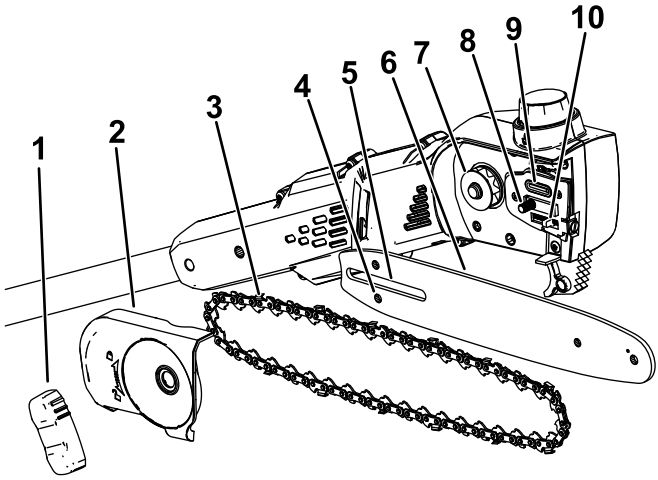

g374226

Skaičiai 19

1. Juostos gaubto rankenėlė
2. Šoninis gaubtelis
3. Grandinė
4. Grandinės reguliavimo smeigės lizdas
5. Kreipiančiosios juostos lizdas
6. Kreipiančioji juosta
7. Pavaros krumpliaratis
8. Kreipiančiosios juostos smeigė
9. Alyvos išleidimo anga
10. Grandinės reguliavimo smeigė

3. Atlaisvinkite grandinę sukdami grandinės įtempimo varžtą prieš laikrodžio rodyklę (Skaičiai 18).
4. Atskirkite grandinę nuo kreipiančiosios juostos ir atidėkite ją į šalį.
5. Išvalykite visas šiukšles iš srities po šoniniu gaubteliu.
6. Apžiūrėkite varantįjį krumpliaratį; jei jis pernelyg susidėvėjęs arba pažeistas, pakeiskite; kreipkitės į įgaliotąjį techninės priežiūros atstovą.
7. Patikrinkite, ar alyvos išleidimo angoje (Skaičiai 19) nėra šiukšlių, ir, jei reikia, išvalykite šią vietą.
8. Išvalykite kreipiančiąją juostą ir grandinę; vielute arba mažu plokščiu atsuktuvu pašalinkite nešvarumus ir šiukšles iš griovelio palei kreipiančiosios juostos kraštą, pradėdami nuo priekinio krumpliaračio ir judėdami atgal.

   Įsitikinkite, kad alyvos kanalas strype, kuris sutampa su alyvos išleidimo anga ant aukštapjovės, yra švarus, kad alyva galėtų laisvai tekėti į grandinę (Skaičiai 20).



g315856

Skaičiai 20

Pavaizduoti vidiniai kreipiančiosios juostos pjūviai

1. Įsitikinkite, kad šis kanalas, jungiantis su alyvos išleidimo anga, yra švarus.
2. Įsitikinkite, kad juostos krumpliaratis yra švarus ir laisvai sukasi.

---

9. Apžiūrėkite kreipiančiąją juostą ir grandinę; jei juosta sulenkta, grioveliai pažeisti arba priekinėje dalyje esantis krumpliaratis nesisuka laisvai, pakeiskite kreipiančiąją juostą; jei grandinė pernelyg susidėvėjusi arba pažeista, pakeiskite ją.
10. Sumontuokite kreipiančiąją juostą ir grandinę; žr. Kreipiančiosios juostos ir grandinės montavimas (puslapis 39).
11. Įsitikinkite, kad alyva teka į grandinę; žr. Strypų ir grandinės alyvos srauto tikrinimas (puslapis 33).

Kreipiančiosios juostos ir grandinės montavimas

⚠ PAVOJINGA

Kontaktas su aukštapjovės dantukais gali sukelti sunkių sužalojimų.

- **Prieš reguliuodami ar atlikdami aukštapjovės priežiūros darbus išimkite akumuliatorių bloką.**
- **Reguliuodami ar prižiūrėdami aukštapjovę visada mūvėkite pirštines.**

1. Jei prie agregato pritvirtintas šoninis gaubtelis, nuimkite jį; žr. Kreipiančiosios juostos, grandinės ir pavaros krumpliaračio priežiūra (puslapis 37).
2. Apjuoskite grandinę aplink priekiniame kreipiančiosios juostos gale esantį krumpliaratį taip, **kad grandinės dantų pjovimo kraštas juostos viršuje būtų nukreiptas į priekį,** kaip parodyta po šoniniu aukštapjovės gaubteliu esančioje schemoje.
3. Tieskite grandinę aplink kreipiančiąją juostą ir sulygiuokite grandinę su kreipiančiosios juostos grioveliu.

   Pastaba: Jei montuojate naują grandinę, apverskite kreipiančiąją juostą, kad išvengtumėte netolygaus nusidėvėjimo.
4. Atvirą grandinės kilpą (ne ant kreipiančiosios juostos) apjuoskite aplink aukštapjovės pavaros krumpliaratį ir sumontuokite kreipiančiąją juostą bei pritvirtintą grandinę ant aukštapjovės.

   Svarbu: **Įsitikinkite, kad grandinės reguliavimo smeigė įkišta į grandinės reguliavimo smeigės lizdą kreipiančiojoje juostoje (Skaičiai 19). Tam, kad smeigė tilptų į kreipiančiosios juostos lizdą, gali tekti pasukti grandinės įtempimo varžtą.**
5. Sumontuokite šoninį gaubtelį, bet iki galo neužveržkite šoninio gaubtelio rankenėlės.
6. Sureguliuokite grandinės įtempimą; žr. Grandinės įtempimo reguliavimas (puslapis 34).

Grandinės galandinimas

Kasmet arba prieš saugojimą

Aštri grandinė užtikrina geresnį pjovimo našumą ir ilgesnį akumuliatoriaus veikimo laiką.

Grandinę reikia galąsti arba keisti, jei ją reikia stipriai spausti į medieną arba jei vietoj įprastų drožlių susidaro pjuvenos.

Kreipkitės į įgaliotąjį techninės priežiūros atstovą, kad grandinė būtų pagaląsta arba pakeista.

Techninė priežiūra

Jei aukštapjovei prireiktų techninės priežiūros, nuvežkite įrankį įgaliotajam techninės priežiūros atstovui.

Saugojimas

Svarbu: **Laikykite agregatą, akumuliatorių ir įkroviklį tik tinkamame temperatūros diapazone; žr.** **Techniniai duomenys (puslapis 21).**

Svarbu: **Jei sandėliuojate akumuliatorių ne sezono metu, įkraukite jį, kol 1 ar 2 šviesos diodų indikatoriai ant akumuliatoriaus pradės šviesti žaliai. Nesandėliuokite visiškai įkrauto ar visiškai išsikrovusio akumuliatoriaus. Kai būsite pasirengę vėl naudoti agregatą, įkraukite akumuliatorių, kol kairysis įkroviklio indikatorius įsižiebs žaliai arba visi 4 šviesos diodų akumuliatoriaus indikatoriai švies žaliai.**

- Po naudojimo atjunkite agregatą nuo maitinimo šaltinio (t. y., išimkite akumuliatorių) ir patikrinkite, ar nėra pažeidimų.
- Išvalykite iš įrenginio visas pašalines medžiagas.
- Nesandėliuokite agregato su įdėtu akumuliatoriumi.
- Laikykite agregatą, akumuliatorių ir akumuliatorių įkroviklį gerai vėdinamoje vietoje, į kurią negali patekti vaikai.
- Agregatą, akumuliatorių ir akumuliatorių įkroviklį laikykite atokiau nuo ėsdinančių medžiagų, tokių kaip sodo chemikalai ir druska nuo apledėjimo.
- Norėdami sumažinti sunkių sužalojimų riziką, nelaikykite akumuliatorių lauke ar transporto priemonėse.
- Laikykite agregatą, akumuliatorių ir akumuliatorių įkroviklį uždaroje švarioje, sausoje vietoje.

Akumuliatoriaus paruošimas perdirbti

Svarbu: **Nuėmę akumuliatorių uždenkite kontaktus tvirta lipnia juosta. Nebandykite sunaikinti ar išardyti akumuliatoriaus ar išimti jo komponentų.**



Norėdami gauti daugiau informacijos apie tai, kaip atsakingai perdirbti akumuliatorių, susisiekite su vietos savivaldybe arba įgaliotuoju techninės priežiūros atstovu.

	Ličio jonų akumuliatoriai, pažymėti „Call2Recycle“ ženklu, gali būti perdirbami bet kurioje „Call2Recycle“ programoje dalyvaujančioje mažmeninės prekybos įmonėje arba akumuliatorių perdirbimo įmonėje (tik JAV ir Kanadoje). Norėdami rasti artimiausią dalyvaujančią mažmeninės prekybos įmonę ar įstaigą, skambinkite numeriu 1-800-822-8837 arba apsilankykite svetainėje www.call2recycle.org.
	Ličio jonų akumuliatoriai, pažymėti čia pavaizduotu „High Energy Battery“ (HEB) ženklu, ir bet kokie 60 V „Flex-Force“ akumuliatoriai, kurių talpa yra 6,0 Ah ar didesnė, gali būti perdirbami bet kurioje „Call2Recycle HEB“ programoje dalyvaujančioje platintojo ar mažmeninės prekybos įmonėje. Norėdami rasti artimiausią dalyvaujantį platintoją ar mažmenininką, apsilankykite www.hebattery.org.

Jei negalite rasti artimiausio dalyvaujančio mažmenininko ar įstaigos arba turite klausimų apie tai, kokiai perdirbimo programai gali būti priskirtas jūsų akumuliatorius, apsilankykite įrankio / įrangos naudojimo instrukcijoje nurodytoje klientų aptarnavimo svetainėje, kur rasite daugiau informacijos apie tai, kaip atsakingai perdirbti akumuliatorių.

Jei esate už JAV ir Kanados ribų, kreipkitės į įgaliotąjį aptarnavimo atstovą arba platintoją, kuris suteiks daugiau informacijos apie atsakingą akumuliatoriaus perdirbimą.

Gedimų nustatymas

Atlikite tik šiose instrukcijose aprašytus veiksmus. Visus paskesnius tikrinimo, techninės priežiūros ir remonto darbus turi atlikti įgaliotasis techninės priežiūros centras arba panašios kvalifikacijos specialistas, jei negalite išspręsti problemos patys.

Visada išimkite akumuliatorių iš įrankio, kai šalinate gedimus, tikrinate, prižiūrite ar valote įrankį.

Problema	Galima priežastis	Gedimų pašalinimo veiksmai
Aukštapjovė neveikia arba neveikia ne nuolatos.	1. Akumuliatorių bloke liko mažai įkrovos.	1. Įkraukite akumuliatorių bloką.
	2. Akumuliatorių blokas įstatytas netinkamai.	2. Įsitikinkite, kad akumuliatorių blokas iki galo įdėtas į korpusą.
	3. Akumuliatoriaus temperatūra aukštesnė arba žemesnė už tinkamą temperatūros diapazoną.	3. Perkelkite akumuliatorių į vietą, kurioje yra sausa ir kur temperatūra yra nuo 5 iki 40 °C.
	4. Viršytos didžiausios akumuliatorių bloko srovės stiprio ribos.	4. Atleiskite paleidiklį, tada paspauskite paleidiklio jungiklį.
	5. Akumuliatoriaus laiduose yra drėgmės.	5. Palaukite, kol akumuliatorius išdžius arba nuvalykite.
	6. Po gaubtu yra liekanų.	6. Nuimkite gaubtą ir išvalykite šiukšles.
Aukštapjovė veikia, bet grandinė nesisuka.	1. Grandinė netinkamai uždėta ant pavaros krumpliaračio.	1. Sumontuokite grandinę ir įsitikinkite, kad grandys tinkamai uždėtos ant pavaros krumpliaračio dantų.
	2. Po gaubtu yra liekanų.	2. Nuimkite gaubtą ir išvalykite šiukšles.

Problema	Galima priežastis	Gedimų pašalinimo veiksmai
Aukštapjovė pjauna netinkamai.	1. Netinkamai įtempta grandinė. 2. Grandinė yra nudilusi arba pažeista. 3. Kreipiančioji juosta yra sulenkta arba grioveliai pažeisti. 4. Grandinė sumontuota atvirkščiai. 5. Grandinė tepama netinkamai.	1. Nustatykite tinkamą grandinės įtempimą. 2. Pakeiskite grandinę. 3. Pakeiskite kreipiančiąją juostą 4. Sumontuokite grandinę tinkamai. 5. Patikrinkite alyvos lygį ir įsitikinkite, kad alyva teka į grandinę.
Grandinės alyva tepama netinkamai.	1. Alyvos lygis yra žemas. 2. Alyvos išleidimo anga yra užkimšta. 3. Po gaubtu yra liekanų. 4. Alyvos kanalas arba griovelis kreipiančiojoje juostoje yra užkimštas.	1. Patikrinkite alyvos lygį. 2. Išvalykite šiukšles iš alyvos išleidimo angos. 3. Nuimkite gaubtą ir išvalykite šiukšles. 4. Išvalykite į strypą patekusias šiukšles.



Count on it.