Form No. 3480-281 Rev A

TORO

Count on it.

Manual do Operador

Podador Flex-Force Power System® 60 V

Modelo nº 51847T—Nº de série 326000000 e superiores

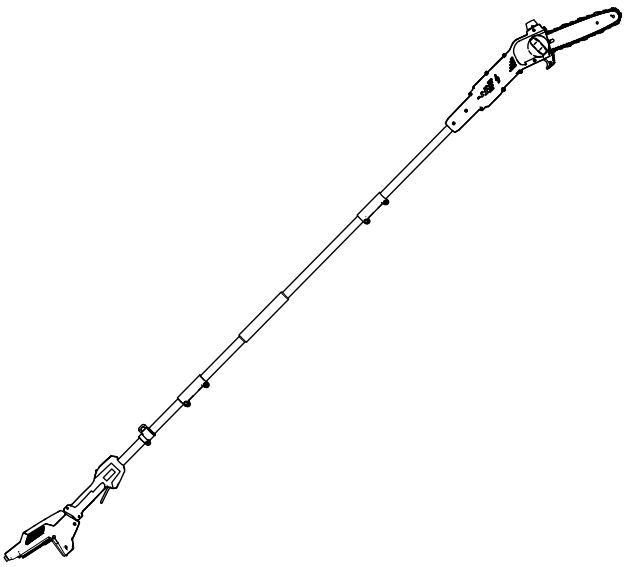

Registe o seu produto em www.Toro.com.
Tradução do original (PT)

CE UK CA

3480-281

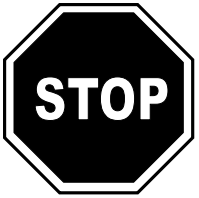

Se precisar de assistência, consulte www.Toro.com/support para obter vídeos de instruções ou contacte um representante de assistência autorizado antes de devolver este produto.

Este produto cumpre todas as diretivas europeias relevantes. Para mais informações, consulte a folha de Declaração de Conformidade (DOC) em separado, específica do produto.

Introdução

Este podador foi concebido para cortar pequenos ramos e galhos até 15,2 cm de diâmetro. Tem de ser utilizado apenas por adultos. Foi concebida para utilizar baterias de iões de lítio Flex-Force™ de 60 V. Estas baterias são concebidas para serem carregadas apenas por carregadores de baterias de iões de lítio Flex-Force de 60 V. Se estes produtos forem utilizados para um fim diferente da sua utilização prevista, poderá pôr em perigo o utilizador e outras pessoas.

Importante: **Se estiver a utilizar esta máquina com bateria que seja de 4 Ah ou superior, tem de instalar a cablagem de libertação rápida incluída para um apoio e equilíbrio adequados.**

Não utilize outras cablagens ou múltiplas cablagens ao operar a máquina.

O modelo 51847T não inclui bateria nem carregador.

Leia estas informações cuidadosamente para saber como utilizar o produto, como efetuar a sua manutenção de forma adequada, evitar ferimentos e danos no produto. A utilização correta e segura do produto é da exclusiva responsabilidade do utilizador.

© 2026—The Toro® Company
8111 Lyndale Avenue South
Bloomington, MN 55420

Registe o seu produto em www.Toro.com.

Tradução do original (PT)
Impresso na China
Todos os direitos reservados

3480-281

Visite www.Toro.com para mais informações, incluindo sugestões de segurança, materiais de formação, informações sobre acessórios, obter ajuda a localizar um representante ou para registar o seu produto.

Sempre que necessitar de assistência, peças genuínas Toro ou informações adicionais, entre em contacto com um representante de assistência autorizado ou com o serviço de assistência Toro, indicando os números de modelo e de série do produto. A Figura 1 mostra onde se encontram os números de série e modelo do produto. Escreva os números no espaço fornecido.

Importante: **Com o seu dispositivo móvel, pode ler o código QR (se equipado) no autocolante com o número de série para aceder a informações sobre garantia, peças e outros produtos.**

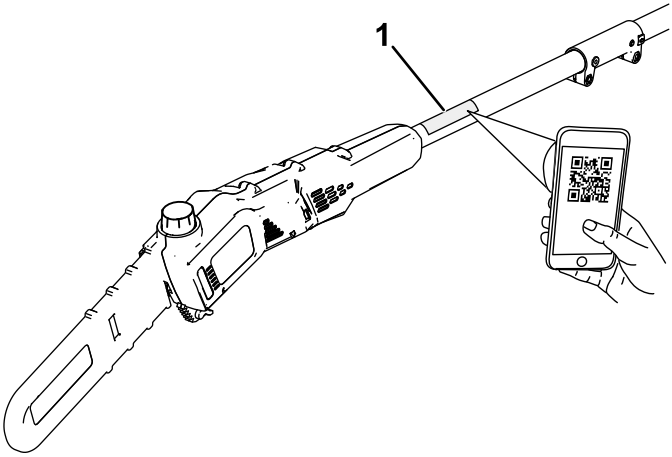

g425378

Figura 1

1. Localização dos números de modelo e de série.

Modelo nº _____

Nº de série _____

Símbolo de alerta de segurança

O símbolo de alerta de segurança (Figura 2) mostrado neste manual e na máquina identifica mensagens de segurança importantes que têm de ser seguidas para evitar acidentes.



g000502

Figura 2

Símbolo de alerta de segurança

O símbolo de alerta de segurança surge acima de informações que o alertam para ações ou situações inseguras e será seguido pela palavra **PERIGO**, **AVISO** ou **CUIDADO**.

PERIGO indica uma situação de risco eminente que, se não for evitada, **irá** resultar em morte ou ferimento grave.

AVISO indica uma situação de risco potencial que, se não for evitada, **pode** resultar em morte ou ferimento grave.

CUIDADO indica uma situação de risco potencial que, se não for evitada, **poderá**resultar em ferimento leve ou moderado.

Neste manual são ainda utilizados dois termos para identificar informações importantes. **Importante** chama a atenção para informação especial de ordem mecânica e **Nota** sublinha informação geral que requer atenção especial.

Segurança

⚠ AVISO

Leia todos os avisos, instruções, ilustrações e especificações fornecidos com esta ferramenta.

Caso não siga todas as instruções indicadas em seguida, pode dar origem a choque elétrico, incêndio e/ou ferimentos graves.

Guarde todos os avisos e instruções para consulta futura.

O termo "ferramenta elétrica" em todos os avisos refere-se à sua ferramenta elétrica (com cabo) ligada à alimentação ou ferramenta elétrica (sem cabo) com bateria.

SEGURANÇA IMPORTANTE INSTRUÇÕES

I. Segurança da área de trabalho

1. **Mantenha a área de trabalho limpa e bem iluminada.** *Áreas de trabalho desorganizadas ou escuras são propensas a acidentes.*
2. **Não opere ferramentas elétricas em atmosferas explosivas, por exemplo, na presença de líquidos inflamáveis, gases ou poeira.** *As ferramentas elétricas criam faíscas, que podem incendiar a poeira ou fumos.*
3. **Mantenha as crianças e outras pessoas afastadas enquanto operar uma ferramenta elétrica.** *As distrações podem causar a perda de controlo.*

II. Segurança elétrica

1. **As fichas das ferramentas elétricas têm de corresponder às tomadas. Nunca altere uma tomada de que forma for. Não utilize quaisquer adaptadores de fichas com ferramentas com ligação à terra.** *Fichas não alteradas e tomadas correspondentes reduzem o risco de choque elétrico.*
2. **Evite o contacto do corpo com superfícies com ligação à terra, tais como tubos, radiadores, fogões e frigoríficos.** *Existe um risco aumentado de choque elétrico se o seu corpo estiver com ligação à terra.*

3. **Não exponha uma ferramenta elétrica à chuva ou condições de humidade.***A entrada de água numa ferramenta elétrica aumenta o risco de um choque elétrico.*

4. **Não esforce o cabo. Nunca utilize o cabo para transportar, puxar ou desligar a ferramenta elétrica. Mantenha o cabo afastado do calor, óleo, extremidades afiadas ou peças em movimento.** *Cabos danificados ou entalados aumentam o risco de choque elétrico.*

5. **Ao operar uma ferramenta elétrica no exterior, utilize uma extensão adequada à utilização exterior.***A utilização de um cabo adequado à utilização exterior reduz o risco de choque elétrico.*

6. **Se operar uma ferramenta elétrica num local húmido for imprescindível, utilize uma fonte de alimentação com proteção de disjuntor diferencial (DR).***A utilização de um DR reduz o risco de choque elétrico.*

III. Segurança pessoal

1. **Fique atento, observe o que está a fazer e utilize o bom senso ao operar uma ferramenta elétrica. Não utilize uma ferramenta elétrica quando se sentir cansado ou estiver sob a influência de drogas, álcool ou medicamentos.** *Um momento de distração durante a operação de ferramentas elétricas pode resultar em ferimentos pessoais graves.*

2. **Utilize equipamento de proteção individual. Use sempre proteção para os olhos.** *A utilização de equipamento de proteção, por exemplo, máscara anti-poeira, calçado de segurança antiderrapante, capacete ou proteção auditiva nas condições adequadas reduz as lesões.*

3. **Evite o arranque acidental. Certifique-se de que o interruptor está na posição DESLIGAR antes de ligar a fonte de alimentação e/ou bateria, agarrar ou transportar a ferramenta.** *Transportar ferramentas elétricas com o dedo no interruptor ou ligar ferramentas elétricas que tenham o interruptor ligado é um convite a um acidente.*

4. **Remova as chaves de ajuste antes de ligar a ferramenta elétrica.** *Uma chave deixada instalada numa parte rotativa da ferramenta elétrica pode causar ferimentos.*

5. **Não se estique demasiado. Mantenha sempre o equilíbrio e a estabilidade.** *Isto permite controlar melhor a ferramenta elétrica em situações inesperadas.*

6. **Utilize vestuário adequado. Não utilize roupa larga ou joias. Mantenha o cabelo e vestuário longe de peças em movimento.**

As roupas largas, joias ou cabelo comprido podem ficar presos nas peças em movimento.

7. **Se forem fornecidos dispositivos para a ligação da extração de poeira e instalações de recolha, certifique-se de que estes estão ligados e são devidamente utilizados.** *A utilização da recolha de poeira pode reduzir os riscos relacionados com a poeira.*
8. **Não permita que a familiaridade obtida com a utilização frequente de ferramentas o torne complacente e faça ignorar os princípios de segurança.***Uma ação descuidada pode causar ferimentos graves numa fração de segundo.*

IV. Utilização e cuidados com as ferramentas elétricas

1. **Não force uma ferramenta elétrica. Utilize a ferramenta elétrica correta para a sua aplicação.** *A ferramenta elétrica correta fará melhor o trabalho e de forma mais segura, à taxa para a qual foi concebida.*
2. **Não utilize a ferramenta elétrica se o interruptor não a ligar e desligar.** *As ferramentas que não possam ser controladas com o interruptor são perigosas e têm de ser reparadas.*
3. **Desligue a tomada da fonte de alimentação e/ou retire a bateria da ferramenta elétrica, se amovível, antes de fazer qualquer ajuste, substituir acessórios ou armazenar as ferramentas elétricas.** *Estas medidas de segurança preventivas reduzem o risco de ligar acidentalmente a ferramenta elétrica.*
4. **Armazene as ferramentas elétricas ao ralenti fora do alcance das crianças e não permita que pessoas não familiarizadas com a ferramenta elétrica ou estas instruções a operem.** *As ferramentas elétricas são perigosas nas mãos de utilizadores sem formação.*
5. **Manutenção das ferramentas elétricas e acessórios Verifique se existe desalinhamento ou encravamento de peças móveis, peças partidas ou qualquer outra condição que possa afetar a operação da ferramenta elétrica. Se danificada, antes da utilização a ferramenta elétrica deve ser reparada.***Muitos acidentes são causados por ferramentas elétricas com manutenção deficiente.*
6. **Mantenha as ferramentas de corte afiadas e limpas.***Ferramentas de corte com uma boa manutenção com extremidades de corte afiadas têm menos probabilidades de encravar e são mais fáceis de controlar.*
7. **Utilize a ferramenta elétrica, acessórios e pontas da ferramenta, etc. de acordo com estas instruções, tendo em conta as**

condições de trabalho e o trabalho a ser executado. *A utilização da ferramenta elétrica em operações diferentes daquelas para as quais se destina pode resultar numa situação perigosa.*

8. **Mantenha as pegas e superfícies de agarrar secas, limpas e sem óleo ou lubrificante.** *Pegas e superfícies de agarrar escorregadias não permitem um manuseamento e controlo da ferramenta em segurança em situações inesperadas.*

V. Utilização e cuidados com ferramentas com bateria

1. **Recarregue apenas com o carregador especificado pelo fabricante.***Um carregador adequado a um tipo de bateria pode criar um risco de incêndio quando usado com outra bateria.*
2. **Utilize ferramentas elétricas apenas com as baterias especificamente designadas.** *A utilização de outras baterias pode criar um risco de ferimentos e fogo.*
3. **Quando a bateria não estiver a ser utilizada, mantenha-a afastada de outros objetos de metal, por exemplo, clipes de papel, moedas, chaves, pregos, parafusos ou outros pequenos objetos de metal que possam fazer uma ligação entre um terminal e o outro.** *O curto circuito dos terminais da bateria pode causar queimaduras ou incêndio.*
4. **Em condições abusivas, o líquido pode ser ejetado da bateria; evite o contacto. Se ocorrer o contacto acidental, enxagúe com água. Se o líquido entrar em contacto com os olhos, procure também ajuda médica.** *O líquido ejetado da bateria pode causar irritação ou queimaduras.*
5. **Não utilize uma bateria ou ferramenta que esteja danificada ou alterada.** *Baterias danificadas ou alteradas podem apresentar um comportamento imprevisível resultando em fogo, explosão ou risco de ferimento.*
6. **Não exponha uma bateria ou ferramenta a fogo ou temperatura excessiva.** *A exposição a fogo ou temperatura acima dos 130 °C pode causar uma explosão.*
7. **Siga todas as instruções de carregamento e não carregue a bateria ou ferramenta fora do intervalo de temperaturas indicado nas instruções.** *Carregar de forma inadequada ou fora do intervalo de temperaturas indicado pode danificar a bateria e aumentar o risco de fogo.*

VI. Assistência

1. **As ferramentas elétricas devem ser reparadas por um reparador qualificado utilizando apenas peças de substituição idênticas.** *Isto assegura que a segurança da ferramenta elétrica é mantida.*
2. **Nunca repare baterias danificadas.** *A reparação de baterias danificadas só deve ser realizada pelo fabricante ou prestadores de assistência autorizados.*

VII. Segurança do podador

1. **Mantenha todas as partes do corpo afastadas da corrente da serra quando a motosserra telescópica estiver a operar. Antes de ligar a motosserra telescópica, certifique-se de que a corrente da serra não está em contacto com nada.** *Um momento de distração durante a operação da motosserra telescópica pode causar o emaranhamento da roupa ou corpo na corrente da serra.*
2. **Utilize sempre as duas mãos ao operar a motosserra telescópica.** *Segure a motosserra telescópica com ambas as mãos para evitar a perda de controlo.*
3. **Para reduzir o risco de eletrocussão, nunca utilize a motosserra telescópica perto de nenhuma linha de energia elétrica.** *O contacto ou utilização perto de linhas elétricas pode causar ferimentos graves ou choque elétrico resultando em morte.*
4. **Segure a motosserra telescópica apenas pelas superfícies de aderência, porque a corrente da serra pode contactar com fios ocultos.** *O contacto das correntes da serra com um fio "com corrente" pode tornar as partes expostas de metal da motosserra telescópica "com corrente" e provocar um choque elétrico ao operador.*
5. **Use proteção ocular e auditiva. É recomendada a utilização de proteção para as mãos e calçado antiderrapante.** *A utilização de equipamento de proteção adequado reduzirá o risco de ferimentos pessoais.*
6. **Utilize sempre proteção de cabeça ao operar a motosserra telescópica em áreas elevadas.** *A queda de detritos pode resultar em ferimentos pessoais graves.*
7. **Mantenha sempre o devido equilíbrio e opere a motosserra telescópica apenas quando se encontrar numa superfície fixa, segura e nivelada.** *Superfícies escorregadias ou instáveis podem causar perda de equilíbrio ou de controlo da máquina.*
8. **Não opere uma motosserra telescópica numa árvore, escada, a partir de um telhado ou em qualquer suporte instável.** *A operação, desta forma, da motosserra telescópica pode resultar na perda de equilíbrio, controlo, e ferimentos pessoais.*
9. **Mantenha todos os cabos e cabos elétricos afastados da área de corte.** *Podem estar escondidos cabos ou cabos elétricos em árvores e podem ser cortados acidentalmente pela motosserra.*
10. **Não utilize a motosserra telescópica em condições atmosféricas adversas, especialmente se houver o risco de relâmpagos.** *Isto diminui o risco de ser atingido por um relâmpago.*

11. **Ao cortar um ramo que se encontre sob tensão, esteja atento a que volte à posição inicial.** *Quando a tensão das fibras da madeira é libertada, o ramo tem o efeito de mola e pode atingir o operador e/ou descontrolar a motosserra telescópica.*

12. **Tenha extremo cuidado ao cortar arbustos e rebentos.** *O material esguio pode ficar preso na corrente da serra e fazer ricochete na sua direção ou desequilibrá-lo.*

13. **Ao manusear a motosserra telescópica com a máquina desligada, tome o cuidado de não ligar nenhum interruptor e mantenha a motosserra ou a lâmina da motosserra afastada do seu corpo.** *O manuseamento correto da motosserra telescópica reduz a probabilidade de contacto acidental com a corrente da serra em movimento.*

14. **Ao transportar ou armazenar a motosserra elétrica, coloque sempre a cobertura da barra guia.** *O manuseamento correto da motosserra telescópica reduz a probabilidade de contacto acidental com a corrente da serra em movimento.*

15. **Ao limpar material encravado, armazenar ou fazer a manutenção da motosserra telescópica, certifique-se de que o interruptor está desligado e que o conjunto de baterias foi removido.** *O acionamento inesperado da motosserra telescópica durante a limpeza do material encravado ou da manutenção pode resultar em ferimentos pessoais graves.*

16. **Corte apenas madeira. Não utilize a motosserra telescópica para utilizações não previstas. Por exemplo, não utilize a motosserra telescópica para cortar metal, plástico, alvenaria ou materiais de construção que não sejam de madeira.** *A utilização da motosserra telescópica em operações diferentes daquelas para as quais se destina pode resultar numa situação perigosa.*

17. **Transporte o podador com ambas as mãos, com o podador desligado e afastado do corpo. Ao transportar ou armazenar o podador, encaixe sempre a cobertura da barra do podador.** *O manuseamento correto do podador reduz a probabilidade de contacto acidental com a corrente da serra em movimento.*

18. **Não remova material cortado nem segure material a ser cortado quando a corrente da serra está em movimento.** *Certifique-se de que o interruptor está desligado e de que a bateria está desligada ao limpar o material encravado. A corrente de serra continua a mover-se após o interruptor ter sido desligado.*

19. **Siga as instruções de lubrificação, tensão da corrente, mudança da barra e da corrente.** *Uma corrente mal tensionada ou lubrificada pode partir ou aumentar a probabilidade de recuo.*

20. **Esta motosserra telescópica não tem por objetivo provocar a queda de árvores.** *A utilização da motosserra telescópica para fins diferentes dos previstos pode resultar em ferimentos graves para operador ou outras pessoas.*

21. **Evite o recuo.** *O recuo pode ocorrer quando a ponta ou extremidade da barra guia toca num objeto ou quando a madeira faz pressão na corrente da serra durante o corte.*

    O contacto da extremidade, em certos casos, pode causar uma ação inversa súbita, fazendo recuar a barra guia para cima e para trás na sua direção.

    Pressionar a corrente da serra ao longo da parte superior da barra guia pode empurrar a barra guia rapidamente para trás na sua direção.

    Qualquer destas reações pode fazer com que perca o controlo da serra, o que pode resultar em ferimentos pessoais graves. Não confie exclusivamente nos dispositivos de segurança incorporados na serra. Como utilizador de podador, deve tomar vários passos para manter os seus trabalhos de corte sem acidentes ou ferimentos.

    O recuo é o resultado de uma má utilização e/ou procedimentos ou condições de operação incorretos e devem ser evitados tomando as devidas precauções como se indica em seguida:

22. **Manter um aperto firme, com os polegares e dedos a rodear as pegas do podador, com ambas as mãos na pega e posicionando o corpo e braço de forma a permitir uma resistência às forças de recuo.** *As forças de recuo podem ser controladas pelo operador, se forem tomadas as devidas precauções. Não largue o podador.*

23. **Utilize apenas barras e correntes de substituição especificadas pelo fabricante.** *Barras e correntes de substituição incorretas podem causar a quebra da corrente e/ou recuo.*

24. **Siga as instruções do fabricante acerca do afiamento e manutenção da corrente da serra.** *Diminuir a altura do indicador de profundidade pode levar a um maior recuo.*

GUARDE ESTAS INSTRUÇÕES

Símbolos dos autocolantes

Os autocolantes de segurança e de instruções são facilmente visíveis e situam-se próximo das zonas de potencial perigo. Substitua todos os autocolantes danificados ou em falta.

As tabelas seguintes descrevem os símbolos de segurança e instruções presentes nos autocolantes:

Símbolos dos autocolantes do podador	**Explicação**
	Risco de corte/desmembramento das mãos
	Risco de choque elétrico
	Aviso
	Não expor à chuva.
	Manter afastado de linhas elétricas.
	Manter as pessoas afastadas.
	Manter-se longe das peças móveis.
	Ler o *Manual do utilizador*.
	Usar capacete de segurança adequado.
	Usar proteção ocular.

	Usar proteção auricular.
	Usar luvas.
	Usar calçado resistente e antiderrapante.

Instalação

Instalação da barra e corrente

⚠ PERIGO

O contacto com os dentes de um podador pode causar ferimentos graves.

- **Retire a bateria antes de ajustar ou fazer a manutenção do podador.**
- **Utilize sempre luvas ao ajustar ou fazer a manutenção do podador.**

1. Coloque o podador sobre uma superfície plana e não instale a bateria.
2. Remova a tampa lateral; rode o botão da tampa da barra no sentido contrário ao dos ponteiros do relógio até que o botão seja removido e depois remova a tampa lateral (Figura 3).

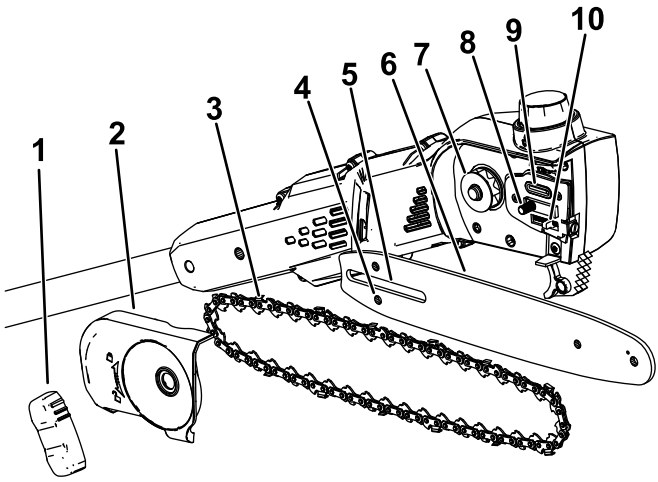

g374226

Figura 3

1. Botão de tampa da barra
2. Cobertura lateral
3. Corrente
4. Ranhura de perno de ajuste da corrente
5. Ranhura da barra guia
6. Barra guia
7. Roda dentada da transmissão
8. Perno da barra guia
9. Saída de óleo
10. Perno de ajuste da corrente

3. Coloque a corrente em redor da rodas dentada da transmissão na extremidade frontal da barra guia, com a extremidade de corte dos dentes da corrente na parte superior da barra virada para a frente como se mostra no esquema por baixo da cobertura lateral do podador.
4. Continue a alimentar a corrente em redor da barra guia e alinhe os dentes da corrente na ranhura da barra guia.
5. Posicione o laço aberto da corrente (o lado não na barra guia) em volta da roda dentada no podador (Figura 3).

   Importante: **Certifique-se de que o perno de ajuste da corrente é inserido na ranhura do perno de ajuste da corrente na barra guia (Figura 3).**

   Pode ser necessário rodar o parafuso tensor de corrente para encaixar o perno na ranhura da barra guia (Figura 18).
6. Instale a tampa lateral e o botão de cobertura da barra e aperte frouxamente a tampa lateral rodando o botão no sentido dos ponteiros do relógio.

7. Ajuste a tensão da corrente; consulte Ajuste da tensão da corrente (página 34).

Montagem do podador

1. Desdobre as secções da pega (Figura 4).

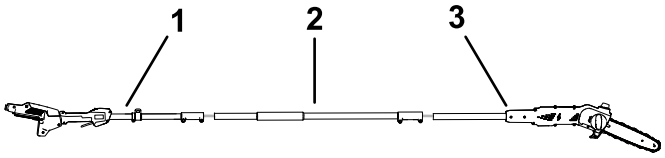

g535870

Figura 4

1. Secção do polo da pega
2. Secção do polo intermédio
3. Secção do polo da serra

---

2. Alinhe o botão de bloqueio na secção do polo intermédio com o orifício ranhurado no final da secção do polo da pega e deslize os dois eixos juntos (Figura 5).

   Nota: O botão de bloqueio clica no orifício de encaixe quando os eixos são fixados

3. Utilize a chave fornecida para fixar estas duas secções do polo em conjunto (E de Figura 5).
4. Repita este procedimento para ligar a secção do polo da serra à secção do polo intermédio (Figura 5).

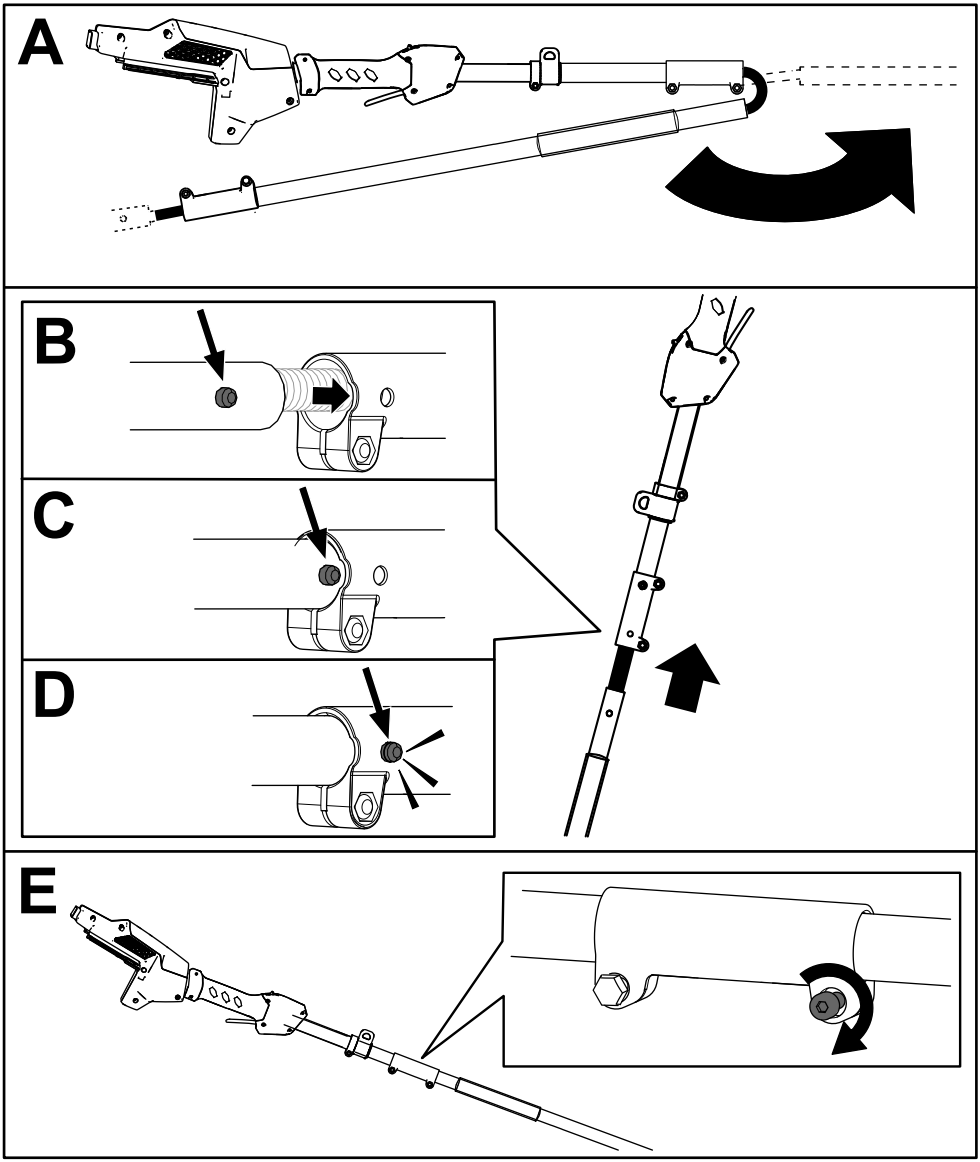

Figura 5

Adição de óleo da barra e da corrente ao podador

Importante: **Utilize apenas óleo da barra e da corrente (vendido em separado).**

Ateste o podador com óleo da barra e da corrente antes da primeira operação; consulte Verificação do nível de óleo e adicionar óleo da barra e corrente (página 32).

Instalação da cablagem

Ligue o gancho de metal na cablagem com olhal ao aro da correia na pega do podador (Figura 6).

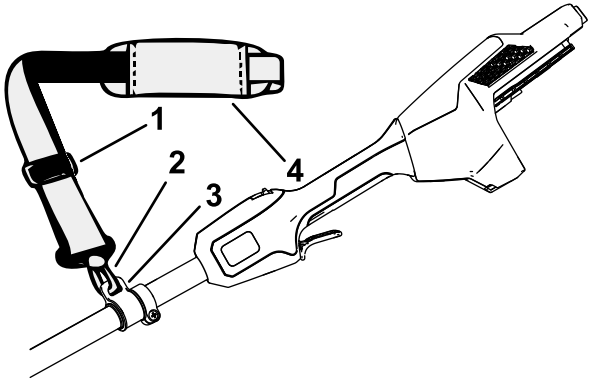

g374229

Figura 6

1. Ajustador da correia
2. Gancho da correia de metal
3. Aro da correia
4. Correia com olhal

O comprimento da correia é ajustável; deslize o ajustador de correia para cima para diminuir o comprimento da correia, ou para baixo para aumentar o comprimento da correia (Figura 6).

Se alguma vez houver uma emergência e precisar de remover rapidamente a cablagem, desligue a fivela de libertação rápida como se segue:

1. Pressione os lados da fivela (A de Figura 7).
2. Permita que a fivela se desligue (B de Figura 7).

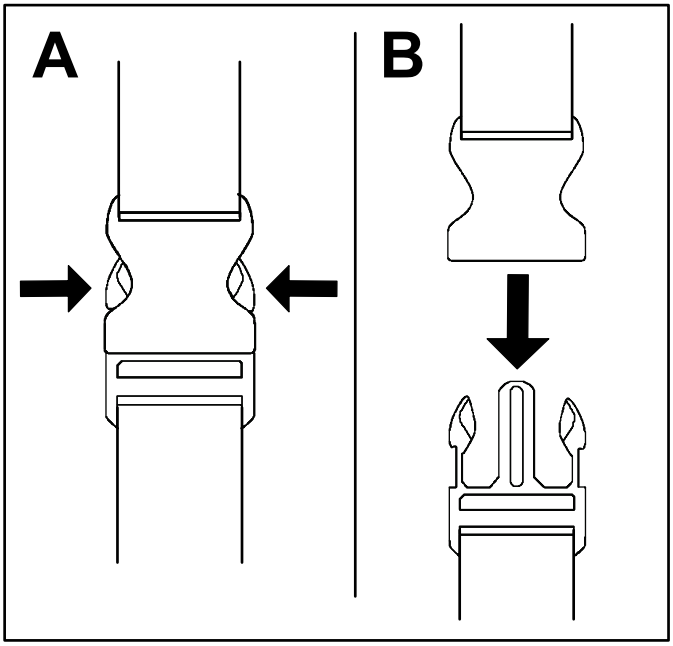

g340477

Figura 7

Descrição geral do produto

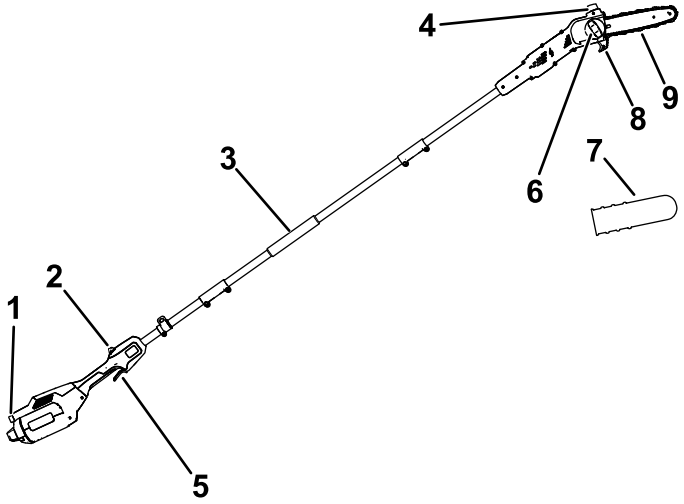

g374230

Figura 8

1. Trinco de botão
2. Bloqueio do gatilho
3. Pega frontal
4. Tampa do óleo
5. Gatilho
6. Botão de tampa da barra
7. Cobertura da barra guia
8. Guia de corte
9. Barra guia e corrente

Especificações

Modelo	51847T
Comprimento da barra (equipada com 88619 e 88621)	25,4 cm
Indicador da corrente (equipada com 88619 e 88621)	0,127 cm
Inclinação da corrente (equipada com 88619 e 88621)	0,635 cm
Comprimento da corrente (equipado com 88619 e 88621)	58 elos
Peso (sem bateria)	4,1 kg
Tipo de carregador	Carregadores de iões de lítio Flex-Force 60 V
Tipo de bateria	Baterias de iões de lítio Flex-Force 60 V*

*Se estiver a utilizar esta máquina com bateria que seja de 4 Ah ou superior, tem de instalar a cablagem de libertação rápida incluída para um apoio e equilíbrio adequados.

Intervalos de temperatura adequados

Carregue/guarde a bateria a	5°C a 40°C*
Utilize a bateria a	-30°C a 49°C*
Utilize a ferramenta a	0°C a 49°C*

*Os tempos de carregamento aumentam se não carregar a bateria dentro deste intervalo.

Guarde a ferramenta, bateria e carregador da bateria numa área limpa e seca.

Acessórios

Está disponível uma seleção de acessórios aprovados pela Toro para utilização com a máquina, para melhorar e expandir as suas capacidades. Contacte o seu representante de assistência autorizado ou distribuidor Toro autorizado ou vá a www.Toro.com para obter uma lista de todos os acessórios aprovados.

Para assegurar o desempenho ideal e a certificação de segurança continuada da máquina, utilize sempre peças de substituição e acessórios genuínos Toro. A utilização de peças de substituição e acessórios de outros fabricantes pode ser perigosa.

Funcionamento

Antes de utilizar o podador

Antes de utilizar o podador, realize o seguinte:

- Verifique a tensão da corrente; consulte Ajuste da tensão da corrente (página 34).
- Limpe os componentes do podador, inspecione-os relativamente a desgaste excessivo ou danos e substitua-os como necessário: consulte Manutenção da barra guia, corrente e roda dentada da transmissão (página 37).
- Verifique a corrente no que respeita a afiamento e danos, e afie ou substitua como necessário; consulte Afiação da corrente (página 40).
- Verifique o nível de óleo; consulte Verificação do nível de óleo e adicionar óleo da barra e corrente (página 32).
- Verifique o podador no que respeita a danos, aspeto geral e desempenho; certifique-se de que os interruptores se movem livremente e que as ventilações e as pegas estão limpas e que a barra não está dobrada nem danificada.

Arranque do podador

1. Certifique-se de que a ventilações no podador não têm sujidade nem detritos (Figura 9).

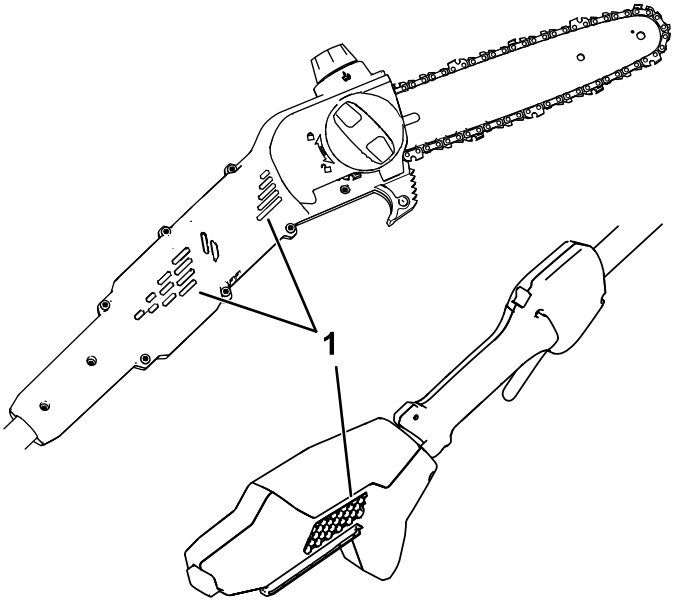

Figura 9

1. Ventilações

---

2. Apoie o podador numa superfície nivelada.
3. Alinhe a cavidade no conjunto de baterias com a lingueta na caixa da pega (Figura 10).

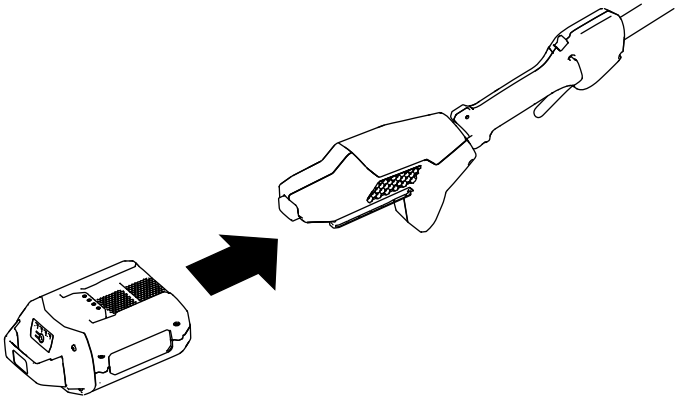

g374232

Figura 10

4. Empurre a bateria para a pega até que encaixe no sítio.
5. Retire a cobertura da barra guia da corrente.
6. Carregue no bloqueio do gatilho, depois carregue no gatilho para iniciar o podador.

Desligação do podador

Para desligar o podador, liberte o gatilho.

Sempre que não estiver a utilizar a serra ou estiver a transportar a serra de ou para a área de trabalho, retire a bateria; consulte Remoção da bateria (página 30).

Corte com o podador

⚠ AVISO

Operar de forma inadequada um podador pode causar ferimentos graves ou morte.

Leia e siga atentamente todas as instruções de operação de forma a evitar possíveis ferimentos.

⚠ AVISO

Não opere perto de linhas elétricas; o podador não foi concebido para fornecer proteção contra choques elétricos em caso de contacto com linhas elétricas aéreas.

Consulte os regulamentos locais para distâncias seguras de linhas aéreas de energia elétrica e assegure que a posição de funcionamento é segura e protegida antes de operar o podador.

⚠ AVISO

O recuo pode causar-lhe ferimentos graves ou fatais.

Evite tocar em objetos a serem cortados com a ponta da barra guia do podador.

Há dois tipos de recuo:

- Um movimento rápido **para cima** do podador que ocorre quando a corrente na ponta ou parte superior da barra entra em contacto com um objeto
- Um movimento rápido do podador **para trás** que ocorre quando a corrente na ponta ou parte superior da barra é pressionada por o objeto a ser cortado

Figura 11 mostra a área da barra que deverá evitar o contacto com um objeto para evitar o recuo.

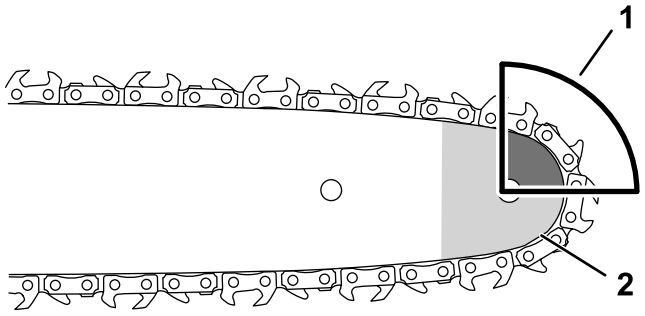

g318677

Figura 11

1. Área de recuo (ponta, parte superior da barra)
2. Ponta

---

1. Segure o podador com duas mãos.
2. Coloque-se em pé sobre solo sólido e nivelado em frente da árvore a aparar e posicione-se para uma posição equilibrada e estável durante o corte.
3. Certifique-se de que apenas corta a madeira que pretende cortar; não permita que a corrente da serra entre em contacto com o solo, outros troncos ou outros objetos durante o corte.
4. Certifique-se de que a corrente da serra está a rodar na velocidade máxima antes de iniciar um corte.
5. Corte com a madeira perto da traseira da barra guia, perto da guia de corte; pressione ligeiramente a correia da serra contra a madeira e permita que o peso do podador conduza o corte (Figura 12).

   Importante: **Se a correia prender durante o corte, não a tente libertar fazendo funcionar o motor. Desligue o podador, retire a bateria e levante o ramo enquanto segura a serra; isto deve libertar a pressão e libertar o podador.**

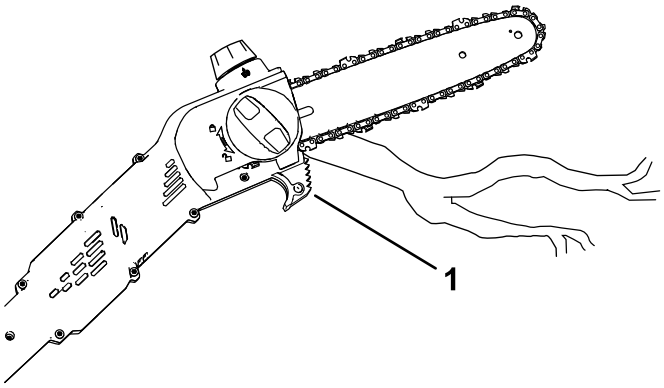

g374233

Figura 12

1. Guia de corte

---

6. Mantenha pressão constante no podador, cortando em linha reta e alivie a pressão apenas perto do fim do corte.
7. Solte o gatilho assim que completar um corte.

Podar uma árvore

⚠ AVISO

Cortar ramos mais altos de uma árvore sem estar no solo coloca-o numa situação instável que pode ser insegura enquanto manuseia um podador, resultando em possíveis ferimentos graves ou morte para si ou outras pessoas na área.

Ao cortar ramos de uma árvore em pé, utilize as seguintes práticas:

- **Não trepe pelos ramos ou galhos com um podador.**
- **Não se estique demasiado e corte com ambas as mãos no podador.**
- **Certifique-se de que todas as pessoas na área estão afastadas de onde possam cair ramos.**

1. Agarre o podador como se mostra na Corte com o podador (página 26).
2. Ao cortar pequemos ramos, aplique uma ligeira pressão no ramo a cortar.

3. Ao cortar ramos maiores, faça um corte inferior pouco profundo e, em seguida, conclua o corte a partir da parte superior do ramo.

   A. Corte na parte inferior do ramo a cerca de 15 cm do tronco. Corte um terço através do ramo.

   B. Corte 5 a 10 cm mais para fora e a partir de cima. Corte o ramo até que caia.

   C. Corte o toco do ramo na base do ramo (Figura 13).

   Importante: **Não corte o ramo depois da base, alinhado com o tronco, nem deixe uma grande base de ramo; isto danifica a árvore.**

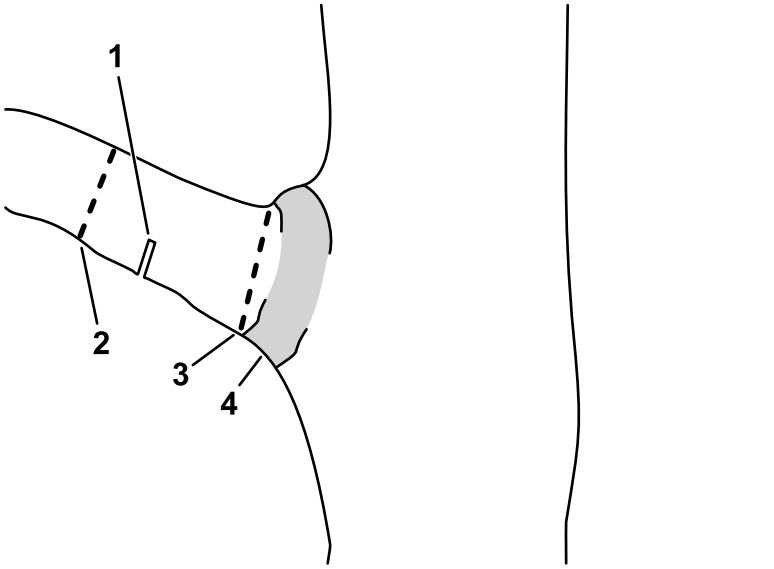

Figura 13

1. Primeiro corte
2. Segundo corte através do ramo
3. Corte final de poda para remover o toco do ramo
4. Base do ramo (onde o tronco faz a transição para o ramo)

Remoção da bateria

1. Coloque o podador numa superfície nivelada.
2. Pressione o botão do trinco e retire a bateria da pega.

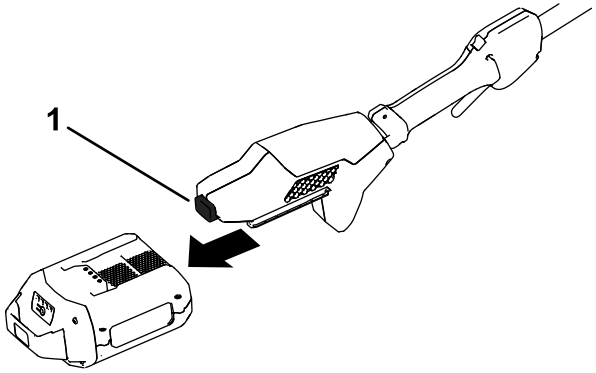

g374234

Figura 14

1. Botão do trinco

Manutenção

Plano de manutenção recomendado

Intervalo de assistência	Procedimento de manutenção
Em todas as utilizações ou diariamente	• Verifique o nível de óleo e adicione óleo da barra e corrente se necessário. • Verifique se o óleo flui para a corrente. • Verifique a tensão da corrente e ajuste-a, se necessário. • Certifique-se de que a barra está direita e sem danos. • Verifique a corrente no que respeita o afiamento; contacte um representante de assistência autorizado para afiar ou substituir a corrente.
Após cada ciclo de descarga da bateria	• Verifique o nível de óleo e adicione óleo da barra e corrente se necessário. • Verifique a tensão da corrente e ajuste-a, se necessário.
Anualmente ou antes do armazenamento	• Faça a manutenção da barra guia, corrente e roda dentada da transmissão. • Verifique a corrente no que respeita o afiamento; contacte um representante de assistência autorizado para afiar ou substituir a corrente.

Verificação do nível de óleo e adicionar óleo da barra e corrente

Intervalo de assistência: Em todas as utilizações ou diariamente

Após cada ciclo de descarga da bateria

Importante: **Utilize apenas óleo da barra e da corrente (vendido em separado).**

1. Desligue o podador e retire a bateria; consulte Remoção da bateria (página 30).
2. Verifique o nível de óleo na janela. Se o óleo não encher a janela, adicione óleo da barra e corrente como necessário (Figura 15).

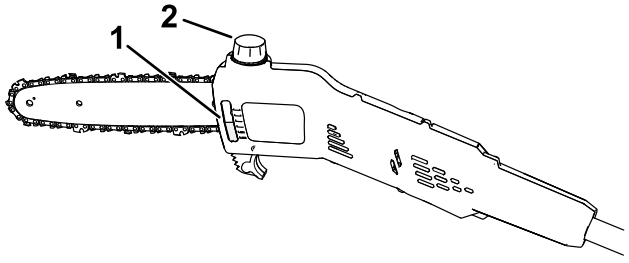

g374235

Figura 15

1. Janela do óleo
2. Tampa do óleo

3. Coloque o podador numa superfície nivelada com a tampa do óleo virada para cima.
4. Limpe a zona em torno da tampa do óleo (Figura 15).

   Nota: Não permita que detritos/aparas de madeira entrem no depósito de óleo.
5. Retire a tampa e deite óleo da barra e da corrente no podador até o óleo encher o depósito (Figura 15).

   Importante: **Não encha o podador mais do que a parte inferior do tubo de enchimento.**
6. Limpe qualquer óleo derramado e fixe a tampa do óleo.
7. Certifique-se de que o óleo flui para a corrente; consulte Verificação do fluxo de óleo da barra e corrente (página 33).

Verificação do fluxo de óleo da barra e corrente

Intervalo de assistência: Em todas as utilizações ou diariamente

1. Prepare-se para utilizar o podador; consulte Antes de utilizar o podador (página 23).
2. Para se assegurar de que o óleo está a fluir para a corrente, aponte a extremidade do podador para uma superfície (por exemplo, papel, cartão, um tronco) e faça funcionar o podador; deve observar uma ligeira pulverização de óleo na superfície (Figura 16).

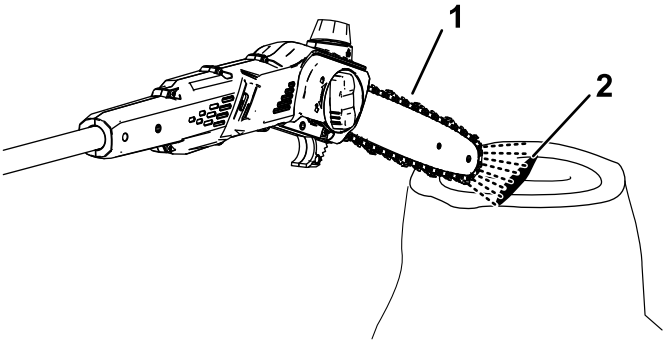

g374236

Figura 16

1. Faça funcionar o podador a alguns centímetros de uma superfície.
2. Se o óleo estiver a fluir, pulverizará da corrente e acumulará.

3. Se o óleo não estiver a fluir, certifique-se de que existe óleo no depósito e que a área por baixo da cobertura está limpa; consulte Verificação do nível de óleo e adicionar óleo da barra e corrente (página 32) e Manutenção da barra guia, corrente e roda dentada da transmissão (página 37).

Ajuste da tensão da corrente

Intervalo de assistência: Em todas as utilizações ou diariamente

Após cada ciclo de descarga da bateria

Certifique-se de que a corrente está devidamente tensionada.

Uma corrente solta diminui a duração da roda dentada da transmissão e da barra guia e pode causar a queda da corrente.

Uma corrente demasiado tensionada sobreaquece a barra guia e corrente, causando um rápido desgaste e pode queimar o motor ou partir a corrente.

A tensão da corrente está correta quando consegue utilizar uma mão com luva para puxar a corrente suavemente em redor da barra guia. A corrente deve permanecer em contacto com a extremidade inferior da barra guia.

Adicionalmente, verifique a tensão de uma corrente nova após alguns cortes; uma corrente nova habitualmente estica e requer ajuste após alguns cortes.

⚠ PERIGO

O contacto com os dentes de um podador pode causar ferimentos graves.

- **Retire a bateria antes de ajustar ou fazer a manutenção do podador.**
- **Utilize sempre luvas ao ajustar ou fazer a manutenção do podador.**

1. Coloque o podador numa superfície nivelada e retire a bateria; consulte Remoção da bateria (página 30).
2. Deixe a motosserra arrefecer.

   Importante: **Não tensione uma corrente quente; pode contrair quando arrefecer, resultando numa corrente demasiado tensionada.**
3. Inspecione a barra guia para verificar se tem dobras ou danos e substitua se necessário.
4. Rode o botão da tampa da barra no sentido contrário ao dos ponteiros do relógio para soltar a tampa da barra, mas não a remova (Figura 17).

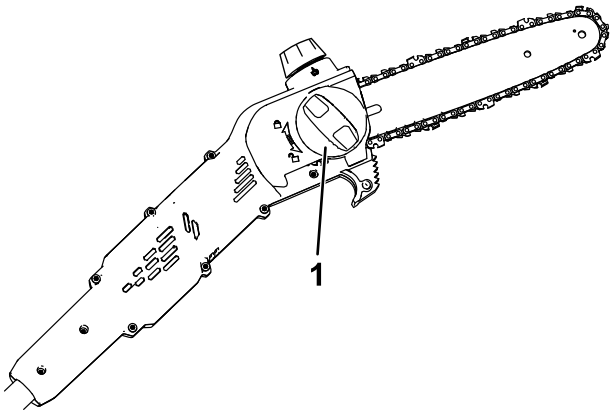

g374237

Figura 17

1. Botão de tampa da barra

---

5. Ajuste a tensão da corrente usando o parafuso de tensão da corrente (Figura 18) e depois fixe a tampa lateral ao podador girando o botão da tampa da barra no sentido dos ponteiros do relógio antes de verificar a tensão (Figura 17).
   - **Para apertar a corrente,** rode o parafuso de tensionamento da corrente no sentido dos ponteiros do relógio.
   - **Para desapertar a corrente,** rode o parafuso de tensionamento da corrente no sentido contrário ao dos ponteiros do relógio.

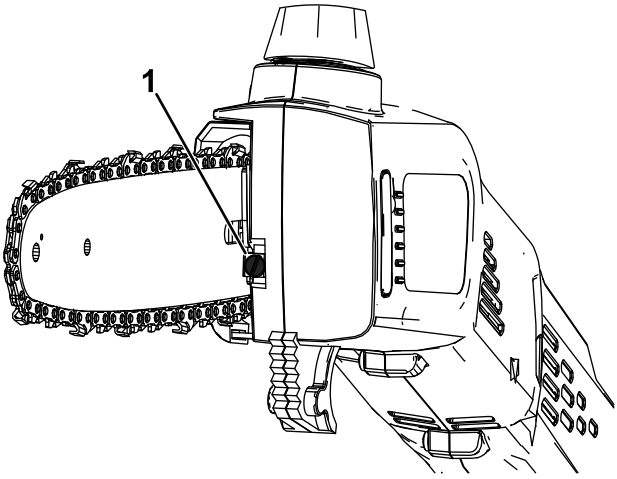

g374238

Figura 18

1. Parafuso de tensionamento da corrente

Ajuste a tensão da corrente até que a corrente toque na extremidade inferior da barra guia e, em seguida, puxe a corrente afastando-a da extremidade inferior da barra guia; uma corrente devidamente ajustada só pode ser puxada 3,2 a 6,4 mm da barra guia e volta para trás quando libertada.

Nota: Ao ajustar a tensão da corrente, levante a ponta da barra guia com uma mão com luvas para assegurar que a barra guia não se arqueia e afeta a tensão da corrente.

6. Utilize uma luva para puxar a corrente em redor da barra guia. Uma corrente devidamente tensionada deve mover-se suavemente e permanecer em contacto com a extremidade inferior da barra guia.
7. Se a corrente não estiver devidamente tensionada, repita os passos 4 a 7.

Manutenção da barra guia, corrente e roda dentada da transmissão

Anualmente ou antes do armazenamento

⚠ PERIGO

O contacto com os dentes de um podador pode causar ferimentos graves.

- **Retire a bateria antes de ajustar ou fazer a manutenção do podador.**
- **Utilize sempre luvas ao ajustar ou fazer a manutenção do podador.**

1. Coloque o podador numa superfície nivelada e retire a bateria; consulte Remoção da bateria (página 30).
2. Remova a tampa lateral; rode o botão da tampa da barra no sentido contrário ao dos ponteiros do relógio até que o botão seja removido e depois remova a tampa lateral (Figura 19).

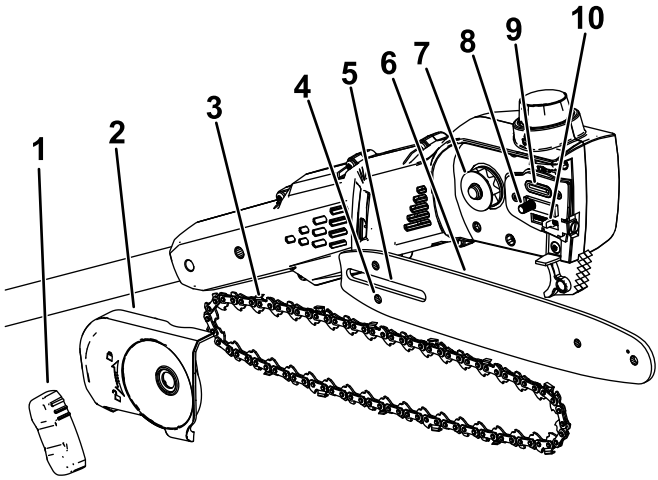

g374226

Figura 19

1. Botão de tampa da barra
2. Cobertura lateral
3. Corrente
4. Ranhura de perno de ajuste da corrente
5. Ranhura da barra guia
6. Barra guia
7. Roda dentada da transmissão
8. Perno da barra guia
9. Saída de óleo
10. Perno de ajuste da corrente

3. Desaperte a corrente rodando o parafuso de tensionamento da corrente no sentido contrário ao dos ponteiros do relógio (Figura 18).
4. Separe a corrente da barra guia e coloque-as de lado.
5. Limpe o detrito da área por baixo da cobertura lateral.
6. Inspecione a roda dentada; se existir desgaste excessivo ou danos, substitua-a; contacte o seu representante de assistência autorizado.
7. Verifique a saída de óleo (Figura 19) em relação a detritos e limpe a área, se necessário.
8. Limpe a barra guia e corrente; utilize um arame ou uma pequena chave de fendas para remover a sujidade e detritos da ranhura ao longo da extremidade da barra guia, começando na roda dentadas na extremidade frontal e movendo-se para trás.

   Certifique-se de que o canal do óleo na barra que está alinhado com a saída de óleo no podador está limpo de forma a que o óleo possa fluir livremente para a corrente (Figura 20).



g315856

Figura 20

Mostradas as secções internas da barra guia

1. Certifique-se de que este canal que liga com a saída de óleo está limpo.
2. Certifique-se de que a rodas dentada está limpa e roda livremente.

9. Inspecione a barra guia e corrente; se a barra estiver dobrada, as ranhuras estiverem danificadas ou se a rodas dentada na extremidade frontal não rodar livremente, substitua a barra guia; se a corrente estiver excessivamente gasta ou danificada, substitua-a.
10. Instale a barra guia e corrente; consulte Instalação da barra guia e corrente (página 39).
11. Certifique-se de que o óleo flui para a corrente; consulte Verificação do fluxo de óleo da barra e corrente (página 33).

Instalação da barra guia e corrente

⚠ PERIGO

O contacto com os dentes de um podador pode causar ferimentos graves.

- **Retire a bateria antes de ajustar ou fazer a manutenção do podador.**
- **Utilize sempre luvas ao ajustar ou fazer a manutenção do podador.**

1. Se a cobertura lateral estiver na máquina, retire-a; consulte a Manutenção da barra guia, corrente e roda dentada da transmissão (página 37).
2. Coloque a corrente em redor da roda dentada da transmissão na extremidade frontal da barra guia, **com a extremidade de corte dos dentes da corrente na parte superior da barra virada para a frente** como se mostra no esquema por baixo da cobertura lateral do podador.
3. Alimente a corrente em redor da barra guia e alinhe a corrente na ranhura da barra guia.

   Nota: Se estiver a instalar uma corrente nova, vire a barra guia para evitar um desgaste irregular.
4. Posicione o aro aberto da corrente (não na barra guia) em redor da roda dentada no podador e instale a barra guia e corrente no podador.

   Importante: **Certifique-se de que o perno de ajuste da corrente é inserido na ranhura do perno de ajuste da corrente na barra guia (Figura 19). Pode ser necessário rodar o parafuso tensor de corrente para encaixar o perno na ranhura da barra guia.**
5. Instale a cobertura lateral, mas não aperte completamente o botão da cobertura lateral.
6. Ajuste a tensão da corrente; consulte Ajuste da tensão da corrente (página 34).

Afiação da corrente

Anualmente ou antes do armazenamento

Uma corrente afiada assegura o melhor desempenho de corte e maior duração da bateria.

A corrente precisa de ser afiada ou substituída se tiver de a forçar na madeira ou se produzir serradura em vez de lascas de madeira.

Contacte um representante de assistência autorizado para afiar ou substituir a corrente.

Assistência

Caso o podador necessite de assistência, leve a ferramenta ao seu representante de assistência autorizado.

Armazenamento

Importante: **Guarde a máquina, bateria e carregador apenas em temperaturas que estejam dentro do intervalo adequado; consulte** **Especificações (página 21)****.**

Importante: **Se estiver a guardar a bateria para a época de inatividade, carregue-a até 1 ou 2 indicadores LED ficarem acesos a verde na bateria. Não guarde uma bateria totalmente carregada ou totalmente descarregada. Quando estiver pronto para utilizar novamente a máquina, carregue a bateria até que o indicador esquerdo acenda a verde no carregador ou todos os quatro indicadores LED acendam a verde na bateria.**

- Desligue a máquina da fonte de alimentação (ou seja, retire a bateria) e verifique se existem danos após a utilização.
- Limpe todos os materiais estranhos da máquina.
- Não guarde a máquina com a bateria instalada.
- Guarde a máquina, bateria e carregador da bateria num local bem ventilado que não possa ser acedido por crianças.
- Mantenha a máquina, bateria e carregador da bateria afastados de agentes corrosivos como produtos químicos de jardim e sais para derreter gelo.
- Para reduzir o risco de ferimentos graves, não guarde a bateria no exterior ou dentro de veículos.
- Guarde a máquina, bateria e carregador da bateria numa área limpa e seca.

Preparação da bateria para reciclagem

Importante: **Após a remoção, cubra os terminais da bateria com fita adesiva resistente. Não tente destruir ou desmontar a bateria nem remover algum dos seus componentes.**



Entre em contacto com o seu município local ou representante de assistência autorizado ou distribuidor para mais informações sobre como reciclar a bateria de forma responsável.

	As baterias de iões de lítio rotuladas com o selo Call2Recycle podem ser recicladas em qualquer revendedor ou instalação de reciclagem de baterias participante no programa Call2Recycle (apenas nos EUA e Canadá). Para localizar um revendedor ou instalação participante próximo de si, ligue para 1-800-822-8837 ou visite www.call2recycle.org.
	As baterias de iões de lítio rotuladas com o selo High Energy Battery (HEB: bateria de energia elevada) aqui, e quaisquer baterias Flex-Force 60 V 6,0 Ah ou superior, podem ser recicladas em qualquer representante ou revendedor participante no programa Call2Recycle HEB. Para localizar um representante ou revendedor participante próximo de si, visite o site www.hebattery.org.

Se não conseguir localizar um revendedor ou instalação participante perto de si, ou se a sua bateria não estiver identificada com o selo Call2Recycle, entre em contacto com o município local para obter mais informações sobre como reciclar a bateria de forma responsável.

Se estiver localizado fora dos EUA ou Canadá, entre em contacto com o seu representante de assistência autorizado ou distribuidor para mais informações sobre como reciclar a bateria de forma responsável.

Resolução de problemas

Realize apenas os passos descritos nestas instruções. Todos os trabalhos de inspeção, manutenção e reparação têm de ser realizados por um centro de assistência autorizado ou um especialista igualmente qualificado se não conseguir resolver o problema.

Remova sempre a bateria da ferramenta quando procurar resolver problemas, inspecionar, fazer manutenção ou limpar a ferramenta.

Problema	Causa possível	Acção correctiva
O podador não trabalha ou não trabalha de forma contínua.	1. A bateria tem pouca carga.	1. Carregue a bateria.
	2. A bateria não está totalmente encaixada.	2. Certifique-se de que a bateria está totalmente inserida na caixa.
	3. A bateria está acima ou abaixo do intervalo de temperatura adequado.	3. Mova a bateria para um local que seja seco e cuja temperatura esteja entre 5°C e 40°C.
	4. A bateria excedeu os limites de amperagem elevados.	4. Liberte o gatilho e, em seguida, pressione o interruptor do gatilho.
	5. Existe humidade nos fios da bateria.	5. Permita que a bateria seque ou seque-a.
	6. Existem detritos debaixo da cobertura.	6. Retire a cobertura e limpe os detritos.
O podador funciona, mas a corrente não roda.	1. A corrente não está devidamente colocada na roda dentada da transmissão.	1. Instale a corrente e certifique-se de que os elos estão devidamente colocados na roda dentada da transmissão.
	2. Existem detritos debaixo da cobertura.	2. Retire a cobertura e limpe os detritos.

Problema	Causa possível	Acção correctiva
O podador não corta devidamente.	1. A corrente não está corretamente tensionada. 2. A corrente está frouxa ou danificada. 3. A barra guia está dobrada ou as ranhuras estão danificadas. 4. A corrente está instalada ao contrário. 5. A corrente não está a lubrificar devidamente.	1. Ajuste a tensão adequada da corrente. 2. Substitua a corrente. 3. Substitua a barra guia. 4. Instale corretamente a corrente. 5. Verifique o nível do óleo e certifique-se de que o óleo flui para a corrente.
O óleo da corrente não está a lubrificar devidamente.	1. O nível do óleo está baixo. 2. A saída de óleo está entupida. 3. Existem detritos debaixo da cobertura. 4. O canal ou ranhura do óleo na barra guia está entupido.	1. Verifique o nível de óleo. 2. Limpe os detritos da saída de óleo. 3. Retire a cobertura e limpe os detritos. 4. Limpe o detrito na barra.



Count on it.