Form No. 3480-285 Rev A

TORO®

EN **Flex-Force Power System® 60V Pole Saw**
51847T

ES **Podadora de altura Flex-Force Power System® 60 V**

FR **Élagueuse sur perche Flex-Force Power System® de 60 V**

IT **Potatore telescopico Flex-Force Power System® 60V**

NL **Flex-Force Power System® 60 V hoogsnoeier**

NO **Flex-Force Power System® 60 V grensag**

PL **Podkrzesywarka Flex-Force Power System® 60 V**

SV **Stolpsåg Flex-Force Power System ® 60 V**

www.Toro.com.

CE UK CA

3480-285

Form No. 3480-266 Rev A

TORO

Count on it.

Operator's Manual

Flex-Force Power System® 60V Pole Saw

Model No. 51847T—Serial No. 326000000 and Up

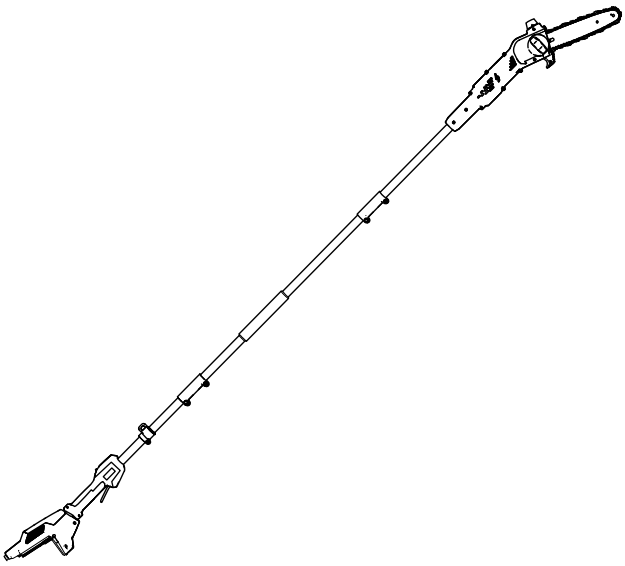

Register at www.Toro.com.
Original Instructions (EN)

CE UK CA

3480-266



For assistance, please see www.Toro.com/support for instructional videos or contact your Authorized Service Dealer before returning this product.

This product complies with all relevant European directives; for details, please see the separate product specific Declaration of Conformity (DOC) sheet.

Introduction

This pole saw is designed for trimming small branches and limbs up to 6 inches (15.2 cm) in diameter. It is to be used only by adults. It is designed to use Flex-Force™ 60V lithium-ion battery packs. These battery packs are designed to be charged only by Flex-Force 60V lithium-ion battery chargers. Using these products for purposes other than their intended use could prove dangerous to you and bystanders.

Important: **If you are using this machine with a battery pack that is 4.0 Ah or greater you must install the included quick-release harness for proper support and balance.**

Do not use other harnesses or multiple harnesses when operating the machine.

Model 51847T does not include a battery or a charger.

Read this information carefully to learn how to operate and maintain your product properly and to avoid injury and product damage. You are responsible for operating the product properly and safely.

Visit www.Toro.com for more information, including safety tips, training materials, accessory information, help finding a dealer, or to register your product.

© 2026—The Toro® Company
8111 Lyndale Avenue South
Bloomington, MN 55420

Register at www.Toro.com.

Original Instructions (EN)
Printed in China
All Rights Reserved

3480-266

Whenever you need service, genuine Toro parts, or additional information, contact an Authorized Service Dealer or Toro Customer Service and have the model and serial numbers of your product ready. Figure 1 identifies the location of the model and serial numbers on the product. Write the numbers in the space provided.

Important: **With your mobile device, you can scan the QR code (if equipped) on the serial number plate to access warranty, parts, and other product information.**

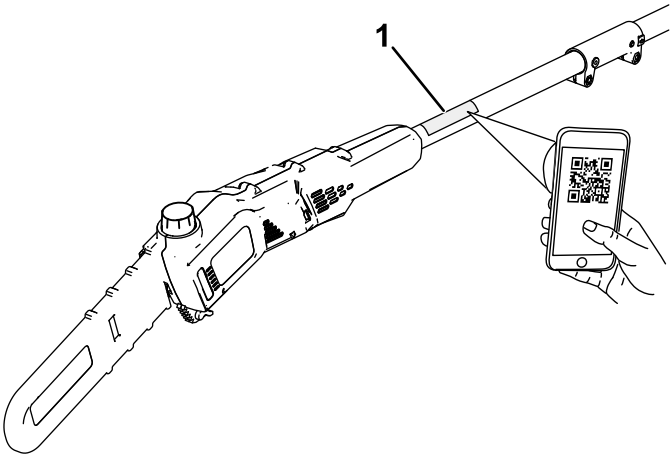

g425378

Figure 1

1. Model and serial number location.

Model No. _____

Serial No. _____

Safety-Alert Symbol

The safety-alert symbol (Figure 2) shown in this manual and on the machine identifies important safety messages that you must follow to prevent accidents.



g000502

Figure 2
Safety-alert symbol

The safety-alert symbol appears above information that alerts you to unsafe actions or situations and is followed by the word **DANGER**, **WARNING**, or **CAUTION**.

DANGER indicates an imminently hazardous situation which, if not avoided, **will** result in death or serious injury.

WARNING indicates a potentially hazardous situation which, if not avoided, **could** result in death or serious injury.

CAUTION indicates a potentially hazardous situation which, if not avoided, **may** result in minor or moderate injury.

This manual uses two other words to highlight information. **Important** calls attention to special mechanical information and **Note** emphasizes general information worthy of special attention.

Safety

⚠ WARNING

Read all safety warnings, instructions, illustrations and specifications provided with this power tool.

Failure to follow all instructions listed below may result in electric shock, fire and/or serious injury.

Save all warnings and instructions for future reference.

The term "power tool" in all the warnings refers to your mains-operated (corded) power tool or battery-operated (cordless) power tool.

IMPORTANT SAFETY INSTRUCTIONS

I. Work area safety

1. **Keep work area clean and well lit.** *Cluttered or dark areas invite accidents.*
2. **Do not operate power tools in explosive atmospheres, such as in the presence of flammable liquids, gases, or dust.** *Power tools create sparks which may ignite the dust or fumes.*
3. **Keep children and bystanders away while operating a power tool.** *Distractions can cause you to lose control.*

II. Electrical safety

1. **Power tool plugs must match the outlet. Never modify the plug in any way. Do not use any adapter plugs with earthed (grounded) power tools.** *Unmodified plugs and matching outlets will reduce risk of electric shock.*
2. **Avoid body contact with earthed or grounded surfaces, such as pipes, radiators, ranges and refrigerators.** *There is an increased risk of electric shock if your body is earthed or grounded.*
3. **Do not expose power tools to rain or wet conditions.** *Water entering a power tool will increase the risk of electric shock.*
4. **Do not abuse the cord. Never use the cord for carrying, pulling or unplugging the power tool. Keep cord away from heat, oil, sharp edges or moving parts.** *Damaged or entangled cords increase the risk of electric shock.*

5. **When operating a power tool outdoors, use an extension cord suitable for outdoor use.** *Use of a cord suitable for outdoor use reduces the risk of electric shock.*

6. **If operating a power tool in a damp location is unavoidable, use a residual current device (RCD) protected supply.** *Use of an RCD reduces the risk of electric shock.*

III. Personal safety

1. **Stay alert, watch what you are doing and use common sense when operating a power tool. Do not use a power tool while you are tired or under the influence of drugs, alcohol, or medication.** *A moment of inattention while operating power tools may result in serious personal injury.*

2. **Use personal protective equipment. Always wear eye protection.** *Protective equipment such as dust mask, non-skid safety shoes, hard hat, or hearing protection used for appropriate conditions reduces personal injuries.*

3. **Prevent unintentional starting. Ensure the switch is in the OFF-position before connecting to power source and/or battery pack, picking up or carrying the tool.** *Carrying power tools with your finger on the switch or energizing power tools that have the switch on invites accidents.*

4. **Remove any adjusting key or wrench before turning the power tool on.** *A wrench or a key left attached to a rotating part of the power tool may result in personal injury.*

5. **Do not overreach. Keep proper footing and balance at all times.** *This enables better control of the power tool in unexpected situations.*

6. **Dress properly. Do not wear loose clothing or jewelry. Keep your hair and clothing away from moving parts.** *Loose clothes, jewelry, or long hair can be caught in moving parts.*

7. **If devices are provided for the connection of dust extraction and collection facilities, ensure these are connected and properly used.** *Use of dust collection can reduce dust-related hazards.*

8. **Do not let familiarity gained from frequent use of tools allow you to become complacent and ignore tool safety principles.** *A careless action can cause severe injury within a fraction of a second.*

IV. Power tool use and care

1. **Do not force the power tool. Use the correct power tool for your application.** *The correct power tool will do the job better and safer at the rate for which it was designed.*
2. **Do not use the power tool if the switch does not turn it on and off.** *Any power tool that cannot be controlled with the switch is dangerous and must be repaired.*
3. **Disconnect the plug from the power source and/or remove the battery pack, if detachable, from the power tool before making any adjustments, changing accessories, or storing power tools.** *Such preventive safety measures reduce the risk of starting the power tool accidentally.*
4. **Store idle power tools out of the reach of children and do not allow persons unfamiliar with the power tool or these instructions to operate the power tool.** *Power tools are dangerous in the hands of untrained users.*
5. **Maintain power tools and accessories. Check for misalignment or binding of moving parts, breakage of parts, and any other condition that may affect the power tool's operation. If damaged, have the power tool repaired before use.** *Many accidents are caused by poorly maintained power tools.*
6. **Keep cutting tools sharp and clean.** *Properly maintained cutting tools with sharp cutting edges are less likely to bind and are easier to control.*
7. **Use the power tool, accessories, and tool bits etc. in accordance with these instructions, taking into account the working conditions and the work to be performed.** *Use of the power tool for operations different from those intended could result in a hazardous situation.*
8. **Keep handles and grasping surfaces dry, clean and free from oil and grease.** *Slippery handles and grasping surfaces do not allow for safe handling and control of the tool in unexpected situations.*

V. Battery tool use and care

1. **Recharge only with the charger specified by the manufacturer.** *A charger that is suitable for one type of battery pack may create a risk of fire when used with another battery pack.*
2. **Use power tools only with specifically designated battery packs.** *Use of any other battery packs may create a risk of injury and fire.*
3. **When battery pack is not in use, keep it away from other metal objects, like paper clips, coins, keys, nails, screws or other small metal objects, that can make a connection from one terminal to another.** *Shorting the battery terminals together may cause burns or a fire.*
4. **Under abusive conditions, liquid may be ejected from the battery; avoid contact. If contact accidentally occurs, flush with water. If liquid contacts eyes, additionally seek medical help.** *Liquid ejected from the battery may cause irritation or burns.*
5. **Do not use a battery pack or tool that is damaged or modified.** *Damaged or modified batteries may exhibit unpredictable behavior resulting in fire, explosion or risk of injury.*
6. **Do not expose a battery pack or tool to fire or excessive temperature.** *Exposure to fire or temperature above 130 °C (265 °F) may cause explosion.*
7. **Follow all charging instructions and do not charge the battery pack or tool outside the temperature range specified in the instructions.** *Charging improperly or at temperatures outside the specified range may damage the battery and increase the risk of fire.*

VI. Service

1. **Have your power tool serviced by a qualified repair person using only identical replacement parts.** *This will ensure that the safety of the power tool is maintained.*
2. **Never service damaged battery packs.** *Service of battery packs should only be performed by the manufacturer or authorized service providers.*

VII. Pole saw safety

1. **Keep all parts of the body away from the saw chain when the pole-mounted pruner is operating. Before you start the pole-mounted pruner, make sure the saw chain is not contacting anything.** *A moment of inattention while operating the pole-mounted pruner may cause entanglement of your clothing or body with the saw chain.*
2. **Always use two hands when operating the pole-mounted pruner.** *Hold the pole-mounted pruner with both hands to avoid loss of control.*
3. **To reduce the risk of electrocution, never use the pole-mounted pruner near any electrical power lines.** *Contact with or use near power lines may cause serious injury or electric shock resulting in death.*
4. **Hold the pole-mounted pruner by insulated gripping surfaces only, because the saw chain may contact hidden wiring.** *Saw chains contacting a "live" wire may make exposed metal parts of the pole-mounted pruner "live" and could give the operator an electric shock.*
5. **Wear eye and ear protection. Further protective equipment for hands and slip-resistant footwear is recommended.** *Adequate protective equipment will reduce the risk of personal injury.*
6. **Always use head protection when operating the pole-mounted pruner overhead.** *Falling debris can result in serious personal injury.*
7. **Always keep proper footing and operate the pole-mounted pruner only when standing on fixed, secure and level surface.** *Slippery or unstable surfaces may cause a loss of balance or control of the machine.*
8. **Do not operate a pole-mounted pruner in a tree, on a ladder, from a rooftop, or any unstable support.** *Operation of a pole-mounted pruner in this manner may result in loss of balance, loss of control and personal injury.*
9. **Keep all power cords and cables away from cutting area.** *Power cords or cables may be hidden in trees and can be accidentally cut by the saw chain.*
10. **Do not use the pole-mounted pruner in bad weather conditions, especially when there is a risk of lightning.** *This decreases the risk of being struck by lightning.*
11. **When cutting a limb that is under tension, be alert for spring back.** *When the tension in the wood fibers is released, the spring*

loaded limb may strike the operator and/or throw the pole-mounted pruner out of control.

12. **Use extreme caution when cutting brush and saplings.** *The slender material may catch the saw chain and be whipped toward you or pull you off balance.*

13. **When carrying the pole-mounted pruner with the machine switched off, take care not to operate any power switch and keep the saw chain or saw blade away from your body.** *Proper carrying of the pole-mounted pruner will reduce the likelihood of accidental contact with the saw chain.*

14. **When transporting or storing the pole-mounted pruner, always fit the guide bar cover.** *Proper handling of the pole-mounted pruner will reduce the likelihood of accidental contact with the moving saw chain.*

15. **When clearing jammed material, storing or servicing the pole-mounted pruner, make sure the switch is off and the battery pack is removed.** *Unexpected actuation of the pole-mounted pruner while clearing jammed material or servicing may result in serious personal injury.*

16. **Cut wood only. Do not use pole-mounted pruner for purposes not intended. For example: do not use the pole-mounted pruner for cutting plastic, metal, masonry or non-wood building materials.** *Use of the pole-mounted pruner for operations different than intended could result in a hazardous situation.*

17. **Carry the pole saw with both hands, the pole saw switched off and away from your body. When transporting or storing the pole saw, always fit the guide bar cover.** *Proper handling of the pole saw will reduce the likelihood of accidental contact with the moving saw chain.*

18. **Do not remove cut material or hold material to be cut when the saw chain is moving.** *Make sure the switch is off and the battery disconnected when clearing jammed material. Saw chain continues to move after the switch is turned off.*

19. **Follow instructions for lubricating, chain tensioning, changing the bar and chain.** *Improperly tensioned or lubricated chain may either break or increase the chance for kickback.*

20. **This pole saw is not intended for tree felling.** *Use of the pole saw for operations different than intended could result in serious injury to the operator or bystanders.*

21. **Avoid kickback.** *Kickback may occur when the nose or tip of the guide bar touches an object, or when the wood closes in and pinches the saw chain in the cut.*

    Tip contact in some cases may cause a sudden reverse reaction, kicking the guide bar up and back toward you.

    Pinching the saw chain along the top of the guide bar may push the guide bar rapidly back toward you.

    Either of these reactions may cause you to lose control of the saw, which could result in serious personal injury. Do not rely exclusively upon the safety devices built into your saw. As a pole saw user, you should take several steps to keep your cutting jobs free from accident or injury.

    Kickback is the result of tool misuse and/or incorrect operating procedures or conditions and can be avoided by taking proper precautions as given below:

22. **Maintain a firm grip, with thumbs and fingers encircling the pole saw handles, with both hands on the handle and position your body and arm to allow you to resist kickback forces.** *Kickback forces can be controlled by the operator, if proper precautions are taken. Do not let go of the pole saw.*

23. **Only use replacement bars and chains specified by the manufacturer.** *Incorrect replacement bars and chains may cause chain breakage and/or kickback.*

24. **Follow the manufacturer's sharpening and maintenance instructions for the saw chain.** *Decreasing the depth gauge height can lead to increased kickback.*

SAVE THESE INSTRUCTIONS

Decal Symbols



Safety decals and instructions are easily visible to the operator and are located near any area of potential danger. Replace any decal that is damaged or missing.

The following tables describe the safety and instructional symbols that appear on the decals.

Pole Saw Decal Symbol	Explanation
	Cutting/dismemberment hazard of hands
	Electrical shock hazard
	Warning
	Do not expose to rain.
	Keep away from powerlines.
	Keep bystanders away.
	Stay away from moving parts.
	Read the *Operator's Manual*.
	Wear a hard hat.
	Wear eye protection.

	Wear hearing protection.
	Wear gloves.
	Wear substantial slip-resistant shoes.

Setup

Installing the Bar and Chain

⚠ DANGER

Contact with the pole saw teeth can cause serious personal injury.

- **Remove the battery pack before adjusting or maintaining the pole saw.**
- **Always wear gloves when adjusting or maintaining the pole saw.**

1. Place the pole saw on a flat surface and do not install the battery pack.
2. Remove the side cover; turn the bar cover knob counterclockwise until the knob is removed and then remove the side cover (Figure 3).

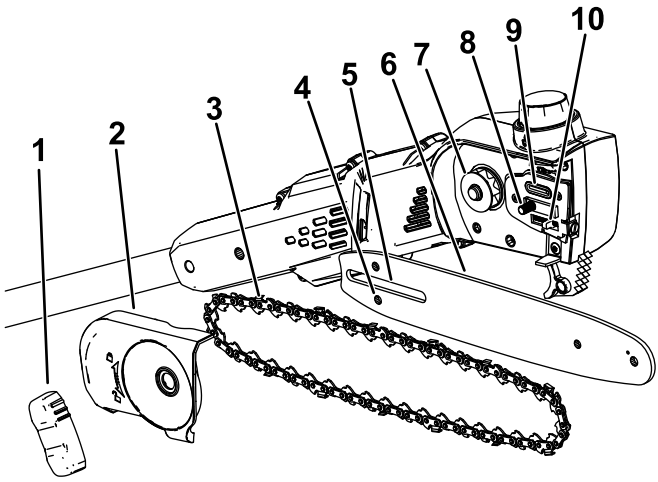

g374226

Figure 3

1. Bar cover knob
2. Side cover
3. Chain
4. Chain adjusting stud slot
5. Guide bar slot
6. Guide bar
7. Drive sprocket
8. Guide bar stud
9. Oil outlet
10. Chain adjusting stud

3. Place the chain around the sprocket on the front end of the guide bar, with the cutting edge of the chain teeth on the top of the bar facing forward as shown in the diagram beneath the side cover of the pole saw.
4. Continue to feed the chain around the guide bar and align the chain into the groove of the guide bar.
5. Position the open loop of the chain (the side not on the guide bar) around the drive sprocket on the pole saw (Figure 3).

   Important: **Ensure that the chain adjusting stud is inserted into the chain adjusting stud slot on the guide bar (Figure 3).**

   You may need to rotate the chain-tensioning screw to fit the stud into the slot on the guide bar (Figure 18).
6. Install the side cover and bar cover knob and loosely tighten the side cover by turning the knob clockwise.
7. Adjust the chain tension; refer to Adjusting the Chain Tension (page 31).

Assembling the Pole Saw

1. Unfold the sections of the handle (Figure 4).

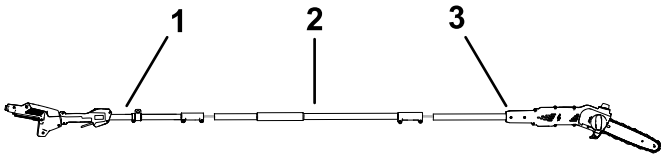

g535870

Figure 4

1. Handle pole section
2. Middle pole section
3. Saw pole section

2. Align the locking button on the middle pole section with the slotted hole at the end of the handle pole section and slide the 2 shafts together (Figure 5).

   Note: The locking button clicks into the slotted hole when the shafts are secured

3. Use the provided wrench to secure these 2 sections of the pole together (E of Figure 5).
4. Repeat this procedure to connect the saw pole section to the middle pole section (Figure 5).

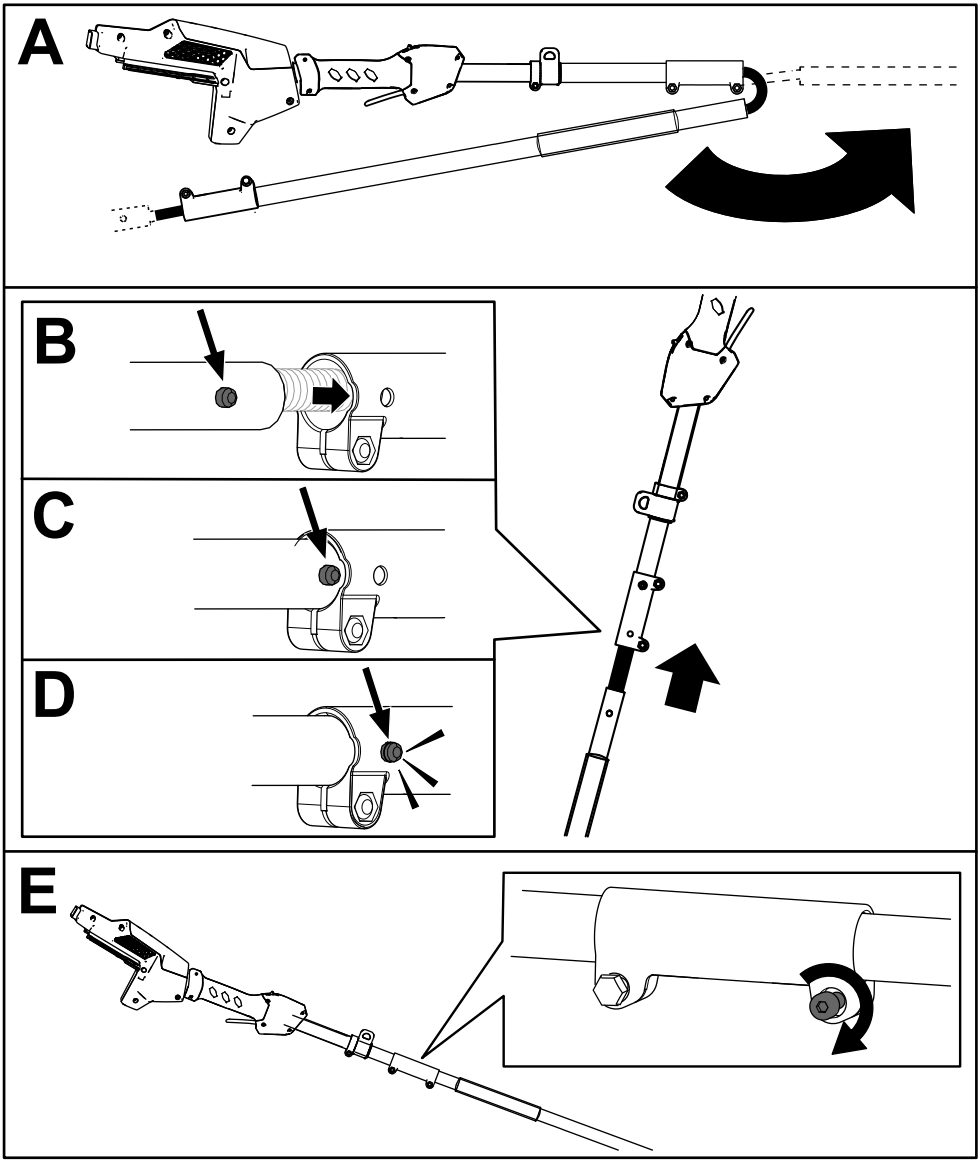

Figure 5

Adding Bar and Chain Oil to the Pole Saw

Important: **Use only bar and chain oil (sold separately).**

Fill the pole saw with bar and chain oil before first operation; refer to Checking the Oil Level and Adding Bar and Chain Oil (page 29).

Installing the Harness

Connect the metal hook on the shoulder harness to the strap collar on the pole saw handle (Figure 6).

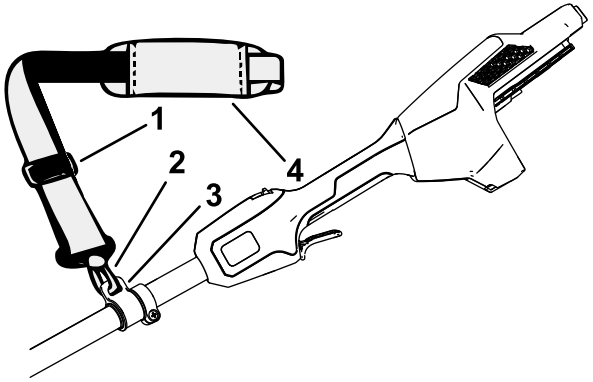

g374229

Figure 6

1. Strap adjuster
2. Metal strap hook
3. Strap collar
4. Shoulder strap

The strap length is adjustable; slide the strap adjuster up to decrease the length of the strap, or down to increase the length of the strap (Figure 6).

If there is ever an emergency and you need to rapidly remove the harness, disconnect the quick-release buckle as follows:

1. Press in on the sides of the buckle (A of Figure 7).
2. Allow the buckle to disconnect (B of Figure 7).

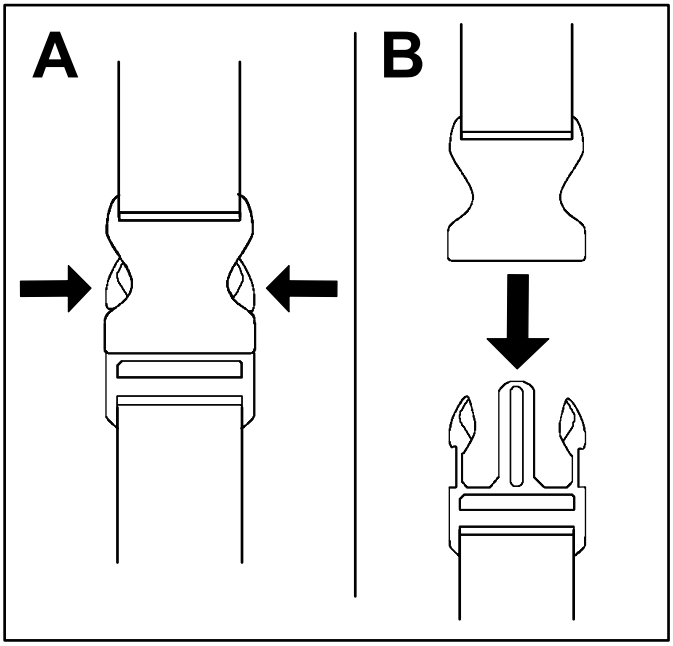

g340477

Figure 7

Product Overview

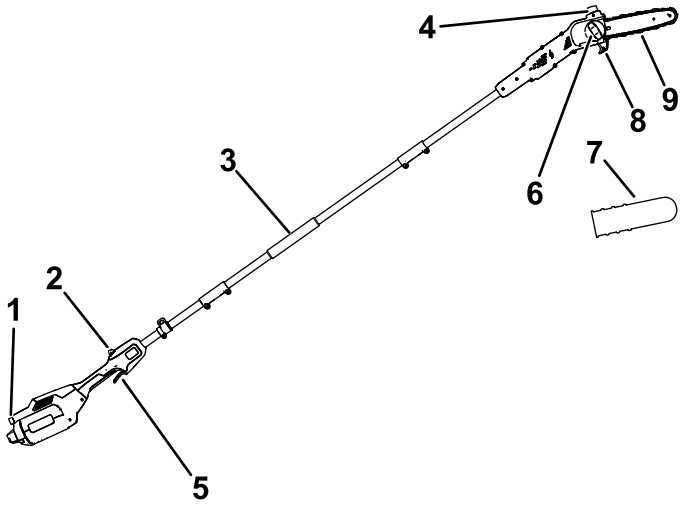

g374230

Figure 8

1. Button latch
2. Trigger lock
3. Front handle
4. Oil cap
5. Trigger
6. Bar cover knob
7. Guide bar cover
8. Cutting guide
9. Guide bar and chain

Specifications

Model	51847T
Bar Length (with 88619 and 88621 equipped)	25.4 cm (10 inches)
Chain Gauge (with 88619 and 88621 equipped)	0.050 inches
Chain Pitch (with 88619 and 88621 equipped)	1/4 inch
Chain Length (with 88619 and 88621 equipped)	58 links
Weight (without a battery)	4.1 kg (9 lbs)
Charger Type	Flex-Force 60V lithium-ion chargers
Battery Type	Flex-Force 60V lithium-ion batteries*

*If you are using this machine with a battery pack that is 4.0 Ah or greater you must install the included quick-release harness for proper support and balance.

Appropriate Temperature Ranges

Charge/store the battery pack at	5°C (41°F) to 40°C (104°F)*
Use the battery pack at	-30°C (-22°F) to 49°C (120°F)*
Use the tool at	0°C (32°F) to 49°C (120°F)*

*Charging time will increase if you do not charge the battery within this range.

Store the tool, battery pack, and battery charger in an enclosed clean, dry area.

Attachments/Accessories

A selection of Toro approved attachments and accessories is available for use with the machine to enhance and expand its capabilities. Contact your Authorized Service Dealer or authorized Toro distributor or go to www.Toro.com for a list of all approved attachments and accessories.

To ensure optimum performance and continued safety certification of the machine, use only genuine Toro replacement parts and accessories. Replacement parts and accessories made by other manufacturers could be dangerous.

Operation

Before Using the Pole Saw

Before using the pole saw, do the following:

- Check the chain tension; refer to Adjusting the Chain Tension (page 31).
- Clean the pole saw components, inspect them for excessive wear or damage, and replace them as needed; refer to Servicing the Guide Bar, Chain, and Drive Sprocket (page 34).
- Check the chain for sharpness and damage, and sharpen or replace as needed; refer to Sharpening the Chain (page 37).
- Check the oil level; refer to Checking the Oil Level and Adding Bar and Chain Oil (page 29).
- Check the pole saw for damage, general appearance, and performance; ensure that the switches move freely, the vents and handles are clean, and the bar is not bent or damaged.

Starting the Pole Saw

1. Ensure that the vents on the pole saw are free from dust and debris (Figure 9).

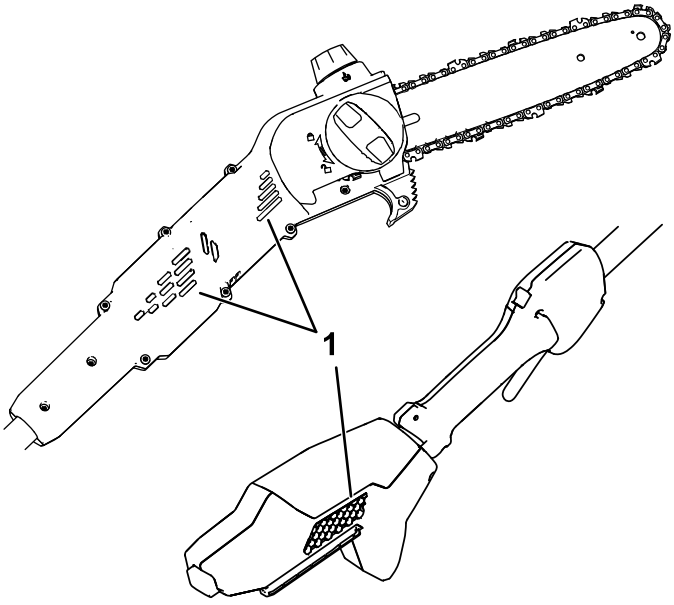

g374231

Figure 9

1. Vents

2. Set the pole saw down on a level surface.
3. Align the cavity in the battery pack with the tongue on the handle housing (Figure 10).

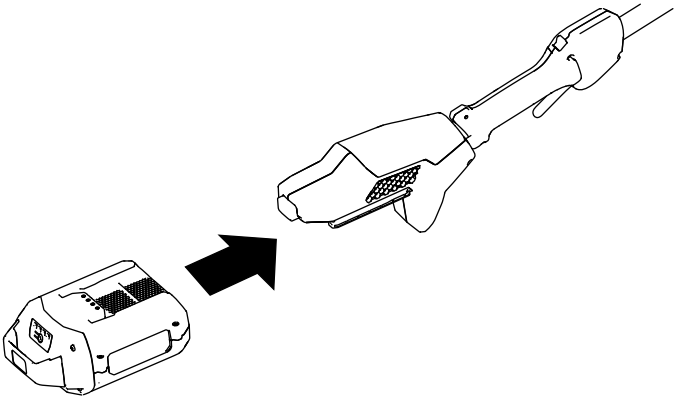

g374232

Figure 10

4. Push the battery pack into the handle until the battery pack locks into place.
5. Remove the guide bar cover from the chain.
6. Press the trigger lock, then press the trigger to start the pole saw.

Shutting Off the Pole Saw

To shut off the pole saw, release the trigger.

Whenever you are not using the saw or are transporting the saw to or from the work area remove the battery pack; refer to Removing the Battery Pack (page 28).

Cutting with the Pole Saw

⚠ WARNING

Operating a pole saw improperly can cause serious personal injury or death.

Read and follow all operating instructions carefully to avoid possible personal injury.

⚠ WARNING

Do not operate near electrical power lines; the pole saw has not been designed to provide protection from electric shock in the event of contact with overhead electric lines,

Consult local regulations for safe distances from overhead electric power lines and ensure that the operating position is safe and secure before operating the pole saw.

⚠ WARNING

Kickback can cause serious or fatal injury to you.

Avoid touching objects to be cut with the nose of the pole saw guide bar.

There are 2 types of kickback:

- A fast **upward** motion of the pole saw that results when the chain at the nose or top of the bar contacts an object
- A fast **backward** motion of the pole saw that results when the chain at the nose or top of the bar is pinched by the object being cut

Figure 11 shows the area of the bar to avoid contacting an object to prevent kickback.

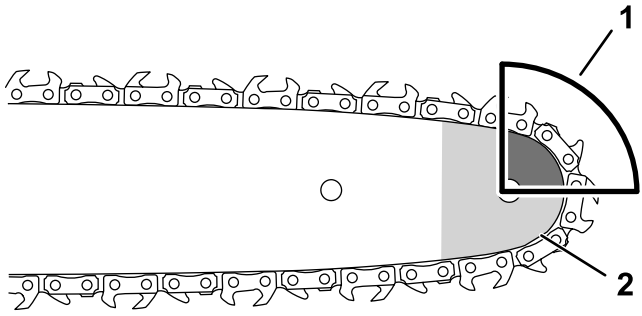

g318677

Figure 11

1. Kickback area (nose, top of the bar)
2. Nose

---

1. Grip the pole saw with 2 hands.
2. Stand on solid, even ground in front of the tree to be trimmed and position yourself for balanced, stable footing while cutting.
3. Ensure that you only cut the wood that you intend to cut; do not allow the saw chain to contact the earth, other logs, or any other objects when cutting.
4. Ensure that the saw chain is rotating at full speed before starting a cut.
5. Cut with the branch near the rear of the guide bar, close to the cutting guide; press the saw chain lightly against the wood and allow the weight of the pole saw to drive the cutting (Figure 12).

   Important: **If the chain binds in the cut, do not attempt to free it by running the motor. Shut off the pole saw, remove the battery, and lift the limb while holding the saw; this should release the pinch and free the pole saw.**

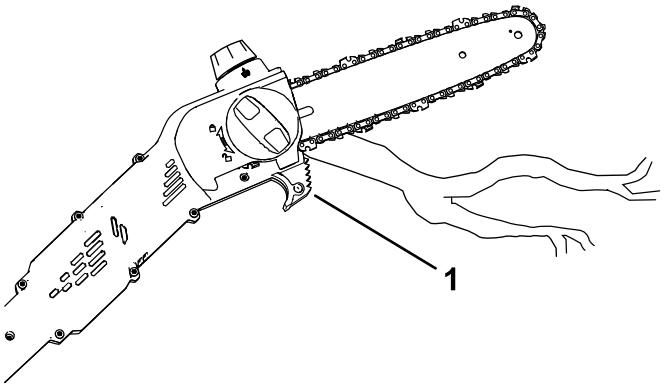

g374233

Figure 12

1. Cutting guide

6. Keep steady pressure on the pole saw, cutting in a straight line, and release pressure only near the end of the cut.
7. Release the trigger as soon as you complete a cut.

Pruning a Tree

⚠ WARNING

Cutting higher limbs from a tree off the ground can put you in an unstable position that could be unsafe for you while handling a pole saw, resulting in possible serious personal injury or death to you or bystanders.

When cutting limbs from a standing tree, use the following practices:

- **Do not climb on limbs or branches with a pole saw.**
- **Do not overreach, and cut with both hands on the pole saw.**
- **Ensure that all bystanders are away from the area where branches may fall.**

1. Grip the pole saw as described in Cutting with the Pole Saw (page 24).
2. While cutting small branches, apply light pressure to the branch to be cut.
3. While cutting larger branches, make a shallow undercut and then complete the cut from the topside of the branch.

A. Cut from the underside of the limb about 15 cm (6 inches) from the trunk. Cut a third of the way through the limb.

B. Cut 5.0 to 10.0 cm (2 to 4 inches) farther out on the limb and from above. Cut the limb until it falls.

C. Cut the limb stub at the branch collar (Figure 13).

Important: **Do not cut the limb past the collar, flush to the trunk, or leave a large limb stub; this damages the tree.**

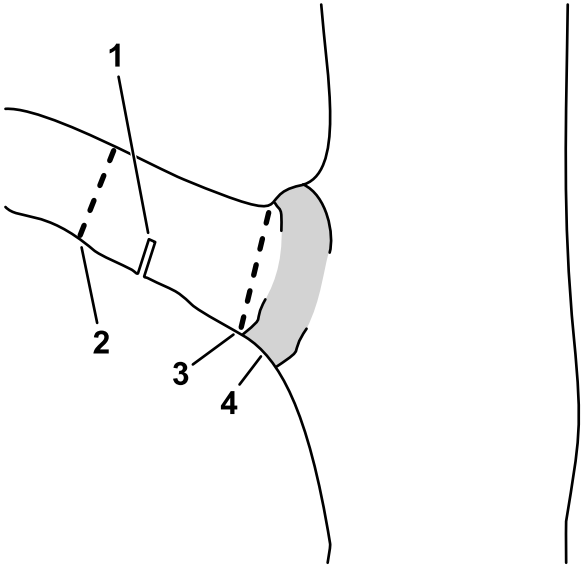

Figure 13

1. First relief undercut
2. Second through cut
3. Final pruning cut to remove the limb stub
4. Branch collar (where the trunk transitions to the limb)

Removing the Battery Pack

1. Place the pole saw on a flat surface.
2. Press down on the latch button and remove the battery pack from the handle.

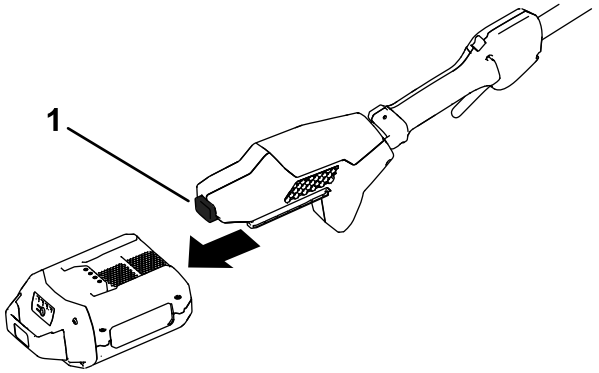

g374234

Figure 14

1. Latch button

Maintenance

Recommended Maintenance Schedule(s)

Maintenance Service Interval	Maintenance Procedure
Before each use or daily	• Check the oil level and add bar and chain oil if necessary. • Check that oil is flowing to the chain. • Check the chain tension and adjust it if necessary. • Ensure that the bar is straight and undamaged • Check the chain for sharpness; contact an Authorized Service Dealer to have the chain sharpened or replaced.
After each battery drain cycle	• Check the oil level and add bar and chain oil if necessary. • Check the chain tension and adjust it if necessary.
Yearly or before storage	• Service the guide bar, chain, and drive sprocket. • Check the chain for sharpness; contact an Authorized Service Dealer to have the chain sharpened or replaced.

Checking the Oil Level and Adding Bar and Chain Oil

Service Interval: Before each use or daily

After each battery drain cycle

Important: **Use only bar and chain oil (sold separately).**

1. Shut off the pole saw and remove the battery pack; refer to Removing the Battery Pack (page 28).
2. Check the oil level in the window. If the oil does not fill the window, add bar and chain oil as needed (Figure 15).

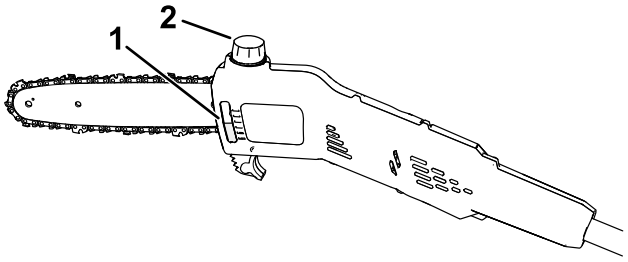

g374235

Figure 15

1. Oil window
2. Oil cap

3. Place the pole saw on a flat surface with the oil cap facing up.
4. Clean the area around the oil cap (Figure 15).

   Note: Ensure that you do not allow debris/wood chips to enter the oil tank.
5. Remove the cap, and pour bar and chain oil into the pole saw until the oil fills the tank (Figure 15).

   Important: **Do not fill the pole saw higher than the bottom of the fill neck.**
6. Clean up any spilled oil and secure the oil cap.
7. Ensure that oil is flowing to the chain; refer to Checking the Flow of Bar and Chain Oil (page 30).

Checking the Flow of Bar and Chain Oil

Service Interval: Before each use or daily

1. Prepare to use the pole saw; refer to Before Using the Pole Saw (page 21).
2. To ensure that oil is flowing to the chain, point the nose of the pole saw a few inches from a surface (e.g. paper, cardboard, a stump) and run the pole saw; you should be able to see a light spray of oil on the surface (Figure 16).

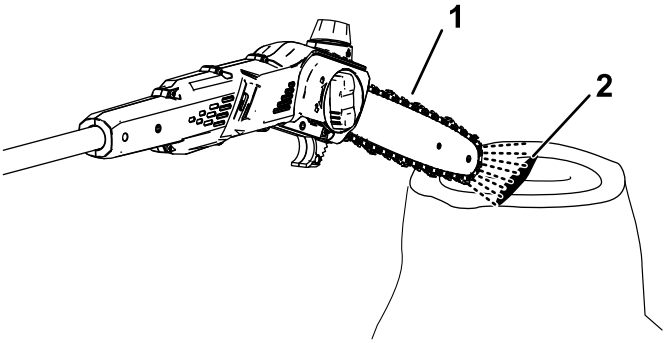

g374236

Figure 16

1. Run the pole saw a few inches from a surface.
2. If the oil is flowing, it will spray off the chain and accumulate.

3. If oil is not flowing, ensure that there is oil in the tank and that the area under the side cover is clean; refer to Checking the Oil Level and Adding Bar and Chain Oil (page 29) and Servicing the Guide Bar, Chain, and Drive Sprocket (page 34).

Adjusting the Chain Tension

Service Interval: Before each use or daily

After each battery drain cycle

Ensure that the chain is properly tensioned.

A loose chain shortens the life of the drive sprocket and the guide bar and may cause the chain to fall off.

An overtightened chain overheats the guide bar and chain, causing rapid wear, and may burn out the motor or break the chain.

The chain tension is correct when you are able to use a gloved hand to pull the chain smoothly around the guide bar. The chain should remain in contact with the bottom edge of the guide bar.

Also, check the chain tension of a new chain after a few cuts; a new chain usually stretches and requires adjustment after a few cuts.

⚠ DANGER

Contact with the pole saw teeth can cause serious personal injury.

- **Remove the battery pack before adjusting or maintaining the pole saw.**
- **Always wear gloves when adjusting or maintaining the pole saw.**

1. Place the pole saw on a level surface and remove the battery pack; refer to Removing the Battery Pack (page 28).
2. Allow the saw chain to cool.

   Important: **Do not tension a hot chain; it may contract as it cools, resulting in an overtightened chain.**
3. Inspect the guide bar for bends or damage, replace if necessary.
4. Turn the bar cover knob counterclockwise to loosen the bar cover, but do not remove it (Figure 17).

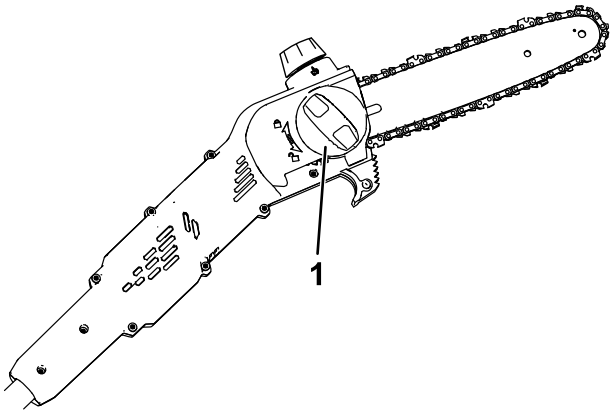

g374237

Figure 17

1. Bar cover knob

5. Adjust the chain tension using the chain tensioning screw (Figure 18), and then secure the side cover to the pole saw by turning the bar cover knob clockwise before checking the tension (Figure 17).
   - **To tighten the chain,** turn the chain tensioning screw clockwise.
   - **To loosen the chain,** turn the chain tensioning screw counterclockwise.

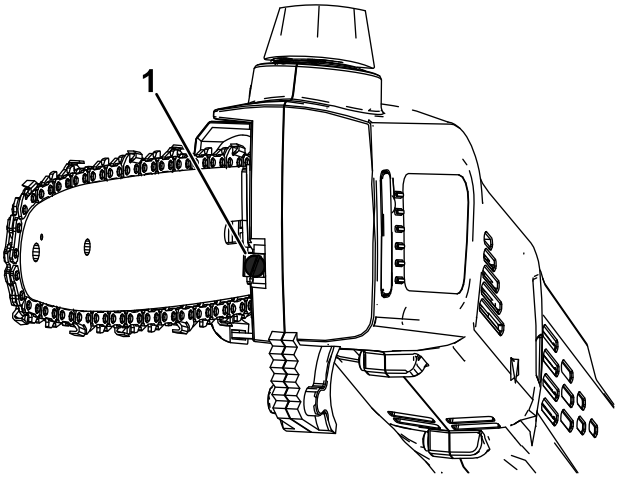

g374238

Figure 18

1. Chain tensioning screw

Adjust the chain tension until the chain touches the bottom edge of the guide bar, then pull the chain away from the bottom edge of the guide bar; a properly adjusted chain can only be pulled 3.2 to 6.4 mm (1/8 to 1/4 inch) away from the guide bar, and snaps back on release.

Note: While adjusting the chain tension, lift up the tip of the guide bar with a gloved hand to ensure the guide bar does not sag and affect chain tension.

6. Use a gloved hand to pull the chain around the guide bar. A properly tensioned chain should move smoothly and remain in contact with the bottom edge of the guide bar.
7. If the chain is not properly tensioned, repeat steps 4 through 7.

Servicing the Guide Bar, Chain, and Drive Sprocket

Yearly or before storage

⚠ DANGER

Contact with the pole saw teeth can cause serious personal injury.

- **Remove the battery pack before adjusting or maintaining the pole saw.**
- **Always wear gloves when adjusting or maintaining the pole saw.**

1. Place the pole saw on a flat surface and remove the battery pack; refer to Removing the Battery Pack (page 28).
2. Remove the side cover; turn the bar cover knob counterclockwise until the knob is removed and then remove the side cover (Figure 19).

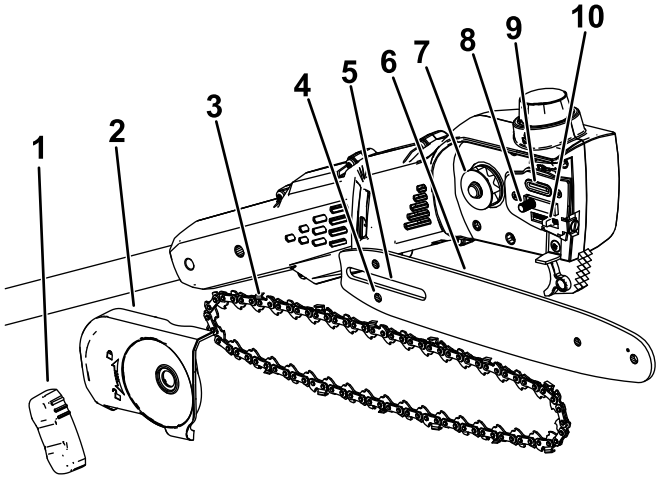

g374226

Figure 19

1. Bar cover knob
2. Side cover
3. Chain
4. Chain adjusting stud slot
5. Guide bar slot
6. Guide bar
7. Drive sprocket
8. Guide bar stud
9. Oil outlet
10. Chain adjusting stud

3. Loosen the chain by turning the chain-tightening screw counterclockwise (Figure 18).
4. Separate the chain from the guide bar and set them aside.
5. Clean any debris from the area under the side cover.
6. Inspect the drive sprocket; if it is excessively worn or damaged, replace it; contact your authorized service dealer.
7. Check the oil outlet (Figure 19) for debris and clean the area if necessary.
8. Clean the guide bar and chain; use a wire or a small flat-head screwdriver to remove dirt and debris from the groove along the edge of the guide bar, starting from the sprocket on the front end and moving rearward.

   Ensure that the oil channel in the bar that aligns with the oil outlet on the pole saw is clean so that oil can flow freely to the chain (Figure 20).

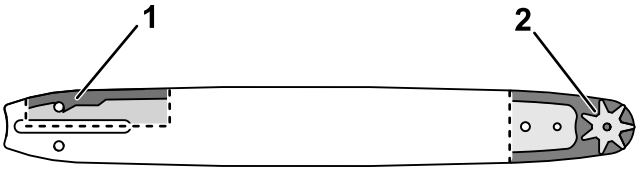

g315856

Figure 20

Internal sections of the guide bar shown

1. Ensure that this channel connecting to the oil outlet is clean.
2. Ensure that the bar sprocket is clean and rotates freely.

9. Inspect the guide bar and chain; if the bar is bent, the grooves are damaged, or if the sprocket on the front end does not rotate freely, replace the guide bar; if the chain is excessively worn or damaged, replace it.
10. Install the guide bar and chain; refer to Installing the Guide Bar and Chain (page 36).
11. Ensure that oil is flowing to the chain; refer to Checking the Flow of Bar and Chain Oil (page 30).

Installing the Guide Bar and Chain

⚠ DANGER

Contact with the pole saw teeth can cause serious personal injury.

- **Remove the battery pack before adjusting or maintaining the pole saw.**
- **Always wear gloves when adjusting or maintaining the pole saw.**

1. If the side cover is installed to the machine, remove it; refer to Servicing the Guide Bar, Chain, and Drive Sprocket (page 34).
2. Place the chain around the sprocket on the front end of the guide bar, **with the cutting edge of the chain teeth on the top of the bar facing forward** as shown in the diagram beneath the side cover of the pole saw.
3. Feed the chain around the guide bar and align the chain into the groove of the guide bar.

   Note: If you are installing a new chain, flip the guide bar to avoid uneven wear.
4. Position the open loop of the chain (not on the guide bar) around the drive sprocket on the pole saw and install the guide bar and attached chain onto the pole saw.

   Important: **Ensure that the chain adjusting stud is inserted into the chain adjusting stud slot on the guide bar (Figure 19). You may need to rotate the chain-tensioning screw to fit the stud into the hole in the guide bar.**
5. Install the side cover, but do not fully tighten the side cover knob.
6. Adjust the chain tension; refer to Adjusting the Chain Tension (page 31).

Sharpening the Chain

Yearly or before storage

A sharp chain ensures better cutting performance and longer battery life.

The chain needs to be sharpened or replaced if you must force it onto the wood, or if it produces sawdust instead of full wood chips.

Contact an Authorized Service Dealer to have the chain sharpened or replaced.

Service

Should the pole saw need service, take the tool to your Authorized Service Dealer.

Storage

Important: **Store the machine, battery pack, and charger only in temperatures that are within the appropriate range; refer to** **Specifications (page 19)****.**

Important: **If you are storing the battery pack for the off-season, charge it until 1 or 2 LED indicators turn green on the battery. Do not store a fully charged or fully depleted battery. When you are ready to use the machine again, charge the battery pack until the left indicator light turns green on the charger or all 4 LED indicators turn green on the battery.**

- Disconnect the machine from the power supply (i.e., remove the battery pack) and check for damage after use.
- Clean all foreign material from the machine.
- Do not store the machine with the battery pack installed.
- Store the machine, battery pack, and battery charger in a well-ventilated place that is inaccessible to children.
- Keep the machine, battery pack, and battery charger away from corrosive agents such as garden chemicals and de-icing salts.
- To reduce the risk of serious personal injury, do not store the battery pack outside or in vehicles.
- Store the machine, battery pack, and battery charger in an enclosed clean, dry area.

Preparing the Battery Pack for Recycling

Important: **Upon removal, cover the terminals of the battery pack with heavy-duty adhesive tape. Do not attempt to destroy or disassemble the battery pack or remove any of its components.**



Contact your local municipality or your authorized Authorized Service Dealer or distributor for more information on how to responsibly recycle the battery.

	Lithium-ion battery packs labeled with the Call2Recycle seal can be recycled at any participating retailer or battery recycling facility in the Call2Recycle program (US and Canada only). To locate a participating retailer or facility closest to you, please call 1-800-822-8837 or visit www.call2recycle.org.
	Lithium-ion battery packs labeled with the High Energy Battery (HEB) seal shown here, and any 60V Flex-Force batteries 6.0 Ah or greater, can be recycled at any participating dealer or retailer in the Call2Recycle HEB program. To locate a participating dealer or retailer closest to you, please visit www.hebattery.org.

If you cannot locate a participating retailer or facility nearby, or have questions about which recycling program your battery pack may qualify for, please visit the customer support site listed in the operator's manual for your tool/equipment for more information on how to responsibly recycle the battery pack.

If you are located outside of the US and Canada, please contact your Authorized Service Dealer or distributor for more information on how to responsibly recycle the battery pack.

Troubleshooting

Perform only the steps described in these instructions. All further inspection, maintenance, and repair work must be performed by an authorized service center or a similarly qualified specialist if you cannot solve the problem yourself.

Always remove the battery from the tool when troubleshooting, inspecting, maintaining, or cleaning the tool.

Problem	Possible Cause	Corrective Action
The pole saw does not run or does not run continuously.	1. The battery pack is low on charge.	1. Charge the battery pack.
	2. The battery pack is not fully seated.	2. Ensure that the battery pack is inserted all the way into the housing.
	3. The battery pack is over or under the appropriate temperature range.	3. Move the battery pack to a place where it is dry and the temperature is between 5°C (41°F) and 40°C (104°F).
	4. The battery pack has exceeded high amperage limits.	4. Release the trigger, then press the trigger switch.
	5. There is moisture on the leads of the battery pack.	5. Allow the battery pack to dry or wipe it dry.
	6. There is debris under the cover.	6. Remove the cover and clean out any debris.
The pole saw runs, but the chain does not rotate.	1. The chain is not properly seated on the drive sprocket.	1. Install the chain and ensure that the links are properly seated in the drive sprocket.
	2. There is debris under the cover.	2. Remove the cover and clean out any debris.

Problem	Possible Cause	Corrective Action
The pole saw does not properly cut.	1. The chain is not tensioned correctly. 2. The chain is dull or damaged. 3. The guide bar is bent or the grooves are damaged. 4. The chain is installed backward. 5. The chain is not being lubricated properly.	1. Set the proper tension on the chain. 2. Replace the chain. 3. Replace the guide bar 4. Install the chain correctly. 5. Check the oil level and ensure that oil is flowing to the chain.
The chain oil is not lubricating properly.	1. The oil level is low. 2. The oil outlet is plugged. 3. There is debris under the cover. 4. The oil channel or groove in the guide bar is plugged.	1. Check the oil level. 2. Clean out debris from the oil outlet. 3. Remove the cover and clean out any debris. 4. Clean out debris in the bar.

Form No. 3480-270 Rev A

TORO

Count on it.

Manual del operador

Podadora de altura Flex-Force Power System® 60 V

Nº de modelo 51847T—Nº de serie 326000000 y superiores

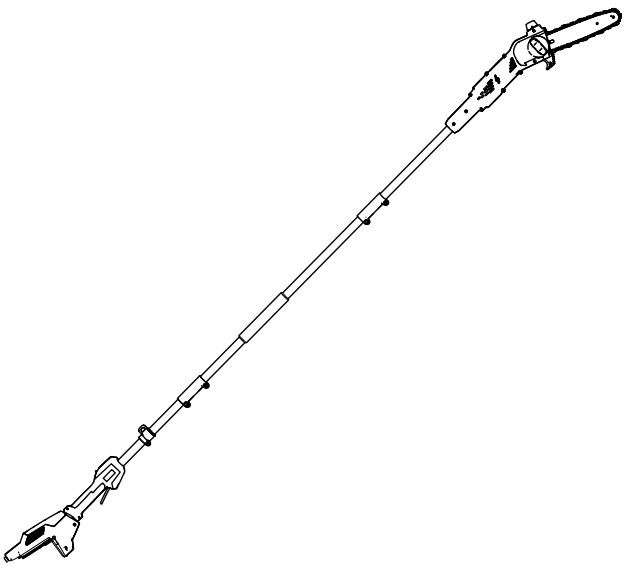

Registre su producto en www.Toro.com.

Traducción del original (ES)

3480-270

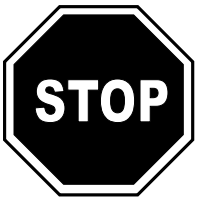

Si necesita ayuda, consulte los vídeos instruccionales en www.Toro.com/support o póngase en contacto con su Servicio Técnico Autorizado antes de devolver este producto.

Este producto cumple todas las directivas europeas aplicables; para obtener más detalles, consulte la Declaración de conformidad (DOC) de cada producto.

Introducción

Esta podadora de altura se ha diseñado para cortar ramas y pequeños troncos de hasta 15,2 cm de diámetro. Debe ser utilizada únicamente por adultos. Está diseñado para usar baterías de ion litio Flex-Force™ 60V. Estas baterías se han diseñado para cargarse únicamente con cargadores de baterías de ion litio Flex-Force 60V. El uso de estos productos para propósitos diferentes a los previstos puede ser peligroso para usted y para otras personas.

Importante: **Si va a utilizar esta máquina con una batería de 4 Ah o más, debe instalar el arnés de liberación rápida incluido para obtener un soporte y un equilibrio óptimos.**

No utilice otros arneses ni varios arneses al utilizar la máquina.

El modelo 51847T no incluye batería ni cargador.

Lea este manual detenidamente para aprender a utilizar y mantener correctamente su producto, y para evitar lesiones y daños en el producto. Usted es responsable de utilizar el producto de forma correcta y segura.

Visite www.Toro.com para obtener más información, incluidos consejos de seguridad, materiales de formación, información sobre accesorios, ayuda para encontrar a un distribuidor o para registrar su producto.

© 2026—The Toro® Company
8111 Lyndale Avenue South
Bloomington, MN 55420

Registre su producto en www.Toro.com.

Traducción del original (ES)
Impreso en China
Reservados todos los derechos

3480-270

Cuando necesite asistencia técnica, piezas genuinas Toro o información adicional, póngase en contacto con un Servicio Técnico Autorizado o con Atención al cliente de Toro, y tenga a mano los números de modelo y serie de su producto. Figura 1 identifica la ubicación de los números de modelo y serie en el producto. Escriba los números en el espacio provisto.

Importante: **Con su dispositivo móvil, puede escanear el código QR (en su caso) de la placa del número de serie para acceder a información sobre la garantía, las piezas, y otra información sobre el producto.**

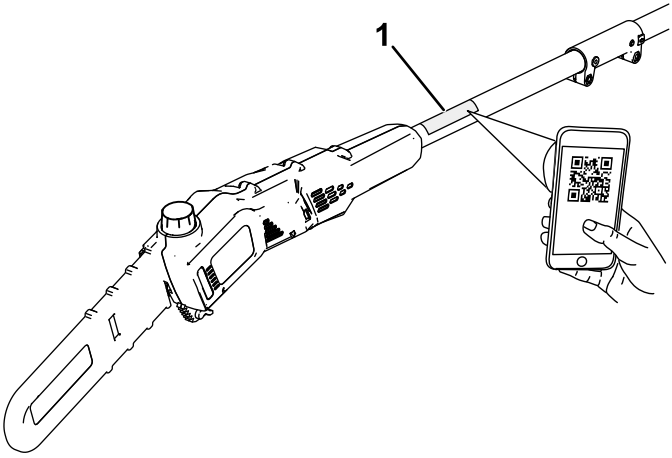

g425378

Figura 1

1. Ubicación de los números de modelo y de serie.

Nº de modelo _____

Nº de serie _____

Símbolo de alerta de seguridad

El símbolo de alerta de seguridad (Figura 2) aparece tanto en este manual como en la máquina para identificar mensajes de seguridad importantes que deben seguirse con el fin de evitar accidentes.



g000502

Figura 2

Símbolo de alerta de seguridad

El símbolo de alerta de seguridad aparece encima de información que le avisa de situaciones o acciones no seguras e irá seguido del término **PELIGRO**, **ADVERTENCIA**, o **PRECAUCIÓN**.

PELIGRO indica una situación peligrosa inminente que, si no se evita, **provocará** la muerte o lesiones graves.

ADVERTENCIA indica una situación potencialmente peligrosa que, si no se evita, **podría** producir la muerte o lesiones graves.

PRECAUCIÓN indica una situación potencialmente peligrosa que, si no se evita, **puede** producir lesiones menores o moderadas.

Este manual utiliza dos palabras más para resaltar información. **Importante** llama la atención sobre información mecánica especial, y **Nota** resalta información general que merece una atención especial.

Seguridad

⚠ ADVERTENCIA

Lea todas las instrucciones, ilustraciones, especificaciones y advertencias de seguridad proporcionadas con esta herramienta eléctrica.

El hacer caso omiso de todas las instrucciones enumeradas a continuación puede dar lugar a descargas eléctricas, incendios y/o lesiones graves.

Guarde todas las advertencias e instrucciones para su referencia futura.

El término "herramienta eléctrica" que aparece en las advertencias se refiere siempre a una herramienta accionada por el suministro eléctrico de la red (con cable) o una herramienta eléctrica accionada por batería (sin cable).

INSTRUCCIONES DE SEGURIDAD IMPORTANTES

I. Seguridad de la zona de trabajo

1. **Mantenga la zona de trabajo limpia y bien iluminada.** *Las zonas desordenadas u oscuras son una invitación al accidente.*
2. **No utilice herramientas eléctricas en atmósferas explosivas, como por ejemplo en presencia de líquidos inflamables, gases o polvo.** *Las herramientas eléctricas crean chispas que pueden inflamar el polvo o los vapores.*
3. **Mantenga alejados a niños y otras personas mientras utiliza una herramienta eléctrica.***Las distracciones pueden hacer que usted pierda el control.*

II. Seguridad eléctrica

1. **La clavija de la herramienta eléctrica debe ser del tipo correcto para el enchufe. Nunca modifique el enchufe en modo alguno. No utilice adaptadores de enchufe con herramientas eléctricas con toma de tierra.** *El uso de clavijas sin modificar y enchufes apropiados reducirá el riesgo de descarga eléctrica.*
2. **Evite tocar superficies conectadas a tierra, tales como tuberías, radiadores, cocinas y frigoríficos.** *Hay un mayor riesgo de descarga eléctrica si su cuerpo hace tierra.*

3. **No exponga las herramientas eléctricas a la lluvia o a condiciones húmedas.** *Si entra agua en una herramienta eléctrica, el riesgo de descarga eléctrica aumenta.*

4. **No maltrate el cable. No utilice el cable nunca para transportar, arrastrar o desenchufar la herramienta eléctrica. Mantenga el cable alejado del calor, del aceite, de los bordes cortantes y de las piezas móviles.** *Los cables dañados o enredados aumentan el riesgo de descarga eléctrica.*

5. **Si utiliza una herramienta eléctrica en el exterior, utilice un cable alargador adecuado para el uso en exteriores.** *El uso de un cable apropiado para el uso en exteriores reduce el riesgo de descarga eléctrica.*

6. **Si no es posible evitar el uso de una herramienta eléctrica en un lugar húmedo, utilice un suministro eléctrico protegido por un dispositivo de corriente residual (interruptor diferencial).** *El uso de un interruptor diferencial reduce el riesgo de descarga eléctrica.*

III. Seguridad personal

1. **Manténgase alerta, esté atento a lo que está haciendo y utilice el sentido común mientras utiliza una herramienta eléctrica. No utilice un herramienta eléctrica si está cansado o bajo la influencia de drogas, alcohol o medicamentos.** *Una breve falta de atención mientras utiliza una herramienta eléctrica podría provocar lesiones personales graves.*

2. **Utilice equipos de protección personal. Lleve siempre protección ocular.** *El uso de equipos de protección personal como mascarillas, calzado de seguridad antideslizante, casco y protección auditiva en condiciones apropiadas reduce el riesgo de sufrir lesiones personales.*

3. **Evite el encendido accidental. Asegúrese de que el interruptor está en la posición de APAGADO antes de conectar la herramienta a la toma de corriente y/o a la batería, y antes de levantar o transportar la herramienta.** *Transportar las herramientas eléctricas con el dedo sobre el interruptor o enchufar herramientas eléctricas con el interruptor en la posición de encendido es una invitación al accidente.*

4. **Retire cualquier llave de ajuste antes de encender la herramienta eléctrica.** *Una llave que se deja insertada en una parte rotativa de la herramienta eléctrica puede dar lugar a lesiones personales*.

5. **No intente alcanzar zonas demasiado alejadas. Pise firme y mantenga el equilibrio en todo momento.** *Esto permite un mayor control de la herramienta en situaciones imprevistas.*

6. **Utilice la ropa adecuada. No lleve ropas o joyas sueltas. Mantenga el pelo y la ropa alejados de las piezas móviles.** *La ropa suelta, las joyas y el pelo largo pueden quedar atrapados en piezas móviles.*

7. **Si existen dispositivos para la conexión de sistemas de recogida y extracción de polvo, asegúrese de conectarlos y usarlos correctamente.** *El uso de dispositivos de recolección de polvo puede reducir los riesgos asociados con el polvo.*

8. **No deje que la familiaridad adquirida con el uso frecuente de las herramientas le haga confiarse demasiado y pasar por alto los principios de seguridad de las herramientas.** *Una acción descuidada puede causar lesiones graves en una fracción de un segundo.*

IV. Uso y cuidado de las herramientas eléctricas

1. **No fuerce la herramienta eléctrica. Utilice la herramienta eléctrica adecuada para el trabajo a realizar.** *La herramienta eléctrica correcta realizará el trabajo mejor y con mayor seguridad a la velocidad para la que fue diseñada.*

2. **No utilice la herramienta eléctrica si el interruptor no la enciende y apaga.** *Cualquier herramienta eléctrica que no pueda ser controlada con el interruptor es peligrosa y debe ser reparada.*

3. **Desconecte la clavija del suministro eléctrico y/o extraiga la batería, si es extraíble, de la herramienta eléctrica antes de realizar cualquier ajuste, cambiar de accesorio o almacenar la herramienta.** *Estas medidas de seguridad preventivas reducen el riesgo de un arranque accidental de la herramienta eléctrica.*

4. **Si no la está usando, guarde la herramienta eléctrica fuera del alcance de los niños, y no permita que la utilicen personas no familiarizadas con la herramienta eléctrica o con estas instrucciones de uso.** *Las herramientas eléctricas son peligrosas en manos de usuarios inexpertos.*

5. **Mantenimiento de las herramientas eléctricas y los accesorios. Compruebe que las piezas móviles están correctamente alineadas y que se mueven libremente sin agarrotarse, que no hay piezas rotas, y que no hay otras circunstancias que podrían afectar al uso de la herramienta eléctrica. Si existen daños, haga reparar la herramienta eléctrica antes de usarla.** *Muchos accidentes se deben a un mantenimiento deficiente de las herramientas eléctricas.*

6. **Mantenga las herramientas de corte afiladas y limpias.** *Una herramienta de corte bien mantenida con filos bien afilados es más fácil de controlar y hay menos probabilidades de que se agarrote.*

7. **Utilice la herramienta eléctrica, los accesorios, las brocas, etc., según lo indicado en estas instrucciones, teniendo en cuenta las condiciones de trabajo y el trabajo a realizar.** *El uso de la herramienta eléctrica para operaciones diferentes de las previstas podría dar lugar a una situación de peligro.*

8. **Mantenga las asas, empuñaduras y otras superficies de agarre secas, limpias y libres de aceite y grasa.** *Un asa o una superficie de agarre resbaladiza no permite manejar y controlar la herramienta con seguridad en situaciones imprevistas.*

V. Uso y cuidado de las herramientas a batería

1. **Recargar únicamente con el cargador especificado por el fabricante.** *Un cargador diseñado para un tipo de batería puede crear un riesgo de incendio si se utiliza con otra batería.*
2. **Utilice las herramientas eléctricas únicamente con las baterías específicamente indicadas.***El uso de otra batería puede crear un riesgo de incendio y lesiones.*
3. **Cuando la batería no está en uso, manténgala alejada de otros objetos metálicos, como por ejemplo clips, monedas, llaves, puntillas u otros objetos metálicos pequeños, que podrían hacer una conexión entre un terminal y otro.** *Un cortocircuito entre los terminales de la batería puede causar quemaduras o un incendio.*
4. **En condiciones de uso incorrecto, puede haber una fuga de líquido de la batería; evite el contacto con dicho líquido. En caso de un contacto accidental, lavar con abundante agua. Si el líquido entra en contacto con los ojos, busque también ayuda médica.** *El líquido expulsado de la batería puede causar irritación o quemaduras.*
5. **No utilice una batería o una herramienta dañada o modificada.** *Las baterías dañadas o modificadas podrían mostrar un comportamiento impredecible que puede provocar incendio, explosión o riesgo de lesiones.*
6. **No exponga una batería o una herramienta al fuego o a temperaturas excesivas.** *La exposición al fuego o a temperaturas superiores a los 130 °C puede causar una explosión.*
7. **Siga todas las instrucciones de carga y no cargue la batería o la herramienta si la temperatura está fuera del intervalo especificado en las instrucciones.** *Cargar la batería o la herramienta de forma incorrecta o a temperaturas que estén fuera del intervalo especificado puede dañar la batería y aumentar el riesgo de incendio.*

VI. Mantenimiento

1. **El mantenimiento de su herramienta eléctrica debe ser realizado por un técnico de reparaciones debidamente cualificado, utilizando únicamente piezas de repuesto idénticas.** *Solo de esta manera se garantiza el mantenimiento de la seguridad de la herramienta eléctrica.*
2. **No realice ningún tipo de mantenimiento en una batería dañada.** *El mantenimiento de las baterías solo debe ser realizado por el fabricante o por un servicio técnico autorizado.*

VII. Seguridad en el uso de la podadora de altura:

1. **Mantenga todas las partes del cuerpo alejadas de la cadena de la podadora mientras esté en marcha la podadora de altura. Antes de arrancar la podadora de altura, asegúrese de que la cadena no esté tocando nada.** *Una breve falta de atención mientras se utiliza la podadora de altura puede provocar el enredamiento de la ropa o del cuerpo con la cadena de la podadora.*
2. **Utilice siempre las dos manos para manejar la podadora de altura.** *Sostenga la podadora de altura con ambas manos para evitar perder el control.*
3. **Para reducir el riesgo de electrocución, no utilice nunca la podadora de altura junto a cables eléctricos.** *El contacto con cables eléctricos o el uso junto a ellos puede provocar lesiones graves o descargas eléctricas que pueden causar la muerte.*
4. **Sujete la podadora de altura únicamente por las superficies de agarre aisladas, porque la cadena de la podadora podría entrar en contacto con cables ocultos.** *Si las cadenas de la podadora entran en contacto con un cable con corriente, las partes metálicas expuestas de la podadora de altura también tendrán corriente y el operador podría recibir una descarga eléctrica.*
5. **Lleve protección ocular y auditiva. Se recomienda llevar también equipos de protección para las manos y calzado antideslizante.** *Llevar los equipos de protección idóneos reducirá el riesgo de sufrir lesiones personales.*
6. **Lleve siempre protección para la cabeza al utilizar la podadora de altura por encima de la cabeza.** *La caída de residuos puede producir lesiones personales graves.*
7. **Pise siempre en firme y utilice la podadora de altura únicamente cuando esté en una superficie fija, segura y nivelada.** *Las superficies resbaladizas o inestables pueden hacerle perder el equilibrio o el control de la máquina.*
8. **No utilice una podadora de altura subido a un árbol, sobre una escalera, desde un tejado o desde cualquier soporte inestable.** *Si se utiliza una podadora de altura de este modo, se puede perder el equilibrio y el control y se pueden producir lesiones personales.*
9. **Mantenga todos los cables eléctricos alejados de la zona de corte.** *Puede haber ocultos cables eléctricos o de otro tipo entre los árboles y pueden cortarse accidentalmente con la cadena de la podadora.*

10. **No utilice la podadora de altura en condiciones meteorológicas adversas, especialmente si hay riesgo de rayos.** *Esto reduce el riesgo de que le alcance un rayo.*

11. **Al cortar una rama que esté bajo tensión, tenga cuidado por si se libera repentinamente.** *Al liberarse la tensión de las fibras de la madera, la rama puede rebotar y golpear al operador o descontrolar la podadora de altura.*

12. **Extreme las precauciones al cortar maleza y árboles jóvenes.** *El material fino puede engancharse en la cadena de la podadora y salir despedido como un latigazo hacia usted o hacerle perder el equilibrio.*

13. **Al transportar la podadora de altura con la alimentación desconectada, tenga cuidado para no accionar ningún interruptor de alimentación y mantenga la cadena o la cuchilla de la podadora alejada del cuerpo.** *Un transporte correcto de la podadora de altura reducirá la posibilidad de contacto accidental con la cadena de la podadora.*

14. **Al transportar o guardar la podadora de altura, coloque siempre la cubierta de la espada guía.** *Un manejo correcto de la podadora de altura reducirá la posibilidad de contacto accidental con la cadena de la podadora en movimiento.*

15. **Al retirar material atascado, guardar o realizar tareas de mantenimiento en la podadora de altura, asegúrese de que el interruptor está apagado y la batería retirada.** *La activación inesperada de la podadora de altura durante la eliminación de material atascado o durante el mantenimiento puede causar lesiones personales graves.*

16. **Corte únicamente madera. No utilice la podadora de altura para fines diferentes a los previstos. Por ejemplo: no utilice la podadora de altura para cortar plástico, metal, mampostería o cualquier otro material de construcción que no sea madera.** *El uso de la podadora de altura para operaciones distintas a las previstas podría dar lugar a una situación de peligro.*

17. **Lleve la podadora de altura con ambas manos, con la podadora de altura apagada y alejada del cuerpo. Al transportar o guardar la podadora de altura, coloque siempre la cubierta de la espada guía.** *Un manejo correcto de la podadora de altura reducirá la posibilidad de contacto accidental con la cadena de la podadora en movimiento.*

18. **No retire el material cortado ni sujete el material que se va a cortar mientras la cadena de la podadora esté en**

movimiento. *Asegúrese de que el interruptor está apagado y la batería desconectada antes de despejar cualquier obstrucción. La cadena de la podadora sigue moviéndose después de apagarse el interruptor.*

19. **Siga las instrucciones de lubricación, tensado de la cadena, cambio de la cadena y de espada.** *Una cadena tensada o lubricada incorrectamente puede romperse o aumentar las posibilidades de que se produzca un contragolpe.*

20. **Esta podadora de altura no está indicada para talar árboles.** *El uso de la podadora de altura para operaciones distintas a las previstas podría producir lesiones graves al operador o a otras personas.*

21. **Evite los contragolpes.** *Pueden producirse contragolpes si la punta o el extremo de la espada toca un objeto, o cuando la madera aprieta y aprisiona la cadena de la podadora durante el corte.*

    En algunos casos, un contacto con la punta puede causar una reacción repentina hacia atrás y hacer que salte la espada hacia arriba y atrás, hacia usted.

    Si el borde superior de la espada de la podadora queda aprisionada, la espada puede ser empujada con rapidez hacia atrás, hacia usted.

    Cualquiera de estas dos reacciones puede causar una pérdida de control de la sierra y lesiones personales graves. No confíe únicamente en los dispositivos de seguridad integrados en la sierra. Como usuario de una podadora de altura, debe adoptar varias medidas para evitar accidentes o lesiones en los trabajos de corte.

    Un contragolpe es el resultado del uso incorrecto de la herramienta o de procedimientos o condiciones de operación incorrectos y puede evitarse si se toman las precauciones siguientes:

22. **Agarre la podadora con firmeza, rodeando la empuñadura con los pulgares y demás dedos, con las dos manos sobre la empuñadura y coloque el cuerpo y el brazo de modo que le permita resistir la fuerza de los contragolpes.** *El operador puede controlar los contragolpes si toma las precauciones adecuadas. No suelte la podadora de altura.*

23. **Utilice solamente las espadas y cadenas de repuesto especificadas por el fabricante.** *Las espadas y cadenas de repuesto incorrectas pueden causar la rotura de la cadena y/o contragolpes.*

24. **Siga las instrucciones del fabricante para afilar y mantener la cadena de la podadora.** *La reducción de la altura del indicador de profundidad puede aumentar los contragolpes.*

GUARDE ESTAS INSTRUCCIONES

Símbolos de pegatinas



Las pegatinas de seguridad e instrucciones están a la vista del operador y están ubicadas cerca de cualquier zona de peligro potencial. Sustituya cualquier pegatina que esté dañada o que falte.

Las tablas siguientes describen los símbolos instructivos y de seguridad que aparecen en las calcomanías.

Símbolo de la calcomanía de la podadora	**Explicación**
	Peligro de corte/desmembramiento de manos
	Peligro de descarga eléctrica
	Advertencia
	No exponer a la lluvia.
	Aléjese de cables eléctricos.
	Mantenga a otras personas alejadas de la máquina.
	Manténgase alejado de las piezas en movimiento.
	Lea el *Manual del operador*.
	Lleve casco.
	Lleve protección ocular.

	Lleve protección auditiva.
	Lleve guantes.
	Lleve calzado resistente y antideslizante.

Montaje

Instalación de la espada y la cadena

⚠ PELIGRO

Cualquier contacto con los dientes de la podadora de altura puede causar lesiones personales graves.

- **Retire la batería antes de realizar cualquier ajuste o mantenimiento de la podadora de altura.**
- **Siempre use guantes cuando realice cualquier ajuste o mantenimiento de la podadora de altura.**

1. Coloque la podadora de altura en una superficie plana y no instale la batería.
2. Retire la cubierta lateral: gire el pomo de la cubierta de la espada en sentido antihorario hasta que se retire el pomo y, a continuación, retire la cubierta lateral (Figura 3)

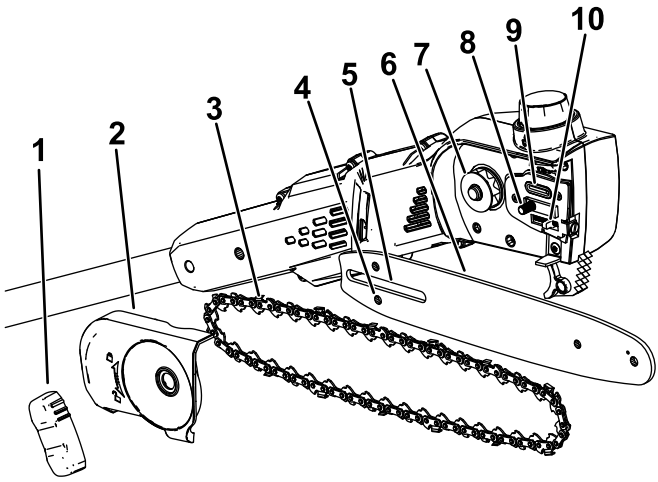

g374226

Figura 3

1. Pomo de la cubierta de la espada
2. Cubierta lateral
3. Cadena
4. Ranura de espárrago de ajuste de la cadena
5. Ranura de espada guía
6. Espada guía
7. Piñón de arrastre
8. Espárrago de espada guía
9. Salida de aceite
10. Espárrago de ajuste de la cadena

3. Coloque la cadena alrededor del piñón en el extremo delantero de la espada guía, con el filo de corte de los dientes de la cadena del tramo superior de la espada orientado hacia adelante como se muestra en el diagrama de la cubierta lateral de la podadora de altura.
4. Siga colocando la cadena alrededor de la espada guía, alineando los dientes de la cadena en la ranura de la espada guía.
5. Coloque el bucle abierto de la cadena (el lateral que no está montado en la espada) alrededor del piñón de arrastre en la podadora de altura (Figura 3).

   Importante: **Asegúrese de que el espárrago de ajuste de la cadena está insertado en la ranura del espárrago de ajuste en la espada guía (Figura 3).**

   Puede que tenga que girar el tornillo tensor de la cadena para ajustar el espárrago en la ranura de la espada guía (Figura 18).
6. Coloque la cubierta lateral y el pomo de la cubierta de la espada y apriete provisionalmente la cubierta lateral girando el pomo en sentido horario.

7. Ajuste la tensión de la cadena; consulte Ajuste de la tensión de la cadena (página 36).

Montaje de la podadora de altura

1. Despliegue las secciones de la empuñadura (Figura 4)

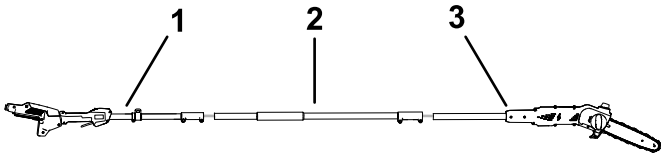

g535870

Figura 4

1. Sección de poste de la empuñadura
2. Sección de poste media
3. Sección de la podadora

---

2. Alinee el botón de bloqueo en la sección de poste media con el taladro ranurado en el extremo de la sección del poste de la empuñadura y deslice los 2 ejes hasta que queden juntos (Figura 5).

   Nota: El botón de bloqueo hace clic en el taladro ranurado cuando ambos ejes están fijos.

3. Utilice la llave proporcionada para fijar estas 2 secciones del poste juntas (E en la Figura 5).
4. Repita este procedimiento para conectar la sección de la podadora a la sección de poste media (Figura 5).

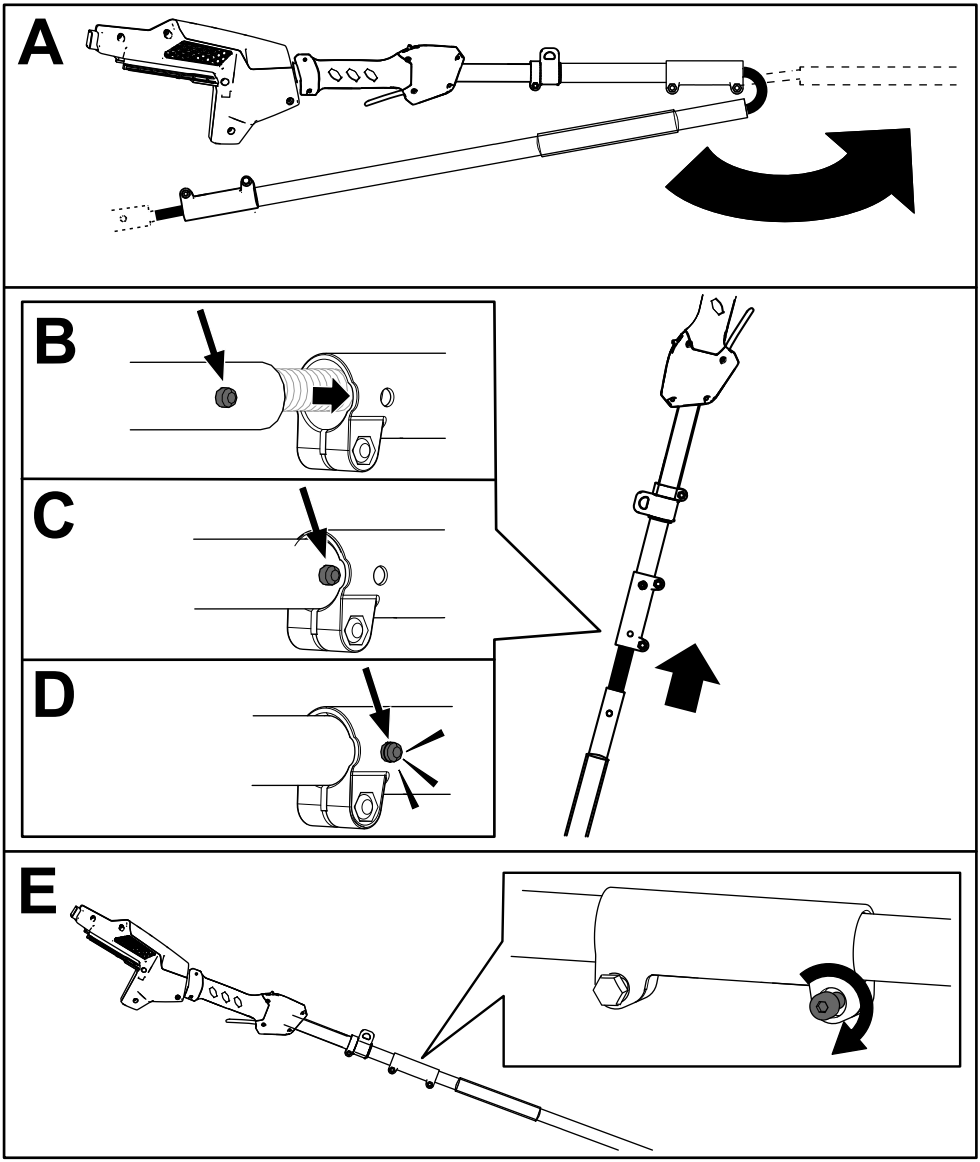

Figura 5

Añadido de aceite de la espada y la cadena en la podadora de altura

Importante: **Utilice únicamente aceite para cadenas y espadas (se vende por separado).**

Llene la podadora con aceite para la espada y la cadena antes de utilizarla por primera vez; consulte Cómo comprobar el nivel de aceite y añadir aceite para cadenas (página 34).

Instalación del arnés

Conecte el gancho metálico del arnés al collarín de la empuñadura de la podadora de altura (Figura 6).

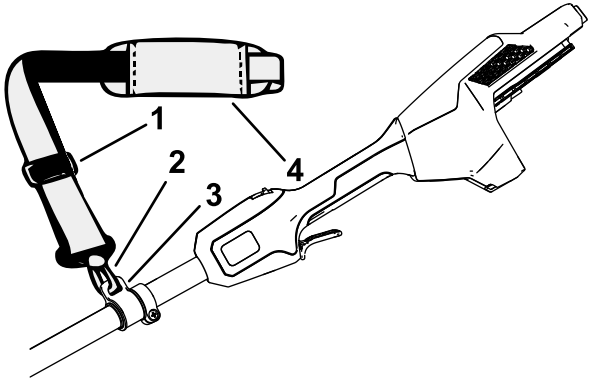

g374229

Figura 6

1. Hebilla de ajuste de la correa
2. Gancho metálico de la correa
3. Collarín de la correa
4. Correa

La longitud de la correa es ajustable; deslice la hebilla de ajuste hacia arriba para reducir la longitud de la correa, o hacia abajo para aumentar la longitud de la correa (Figura 6).

En caso de emergencia, para quitarse rápidamente el arnés desconecte la hebilla de liberación rápida como se indica a continuación:

1. Presione hacia dentro los lados de la hebilla (Figura 7, A).
2. Deje que se desconecte la hebilla (Figura 7, B).

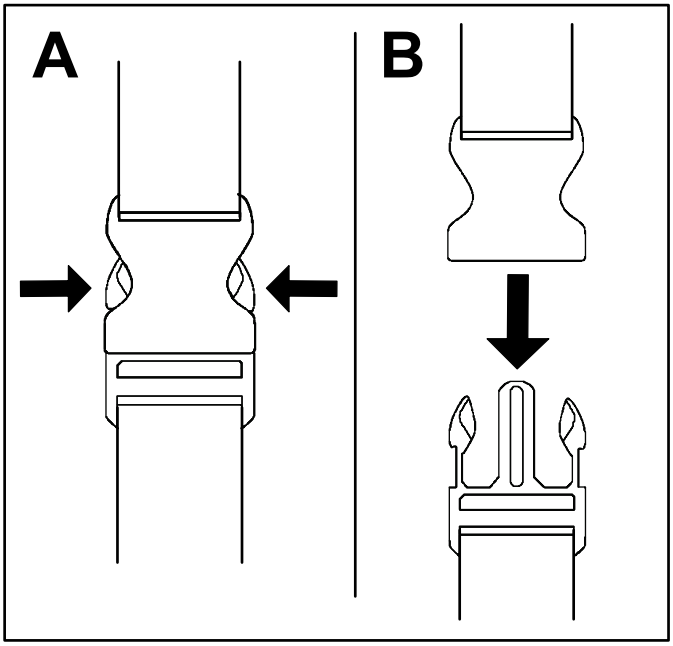

g340477

Figura 7

El producto

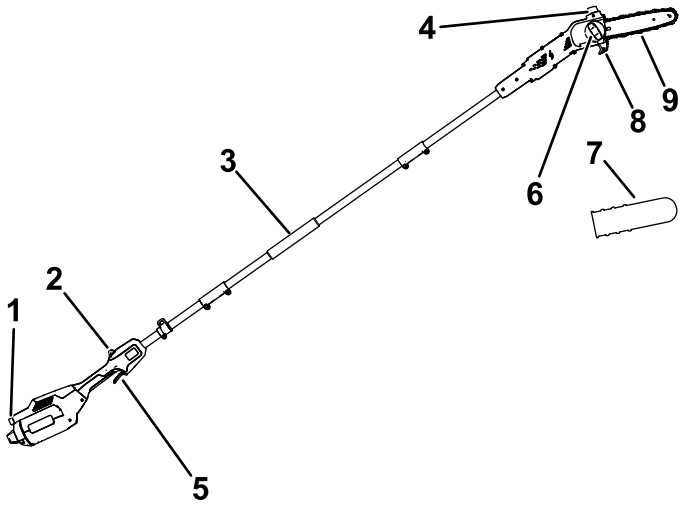

g374230

Figura 8

1. Botón de cierre
2. Seguro del gatillo
3. Empuñadura delantera
4. Tapón de aceite
5. Gatillo
6. Pomo de la cubierta de la espada
7. Cubierta de la espada guía
8. Guía de corte
9. Espada guía y cadena

Especificaciones

Modelo	51847T
Longitud de la espada (equipada con 88619 y 88621)	25,4 cm
Galga de la cadena (equipada con 88619 y 88621)	0,127 cm
Paso de la cadena (equipada con 88619 y 88621)	0,635 cm
Longitud de la cadena (equipada con 88619 y 88621)	58 eslabones
Peso (sin batería)	4,1 kg
Tipo de cargador	Cargadores de ion litio Flex-Force 60V
Tipo de batería	Baterías de ion litio Flex-Force 60V*

*Si va a utilizar esta máquina con una batería de 4 Ah o más, debe instalar el arnés de liberación rápida incluido para obtener un soporte y un equilibrio óptimos.

Intervalos de temperatura adecuados

Cargue/guarde la batería a	5 °C a 40 °C*
Utilice la batería a	-30 °C a 49 °C*
Utilice la herramienta a	0 °C a 49 °C *

*El tiempo de carga será mayor si la temperatura no está en este intervalo durante la carga.

Guarde la herramienta, la batería y el cargador en un lugar cerrado, limpio y seco.

Accesorios/aperos

Está disponible una selección de aperos y accesorios homologados por Toro que se pueden utilizar con la máquina a fin de potenciar y aumentar sus prestaciones. Póngase en contacto con su servicio técnico autorizado o con su distribuidor Toro autorizado, o bien visite www.Toro.com para obtener una lista de todos los aperos y accesorios homologados.

Para asegurar un rendimiento óptimo y mantener la certificación de seguridad de la máquina, utilice solamente piezas y accesorios genuinos Toro. Las piezas de repuesto y los accesorios de otros fabricantes podrían ser peligrosos.

Operación

Antes de usar la podadora de altura

Antes de usar la podadora de altura, haga lo siguiente:

- Compruebe la tensión de la cadena; consulte Ajuste de la tensión de la cadena (página 36).
- Limpie los componentes de la podadora de altura, compruebe que no están excesivamente desgastados o dañados y sustitúyalos según sea necesario; consulte Mantenimiento de la espada, la cadena y el piñón de arrastre. (página 39).
- Compruebe que la cadena está afilada y que no está dañada, y afílela o sustitúyala según sea necesario; consulte Cómo afilar la cadena (página 42).
- Compruebe el nivel de aceite; consulte Cómo comprobar el nivel de aceite y añadir aceite para cadenas (página 34).
- Inspeccione la podadora de altura en busca de daños y compruebe su aspecto general y rendimiento; asegúrese de que los interruptores se mueven libremente, los orificios de ventilación y las empuñaduras están limpios, y de que la espada no está doblada o dañada.

Arranque de la podadora de altura

1. Compruebe que los orificios de ventilación de la podadora de altura están libres de polvo y residuos (Figura 9).

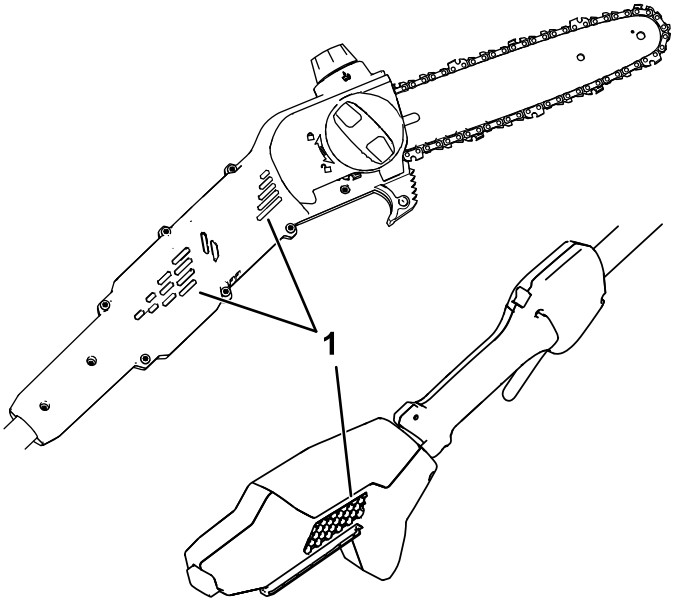

g374231

Figura 9

1. Orificios de ventilación

2. Coloque la podadora de altura en una superficie nivelada.
3. Alinee el hueco de la batería con la lengüeta del alojamiento del mango (Figura 10).

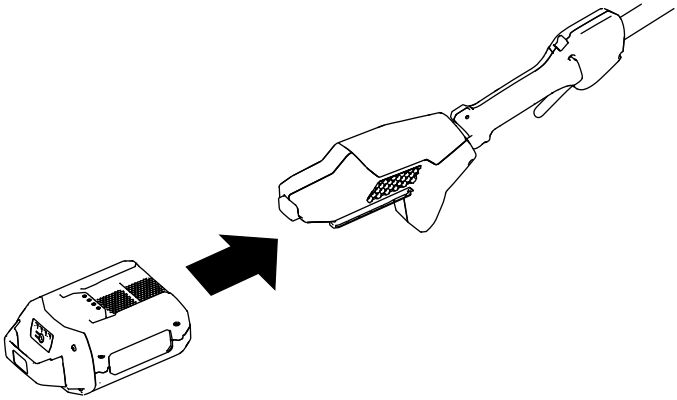

g374232

Figura 10

4. Introduzca la batería en la empuñadura hasta que se bloquee en su sitio.
5. Retire de la cadena la cubierta de la espada guía.
6. Pulse el bloqueo del gatillo y apriete el gatillo para arrancar la podadora de altura.

Apagado de la podadora de altura

Para apagar la podadora de altura, libere el gatillo.

Cuando no esté utilizando la podadora o la esté transportando hacia o desde el área de trabajo, retire la batería; consulte Cómo retirar la batería (página 32).

Corte con la podadora de altura

⚠ ADVERTENCIA

El uso incorrecto de la podadora de altura puede causar lesiones personales graves o la muerte.

Lea atentamente y siga todas las instrucciones de uso con el fin de evitar posibles lesiones personales.

⚠ ADVERTENCIA

No la utilice cerca de cables eléctricos; la podadora de altura no se ha diseñado para ofrecer protección frente a descargas eléctricas en caso de contacto con cables eléctricos aéreos.

Consulte en las normativas locales las distancias seguras con respecto a los cables eléctricos aéreos y asegúrese de que la posición de funcionamiento es segura antes de utilizar la podadora de altura.

⚠ ADVERTENCIA

Un contragolpe puede causarle lesiones personales graves o mortales.

Evite tocar los objetos que va a cortar con la punta de la espada guía de la podadora de altura.

Existen 2 tipos de contragolpe:

- Un movimiento rápido **hacia arriba** de la podadora que se produce cuando la cadena en la punta o en la parte superior de la espada entra en contacto con un objeto
- Un movimiento rápido **hacia atrás** de la podadora de altura que se produce cuando el objeto que se está cortando aprisiona la cadena en la punta o en el tramo superior de la espada.

La Figura 11 muestra la zona de la espada que no debe hacer contacto con un objeto para evitar contragolpes.

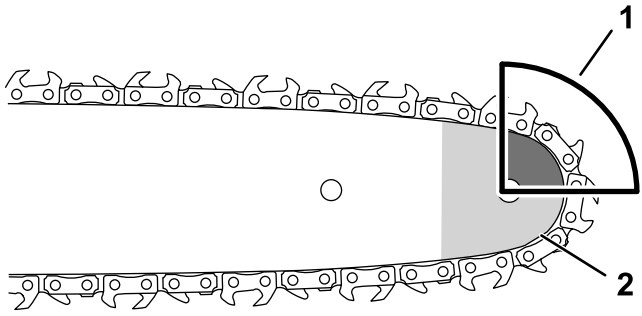

g318677

Figura 11

1. Zona del contragolpe (punta, borde superior de la espada)
2. Punta

---

1. Agarre la podadora de altura con las 2 manos.
2. Colóquese sobre un terreno firme y uniforme delante del árbol que vaya a cortar y sitúese de modo que los pies estén equilibrados y estables mientras corta.
3. Asegúrese de cortar únicamente la madera que tiene previsto cortar; no deje que la cadena de la podadora toque la tierra, otros troncos u otros objetos mientras corte.
4. Asegúrese de que la cadena de la podadora gira a máxima velocidad antes de empezar a cortar.
5. Corte con la rama cerca de la parte trasera de la espada guía y cerca de la guía de corte; presione la podadora ligeramente contra la madera y deje que el peso de la podadora dirija el corte (Figura 12).

   Importante: **Si la cadena se atora en el corte, no intente liberarla haciendo funcionar el motor. Apague la podadora, retire la batería y levante la rama mientras sostiene la podadora; de este modo debería liberarse el aprisionamiento y la podadora de altura.**

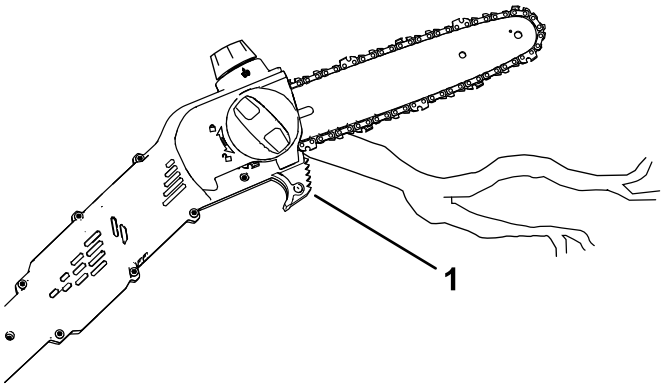

g374233

Figura 12

1. Guía de corte

---

6. Mantenga una presión constante sobre la podadora de altura, cortando en línea recta, y deje de presionar solamente cerca del final del corte.
7. Libere el gatillo en cuanto termine el corte.

Poda de un árbol

⚠ ADVERTENCIA

Cortar las ramas más altas de un árbol desde el suelo puede ponerlo en una posición inestable que podría ser peligrosa mientras manipula una podadora de altura, causando posibles lesiones personales graves o la muerte a usted o a otras personas.

Para cortar ramas de un árbol en pie, utilice las siguientes prácticas:

- **No trepe sobre las ramas con la podadora de altura.**
- **No estire demasiado los brazos o el cuerpo y corte con ambas manos en la podadora de altura.**
- **Asegúrese de que no haya nadie en la zona en la que puedan caer ramas.**

1. Sujete la podadora de altura como se muestra en la Corte con la podadora de altura (página 28).

2. Cuando corte ramas pequeñas, aplique una presión ligera contra la rama a cortar.
3. Cuando corte ramas más grandes, haga un corte de poca profundidad en la parte inferior y luego complete el corte desde la parte superior de la rama.
   A. Corte desde la parte inferior de la rama a 15 cm aproximadamente del tronco. Corte un tercio del grosor de la rama.
   B. Haga otro corte desde arriba, alejándose 5 a 10 cm más del tronco. Corte la rama hasta que caiga.
   C. Corte el muñón de la rama en el cuello de la rama (Figura 13).

   Importante: **No corte la rama más allá del cuello, a ras del tronco, ni deje un muñón grande; esto dañaría el árbol.**

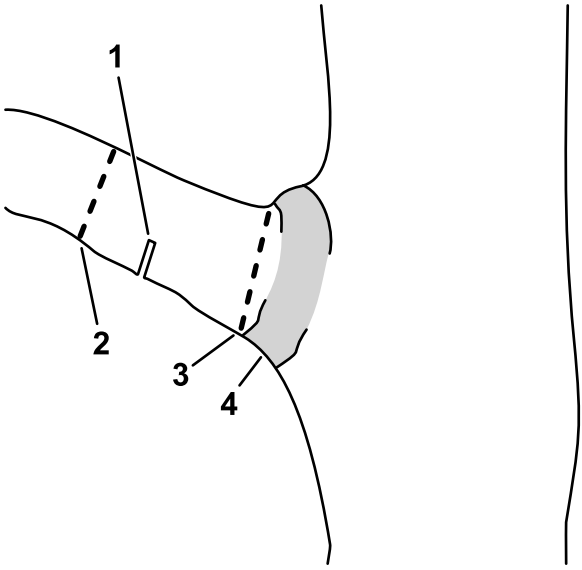

g316577

Figura 13

1. Primer corte en el lado inferior
2. Segundo corte completo
3. Corte de poda final para eliminar el muñón
4. Cuello de la rama (transición entre la rama y el tronco)

Cómo retirar la batería

1. Coloque la podadora de altura en una superficie plana.
2. Presione hacia abajo sobre el botón de cierre y retire la batería de la empuñadura.

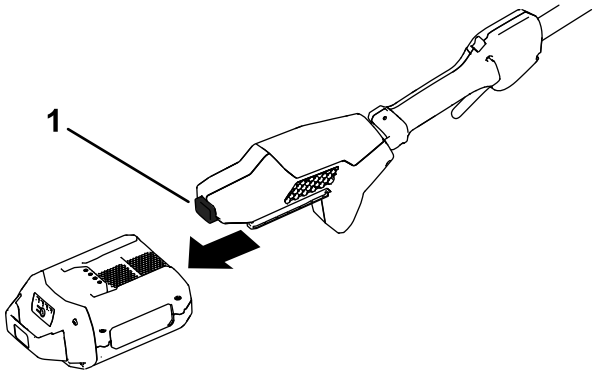

g374234

Figura 14

1. Botón de cierre

Mantenimiento

Calendario recomendado de mantenimiento

Intervalo de mantenimiento y servicio	Procedimiento de mantenimiento
Cada vez que se utilice o diariamente	• Compruebe el nivel de aceite y añada aceite para cadenas y espadas de podadora si es necesario. • Compruebe que el aceite fluye hasta la cadena. • Compruebe la tensión de la cadena y ajústela si es necesario. • Asegúrese de que la espada está recta y libre de daños • Compruebe si la cadena está afilada; póngase en contacto con un Servicio Técnico Autorizado para que afilen o sustituyan la cadena.
Después de cada ciclo de descarga de la batería	• Compruebe el nivel de aceite y añada aceite para cadenas y espadas de podadora si es necesario. • Compruebe la tensión de la cadena y ajústela si es necesario.
Cada año o antes del almacenamiento	• Realice el mantenimiento de la espada, la cadena y el piñón de arrastre. • Compruebe si la cadena está afilada; póngase en contacto con un Servicio Técnico Autorizado para que afilen o sustituyan la cadena.

Cómo comprobar el nivel de aceite y añadir aceite para cadenas

Intervalo de mantenimiento: Cada vez que se utilice o diariamente

Después de cada ciclo de descarga de la batería

Importante: **Utilice únicamente aceite para cadenas y espadas (se vende por separado).**

1. Apague la podadora de altura y retire la batería; consulte Cómo retirar la batería (página 32).
2. Observe el nivel de aceite en la mirilla. Si el aceite no llena la mirilla, añada la cantidad necesaria de aceite para cadenas (Figura 15).

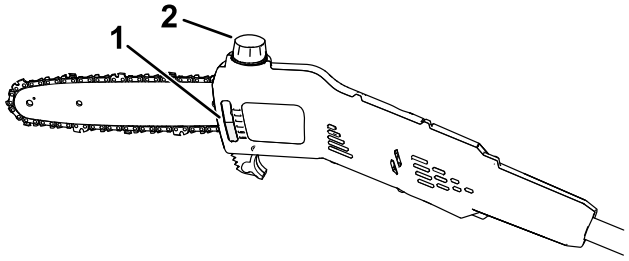

g374235

Figura 15

1. Mirilla de aceite
2. Tapón de aceite

3. Coloque la podadora de altura en una superficie plana con el tapón de aceite hacia arriba.
4. Limpie la zona alrededor del tapón de aceite (Figura 15).

   Nota: No deje que entren residuos o astillas de madera en el depósito de aceite.
5. Retire el tapón y vierta aceite de espada y cadena en la podadora de altura hasta que se llene de aceite el depósito (Figura 15).

   Importante: **No llene la podadora de altura por encima del extremo inferior del cuello de llenado.**
6. Limpie el aceite que se haya derramado y coloque de nuevo el tapón.
7. Asegúrese de que el aceite fluye hasta la cadena; consulte Comprobación del flujo de aceite de la cadena (página 35).

Comprobación del flujo de aceite de la cadena

Intervalo de mantenimiento: Cada vez que se utilice o diariamente

1. Prepare la podadora de altura para el uso; consulte Antes de usar la podadora de altura (página 25).
2. Para asegurarse de que el aceite fluye hasta la cadena, coloque la punta de la podadora de altura a unos centímetros de una superficie (por ejemplo, papel, cartón, un tocón) y arranque la podadora de altura; debe poder ver una pulverización ligera de aceite en la superficie (Figura 16).

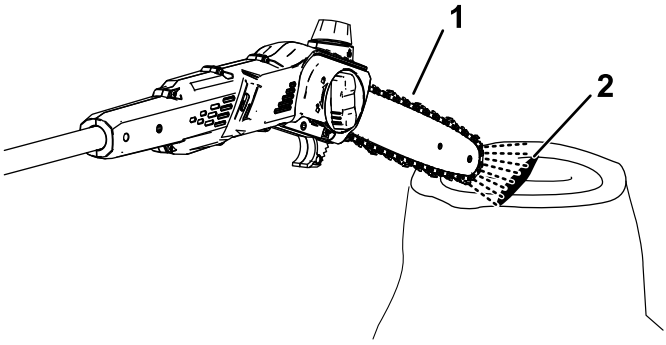

Figura 16

1. Ponga la podadora de altura en marcha a unos centímetros de una superficie.
2. Si el aceite fluye, saldrá pulverizada de la cadena y se acumulará.

---

3. Si el aceite no fluye, asegúrese de que hay aceite en el depósito y que la zona debajo de la cubierta lateral está limpia; consulte Cómo comprobar el nivel de aceite y añadir aceite para cadenas (página 34) y Mantenimiento de la espada, la cadena y el piñón de arrastre. (página 39).

Ajuste de la tensión de la cadena

Intervalo de mantenimiento: Cada vez que se utilice o diariamente

Después de cada ciclo de descarga de la batería

Asegúrese de que la cadena está correctamente tensada.

Una cadena destensada acorta la vida del piñón de arrastre y la espada, y puede hacer que la cadena se desprenda.

Si la cadena se tensa demasiado, se sobrecalientan la espada y la cadena causando un desgaste rápido, y puede quemarse el motor o romperse la cadena.

La tensión de la cadena es correcta si usted puede tirar de la cadena por la espada con la mano enguantada. La cadena debe permanecer en contacto con el borde inferior de la espada.

Compruebe también la tensión de una cadena nueva después de realizar algunos cortes; una cadena nueva suele estirarse y es necesario ajustarla después de unos cortes.

⚠ PELIGRO

Cualquier contacto con los dientes de la podadora de altura puede causar lesiones personales graves.

- **Retire la batería antes de realizar cualquier ajuste o mantenimiento de la podadora de altura.**
- **Siempre use guantes cuando realice cualquier ajuste o mantenimiento de la podadora de altura.**

1. Coloque la podadora de altura en una superficie nivelada y retire la batería; consulte Cómo retirar la batería (página 32).
2. Deje que la cadena de la podadora se enfríe.

   Importante: **No tense una cadena caliente; puede contraerse al enfriarse, dando lugar a una cadena demasiado tensada.**
3. Compruebe que la espada no está doblada o dañada; cámbiela si es necesario.
4. Gire el pomo de la cubierta de la espada en sentido antihorario para aflojar la cubierta, pero no la retire (Figura 17).

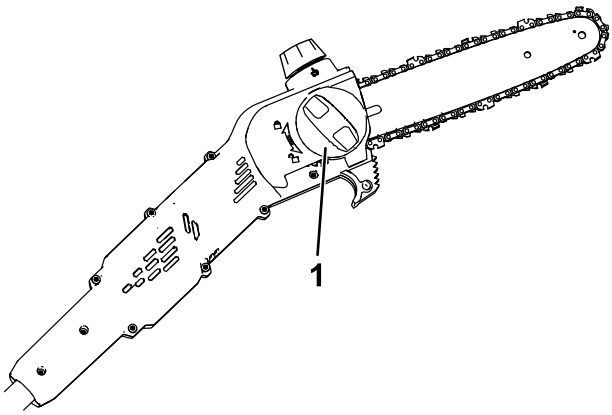

g374237

Figura 17

1. Pomo de la cubierta de la espada

5. Ajuste la tensión de la cadena con el tornillo tensor de la cadena (Figura 18) y, a continuación, fije la cubierta lateral a la podadora de altura girando el pomo de la cubierta de la espada en sentido horario antes de comprobar la tensión (Figura 17).
   - **Para apretar la cadena,** gire el tornillo tensor de la cadena en sentido horario.
   - **Para aflojar la cadena,** gire el tornillo tensor de la cadena en sentido antihorario.

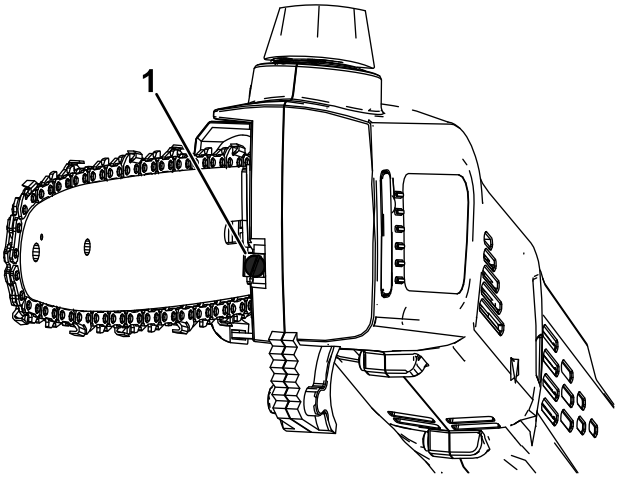

g374238

Figura 18

1. Tornillo tensor de la cadena

Ajuste la tensión de la cadena hasta que toque el borde inferior de la espada, luego tire de la cadena para alejarla del borde inferior de la espada; si la cadena está correctamente ajustada, no podrá alejarla más de 3,2 mm – 6,4 mm de la espada, y al soltarla recuperará su lugar original bajo tensión.

Nota: Mientras ajusta la tensión de la tensión de la cadena, levante la punta de la espada guía con una mano protegida con un guante, para asegurarse de que la espada guía no cae y no afecta a la tensión de la cadena.

6. Coloque la cadena alrededor de la espada con la mano enguantada. Una cadena correctamente tensada debe desplazarse libremente y permanecer en contacto con el borde inferior de la espada.
7. Si la cadena no está tensada correctamente, repita los pasos 4 a 7.

Mantenimiento de la espada, la cadena y el piñón de arrastre.

Cada año o antes del almacenamiento

⚠ PELIGRO

Cualquier contacto con los dientes de la podadora de altura puede causar lesiones personales graves.

- **Retire la batería antes de realizar cualquier ajuste o mantenimiento de la podadora de altura.**
- **Siempre use guantes cuando realice cualquier ajuste o mantenimiento de la podadora de altura.**

1. Coloque la podadora de altura en una superficie plana y retire la batería; consulte Cómo retirar la batería (página 32).
2. Retire la cubierta lateral: gire el pomo de la cubierta de la espada en sentido antihorario hasta que se retire el pomo y, a continuación, retire la cubierta lateral (Figura 19)

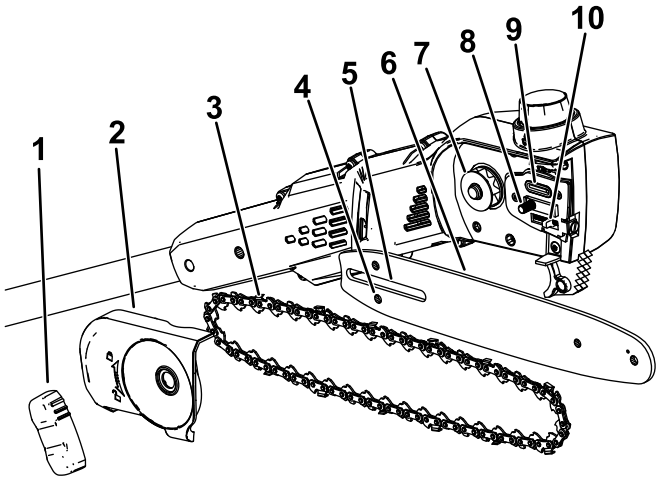

g374226

Figura 19

1. Pomo de la cubierta de la espada
2. Cubierta lateral
3. Cadena
4. Ranura de espárrago de ajuste de la cadena
5. Ranura de espada guía
6. Espada guía
7. Piñón de arrastre
8. Espárrago de espada guía
9. Salida de aceite
10. Espárrago de ajuste de la cadena

3. Afloje la cadena girando el tornillo de apriete de la cadena en sentido antihorario (Figura 18).
4. Separe la cadena de la espada y apártalas.
5. Limpie cualquier suciedad de debajo de la cubierta lateral.
6. Inspeccione el piñón de arrastre y, si está muy desgastado o dañado, sustitúyalo; póngase en contacto con su Servicio Técnico Autorizado.
7. Compruebe que la salida de aceite (Figura 19) está libre de residuos; limpie la zona si es necesario.
8. Limpie la espada y la cadena; use un alambre o un pequeño destornillador de cabeza plana para eliminar la suciedad y los residuos de la ranura del borde de la espada, empezando en el piñón del extremo delantero y trabajando hacia atrás.

   Asegúrese de que el canal de aceite de la espada que está alineado con la salida de aceite de la podadora de altura está limpio para que el aceite pueda fluir libremente a la cadena (Figura 20).



g315856

Figura 20

Secciones internas de la espada ilustradas

1. Asegúrese de que este canal que se comunica con la salida de aceite está limpio.
2. Asegúrese de que el piñón de la espada está limpio y que gira libremente.

9. Inspeccione la espada y la cadena; si la espada está doblada, las ranuras están dañadas, o el piñón del extremo delantero no gira libremente, cambie la espada; si la cadena está excesivamente desgastada o dañada, cámbiela.
10. Instale la espada y la cadena; consulte Instalación de la espada y la cadena (página 41).
11. Asegúrese de que el aceite fluye hasta la cadena; consulte Comprobación del flujo de aceite de la cadena (página 35).

Instalación de la espada y la cadena

⚠ PELIGRO

Cualquier contacto con los dientes de la podadora de altura puede causar lesiones personales graves.

- **Retire la batería antes de realizar cualquier ajuste o mantenimiento de la podadora de altura.**
- **Siempre use guantes cuando realice cualquier ajuste o mantenimiento de la podadora de altura.**

1. Si está instalada la cubierta lateral en la máquina, retírela; consulte Mantenimiento de la espada, la cadena y el piñón de arrastre. (página 39).
2. Coloque la cadena alrededor del piñón en el extremo delantero de la espada guía, **con el filo de corte de los dientes de la cadena del tramo superior de la espada orientado hacia adelante** como se muestra en el diagrama de la cubierta lateral de la podadora de altura.
3. Vaya colocando la cadena alrededor de la espada guía, alineando los dientes de la cadena en la ranura de la espada guía.

   Nota: Si la cadena es nueva, invierta la espada para evitar un desgaste desigual.
4. Coloque el bucle abierto de la cadena (separado de la espada) alrededor del piñón de arrastre de la podadora de altura e instale la espada guía con la cadena en la podadora de altura.

   Importante: **Asegúrese de que el espárrago de ajuste de la cadena está insertado en la ranura del espárrago de ajuste en la espada guía (Figura 19). Puede que tenga que girar el tornillo tensor de la cadena para ajustar el espárrago en la ranura de la espada guía.**
5. Instale la cubierta lateral, pero no apriete del todo el pomo de la cubierta lateral.
6. Ajuste la tensión de la cadena; consulte Ajuste de la tensión de la cadena (página 36).

Cómo afilar la cadena

Cada año o antes del almacenamiento

Una cadena afilada asegura un mejor rendimiento de corte y una vida más larga de la batería.

Es necesario afilar o sustituir la cadena si hay que forzarla para que penetre en la madera, o si produce serrín en lugar de virutas de madera.

Póngase en contacto con un Servicio Técnico Autorizado para que afilen o sustituyan la cadena.

Mantenimiento

Si la podadora de altura necesita mantenimiento, lleve la herramienta a un Servicio Técnico Autorizado.

Almacenamiento

Importante: **Almacene la máquina, la batería y el cargador solo a temperaturas que estén dentro del intervalo apropiado; consulte** **Especificaciones (página 23)****.**

Importante: **Si va a almacenar la batería hasta la temporada siguiente, cárguela hasta que 1 o 2 de los indicadores LED de la batería cambien a verde. No almacene la batería completamente cargada ni completamente descargada. Antes de volver a usar la máquina, cargue la batería hasta que se vuelva verde el indicador izquierdo del cargador, o hasta que los 4 indicadores LED de la batería se vuelvan verdes.**

- Desconecte la máquina del suministro de energía (es decir, retire la batería) y compruebe si hay daños después del uso.
- Limpie cualquier material extraño del producto.
- No almacene la máquina con la batería instalada.
- Almacene la máquina, la batería y el cargador de la batería en un lugar bien ventilado que no sea accesible para los niños.
- Mantenga la máquina, la batería y el cargador de la batería alejados de agentes corrosivos como productos fitosanitarios de jardín o sal para deshielo.
- Para reducir el riesgo de lesiones personales graves, no almacene la batería en el exterior o en un vehículo.
- Guarde la máquina, la batería y el cargador en un lugar cerrado, limpio y seco.

Preparación de la batería para el reciclado

Importante: **Al retirarla, cubra los terminales de la batería con cinta adhesiva de servicio pesado. No intente destruir o desmontar la batería ni intente retirar cualquiera de los componentes de la misma.**



Póngase en contacto con las autoridades municipales o con el Servicio Técnico Autorizado o el distribuidor si desea obtener más información sobre cómo reciclar la batería de forma responsable.

	Las baterías de iones de litio que incluyen el sello Call2Recycle se pueden reciclar a través de cualquier minorista que participe en el programa Call2Recycle o en un centro de reciclaje de baterías de dicho programa (solo en EE. UU. y Canadá). Para localizar al minorista o a la instalación participante más cercana, llame al 1-800-822-8837, o bien visite www.call2recycle.org.
	Las baterías de iones de litio que incluyan el sello de batería de alta energía o High Energy Battery (HEB) mostrado aquí, así como cualquier batería Flex-Force 60 V de 6,0 Ah o más, se pueden reciclar en cualquier distribuidor o vendedor minorista participante en el programa Call2Recycle HEB. Para localizar al distribuidor o vendedor minorista participante más cercano a su ubicación, visite www.hebattery.org.

Si no puede localizar a un vendedor o a un centro participante cercano, o bien si tiene preguntas sobre a qué programa de reciclaje puede acogerse su batería, visite el sitio de asistencia al cliente que aparece en el manual del usuario de su herramienta/equipo para obtener más información sobre cómo reciclar la batería de forma responsable.

Si se encuentra fuera de EE.UU. y Canadá, póngase en contacto con su distribuidor o con el Servicio Técnico Autorizado para obtener más información sobre cómo reciclar las baterías de forma responsable.

Solución de problemas

Realice solo los pasos descritos en estas instrucciones. Cualquier otro trabajo de inspección, mantenimiento o reparación debe ser realizado por un Servicio Técnico Autorizado o por un especialista autorizado si no puede solucionar el problema usted mismo.

Retire siempre la batería de la herramienta al localizar averías, inspeccionar, mantener o limpiar la herramienta.

Problema	Posible causa	Acción correctora
La podadora de altura no funciona, o funciona de forma intermitente.	1. La batería tiene poca carga.	1. Cargue la batería.
	2. La batería no está completamente asentada.	2. Asegúrese de que la batería se ha introducido por completo en el alojamiento.
	3. La batería está por encima o por debajo del intervalo de temperatura adecuado.	3. Traslade la batería a un lugar seco cuya temperatura sea de entre 5 °C y 40 °C.
	4. La batería ha superado los límites máximos de amperaje.	4. Suelte el gatillo y luego presione el interruptor del gatillo.
	5. Hay humedad en los cables de la batería.	5. Deje que la batería se seque o séquela con un paño.
	6. Hay suciedad debajo de la cubierta.	6. Retire la cubierta y elimine la suciedad.
La podadora de altura funciona, pero la cadena no gira.	1. La cadena no está correctamente asentada en el piñón de arrastre.	1. Instale la cadena y asegúrese de que los eslabones están correctamente asentados en el piñón de arrastre.
	2. Hay suciedad debajo de la cubierta.	2. Retire la cubierta y elimine la suciedad.

Problema	Posible causa	Acción correctora
La podadora de altura no corta bien.	1. La cadena no está tensada correctamente. 2. La cadena está desafilada o dañada. 3. La espada está doblada o las ranuras están dañadas. 4. La cadena está instalada al revés. 5. La cadena no se lubrica correctamente.	1. Ajuste la cadena con la tensión correcta. 2. Cambie la cadena. 3. Cambie la espada 4. Instale la cadena correctamente. 5. Compruebe el nivel de aceite y asegúrese de que el aceite fluye hasta la cadena.
El aceite de la cadena no lubrica correctamente.	1. El nivel del aceite es bajo. 2. La salida de aceite está obstruida. 3. Hay suciedad debajo de la cubierta. 4. El canal de aceite o la ranura de la espada está obstruida.	1. Compruebe el nivel de aceite. 2. Limpie la suciedad de la salida del aceite. 3. Retire la cubierta y elimine la suciedad. 4. Limpie la suciedad que haya en la espada.

Notas:

Notas:



Count on it.

Form No. 3480-272 Rev A

TORO

Count on it.

Manuel de l'utilisateur

Élagueuse sur perche Flex-Force Power System® de 60 V

N° de modèle 51847T—N° de série 326000000 et suivants

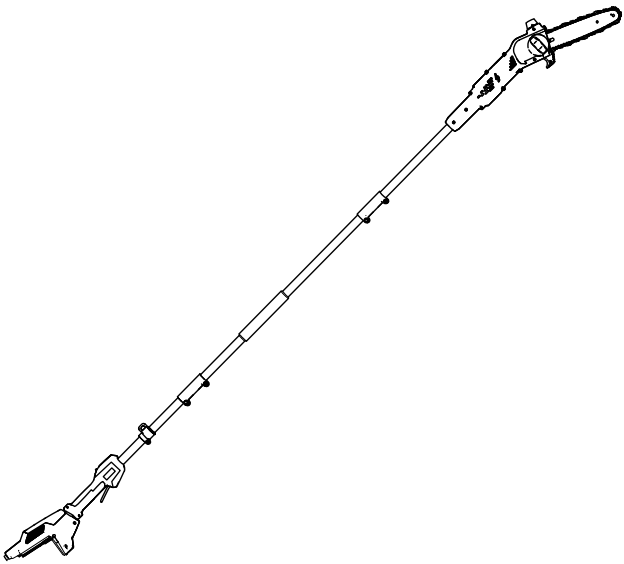

Enregistrez votre produit à www.Toro.com.
Traduction du texte d'origine (FR)

3480-272



Si vous avez besoin d'aide, visionnez les vidéos d'instruction sur www.Toro.com/support ou contactez votre concessionnaire-réparateur agréé avant de renvoyer ce produit.

Ce produit est conforme à toutes les directives européennes pertinentes. Pour plus de renseignements, reportez-vous à la Déclaration de conformité spécifique du produit fournie séparément.

Introduction

Cette élagueuse sur perche est conçue pour tailler les petites branches et branchages mesurant jusqu'à 15 cm de diamètre. Elle ne doit être utilisée que par des personnes adultes. Elle est conçue pour fonctionner avec des batteries lithium-ion Flex-Force™ de 60 V. Ces batteries sont conçues pour être chargées uniquement avec des chargeurs de batteries lithium-ion Flex-Force de 60 V. L'utilisation de ces produits à d'autres fins que celle prévue peut être dangereuse pour vous-même et toute personne à proximité.

Important: **Si vous utilisez cette machine avec une batterie de 4 Ah ou plus, vous devez installer la sangle à fixation rapide incluse pour assurer un soutien et un équilibre corrects.**

N'utilisez pas d'autres types sangles ou plusieurs sangles à la fois.

Le modèle 51847T ne comprend pas de batterie ni de chargeur.

Lisez attentivement cette notice pour apprendre comment utiliser et entretenir correctement votre produit, et éviter ainsi de l'endommager ou de vous blesser. Vous êtes responsable de l'utilisation sûre et correcte du produit.

Pour plus d'informations, y compris des conseils de sécurité, des documents de formation, des renseignements concernant un accessoire, pour obtenir l'adresse d'un concessionnaire ou pour enregistrer votre produit, rendez-vous sur www.Toro.com.

© 2026—The Toro® Company
8111 Lyndale Avenue South
Bloomington, MN 55420

Enregistrez votre produit à www.Toro.com.

CE UK CA

Traduction du texte d'origine (FR)
Imprimé en Chine
Tous droits réservés

* 3 4 8 0 - 2 7 2 *

Pour obtenir des prestations de service, des pièces d'origine Toro ou des renseignements complémentaires, munissez-vous des numéros de modèle et de série du produit et contactez un concessionnaire-réparateur agréé ou le service client Toro. La Figure 1 indique l'emplacement des numéros de modèle et de série du produit. Inscrivez les numéros dans l'espace réservé à cet effet.

Important: **Avec votre appareil mobile, vous pouvez scanner le QR code (selon l'équipement) sur la plaque du numéro de série pour accéder aux renseignements sur la garantie, les pièces et autres informations concernant le produit.**

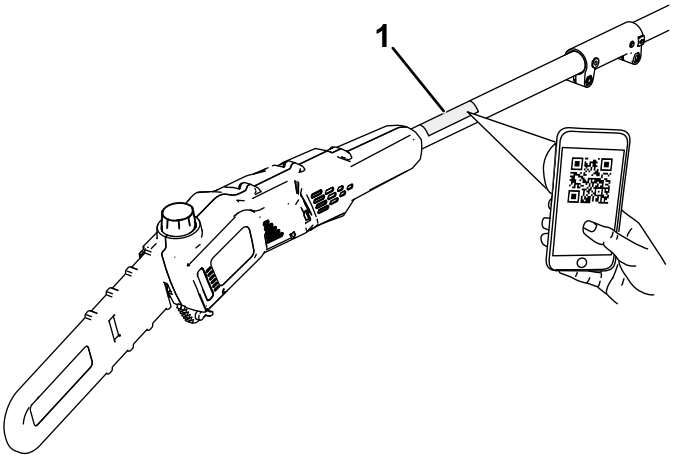

g425378

Figure 1

1. Emplacement des numéros de modèle et de série.

N° de modèle _____

N° de série _____

Symbole de sécurité

Le symbole de sécurité (Figure 2) utilisé dans ce manuel et sur la machine identifie d'importants messages de sécurité dont vous devez tenir compte pour éviter des accidents.



g000502

Figure 2
Symbole de sécurité

Le symbole de sécurité apparaît au-dessus de toute information signalant des actions ou des situations dangereuses. Il est suivi de la mention **DANGER**, **ATTENTION** ou **PRUDENCE**.

DANGER signale un danger immédiat qui, s'il n'est pas évité, **entraînera obligatoirement** des blessures graves ou mortelles.

ATTENTION signale un danger potentiel qui, s'il n'est pas évité, **risque d'entraîner** des blessures graves ou mortelles.

PRUDENCE signale un danger potentiel qui, s'il n'est pas évité, **peut éventuellement entraîner** des blessures légères ou modérées.

Ce manuel utilise également deux autres termes pour faire passer des informations essentielles. **Important** pour attirer l'attention sur des informations d'ordre mécanique spécifiques et **Remarque** pour souligner des informations d'ordre général méritant une attention particulière.

Sécurité

⚠ ATTENTION

Prenez connaissance de toutes les consignes de sécurité, instructions, illustrations et spécifications qui accompagnent cet outil électrique.

Le non respect de toutes les instructions énoncées ci-après peut entraîner des chocs électriques, un incendie et/ou des blessures graves.

Conservez toutes les mises en garde et instructions à titre de référence.

Le terme « outil électrique » utilisé dans toutes les mises en garde renvoie à tout outil électrique branché sur le secteur (câblé) ou alimenté par batterie (sans fil).

IMPORTANTES CONSIGNES DE SÉCURITÉ

I. Sécurité sur la zone de travail

1. **La zone de travail doit être propre et bien éclairée.** *Les endroits sombres et encombrés sont propices aux accidents.*
2. **N'utilisez jamais d'outils électriques dans des atmosphères explosives, en présence de liquides, gaz ou poussière inflammables par exemple.** *Les outils électriques produisent des étincelles qui peuvent enflammer la poussière ou les vapeurs/émanations.*
3. **Tenez enfants et adultes à distance pendant l'utilisation d'un outil électrique.** *Les distractions peuvent entraîner la perte de contrôle de l'outil.*

II. Consignes de sécurité électrique

1. **Les fiches des outils électriques doivent correspondre au type de prise. Ne modifiez jamais la fiche électrique. N'utilisez pas d'adaptateurs avec des outils électriques reliés à la terre.** *Les fiches et prises correspondantes non modifiées réduisent le risque de choc électrique.*
2. **Évitez tout contact du corps avec des surfaces reliées à la terre/masse, par exemple tuyaux, radiateurs, cuisinières et**

réfrigérateurs. *Le risque de choc électrique augmente si votre corps est relié à la terre.*

3. **N'exposez pas les outils électriques à la pluie ou à l'humidité.** *L'infiltration d'eau dans un outil électrique augmente le risque de choc électrique.*

4. **Ne maltraitez pas le cordon d'alimentation. Ne vous servez jamais du cordon pour transporter, tirer ou débrancher l'outil électrique. Tenez le cordon à distance des surfaces chaudes, de l'huile, des arêtes vives ou des pièces mobiles.** *Les cordons endommagés ou emmêlés augmentent le risque de choc électrique.*

5. **Si vous utilisez un outil électrique à l'extérieur, utilisez une rallonge adaptée à l'usage extérieur.** *L'utilisation d'une rallonge prévue pour l'usage extérieur réduit le risque de choc électrique.*

6. **Si l'utilisation d'un outil électrique dans un endroit humide ne peut être évitée, utilisez une alimentation protégée par un disjoncteur différentiel (RCD).** *L'utilisation d'un disjoncteur différentiel réduit le risque de choc électrique.*

III. Sécurité personnelle

1. **Restez alerte, concentrez-vous sur votre tâche et faites preuve de bon sens lorsque vous utilisez un outil électrique. N'utilisez pas un outil électrique si vous êtes fatigué(e) ou sous l'emprise de l'alcool, de drogues ou de médicaments.** *Un seul moment d'inattention pendant l'utilisation peut entraîner de graves blessures.*

2. **Portez un équipement de protection individuelle. Portez toujours une protection oculaire.** *Les équipements de protection comme les masques antipoussière, les chaussures de sécurité à semelle antidérapante, les casques et les protections antibruit utilisés de manière pertinente réduisent les risques de blessures.*

3. **Évitez tout démarrage accidentel. Assurez-vous que l'interrupteur Marche/Arrêt est en position ARRÊT avant de connecter l'outil à une source d'alimentation et/ou à la batterie, de le prendre en main ou de le transporter.** *Des accidents peuvent se produire si vous transportez un outil électrique en gardant le doigt sur l'interrupteur d'alimentation ou si vous le mettez sous tension sans avoir placé l'interrupteur en position arrêt.*

4. **Retirez toute clé de réglage ou autre avant de mettre l'outil en marche.** *Une clé oubliée sur une pièce rotative de l'outil électrique risque de vous blesser.*

5. **Ne vous penchez pas trop en avant lorsque vous travaillez. Tenez-vous toujours bien d'aplomb et maintenez votre équilibre.** *Vous pourrez ainsi garder le contrôle de l'outil en cas d'événement inattendu.*

6. **Portez des vêtements adéquats. Ne portez pas de vêtements amples ni de bijoux pendants. N'approchez pas les cheveux ni les vêtements des pièces en mouvement.** *Les vêtements amples, les bijoux pendants ou les cheveux longs peuvent se prendre dans les pièces mobiles.*

7. **Si des dispositifs sont fournis pour le raccordement d'équipements de dépoussiérage et de ramassage, assurez-vous qu'ils sont branchés et utilisés correctement.**

L'utilisation d'un dispositif de récupération des poussières peut réduire les risques associés aux poussières.

8. **Même si vous avez l'habitude d'utiliser les outils, ne relâchez pas votre attention et n'ignorez pas les principes de sécurité des outils.** *Une imprudence peut causer des blessures graves en une fraction de seconde.*

IV. Utilisation et entretien des outils électriques

1. **Ne faites pas forcer l'outil électrique. Utilisez l'outil électrique correct pour la tâche à accomplir.** *L'outil électrique correct donnera de meilleurs résultats et sera plus sûr s'il est utilisé dans les limites prévues.*

2. **Ne vous servez pas de l'outil électrique si l'interrupteur d'alimentation ne permet pas de le mettre en marche et de l'arrêter correctement.** *Un outil électrique qui ne peut pas être commandé par l'interrupteur d'alimentation est dangereux et doit être réparé.*

3. **Débranchez l'outil de la source d'alimentation et/ou enlevez la batterie de l'outil, si elle est amovible, avant d'effectuer des réglages, de changer d'accessoire ou de ranger l'outil.** *Ces mesures de sécurité préventives réduisent le risque de démarrage accidentel de l'outil.*

4. **Rangez les outils électriques non utilisés hors de la portée des enfants et ne confiez leur utilisation qu'à des personnes connaissant leur maniement et ayant lu ces instructions.** *Les outils électriques sont dangereux s'ils sont mis entre les mains d'utilisateurs novices.*

5. **Effectuez l'entretien des outils et des accessoires. Vérifiez qu'aucune pièce n'est désalignée, grippée, cassée ou présente tout autre défaut susceptible d'affecter le bon fonctionnement de l'outil électrique. S'il est endommagé, faites réparer l'outil électrique avant de l'utiliser.** *De nombreux accidents sont causés par des outils électriques en mauvais état.*

6. **Gardez les outils de coupe propres et bien affûtés.** *Des outils de coupe entretenus correctement et bien affûtés sont moins susceptibles de coincer et sont plus faciles à contrôler.*

7. **Utilisez l'outil électrique, les accessoires, les outils rapportés, etc., en conformité avec ces instructions, en tenant compte des conditions de travail et de la tâche à réaliser.** *L'utilisation de l'outil électrique pour des opérations autres que celles prévues peut engendrer une situation dangereuse.*

8. **Gardez les poignées et surfaces de préhension sèches, propres et exemptes d'huile et de graisse.** *Les poignées et les surfaces de préhension glissantes ne permettent pas de manipuler et de contrôler l'outil en toute sécurité dans des situations imprévues.*

V. Utilisation et entretien des outils à batterie

1. **Ne les rechargez qu'avec le chargeur spécifié par le fabricant.** *Un chargeur convenant à un type de batterie spécifique peut créer un risque d'incendie s'il est utilisé avec une autre batterie.*
2. **Utilisez les outils électriques uniquement avec les batteries spécifiquement prévues.** *L'utilisation d'autres batteries peut créer un risque de blessure et d'incendie.*
3. **Lorsque la batterie ne sert pas, rangez-la à distance d'objets métalliques tels que trombones, pièces de monnaie, clés, clous, vis ou autres petits objets métalliques qui pourraient relier les bornes entre elles.** *Un court-circuit aux bornes de la batterie peut causer des brûlures ou un incendie.*
4. **Une utilisation abusive peut causer la projection de liquide hors de la batterie ; évitez tout contact. En cas de contact accidentel, rincez à l'eau. En cas de contact du liquide avec les yeux, consultez en plus un médecin.** *Le liquide éjecté de la batterie peut causer des irritations ou des brûlures.*
5. **N'utilisez pas une batterie ou un outil qui est endommagé(e) ou modifié(e).** *Les batteries endommagées ou modifiées peuvent avoir un comportement imprévisible et causer un incendie, une explosion ou des blessures.*
6. **N'exposez pas la batterie ou l'outil au feu ou à une température excessive.** *L'exposition au feu ou à une température supérieure à 130 °C peut provoquer une explosion.*
7. **Respectez toutes les instructions de charge et ne chargez pas la batterie ou l'outil en dehors de la plage de température spécifiée dans les instructions.** *Une charge incorrecte ou à des températures en dehors de la plage spécifiée peut endommager la batterie et augmenter le risque d'incendie.*

VI. Entretien

1. **Confiez l'entretien de votre outil électrique à un réparateur qualifié utilisant exclusivement des pièces de rechange identiques.** *La sécurité de votre outil électrique sera ainsi maintenue.*
2. **Ne réparez jamais des batteries qui sont endommagées.** *L'entretien des batteries ne doit être effectué que par le fabricant ou des prestataires de services autorisés.*

VII. Consignes de sécurité pour l'élagueuse sur perche

1. **N'approchez aucune partie du corps de la chaîne quand le sécateur sur perche est en marche. Avant de démarrer le sécateur sur perche, vérifiez que la chaîne ne touche rien.** *En effet, il suffit d'un seul moment d'inattention pendant l'utilisation du sécateur sur perche pour que la chaîne happe les vêtements ou une partie du corps.*
2. **Tenez toujours le sécateur sur perche des deux mains pendant l'utilisation.** *Tenez le sécateur sur perche des deux mains pour éviter d'en perdre le contrôle.*
3. **Pour réduire le risque d'électrocution, n'utilisez jamais le sécateur sur perche à proximité de lignes électriques.** *Si vous touchez des lignes électriques ou si vous travaillez à proximité, vous pouvez subir de graves blessures ou un choc électrique pouvant entraîner la mort.*
4. **Tenez le sécateur sur perche uniquement par les surfaces de maintien isolées, car la chaîne peut toucher des câbles invisibles.** *Si la chaîne entre en contact avec un câble « sous tension », les pièces métalliques exposées du sécateur sur perche peuvent également être mises « sous tension » et causer un choc électrique pour l'utilisateur.*
5. **Portez une protection oculaire et des protège-oreilles. L'utilisation d'autres équipements de protection pour les mains et de chaussures antidérapantes est recommandée.** *Un équipement de protection adéquat réduira le risque de blessure.*
6. **Protégez-vous toujours la tête quand vous utilisez le sécateur sur perche en hauteur.** *La chute de débris peut entraîner de graves blessures.*
7. **Tenez-vous toujours bien d'aplomb sur une surface stable, ferme et de niveau quand vous utilisez le sécateur sur perche.** *Les surfaces glissantes ou instables peuvent vous faire perdre l'équilibre ou le contrôle de la machine.*
8. **N'utilisez pas de sécateur sur perche lorsque vous trouvez dans un arbre, sur une échelle, sur un toit ou sur un support instable.** *Si vous utilisez un sécateur sur perche dans ces conditions, vous risquez de perdre l'équilibre ou le contrôle de la machine et de vous blesser.*
9. **Tenez tous les cordons et câbles d'alimentation à l'écart de la zone de coupe.** *Des cordons ou câbles d'alimentation peuvent être cachés par les arbres et risquent d'être accidentellement coupés par la chaîne.*

10. **N'utilisez pas le sécateur sur perche par mauvais temps, surtout s'il existe un risque de foudre.** *Cela réduit le risque d'être frappé par la foudre.*

11. **Lorsque vous coupez une branche soumise à une tension, méfiez-vous de l'effet de retour.** *Lorsque les fibres de bois se détendent, la branche peut venir vous heurter et/ou vous faire perdre le contrôle du sécateur sur perche.*

12. **Faites preuve d'une extrême prudence quand vous coupez des broussailles et des arbustes.** *Les matériaux très minces peuvent se coincer dans la tronçonneuse et vous fouetter par retour ou vous déséquilibrer.*

13. **Quand vous transportez le sécateur sur perche alors que la machine est éteinte, faites attention de ne pas actionner l'interrupteur d'alimentation et tenez la chaîne ou la lame de coupe éloignée de votre corps.** *Le transport correct du sécateur sur perche réduit le risque de contact accidentel avec la chaîne.*

14. **Enfilez toujours l'étui sur le guide-chaîne avant de transporter ou ranger le sécateur sur perche.** *Le maniement correct du sécateur sur perche réduit le risque de contact accidentel avec la chaîne en marche.*

15. **Avant de dégager des obstructions, de ranger ou de faire l'entretien de l'élagueuse sur perche, assurez-vous que l'interrupteur d'alimentation est à la position arrêt et que la batterie est retirée.** *La mise en marche inopinée du sécateur sur perche pendant le dégagement d'une obstruction ou l'entretien peut entraîner des blessures graves.*

16. **Ne coupez que du bois. N'utilisez pas le sécateur sur perche à d'autres fins que celle prévue. Par exemple : n'utilisez pas le sécateur sur perche pour couper du plastique, du métal, des matériaux de maçonnerie ou des matériaux de construction autres que le bois.** *L'utilisation du sécateur sur perche pour des opérations autres que celles prévues peut engendrer une situation dangereuse.*

17. **Transportez l'élagueuse sur perche après l'avoir arrêtée en la tenant à deux mains et en l'éloignant de vous. Enfilez toujours l'étui sur le guide-chaîne avant de transporter ou ranger l'élagueuse sur perche.** *Le maniement correct de l'élagueuse sur perche réduit le risque de contact accidentel avec la chaîne en marche.*

18. **Ne retirez pas le matériau coupé et ne tenez pas le matériau à couper pendant le fonctionnement de la chaîne de l'élagueuse.**

Vérifiez toujours que l'interrupteur est en position hors tension et que la batterie est débranchée avant d'enlever les obstructions. La chaîne continue de tourner après la mise hors tension de l'appareil.

19. **Suivez les instructions de graissage, de réglage de tension de la chaîne, et de remplacement du guide-chaîne et de la chaîne.** *Une chaîne mal tendue ou mal graissée peut se casser ou augmenter le risque de rebond.*

20. **Cette élagueuse sur perche n'est pas destinée à l'abattage d'arbres.** *L'utilisation de l'élagueuse pour des opérations autres que celles prévues peut engendrer de graves blessures pour l'utilisateur ou les personnes à proximité.*

21. **Pour éviter le rebond.***Un rebond peut se produire lorsque le nez ou l'extrémité avant du guide-chaîne rencontre un objet, ou lorsque le bois se referme et coince la chaîne de la tronçonneuse.*

    Le contact de l'extrémité avant peut causer une réaction inverse subite qui va propulser le guide-chaîne vers le haut et dans votre direction.

    Si la chaîne se coince au sommet du guide-chaîne, celui-ci peut être repoussé rapidement dans votre direction.

    Chacune de ces réactions peut vous faire perdre le contrôle de la tronçonneuse et causer de graves blessures. Ne vous fiez pas exclusivement aux dispositifs de sécurité intégrés à la tronçonneuse. L'utilisateur de l'élagueuse sur perche doit prendre une série de mesures pour éviter les accidents ou blessures lors de la coupe.

    Le rebond est causé par une mauvaise utilisation de l'outil et/ou des méthodes ou des conditions d'utilisation incorrectes ; ce phénomène peut être évité en prenant les précautions appropriées indiquées ci-après :

22. **Tenez fermement les poignées de l'élagueuse en les entourant avec le pouce et les doigts des deux mains, et positionnez le corps et les bras de manière à pouvoir résister aux forces de rebond.***Les forces de rebond peuvent être contrôlées par l'utilisateur s'il adopte les précautions voulues. Ne lâchez pas l'élagueuse.*

23. **Utilisez uniquement les guides et les chaînes de rechange spécifiés par le fabricant.***L'utilisation de guides et de chaînes de rechange incorrects peut causer la rupture de la chaîne et/ou faire rebondir la tronçonneuse.*

24. **Suivez les instructions du fabricant concernant l'affûtage et l'entretien de la chaîne de la tronçonneuse.** *Le fait de réduire*

la hauteur de la jauge de profondeur peut accroître le phénomène de rebond.

CONSERVEZ CES INSTRUCTIONS

Symboles des autocollants

Des autocollants de sécurité et des instructions bien visibles par l'opérateur sont placés près de tous les endroits potentiellement dangereux. Remplacez tout autocollant endommagé ou manquant.

Les tableaux suivants décrivent les symboles de sécurité et d'instructions qui figurent sur les autocollants.

Symboles des autocollants de l'élagueuse	**Explication**
	Risque de coupure/mutilation des mains
	Risque de choc électrique
	Attention
	Ne pas exposer à la pluie.
	Ne vous approchez pas des lignes électriques.
	N'autorisez personne à s'approcher.
	Ne vous approchez pas des pièces en mouvement.
	Lisez le *Manuel de l'utilisateur*.
	Portez un casque.
	Portez une protection oculaire.

	Portez des protecteurs d'oreilles.
	Porter des gants.
	Porter des chaussures robustes à semelle antidérapante

Mise en service

Installation du guide-chaîne et de la chaîne

⚠ DANGER

Tout contact avec les dents de l'élagueuse sur perche peut causer de graves blessures.

- **Retirez la batterie avant tout réglage ou entretien de l'élagueuse sur perche.**
- **Portez toujours des gants pour régler ou faire l'entretien de l'élagueuse sur perche.**

1. Placez l'élagueuse sur perche sur une surface plane et horizontale, et n'installez pas la batterie.
2. Pour retirer le couvercle latéral, tournez le bouton du couvercle du guide-chaîne dans le sens antihoraire jusqu'à ce qu'il soit possible de retirer le bouton, puis retirez le couvercle latéral (Figure 3).

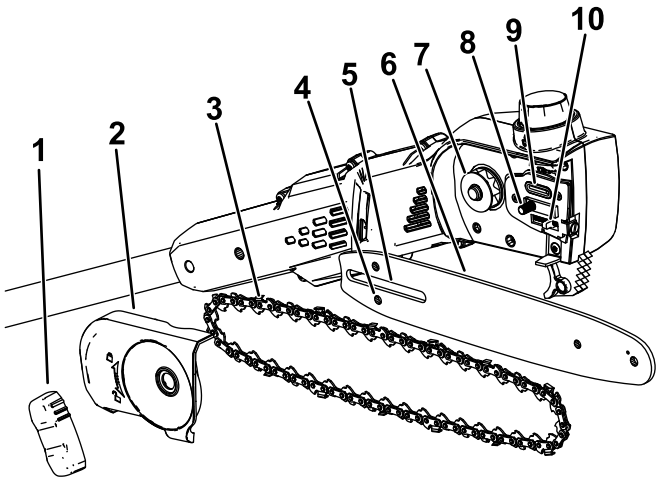

g374226

Figure 3

1. Bouton du couvercle latéral du guide-chaîne
2. Couvercle latéral
3. Chaîne
4. Fente du goujon de réglage de la chaîne
5. Fente du guide-chaîne
6. Guide-chaîne
7. Pignon d'entraînement
8. Goujon du guide-chaîne
9. Sortie d'huile
10. Goujon de réglage de la chaîne

3. Placez la chaîne autour du pignon à l'extrémité avant du guide, en dirigeant vers l'avant le bord coupant des dents au sommet du guide, comme montré sur le schéma figurant sous le couvercle latéral de l'élagueuse sur perche.
4. Continuez d'engager la chaîne autour du guide en alignant la chaîne dans la gorge du guide.
5. Placez la boucle ouverte de la chaîne (le côté qui n'est pas sur le guide) autour du pignon d'entraînement de l'élagueuse (Figure 3).

   Important: **Vérifiez que le goujon de réglage de la chaîne est bien inséré dans la fente correspondante sur le guide-chaîne (Figure 3).**

   Vous devrez éventuellement tourner la vis de réglage de tension de la chaîne pour pouvoir passer le goujon dans la fente du guide (Figure 18).
6. Reposez le couvercle latéral du guide-chaîne et son bouton, puis tournez le bouton dans le sens horaire pour serrer légèrement le couvercle latéral.

7. Réglez la tension de la chaîne ; voir Réglage de la tension de la chaîne (page 36).

Assemblage de l'élagueuse sur perche

1. Dépliez les sections de la perche (Figure 4).

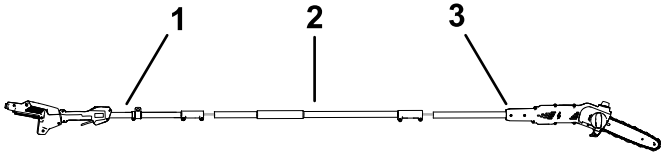

g535870

Figure 4

1. Section côté poignée de la perche
2. Section centrale de la perche
3. Section côté élagueuse de la perche

---

2. Alignez le bouton de verrouillage de la section centrale de la perche sur le trou à l'extrémité de la section côté poignée, et emboîtez les 2 sections ensemble (Figure 5).

   Remarque: Le bouton de verrouillage s'enclenche dans le trou quand les deux sections sont correctement emboîtées.

3. Utilisez la clé fournie pour fixer les 2 sections de la perche ensemble (E de Figure 5).
4. Répétez cette procédure pour relier la section côté élagueuse à la section centrale de la perche (Figure 5).

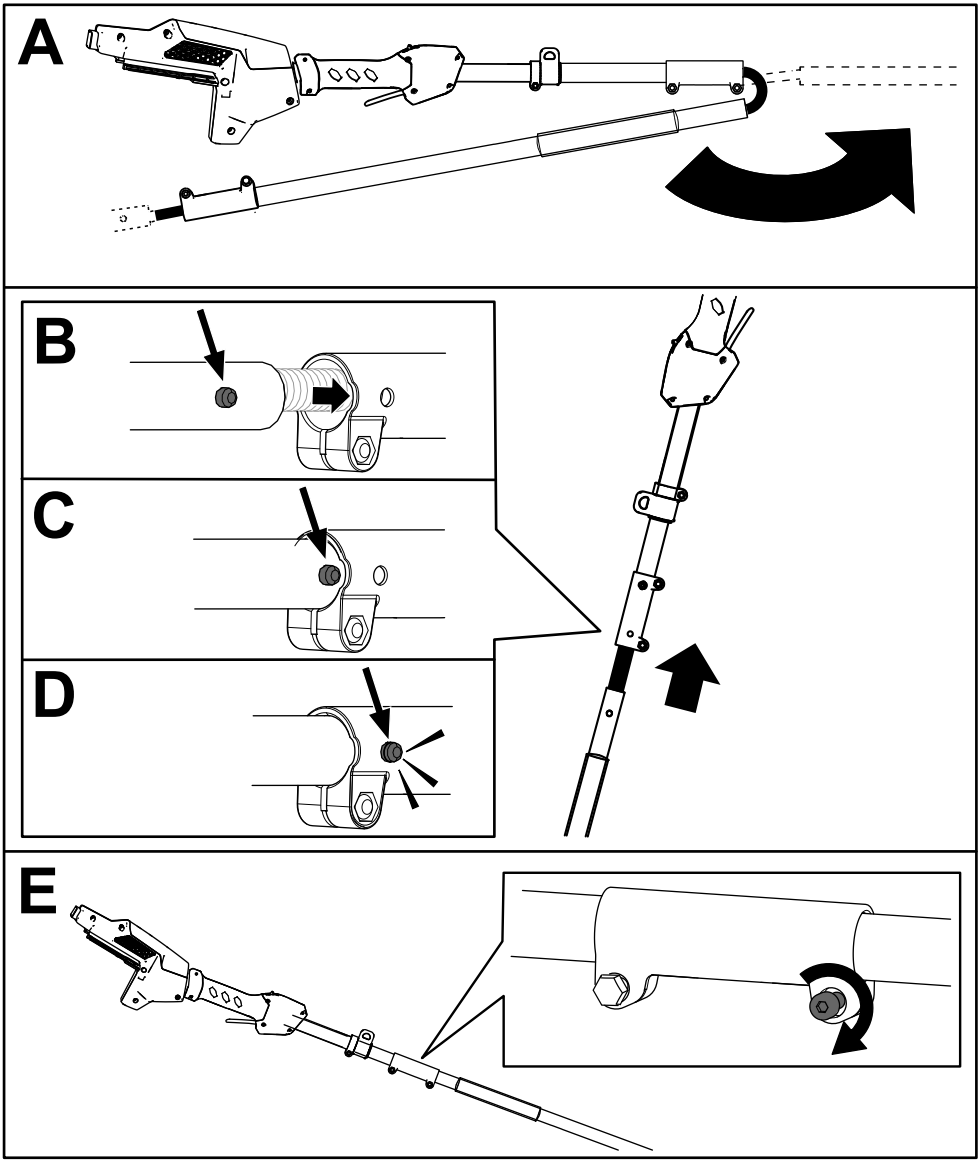

Figure 5

Ajout d'huile pour guide-chaîne et chaîne dans l'élagueuse

Important: **Utilisez uniquement de l'huile pour guide-chaîne et chaîne (vendue séparément).**

Remplissez l'élagueuse d'huile pour guide-chaîne et chaîne avant la première utilisation ; voir Contrôle du niveau d'huile et appoint d'huile pour guide-chaîne et chaîne (page 34).

Installation de la sangle

Accrochez le crochet en métal de la sangle au collier sur la section côté poignée de la perche (Figure 6).

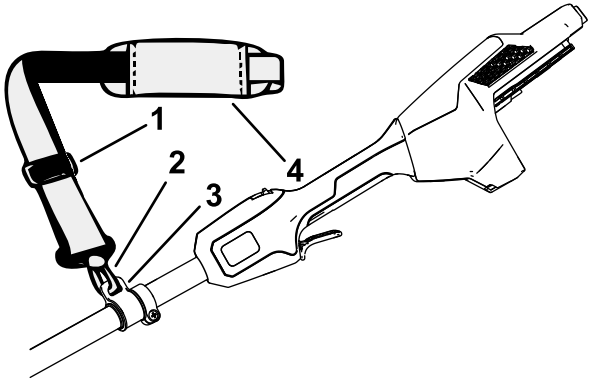

g374229

Figure 6

1. Dispositif de réglage de sangle
2. Crochet en métal
3. Collier de sangle
4. Sangle

La longueur de la sangle est réglable ; faites coulisser le dispositif de réglage vers le haut pour raccourcir la sangle ou vers le bas pour l'allonger (Figure 6).

En cas d'urgence, si vous devez retirer rapidement la sangle, détachez la boucle à fixation rapide comme suit :

1. Appuyez de chaque côté de la boucle (A de Figure 7).
2. La boucle se détache toute seule (B de Figure 7).

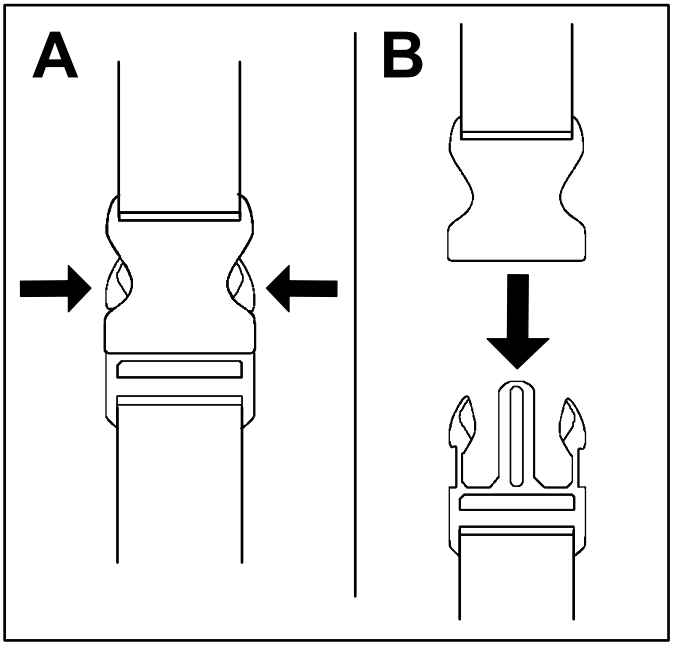

g340477

Figure 7

Vue d'ensemble du produit

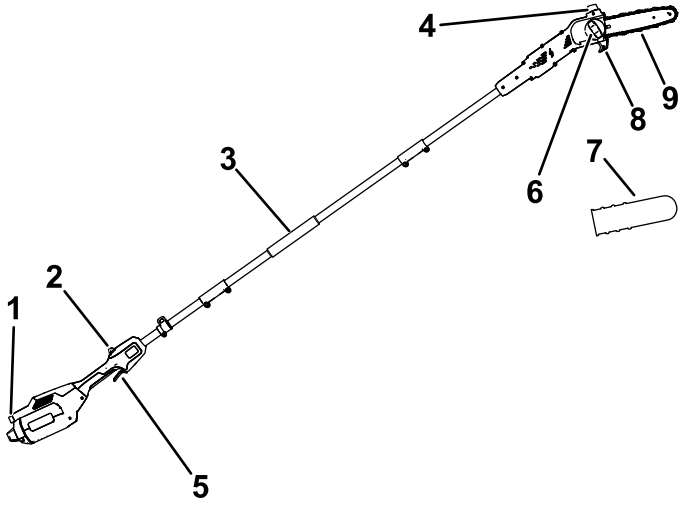

g374230

Figure 8

1. Verrou du bouton
2. Verrou de gâchette
3. Poignée avant
4. Bouchon de remplissage d'huile
5. Gâchette
6. Bouton du couvercle latéral du guide-chaîne
7. Protège-chaîne
8. Guide de coupe
9. Guide-chaîne et chaîne

Caractéristiques techniques

Modèle	51847T
Longueur du guide (avec 88619 et 88621)	25,4 cm
Jauge de chaîne (avec 88619 et 88621)	0,127 cm
Pas de chaîne (avec 88619 et 88621)	0,635 cm
Longueur de chaîne (avec 88619 et 88621)	58 maillons
Poids (sans batterie)	4,1 kg
Type de chargeur	Chargeurs de batteries lithium-ion Flex-Force de 60 V
Type de batterie	Batteries lithium-ion Flex-Force de 60 V*

Si vous utilisez cette machine avec une batterie de 4 Ah ou plus, vous devez installer la sangle à fixation rapide incluse pour assurer un soutien et un équilibre corrects.

Plages de températures adéquates

Charger/ranger la batterie entre	5 °C et 40 °C*
Utiliser la batterie entre	-30 °C et 49 °C*
Utiliser l'outil entre	0 °C et 49 °C*

*Le temps de charge sera plus long en dehors de cette plage de température.

Rangez l'outil, la batterie et le chargeur dans un lieu fermé, propre et sec.

Outils et accessoires

Une sélection d'outils et d'accessoires agréés par Toro est disponible pour augmenter et améliorer les capacités de la machine. Pour obtenir la liste de tous les accessoires et outils agréés, contactez votre concessionnaire-réparateur ou votre distributeur Toro agréé, ou rendez-vous sur www.Toro.com.

Pour garantir un rendement optimal et conserver la certification de sécurité de la machine, utilisez uniquement des pièces de rechange et accessoires d'origine Toro. Les pièces de rechange et accessoires d'autres constructeurs peuvent être dangereux.

Utilisation

Avant d'utiliser l'élagueuse sur perche

Avant d'utiliser l'élagueuse sur perche, effectuez la procédure suivante :

- Contrôlez la tension de la chaîne ; voir Réglage de la tension de la chaîne (page 36).
- Nettoyez les composants de l'élagueuse, vérifiez qu'ils ne sont pas excessivement usés ou endommagés, et remplacez-les au besoin ; voir Entretien du guide-chaîne, de la chaîne et du pignon d'entraînement (page 39).
- Vérifiez si la chaîne est émoussée ou endommagée, et aiguisez ou remplacez-la au besoin ; voir Affûtage de la chaîne (page 43).
- Contrôlez le niveau d'huile ; voir Contrôle du niveau d'huile et appoint d'huile pour guide-chaîne et chaîne (page 34).
- Vérifiez l'état, l'aspect général et le fonctionnement de l'élagueuse ; assurez-vous que les commandes bougent librement, que les évents et les poignées sont propres, et que le guide-chaîne n'est pas faussé ou endommagé.

Démarrage de l'élagueuse sur perche

1. Assurez-vous que les évents de l'élagueuse sont exempts de poussière et de débris (Figure 9).

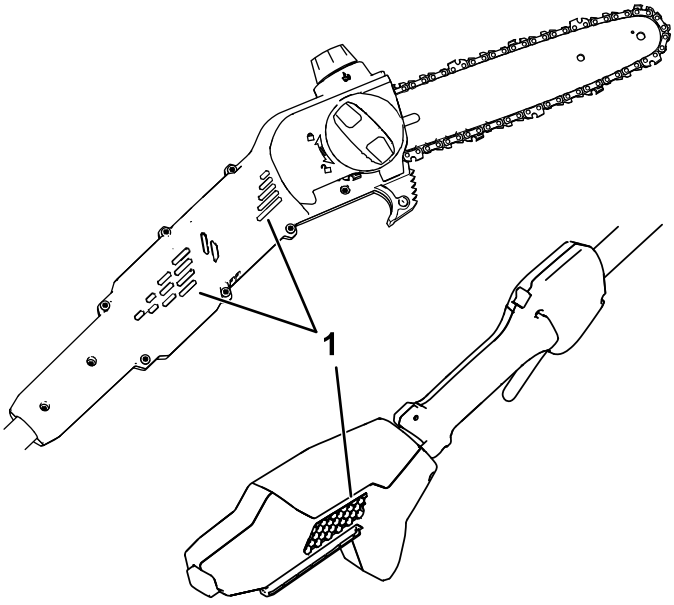

Figure 9

1. Évents

2. Placez l'élagueuse sur une surface plane.
3. Alignez le creux de la batterie sur la languette du corps du manche (Figure 10).

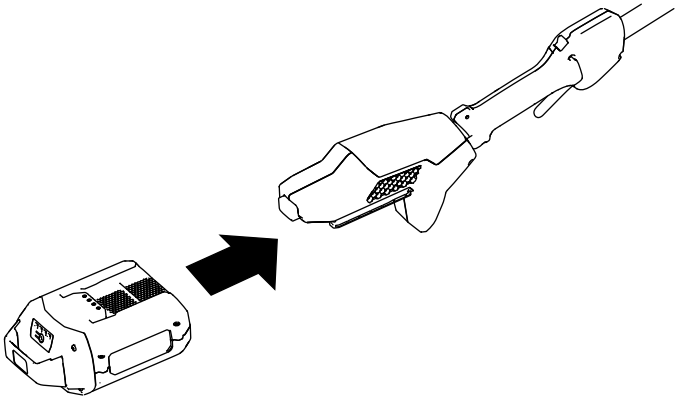

g374232

Figure 10

4. Insérez la batterie dans la poignée jusqu'à ce qu'elle s'enclenche en place.
5. Retirez l'étui du guide-chaîne.
6. Appuyez sur le verrou de la gâchette, puis sur la gâchette pour démarrer l'élagueuse.

Arrêt de l'élagueuse sur perche

Pour arrêter l'élagueuse, relâchez la gâchette.

Retirez toujours la batterie quand vous n'utilisez pas l'élagueuse ou pour la transporter dans ou hors de la zone de travail ; voir Retrait de la batterie (page 32)

Couper avec l'élagueuse sur perche

⚠ ATTENTION

L'élagueuse sur perche peut causer des blessures graves, voire mortelles si vous ne l'utilisez pas correctement.

Lisez attentivement et respectez toutes les instructions d'utilisation pour éviter de vous blesser.

⚠ ATTENTION

N'utilisez pas l'élagueuse sur perche près de lignes électriques ; elle n'est pas conçue pour offrir une protection contre les chocs électriques en cas de contact avec des lignes électriques aériennes.

Consultez la réglementation locale concernant les distances de sécurité par rapport aux lignes électriques aériennes, et assurez-vous que la position d'utilisation est sûre et sécurisée avant d'utiliser l'élagueuse sur perche.

⚠ ATTENTION

Le rebond peut vous blesser gravement ou mortellement.

Évitez de toucher la pièce de bois que vous voulez couper avec l'extrémité du guide-chaîne.

Il existe 2 types de rebond :

- Un déplacement rapide **vers le haut** de l'élagueuse, qui se produit quand l'extrémité ou le haut du guide-chaîne entre en contact avec un objet.
- Un déplacement rapide **vers l'arrière** de l'élagueuse, qui se produit quand l'extrémité ou le haut du guide-chaîne est pincé par l'objet que vous coupez.

La Figure 11 montre la partie du guide-chaîne qui ne doit pas entrer avec un contact avec un objet pour éviter un rebond.

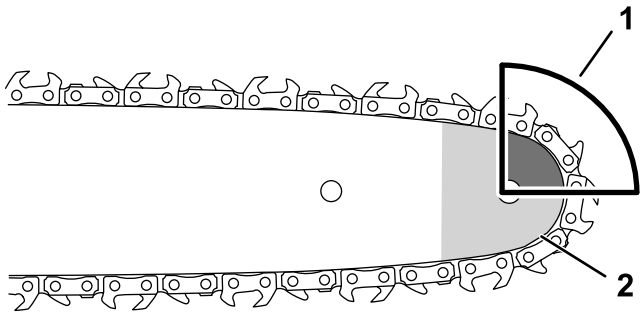

g318677

Figure 11

1. Zone de rebond (nez, haut du guide-chaîne)
2. Nez

---

1. Tenez fermement l'élagueuse des 2 mains.
2. Tenez vous sur une surface stable et de niveau, devant l'arbre que vous voulez élaguer, et calez-vous bien sur les pieds de manière à ne pas perdre l'équilibre pendant que vous coupez.
3. Assurez-vous de ne couper que la pièce de bois prévue ; la chaîne ne doit pas toucher le sol, d'autres billes ou tout autre objet pendant que vous sciez.
4. Vérifiez que la chaîne tourne à la vitesse maximale avant de commencer à couper.
5. Coupez la branche vers l'arrière du guide-chaîne, près du guide de coupe ; appuyez la chaîne légèrement contre la pièce de bois et laissez agir le poids de l'élagueuse pour couper (Figure 12).

   Important: **Si la chaîne se coince dans l'entaille, n'essayez pas de la dégager en faisant tourner le moteur. Arrêtez l'élagueuse, retirez la batterie et soulevez la branche tout en maintenant l'élagueuse ; cela devrait permettre d'ouvrir l'entaille et de libérer la chaîne.**

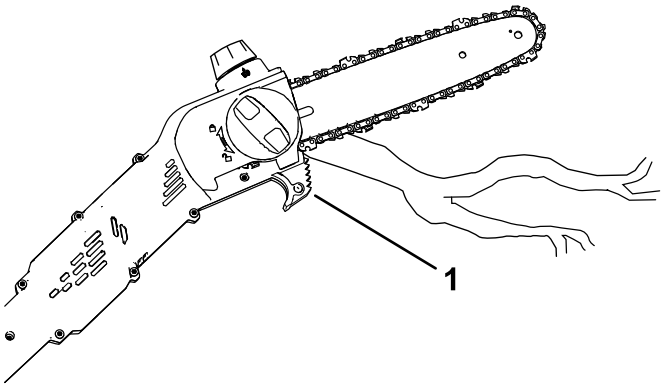

g374233

Figure 12

1. Guide de coupe

6. Maintenez une pression régulière sur l'élagueuse, et coupez en ligne droite en ne relâchant la pression que vers la fin de la coupe.
7. Relâchez la gâchette dès que la coupe est terminée.

Élagage d'un arbre

⚠ ATTENTION

L'élagage des branches hautes d'un arbre peut vous placer dans une position instable et potentiellement dangereuse pendant le maniement d'une élagueuse sur perche, ce qui peut entraîner des blessures graves ou mortelles pour vous même ou toute personne à proximité.

Lorsque vous élaguez un arbre debout, utilisez les pratiques suivantes :

- **Ne grimpez pas sur les branches en tenant une élagueuse sur perche.**
- **Ne vous penchez pas trop en avant et coupez en tenant l'élagueuse à deux mains.**
- **Veillez à éloigner toutes les personnes de la zone de chute des branches.**

1. Tenez fermement l'élagueuse comme décrit à la section Couper avec l'élagueuse sur perche (page 28).
2. Pour scier les petites branches, exercez une légère pression dessus.

3. Pour les branches de plus gros diamètre, pratiquez une entaille peu profonde puis terminez la coupe par le dessus de la branche.

   A. Coupez par le dessous de la branche à 15 cm environ du tronc. Coupez un tiers de l'épaisseur de la branche.

   B. Coupez de 5 à 10 cm plus loin et sur le dessus de la branche. Sciez la branche jusqu'à ce qu'elle tombe.

   C. Coupez le chicot au niveau du collet de la branche (Figure 13).

      Important: **Ne coupez pas la branche au-delà du collet, au ras du tronc, ou ne laissez pas un chicot trop important ; cela endommage l'arbre.**

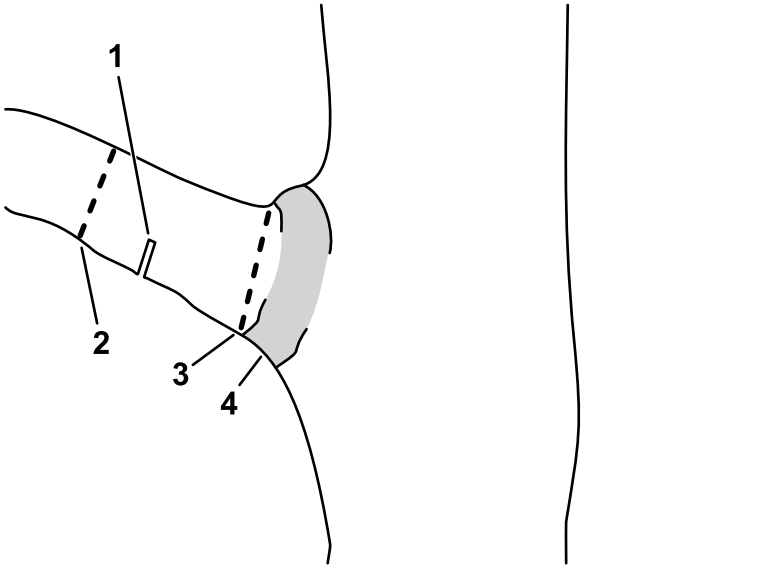

Figure 13

1. Première incision sous la branche
2. Deuxième coupe complète
3. Coupe finale de suppression du chicot
4. Collet (point de transition entre le tronc et la branche)

Retrait de la batterie

1. Placez l'élagueuse sur perche sur une surface plane.
2. Appuyez sur le bouton de verrouillage et retirez la batterie de la poignée.

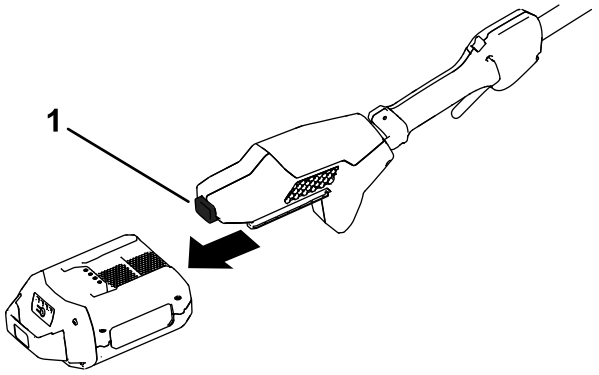

g374234

Figure 14

1. Bouton de verrouillage

Entretien

Programme d'entretien recommandé

Périodicité d'entretien	Procédure d'entretien
À chaque utilisation ou une fois par jour	• Contrôlez le niveau d'huile et faites l'appoint avec de l'huile pour guide-chaîne et chaîne au besoin. • Vérifiez que l'huile arrive jusqu'à la chaîne. • Contrôlez la tension de la chaîne et ajustez-la au besoin. • Vérifiez que le guide est droit et en bon état. • Contrôlez le tranchant des dents de la chaîne ; demandez à un concessionnaire-réparateur agréé d'affûter ou de remplacer la chaîne.
Après chaque cycle de décharge de la batterie	• Contrôlez le niveau d'huile et faites l'appoint avec de l'huile pour guide-chaîne et chaîne au besoin. • Contrôlez la tension de la chaîne et ajustez-la au besoin.
Une fois par an ou avant le remisage	• Faites l'entretien du guide-chaîne, de la chaîne et du pignon d'entraînement. • Contrôlez le tranchant des dents de la chaîne ; demandez à un concessionnaire-réparateur agréé d'affûter ou de remplacer la chaîne.

Contrôle du niveau d'huile et appoint d'huile pour guide-chaîne et chaîne

Périodicité des entretiens: À chaque utilisation ou une fois par jour

Après chaque cycle de décharge de la batterie

Important: **Utilisez uniquement de l'huile pour guide-chaîne et chaîne (vendue séparément).**

1. Arrêtez l'élagueuse et retirez la batterie ; voir Retrait de la batterie (page 32).
2. Contrôlez le niveau d'huile par le regard. Si l'huile ne recouvre pas le regard, faites l'appoint d'huile pour guide-chaîne et chaîne selon les besoins (Figure 15).

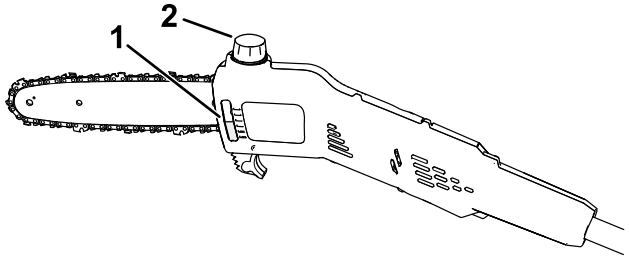

g374235

Figure 15

1. Regard de niveau
2. Bouchon de remplissage d'huile

3. Placez l'élagueuse sur une surface plane, avec le bouchon de remplissage d'huile en haut.
4. Nettoyez la surface autour du bouchon de remplissage d'huile (Figure 15).

   Remarque: Veillez à ne pas faire tomber de débris/copeaux de bois dans le réservoir d'huile.
5. Retirez le bouchon et versez de l'huile pour guide-chaîne et chaîne dans l'élagueuse sur perche jusqu'à ce que le réservoir soit plein (Figure 15).

   Important: **Le niveau d'huile ne doit pas dépasser la base du goulot de remplissage.**
6. Nettoyez les coulées d'huile éventuelles et revissez solidement le bouchon en place.
7. Vérifiez que l'huile arrive jusqu'à la chaîne ; voir Contrôle du débit d'huile pour guide et chaîne (page 35).

Contrôle du débit d'huile pour guide et chaîne

Périodicité des entretiens: À chaque utilisation ou une fois par jour

1. Préparez-vous à utiliser l'élagueuse sur perche ; voir Avant d'utiliser l'élagueuse sur perche (page 25).
2. Pour vérifier que l'huile arrive jusqu'à la chaîne, dirigez l'extrémité de l'élagueuse à quelques centimètres au-dessus d'une surface (papier, carton, souche, etc.) et démarrez l'élagueuse ; un peu d'huile devrait être pulvérisé sur la surface (Figure 16).

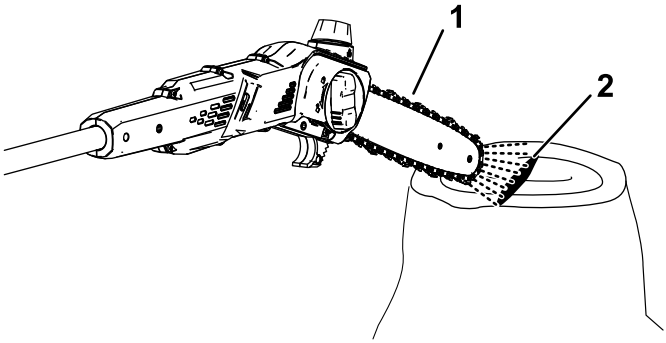

g374236

Figure 16

1. Faire fonctionner l'élagueuse à quelques centimètres d'une surface.
2. Si l'huile circule correctement, elle est pulvérisée et s'accumule sur la surface.

---

3. Si l'huile ne circule pas, vérifiez que le réservoir n'est pas vide et que la zone sous le couvercle latéral est propre ; voir Contrôle du niveau d'huile et appoint d'huile pour guide-chaîne et chaîne (page 34) et Entretien du guide-chaîne, de la chaîne et du pignon d'entraînement (page 39).

Réglage de la tension de la chaîne

Périodicité des entretiens: À chaque utilisation ou une fois par jour

Après chaque cycle de décharge de la batterie

Vérifiez que la chaîne est tendue correctement.

Une chaîne détendue réduit la vie utile du pignon d'entraînement et du guide-chaîne, et risque de se rompre.

Une chaîne trop tendue surchauffe et fait surchauffer le guide, ce qui cause une usure rapide et peut faire griller le moteur ou casser la chaîne.

La tension de la chaîne est correcte quand vous pouvez la faire tourner sans forcer autour du guide-chaîne à l'aide de votre main gantée. La chaîne doit rester en contact avec le bord inférieur du guide-chaîne.

Vérifiez aussi la tension d'une chaîne neuve après les premières coupes ; une chaîne neuve a tendance à s'étirer et doit donc être ajustée après quelques coupes.

⚠ DANGER

Tout contact avec les dents de l'élagueuse sur perche peut causer de graves blessures.

- **Retirez la batterie avant tout réglage ou entretien de l'élagueuse sur perche.**
- **Portez toujours des gants pour régler ou faire l'entretien de l'élagueuse sur perche.**

1. Placez l'élagueuse sur une surface plane et horizontale, et retirez la batterie ; voir Retrait de la batterie (page 32).
2. Laissez refroidir la chaîne de la tronçonneuse.

   Important: **Ne tendez pas la chaîne quand elle est chaude, car elle peut se contracter en refroidissant et deviendra alors trop tendue.**
3. Vérifiez si le guide-chaîne est faussé ou endommagé, et remplacez-le si nécessaire.
4. Dévissez le bouton du couvercle latéral du guide-chaîne pour desserrer le couvercle, mais laissez-le en place (Figure 17).

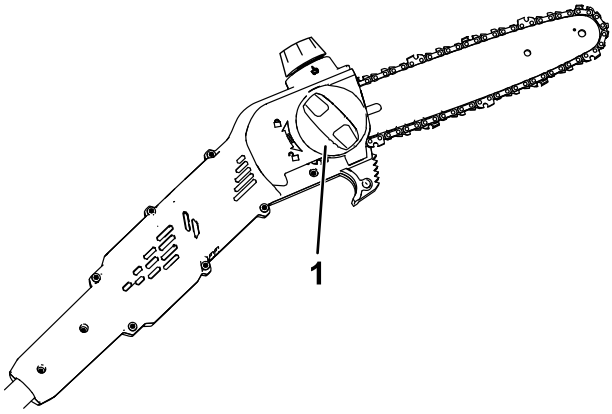

g374237

Figure 17

1. Bouton du couvercle latéral du guide-chaîne

5. Ajustez la tension de la chaîne à l'aide de la vis de réglage de tension (Figure 18), puis fixez le couvercle latéral du guide-chaîne sur l'élagueuse en tournant le bouton du couvercle dans le sens horaire ; vérifiez ensuite la tension (Figure 17).
   - **Pour tendre la chaîne,** tournez la vis de réglage de tension dans le sens horaire.
   - **Pour détendre la chaîne,** tournez la vis de réglage de tension dans le sens antihoraire.

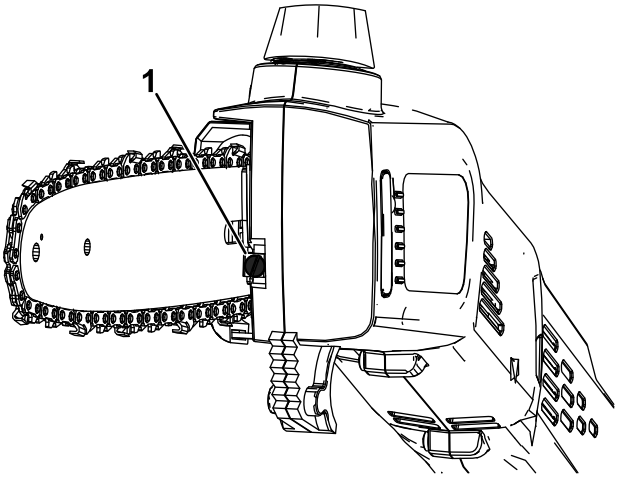

g374238

Figure 18

1. Vis de réglage de tension de la chaîne

Réglez la tension jusqu'à ce que la chaîne touche le bord inférieur du guide, puis écartez la chaîne du bord inférieur ; si la chaîne est correctement réglée, vous ne pourrez l'écarter du guide que de 3,2 à 6,4 mm, et elle reviendra en place quand vous la relâcherez.

Remarque: Quand vous réglez la tension de la chaîne, soulevez l'extrémité du guide-chaîne d'une main (gantée) et vérifiez que le guide-chaîne ne s'affaisse pas et n'affecte pas la tension de la chaîne.

6. Enfilez un gant pour tirer la chaîne autour du guide. Une chaîne correctement tendue doit tourner facilement et rester en contact avec le bord inférieur du guide.
7. Si la chaîne n'est pas correctement tendue, répétez les opérations 4 à 7.

Entretien du guide-chaîne, de la chaîne et du pignon d'entraînement

Une fois par an ou avant le remisage

⚠ DANGER

Tout contact avec les dents de l'élagueuse sur perche peut causer de graves blessures.

- **Retirez la batterie avant tout réglage ou entretien de l'élagueuse sur perche.**
- **Portez toujours des gants pour régler ou faire l'entretien de l'élagueuse sur perche.**

1. Placez l'élagueuse sur une surface plane et horizontale, et retirez la batterie ; voir Retrait de la batterie (page 32).
2. Pour retirer le couvercle latéral, tournez le bouton du couvercle du guide-chaîne dans le sens antihoraire jusqu'à ce qu'il soit possible de retirer le bouton, puis retirez le couvercle latéral (Figure 19).

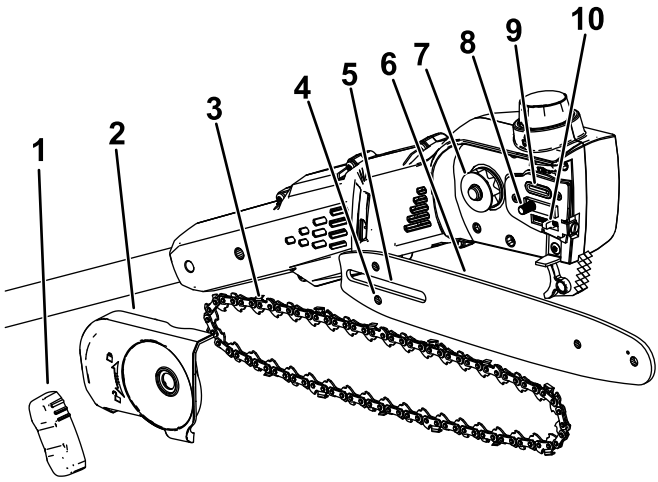

g374226

Figure 19

1. Bouton du couvercle latéral du guide-chaîne
2. Couvercle latéral
3. Chaîne
4. Fente du goujon de réglage de la chaîne
5. Fente du guide-chaîne
6. Guide-chaîne
7. Pignon d'entraînement
8. Goujon du guide-chaîne
9. Sortie d'huile
10. Goujon de réglage de la chaîne

3. Détendez la chaîne en tournant la vis de tension dans le sens antihoraire (Figure 18).
4. Séparez la chaîne du guide-chaîne et mettez-les de côté.
5. Enlevez les débris sous le couvercle latéral.
6. Examinez le pignon d'entraînement et remplacez-le s'il est excessivement usé ou endommagé ; adressez-vous à votre concessionnaire-réparateur agréé.
7. Contrôlez la sortie d'huile (Figure 19) et enlevez les débris éventuellement présents.
8. Nettoyez le guide-chaîne et la chaîne ; utilisez du fil de fer ou un petit tournevis à lame plate pour enlever la saleté et les débris accumulés dans la rainure, le long du bord du guide-chaîne, en commençant par le pignon avant et en continuant vers l'arrière.

   Vérifiez la propreté du passage d'huile du guide, qui aligné sur la sortie d'huile, afin que l'huile puisse s'écouler librement vers la chaîne (Figure 20).



g315856

Figure 20

Sections internes du guide-chaîne montrées

1. Vérifiez la propreté de ce passage relié à la sortie d'huile.
2. Vérifiez que le pignon du guide est propre et tourne librement.

9. Examinez le guide et la chaîne ; si le guide est faussé, les gorges sont endommagées ou le pignon avant ne tourne pas librement, remplacez le guide ; remplacez la chaîne si elle est excessivement usée ou endommagée.
10. Installez le guide et la chaîne ; voir Installation du guide et de la chaîne (page 42).
11. Vérifiez que l'huile arrive jusqu'à la chaîne ; voir Contrôle du débit d'huile pour guide et chaîne (page 35).

Installation du guide et de la chaîne

⚠ DANGER

Tout contact avec les dents de l'élagueuse sur perche peut causer de graves blessures.

- **Retirez la batterie avant tout réglage ou entretien de l'élagueuse sur perche.**
- **Portez toujours des gants pour régler ou faire l'entretien de l'élagueuse sur perche.**

1. Si le couvercle latéral est installé, déposez-le ; voir Entretien du guide-chaîne, de la chaîne et du pignon d'entraînement (page 39).
2. Placez la chaîne autour du pignon à l'extrémité avant du guide, **en dirigeant vers l'avant le bord coupant des dents au sommet du guide,** comme montré sur le schéma figurant sous le couvercle latéral de l'élagueuse.
3. Continuez d'engager la chaîne autour du guide en alignant la chaine dans la gorge du guide.

   Remarque: Si vous installez une chaîne neuve, retournez le guide pour éviter une usure irrégulière.
4. Placez la boucle ouverte de la chaîne (qui n'est pas sur le guide) autour du pignon d'entraînement de l'élagueuse, puis montez le guide et la chaîne fixée en place sur l'élagueuse.

   Important: **Vérifiez que le goujon de réglage de la chaîne est bien inséré dans la fente correspondante sur le guide-chaîne (Figure 19). Il faudra éventuellement tourner la vis de réglage de tension de la chaîne pour pouvoir passer le goujon dans la fente du guide.**
5. Posez le couvercle latéral, mais n'en serrez pas complètement le bouton.
6. Réglez la tension de la chaîne ; voir Réglage de la tension de la chaîne (page 36).

Affûtage de la chaîne

Une fois par an ou avant le remisage

Une chaîne bien affûtée produit une coupe de meilleure qualité et prolonge la vie de la batterie.

La chaîne doit être affûtée ou remplacée s'il est nécessaire de forcer pour qu'elle morde dans le bois, ou si elle produit de la sciure plutôt que des copeaux.

Demandez à un concessionnaire-réparateur agréé d'affûter ou de remplacer la chaîne.

Entretien

Si l'élagueuse nécessite un entretien, confiez-la à un concessionnaire-réparateur agréé.

Remisage

Important: **Remisez la machine, la batterie et le chargeur uniquement à des températures comprises dans la plage adéquate ; voir Caractéristiques techniques (page 23).**

Important: **Si vous remisez la batterie à la fin de la saison, chargez-la jusqu'à ce que 1 ou 2 de ses LED soient vertes. Ne remisez pas une batterie complètement chargée ou complètement déchargée. Avant de remettre la machine en service, chargez la batterie jusqu'à ce que le voyant gauche du chargeur devienne vert, ou que les 4 diodes de la batterie deviennent vertes.**

- Débranchez la machine de l'alimentation (autrement dit, retirez la batterie) et recherchez tout dommage éventuel après utilisation.
- Débarrassez la machine de tout corps étranger.
- Ne rangez pas la machine en laissant la batterie dessus.
- Rangez la machine, la batterie et le chargeur dans un endroit bien aéré, hors de la portée des enfants.
- Tenez la machine, la batterie et le chargeur à l'écart des agents corrosifs, tels que produits chimiques de jardinage et sels de déglaçage.
- Pour réduire les risques de blessures graves, ne rangez pas la batterie à l'extérieur ou dans un véhicule.
- Rangez la machine, la batterie et le chargeur dans un local fermé, propre et sec.

Préparation de la batterie pour le recyclage

Important: **Après avoir retiré la batterie, recouvrez les bornes de ruban adhésif épais. N'essayez pas de détruire ou de démonter la batterie ni de déposer aucun de ses composants.**



Contactez votre municipalité ou votre concessionnaire-réparateur ou distributeur agréé pour plus d'informations sur le recyclage responsable de la batterie.

	Les batteries lithium-ion qui portent le label Call2Recycle peuvent être recyclées auprès de n'importe quel revendeur ou centre de recyclage de batteries participant au programme Call2Recycle (États-Unis et Canada uniquement). Pour trouver un revendeur ou le centre de recyclage participant le plus proche, appelez le +1-800-822-8837 ou rendez-vous sur www.call2recycle.org.
	Les batteries lithium-ion qui portent le label HEB (batterie haute énergie) représenté ici, et les batteries Flex-Force de 60 V, 6 Ah ou plus, peuvent être recyclées auprès de n'importe quel concessionnaire ou revendeur participant au programme Call2Recycle HEB. Pour trouver le concessionnaire ou le revendeur le plus proche, rendez-vous sur www.hebattery.org.

Si vous ne trouvez pas de revendeur ou de centre participant à proximité, ou pour tout renseignement sur le programme de recyclage auquel votre batterie peut prétendre, visitez le site du service client mentionné dans le manuel de l'utilisateur de votre outil/matériel pour plus d'informations sur le recyclage responsable de la batterie.

Hors des États-Unis et du Canada, veuillez contacter votre concessionnaire-réparateur ou votre distributeur agréé pour plus d'informations sur le recyclage responsable de la batterie.

Dépistage des défauts

Effectuez uniquement les opérations décrites dans ces instructions. Tout autre contrôle, entretien ou réparation doit être réalisé par un centre d'entretien agréé ou par un spécialiste qualifié si vous n'arrivez pas à résoudre le problème vous-même.

Retirez toujours la batterie de l'outil lors du dépannage, de l'inspection, de l'entretien ou du nettoyage de l'outil.

Problème	Cause possible	Mesure corrective
L'élagueuse sur perche ne fonctionne pas ou ou fonctionne par intermittence.	1. La batterie n'est pas suffisamment chargée. 2. La batterie n'est pas complètement insérée. 3. La température de la batterie est supérieure ou inférieure à la plage de température appropriée. 4. La batterie a dépassé les limites supérieures d'intensité. 5. Les fils de la batterie sont couverts d'humidité. 6. Des débris sont agglomérés sous le couvercle.	1. Rechargez la batterie. 2. Insérez la batterie tout au fond de son logement. 3. Placez la batterie dans un endroit sec où la température est comprise entre 5 et 40 °C. 4. Relâchez la gâchette, puis appuyez à nouveau dessus. 5. Laissez sécher ou essuyez la batterie. 6. Enlevez le couvercle et nettoyez les débris.
L'élagueuse fonctionne, mais la chaîne ne tourne pas.	1. La chaîne n'est pas engagée correctement sur le pignon d'entraînement. 2. Des débris sont agglomérés sous le couvercle.	1. Réinstallez la chaîne en prenant soin de bien engager les maillons sur le pignon d'entraînement. 2. Enlevez le couvercle et nettoyez les débris.

Problème	Cause possible	Mesure corrective
L'élagueuse ne coupe pas correctement.	1. La chaîne n'est pas tendue correctement. 2. La chaîne est émoussée ou endommagée. 3. Le guide-chaîne est faussé ou les gorges sont endommagées. 4. La chaîne est montée à l'envers. 5. La chaîne n'est pas lubrifiée correctement.	1. Corrigez la tension de la chaîne. 2. Remplacez la chaîne. 3. Remplacez le guide-chaîne. 4. Remontez la chaîne dans le bon sens. 5. Contrôlez le niveau d'huile et vérifiez que l'huile arrive jusqu'à la chaîne.
L'huile ne lubrifie pas la chaîne correctement.	1. Le niveau d'huile est trop bas. 2. La sortie d'huile est bouchée. 3. Des débris sont agglomérés sous le couvercle. 4. Le passage d'huile ou la gorge du guide-chaîne est bouché(e).	1. Contrôlez le niveau d'huile. 2. Débouchez la sortie d'huile. 3. Enlevez le couvercle et nettoyez les débris. 4. Nettoyez le guide-chaîne.

Remarques:



Count on it.

Form No. 3480-274 Rev A

TORO

Count on it.

Manuale dell'operatore

Potatore telescopico Flex-Force Power System® 60 V

Nº del modello 51847T—Nº di serie 326000000 e superiori

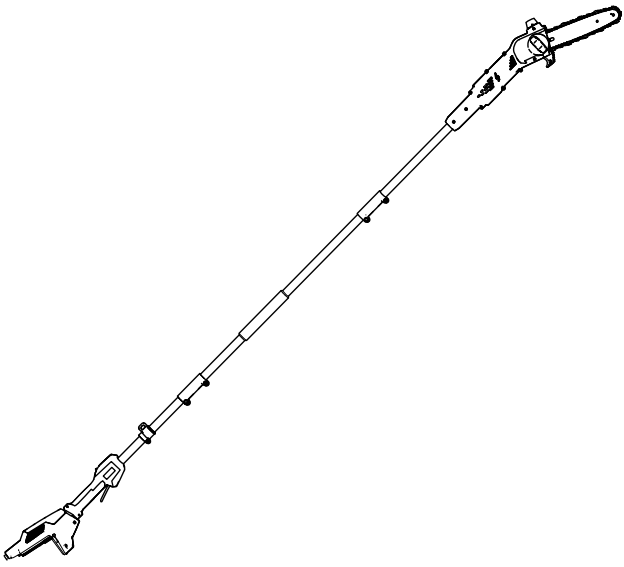

Registrate il vostro prodotto presso www.Toro.com.
Traduzione dell'originale (IT)

CE UK CA

3480-274



Per assistenza, consultate la pagina www.Toro.com/support per filmati di istruzioni o contattate il vostro Centro assistenza autorizzato prima di restituire questo prodotto.

Questo prodotto è conforme a tutte le direttive europee pertinenti. Per informazioni dettagliate vedere la Dichiarazione di Conformità (DICO) specifica del prodotto, fornita a parte.

Introduzione

Questo potatore telescopico è concepito per la potatura di piccoli rami e tronchi fino a 15,2 cm di diametro. Il suo uso è consentito soltanto agli adulti. È pensato per l'utilizzo dei pacchi batteria agli ioni di litio da 60 V Flex-Force™. Questi pacchi batteria sono progettati per poter essere ricaricati solo da caricabatterie per batterie agli ioni di litio da 60 V Flex-Force. L'utilizzo di questi prodotti per scopi non conformi alle funzioni per cui sono stati concepiti può essere pericoloso per voi e gli astanti.

Importante: **In caso di utilizzo di questa macchina con un pacco batteria da 4 Ah superiore, è necessario montare l'imbracatura a sgancio rapido inclusa per un adeguato supporto e bilanciamento.**

Non utilizzate altre imbracature o più imbracature durante l'uso della macchina.

Il modello 51847T non include una batteria o un caricabatterie.

Leggete attentamente queste informazioni per imparare come utilizzare e mantenere il vostro prodotto in modo idoneo ed evitare lesioni personali e danni al prodotto. Siete responsabili dell'utilizzo consono e sicuro del prodotto.

© 2026—The Toro® Company
8111 Lyndale Avenue South
Bloomington, MN 55420

Registrate il vostro prodotto presso www.Toro.com.

Traduzione dell'originale (IT)
Stampato in Cina
Tutti i diritti sono riservati

3480-274

Visitate il sito www.Toro.com per maggiori informazioni, compresi suggerimenti sulla sicurezza, materiali di formazione, informazioni sugli accessori, assistenza nella localizzazione di un rivenditore o per registrare il vostro prodotto.

Per assistenza, ricambi originali Toro o ulteriori informazioni, rivolgetevi a un Distributore Toro autorizzato o ad un Centro Assistenza Toro ed abbiate sempre a portata di mano il numero del modello ed il numero di serie del prodotto. Figura 1 identifica la posizione dei numeri di modello e di serie sul prodotto. Scrivete i numeri nello spazio fornito.

Importante: **Con il vostro dispositivo mobile potete scansionare il codice QR (se presente) sulla targa che riporta il numero di serie per accedere alla garanzia, ai ricambi e ad altre informazioni sui prodotti.**

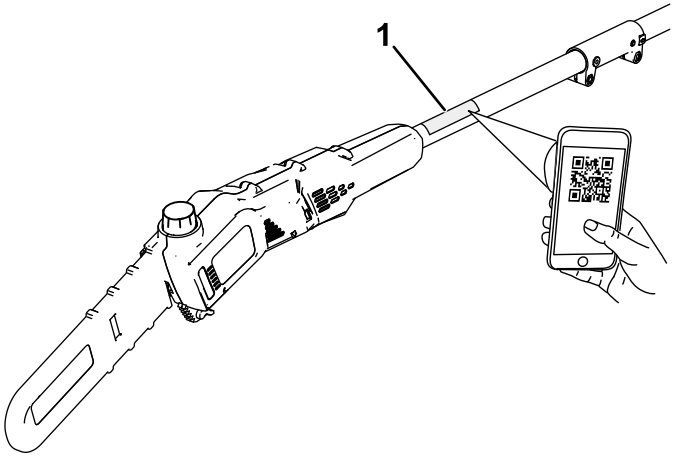

g425378

Figura 1

1. Posizione del numero di modello e del numero di serie.

Nº del modello _____

Nº di serie _____

Simbolo di avvertenza

Il simbolo di avvertenza (Figura 2) mostrato in questo manuale e sulla macchina identifica messaggi di sicurezza importanti che è necessario seguire per prevenire incidenti.



g000502

Figura 2
Simbolo di avvertenza

Il simbolo di avvertenza compare sulle informazioni che vi avvisano di azioni o situazioni non sicure, ed è seguito dalla parola **PERICOLO**, **AVVERTENZA**, o **ATTENZIONE**.

PERICOLO indica una situazione pericolosa imminente che, se non evitata, **provocherà** lesioni gravi o fatali.

AVVERTENZA indica una situazione potenzialmente pericolosa che, se non evitata, **potrebbe provocare** lesioni gravi o fatali.

ATTENZIONE indica una situazione potenzialmente pericolosa che, se non evitata, **potrebbe provocare** una lesione moderata o di minore entità.

Questo manuale utilizza altre due parole per mettere in evidenza le informazioni. **Importante** richiama l'attenzione su informazioni meccaniche speciali, e **Nota** pone in risalto informazioni generali che meritano un'attenzione speciale.

Sicurezza

⚠ AVVERTENZA

Leggete tutte le avvertenze di sicurezza, le istruzioni, le illustrazioni e le specifiche fornite con questo utensile elettrico.

Il mancato rispetto di tutte le istruzioni elencate di seguito può comportare scosse elettriche, incendi e/o gravi lesioni.

Conservate tutte le avvertenze e le istruzioni per riferimento futuro.

Il termine "utensile elettrico" in tutte le avvertenze fa riferimento al vostro utensile elettrico con alimentazione di rete (con cavo) o utensile elettrico a batteria (senza fili).

IMPORTANTI ISTRUZIONI ISTRUZIONI

I. Sicurezza dell'area di lavoro

1. **Mantenete l'area di lavoro pulita e ben illuminata.** *Le aree disordinate o buie favoriscono gli incidenti.*
2. **Non utilizzate utensili elettrici in atmosfere esplosive, ad esempio in presenza di liquidi, gas o polveri infiammabili.** *Gli utensili elettrici creano scintille che possono infiammare la polvere o i vapori.*
3. **Tenete i bambini e gli astanti a distanza mentre utilizzate un utensile elettrico.** *Le distrazioni possono provocare una perdita del controllo.*

II. Sicurezza elettrica

1. **Le spine degli utensili elettrici devono corrispondere alla presa. Non modificate mai la spina in nessun modo. Non utilizzate adattatori della spina con utensili elettrici dotati di messa a terra.** *Le spine non modificate con prese corrispondenti ridurranno il rischio di scosse elettriche.*
2. **Evitate il contatto del corpo con superfici dotate di messa a terra come tubi, radiatori, marce e refrigeratori.** *Il rischio di scossa elettrica è maggiore se il vostro corpo è a contatto con il suolo.*
3. **Non esponete gli utensili elettrici a pioggia o condizioni di umidità.** *L'acqua che penetra in un utensile elettrico aumenterà il rischio di scosse elettriche.*

4. **Non utilizzate il cavo in modo improprio. Non utilizzate mai il cavo per trasportare, tirare o scollegare l'utensile elettrico. Tenete il cavo lontano da calore, olio, bordi affilati o parti mobili.** *Cavi danneggiati o attorcigliati aumenteranno il rischio di scosse elettriche.*
5. **Durante l'utilizzo di un utensile elettrico all'esterno, utilizzate una prolunga adatta all'uso all'aperto.** *L'utilizzo di un cavo adatto all'uso all'aperto riduce il rischio di scosse elettriche.*
6. **Se l'utilizzo di un utensile elettrico in un'area umida è inevitabile, utilizzate un'alimentazione protetta da un dispositivo di corrente residua (RCD).** *L'uso di un RCD riduce il rischio di scosse elettriche.*

III. Sicurezza personale

1. **Prestate attenzione, guardate ciò che fate e usate il buon senso durante l'utilizzo di un utensile elettrico. Non utilizzate un utensile elettrico se siete stanchi o sotto l'influenza di farmaci, alcol o medicinali.** *Un momento di disattenzione durante l'utilizzo di un utensile elettrico può comportare gravi lesioni personali.*
2. **Utilizzate attrezzatura protettiva personale. Indossate sempre gli occhiali di sicurezza.** *Dispositivi di protezione come maschera antipolvere, scarpe di sicurezza antiscivolo, casco o protezioni per l'udito utilizzati nelle condizioni opportune riducono le lesioni personali.*
3. **Evitate avviamenti non intenzionali. Assicuratevi che l'interruttore sia in posizione di SPEGNIMENTO prima di effettuare il collegamento a una presa di corrente e/o al pacco batteria e prima di afferrare o trasportare l'utensile.** *Il trasporto di utensili elettrici con le dita sull'interruttore o mettere sotto carica utensili con l'interruttore su On favorisce gli incidenti.*
4. **Rimuovete eventuali chiavi o attrezzi di regolazione prima di accendere l'utensile elettrico.** *Un attrezzo o una chiave lasciata attaccata a una parte rotante dell'utensile elettrico può comportare lesioni personali.*
5. **Non sporgetevi. Mantenete sempre l'appoggio e l'equilibrio.** *Ciò consente un migliore controllo dell'utensile elettrico in situazioni impreviste.*
6. **Vestitevi in modo adeguato. Non indossate indumenti larghi o gioielli. Tenete capelli e indumenti a distanza dalle parti in movimento.** *Gli indumenti larghi, i gioielli o i capelli lunghi possono restare impigliati nelle parti in movimento.*
7. **Se i dispositivi sono dotati di collegamento a dispositivi di estrazione e raccolta della polvere, assicuratevi che siano**

collegati e utilizzati adeguatamente. *L'utilizzo della raccolta della polvere può ridurre i pericoli associati alla polvere.*

8. **Non lasciate che la familiarità ottenuta dall'uso frequente degli utensili vi porti a un eccesso di sicurezza, facendovi ignorare i principi di sicurezza dell'utensile.** *Un'azione imprudente può causare gravi infortuni in una frazione di secondo.*

IV. Utilizzo e cura dell'utensile elettrico

1. **Non forzate l'utensile elettrico. Utilizzate l'utensile elettrico corretto per la vostra applicazione.** *L'utensile elettrico corretto effettuerà il lavoro in modo migliore e più sicuro con la potenza per cui è stato progettato.*
2. **Non usate l'utensile elettrico se l'interruttore non si accende e spegne.** *Qualsiasi utensile elettrico che non possa essere controllato con l'interruttore è pericoloso e deve essere riparato.*
3. **Scollegate la spina dall'alimentazione e/o rimuovete il pacco batteria, se possibile, dall'utensile elettrico prima di effettuare eventuali regolazioni, sostituire gli accessori o riporre gli utensili elettrici.** *Tali misure preventive riducono il rischio di avviamento accidentale dell'utensile elettrico.*
4. **Riponete gli utensili elettrici inutilizzati fuori dalla portata dei bambini e non consentite a persone che non hanno familiarità con l'utensile o le istruzioni di metterlo in funzione.** *Gli utensili elettrici sono pericolosi nelle mani di utilizzatori non addestrati.*
5. **Manutenete utensili elettrici e accessori. Controllate eventuali disallineamenti o grippaggio delle parti mobili, rottura dei componenti e altre condizioni che possono influire sul funzionamento dell'utensile elettrico. In caso di danni, fate riparare l'utensile elettrico prima dell'uso.** *Molti incidenti sono causati da utensili elettrici con scarsa manutenzione.*
6. **Tenete gli utensili di taglio affilati e puliti.** *Gli utensili elettrici con manutenzione adeguata e bordi di taglio affilati hanno una minore probabilità di bloccarsi e sono più facili da controllare.*
7. **Utilizzate l'utensile elettrico, accessori e punte dell'utensile, ecc. in conformità con queste istruzioni, tenendo in considerazione le condizioni operative e l'attività da eseguire.** *L'uso dell'utensile elettrico per operazioni diverse da quelle per cui è destinato può provocare situazioni pericolose.*
8. **Tenete le impugnature e le superfici di contatto asciutte, pulite e prive di olio e grasso.** *Impugnature e superfici di contatto scivolose non consentono la manipolazione sicura e il controllo dell'utensile in situazioni impreviste.*

V. Utilizzo e cura dell'utensile a batteria

1. **Ricaricate solo con il caricabatterie specificato dal produttore.** *Un caricabatterie adatto a un tipo di pacco batteria può creare rischio di incendio se usato con un altro pacco batteria.*
2. **Utilizzate utensili elettrici solo con pacchi batteria appositamente progettati.** *L'utilizzo di altri pacchi batteria può creare un rischio di lesioni e incendio.*
3. **Quando il pacco batteria non è in uso, tenetelo lontano da altri oggetti in metallo, come graffe, monete, chiavi, chiodi, viti o altri piccoli oggetti metallici che possono creare un collegamento da un morsetto a un altro.** *Mandare in cortocircuito i morsetti della batteria tra loro può causare bruciature o un incendio.*
4. **In condizioni di uso improprio, è possibile che del liquido fuoriesca dalla batteria; evitate il contatto. In caso di contatto accidentale, sciacquate con acqua. Se il liquido entra in contatto con gli occhi, consultate anche un medico.** *Il liquido fuoriuscito dalla batteria può causare irritazioni o ustioni.*
5. **Non utilizzate un pacco batteria o un utensile danneggiato o modificato.** *Batterie danneggiate o modificate possono determinare un comportamento imprevisto e portare a incendio, esplosione o rischio di infortuni.*
6. **Non esponete un pacco batteria o un utensile a fiamme o temperature eccessive.** *L'esposizione a fiamme o temperature superiori a 130 °C può causare esplosioni.*
7. **Seguite tutte le istruzioni di ricarica e non caricate il pacco batteria o l'utensile al di fuori del range di temperatura specificato nelle istruzioni.** *Una ricarica non corretta o a temperature al di fuori del range specificato può danneggiare la batteria e aumentare il rischio di incendio.*

VI. Manutenzione

1. **Fate effettuare la manutenzione del vostro utensile elettrico a un addetto alle riparazioni qualificato, utilizzando solo parti sostitutive identiche.** *Ciò garantirà che la sicurezza dell'utensile elettrico venga mantenuta.*
2. **Non eseguire mai la manutenzione di pacchi batteria danneggiati.** *La manutenzione dei pacchi batteria deve essere effettuata solo dal produttore o dai Centri assistenza autorizzati.*

VII. Sicurezza del potatore telescopico

1. **Tenete tutte le parti del corpo lontane dalla motosega quando il potatore telescopico è in funzione. Prima di avviare il potatore telescopico, accertatevi che la motosega non sia a contatto con alcun oggetto.** *Un attimo di disattenzione durante l'uso del potatore telescopico potrebbe far sì che i vostri vestiti o il vostro corpo rimangano impigliati nella motosega.*
2. **Usate sempre entrambe le mani durante l'uso del potatore telescopico.** *Tenete il potatore telescopico con entrambe le mani per evitare di perderne il controllo.*
3. **Per ridurre il rischio di elettrocuzione, non utilizzate mai il potatore telescopico in prossimità di linee elettriche.** *Il contatto o l'uso in prossimità di linee elettriche potrebbe provocare gravi lesioni o una scossa elettrica che può causare lesioni fatali.*
4. **Afferrate il potatore telescopico soltanto dalle superfici con impugnatura isolata, dal momento che la catena della sega può entrare in contatto con un cablaggio nascosto.** *La catena della sega a contatto con un filo sotto tensione può mettere sotto tensione le parti di metallo esposte del potatore telescopico e provocare una scossa elettrica all'operatore.*
5. **Indossate protezioni per gli occhi e per le orecchie. È preferibile utilizzare altri dispositivi di protezione per le mani e calzature antiscivolo.** *L'uso di dispositivi di protezione adeguati riduce il rischio di lesioni personali.*
6. **Usate sempre una protezione per la testa durante l'utilizzo del potatore telescopico sopra la testa.** *La caduta dei detriti può provocare gravi lesioni personali.*
7. **Mantenete sempre un appoggio adeguato e usate il potatore telescopico soltanto se vi trovate su una superficie stabile, solida e piana.** *Le superfici scivolose o instabili possono causare la perdita di equilibrio o del controllo della macchina.*
8. **Non utilizzate un potatore telescopico quando vi trovate su un albero, su una scala, su un tetto o su un qualsiasi supporto instabile.** *L'uso di un potatore telescopico in questo modo può causare perdita di equilibrio, perdita di controllo e lesioni personali.*
9. **Tenete tutti i cavi e fili di alimentazione lontano dall'area di taglio.** *I cavi o fili di alimentazione possono finire nascosti negli alberi ed essere accidentalmente tagliati dalla lama della sega.*
10. **Non utilizzate il potatore telescopico in condizioni meteo avverse, soprattutto quando c'è rischio di fulmini.** *Questo riduce il rischio di essere colpiti da un fulmine.*

11. **Quando tagliate un ramo messo in tensione, fate attenzione al movimento di ritorno.** *Quando la tensione esercitata sulle fibre di legno viene rilasciata, il ramo potrebbe colpire l'operatore e/o mandare il potatore telescopico fuori controllo.*

12. **Fate estremamente attenzione quando tagliate cespugli e piante giovani.** *Il materiale più sottile potrebbe essere agganciato dalla catena e scagliato contro di voi o farvi perdere l'equilibrio.*

13. **Quando il potatore telescopico viene trasportato con la macchina spenta, non azionate alcun interruttore di accensione e tenete lontane dal corpo la motosega o la lama della sega.** *Maneggiare correttamente il potatore telescopico ridurrà l'eventualità di entrare in contatto in maniera accidentale con la catena in movimento.*

14. **Quando trasportate o riponete il potatore telescopico, usate sempre il copribarra.** *Maneggiare correttamente il potatore telescopico ridurrà l'eventualità di entrare in contatto in maniera accidentale con la catena in movimento.*

15. **Durante la rimozione del materiale bloccato, lo stoccaggio o la manutenzione del potatore telescopico, accertatevi che l'interruttore sia spento e che il pacco batteria sia rimosso.** *Un'attivazione imprevista del potatore telescopico durante la rimozione di materiale intasato o la manutenzione può comportare gravi infortuni.*

16. **Tagliate solo il legno. Non utilizzate il potatore telescopico per scopi diversi da quelli per cui è concepito. Per esempio, non utilizzate il potatore telescopico per tagliare plastica, metallo, muratura o materiali edilizi non in legno.** *L'uso del potatore telescopico per operazioni diverse da quelle per cui è concepito può provocare situazioni pericolose.*

17. **Trasportate il potatore telescopico tenendolo con entrambe le mani, spento e lontano dal corpo. Quando trasportate o riponete il potatore telescopico, usate sempre il copribarra.** *Maneggiare correttamente il potatore telescopico ridurrà l'eventualità di entrare in contatto in maniera accidentale con la catena in movimento.*

18. **Non rimuovete il materiale tagliato o materiale trattenuto da tagliare quando la motosega è in movimento.** *Assicuratevi che l'interruttore sia spento e la batteria scollegata durante la pulizia del materiale bloccato. La motosega continua a muoversi dopo lo spegnimento dell'interruttore.*

19. **Seguite le istruzioni per la lubrificazione, la messa in tensione della catena e la sostituzione della barra e della catena.** *Una*

catena messa in tensione o lubrificata inadeguatamente può rompersi o aumentare le probabilità di un rimbalzo dell'utensile.

20. **Questo potatore telescopico non è concepito per abbattere alberi.** *L'uso del potatore telescopico per operazioni diverse da quelle per cui è concepito può provocare lesioni gravi all'operatore e ai presenti.*

21. **Evitate il rimbalzo dell'utensile.** *Il rimbalzo si può verificare quando la parte anteriore superiore o la punta della barra di guida tocca un oggetto o quando la catena incontra una strozzatura nel pezzo di legno durante il taglio.*

    Il contatto in punta in alcuni casi potrebbe provocare un'improvvisa reazione avversa, spingendo la barra di guida verso l'alto e all'indietro nella vostra direzione.

    Lo strozzamento della motosega lungo la parte superiore della barra di guida potrebbe spingere la barra di guida rapidamente all'indietro nella vostra direzione.

    Entrambe queste reazioni possono farvi perdere il controllo della sega, con possibili gravi lesioni personali. Non confidate esclusivamente sui dispositivi di sicurezza integrati nella vostra sega. Come utilizzatori del potatore telescopico è necessario seguire vari passaggi per evitare che si verifichino incidenti o lesioni durante i vostri lavori di taglio.

    Il rimbalzo è il risultato di un uso improprio dell'utensile e/o di procedure o condizioni di utilizzo non corrette e può essere evitato prendendo le adeguate precauzioni come illustrato qui di seguito:

22. **Mantenete una presa ben salda, avvolgendo con i pollici e le dita di entrambe le mani le impugnature del potatore telescopico e posizionando il corpo e il braccio in modo tale da resistere alle spinte di rimbalzo.** *Le spinte di rimbalzo possono essere controllate dall'operatore, se vengono prese le adeguate precauzioni. Non allentate la presa sul potatore telescopico.*

23. **Usate soltanto le barre e le catene di ricambio specificate dal fabbricante.** *L'uso di barre e catene di ricambio non idonee può causare la rottura e/o il rimbalzo della catena.*

24. **Seguite le istruzioni di affilatura e manutenzione della catena fornite dal fabbricante.** *La diminuzione dell'altezza del limitatore di profondità può determinare un rimbalzo maggiore.*

CONSERVATE QUESTE ISTRUZIONI

Simboli degli adesivi



Adesivi e istruzioni di sicurezza sono chiaramente visibili per l'operatore e sono situati vicino a qualsiasi area di potenziale pericolo. Sostituite eventuali adesivi se danneggiati o mancanti.

Le seguenti tabelle descrivono i simboli per la sicurezza e informativi raffigurati sugli adesivi.

Simbolo dell'adesivo del potatore telescopico	**Spiegazione**
	Rischio di taglio/smembramento delle mani
	Pericolo di scossa elettrica
	Avvertenza
	Non esponetelo alla pioggia.
	Tenetevi a distanza di sicurezza dai cavi elettrici.
	Tenete lontani i presenti.
	State lontani dalle parti in movimento.
	Leggete il *Manuale dell'operatore*.
	Indossate un casco.
	Indossate protezioni per gli occhi.

	Indossate protezioni per l'udito.
	Indossate i guanti.
	Indossate scarpe solide e antiscivolo.

Preparazione

Installazione della barra e della catena

⚠ PERICOLO

Il contatto con i denti del potatore telescopico può causare gravi lesioni personali.

- **Prima di eseguire interventi di regolazione o manutenzione del potatore telescopico, rimuovete il pacco batteria.**
- **Indossate sempre i guanti quando eseguite interventi di regolazione o manutenzione del potatore telescopico.**

1. Posizionate il potatore telescopico su una superficie pianeggiante e non montate il pacco batteria.
2. Rimuovete il carter laterale; ruotate la manopola copribarra in senso antiorario fino a quando non viene rimossa la manopola, quindi rimuovete il carter laterale (Figura 3).

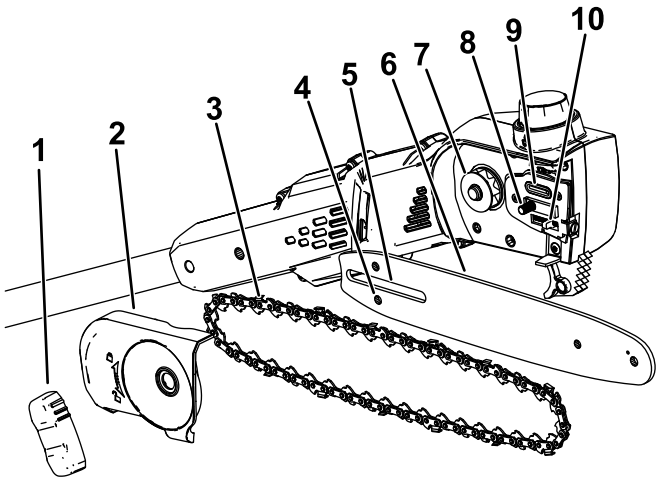

g374226

Figura 3

1. Manopola del copribarra
2. Carter laterale
3. Catena
4. Slot per perno di regolazione della catena
5. Slot per copribarra
6. Barra di guida
7. Ruota motrice
8. Slot per copribarra
9. Sbocco dell'olio
10. Perno di regolazione della catena

3. Montate la catena attorno alla ruota sull'estremità anteriore della barra di guida, con il tagliente dei denti della catena sopra la barra rivolto in avanti, come illustrato nella figura sotto il carter laterale del potatore telescopico.
4. Continuate a posizionare poco per volta la catena attorno alla barra di guida e allineate la catena nella scanalatura della barra di guida.
5. Posizionate l'ansa aperta della catena (il lato non sulla barra di guida) attorno alla ruota motrice sul potatore telescopico (Figura 3).

   Importante: **Assicuratevi che il perno di regolazione della catena sia inserito nello slot del perno di regolazione della catena sulla barra di guida (Figura 3).**

   Potrebbe essere necessario ruotare la vite di messa in tensione della catena per inserire il perno nello slot sulla barra di guida (Figura 18).
6. Montate il carter laterale e la manopola del copribarra, e stringete senza serrare il carter laterale ruotando la manopola in senso orario.

7. Regolate la tensione della catena; fate riferimento a Regolazione della tensione della catena (pagina 32).

Montaggio del potatore telescopico

1. Aprite le sezioni dell'impugnatura (Figura 4).

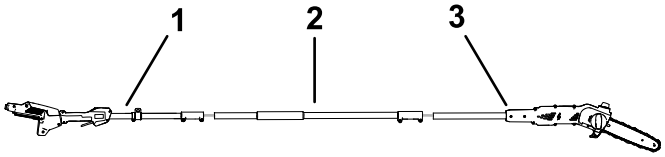

g535870

Figura 4

1. Sezione dell'impugnatura dell'asta
2. Sezione intermedia dell'asta
3. Sezione dell'asta della sega

2. Allineate il pulsante di bloccaggio sulla sezione intermedia dell'asta con il foro scanalato all'estremità della sezione della maniglia dell'asta, e fate scorrere insieme i 2 alberi (Figura 5).

   Nota: Il pulsante di bloccaggio scatta nel foro scanalato quando gli alberi sono fissati

3. Utilizzate l'attrezzo fornito per fissare queste 2 sezioni dell'asta insieme (E di Figura 5).
4. Ripetete questa procedura per collegare la sezione dell'asta della sega alla sezione intermedia dell'asta (Figura 5).

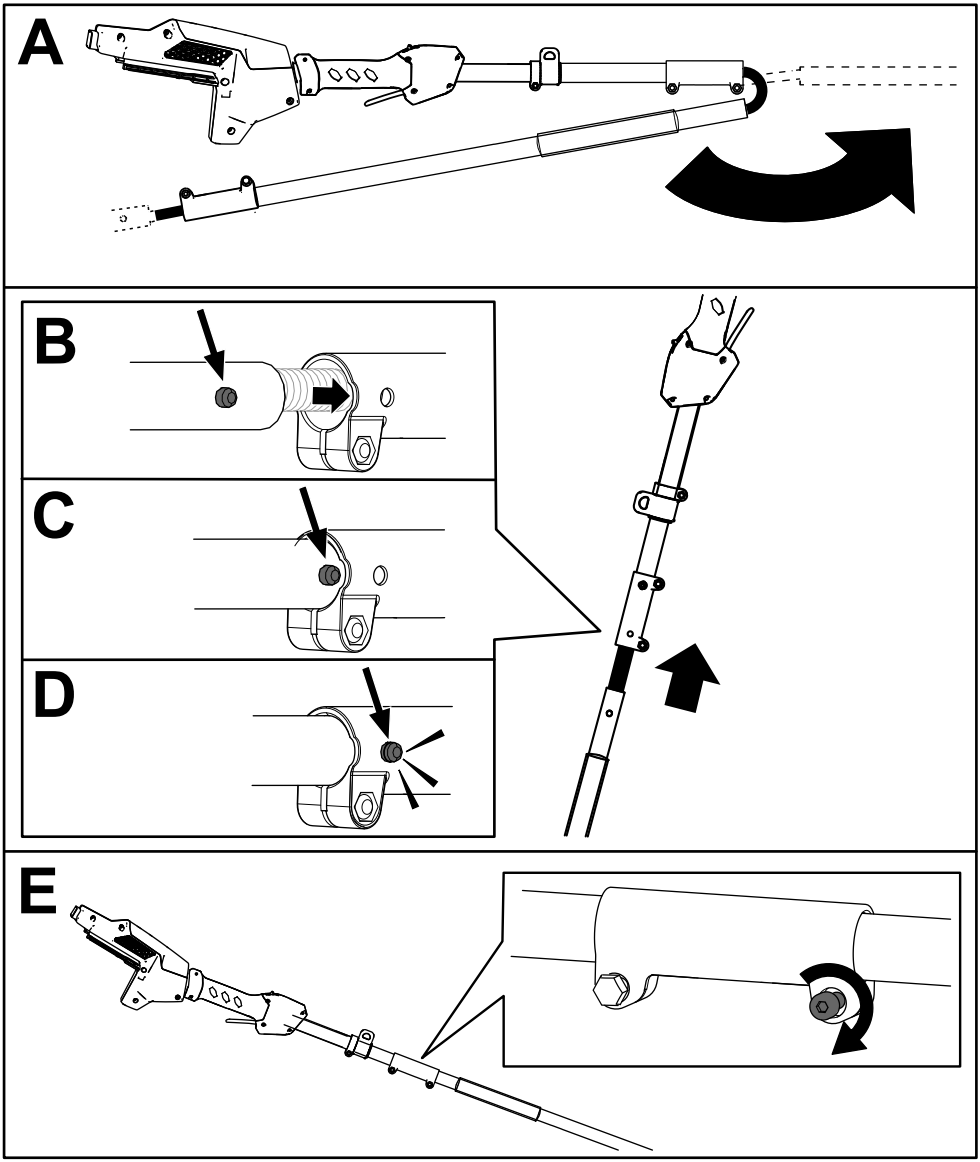

Figura 5

Aggiunta dell’olio per barra e catena al potatore telescopico

Importante: **Usate soltanto olio specifico per barra e catena (venduto separatamente).**

Riempite il potatore telescopico con olio per barra e catena prima del primo utilizzo; fate riferimento a Controllo del livello dell'olio e rabbocco dell’olio per barra e catena (pagina 30).

Montaggio dell’imbracatura

Collegate il gancio di metallo presente sulle bretelle al collare della fascetta sull’impugnatura del potatore telescopico (Figura 6).

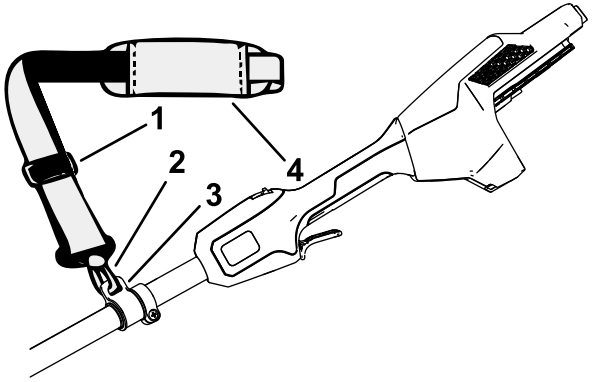

g374229

Figura 6

1. Regolatore della fascetta
2. Gancio della fascetta di metallo
3. Collare della fascetta
4. Fascetta

La lunghezza della fascetta è regolabile; fate scorrere il regolatore della fascetta verso l’alto per diminuire la lunghezza della fascetta, o verso il basso per aumentare la lunghezza della fascetta (Figura 6).

Qualora si verificasse una situazione di emergenza e si rendesse necessario rimuovere rapidamente l’imbracatura, scollegate la fibbia a sgancio rapido come segue:

1. Esercitate una pressione sui lati della fibbia (A di Figura 7).
2. Consentite lo sganciamento della fibbia (B di Figura 7).

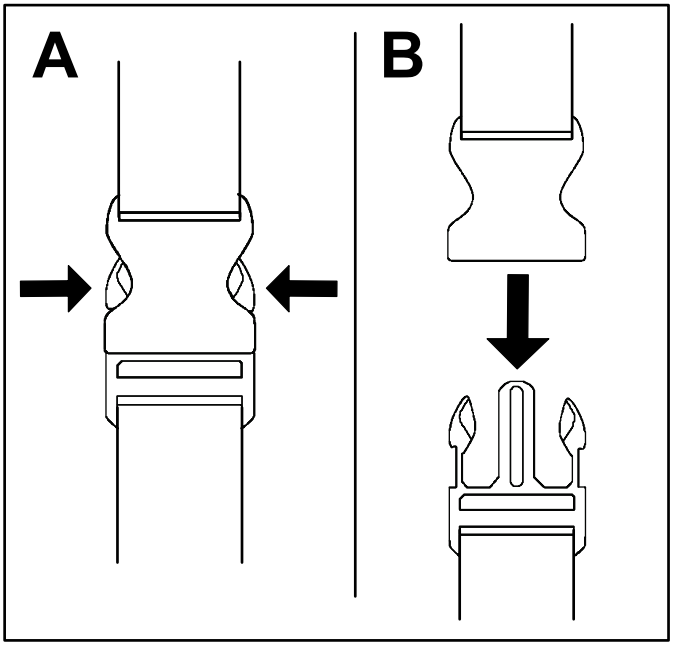

g340477

Figura 7

Quadro generale del prodotto

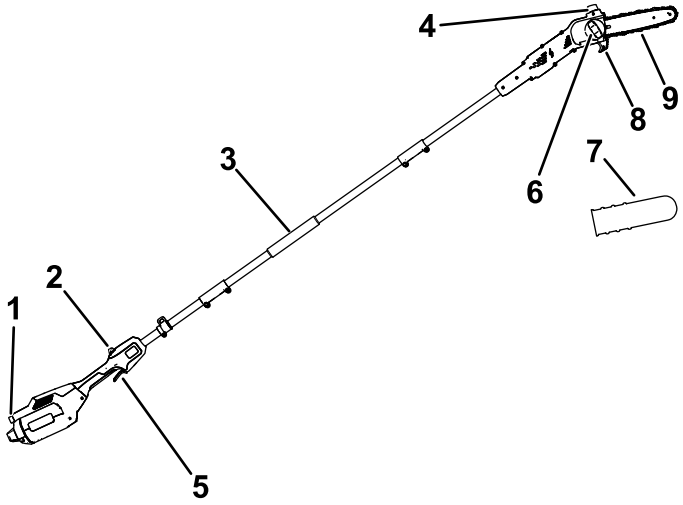

g374230

Figura 8

1. Fermo del pulsante
2. Blocco della leva di azionamento
3. Impugnatura anteriore
4. Tappo di riempimento dell'olio
5. Leva di azionamento
6. Manopola del copribarra
7. Copribarra
8. Guida di taglio
9. Barra di guida e catena

Specifiche

Modello	51847T
Lunghezza della barra (con 88619 e 88621 presenti)	25,4 cm
Limitatore della catena (con 88619 e 88621 presenti)	0,127 cm
Passo della catena (con 88619 e 88621 presenti)	0,635 cm
Lunghezza della catena (con 88619 e 88621 presenti)	58 maglie
Peso (senza batteria)	4,1 kg

Tipo di caricabatterie	Caricabatterie agli ioni di litio da 60 V Flex-Force
Tipo di batteria	Batterie agli ioni di litio da 60V Flex-Force*

*In caso di utilizzo di questa macchina con un pacco batteria da 4,0 Ah superiore, è necessario montare l'imbracatura a sgancio rapido inclusa per un adeguato supporto e bilanciamento.

Intervalli di temperatura idonei

Caricate/rimessate il pacco batteria a	5 °C–40 °C*
Utilizzate il pacco batteria a	-30 °C–49 °C*
Utilizzare l'utensile a	0 °C–49 °C*

*I tempi di ricarica aumenteranno se la ricarica non avviene all'interno di questo intervallo.

Stoccate l'utensile, la batteria e il caricabatterie in un luogo ben pulito e asciutto.

Attrezzi/accessori

È disponibile una gamma di attrezzi ed accessori approvati da Toro per l'impiego con la macchina, per ottimizzare ed ampliare le sue applicazioni. Richiedete la lista degli attrezzi ed accessori approvati ad un Centro Assistenza Toro o ad un Distributore autorizzati, oppure visitate www.Toro.com

Per garantire prestazioni ottimali e mantenere sempre la macchina in conformità alle norme di sicurezza, utilizzate esclusivamente ricambi e accessori originali Toro. Ricambi e accessori fabbricati da altri produttori potrebbero essere pericolosi.

Funzionamento

Prima di utilizzare il potatore telescopico

Prima di utilizzare il potatore telescopico, effettuate le seguenti operazioni:

- Controllate la tensione della catena; fate riferimento a Regolazione della tensione della catena (pagina 32).
- Pulite i componenti del potatore telescopico, verificate la presenza di danni o di un'eccessiva usura e sostituiteli secondo necessità; fate riferimento a Manutenzione della barra di guida, della catena e della ruota motrice (pagina 35).
- Controllate l'affilatura della catena e la presenza di danni e affilate o sostituite secondo necessità; fate riferimento a Affilatura della catena (pagina 39).
- Controllate il livello dell'olio; fate riferimento a Controllo del livello dell'olio e rabbocco dell'olio per barra e catena (pagina 30).
- Controllate la presenza di danni del potatore telescopico, l'aspetto generale e le prestazioni; assicuratevi che gli interruttori si muovano liberamente, che gli sfiati e le impugnature siano puliti, e che la barra non sia piegata o danneggiata.

Avvio del potatore telescopico

1. Assicuratevi che gli sfiati sul potatore telescopico siano privi di polvere e detriti (Figura 9).

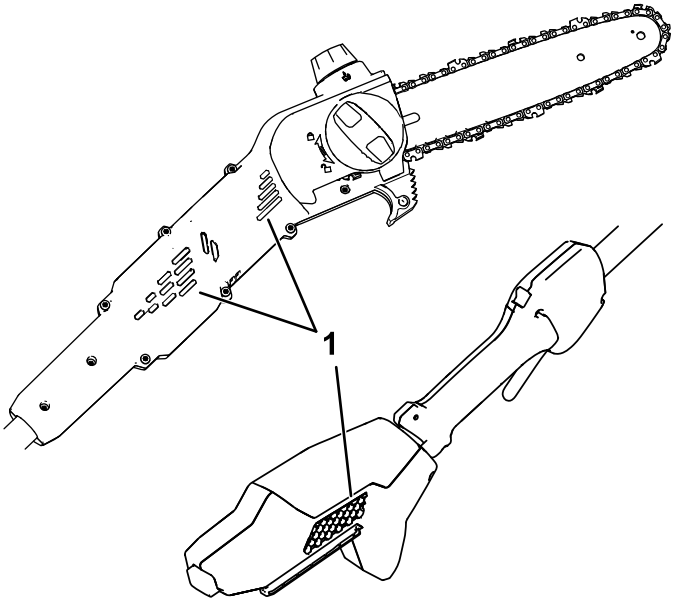

Figura 9

1. Sfiati

2. Collocate il potatore telescopico su una superficie piana.
3. Allineate la cavità nel pacco batteria con la linguetta sull'alloggiamento dell'impugnatura (Figura 10).

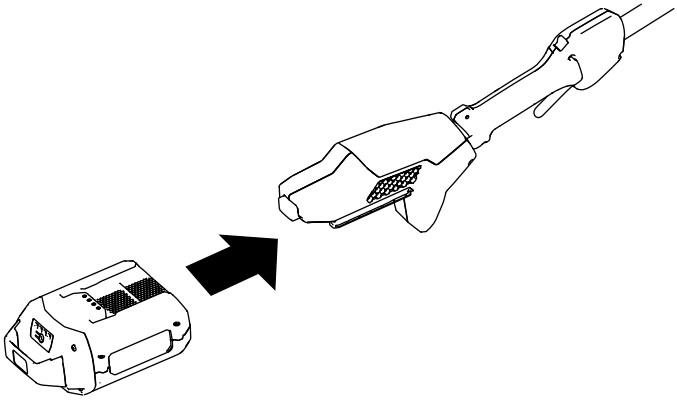

g374232

Figura 10

4. Spingete il pacco batteria nell'impugnatura fino a quando il pacco batteria non si blocca in sede.
5. Rimuovete il copribarra di guida dalla catena.
6. Premete il blocco della leva di azionamento, quindi premete la leva di azionamento per avviare il potatore telescopico.

Arresto del potatore telescopico

Per arrestare il potatore telescopico, lasciate andare la leva di azionamento.

Quando la sega non è in uso o lo state trasportando verso o da un'area di lavoro, rimuovete il pacco batteria; fate riferimento a Rimozione del pacco batteria (pagina 28).

Esecuzione del taglio con il potatore telescopico

⚠ AVVERTENZA

L'utilizzo scorretto del potatore telescopico può causare lesioni personali gravi o fatali.

Leggete e rispettate scrupolosamente tutte le istruzioni di funzionamento per evitare lesioni personali.

⚠ AVVERTENZA

Non utilizzate in prossimità di linee elettriche; il potatore telescopico non è concepito per fornire protezione da scosse elettriche in caso di contatto con linee elettriche aeree.

Consultate le normative locali per le distanze di sicurezza dalle linee elettriche aeree e assicuratevi che la posizione di lavoro sia sicura prima di utilizzare il potatore telescopico.

⚠ AVVERTENZA

Il rimbalzo dell'utensile può causare lesioni gravi o fatali.

Evitate di toccare gli oggetti da tagliare con la punta della barra di guida del potatore telescopico.

Esistono due tipi di rimbalzo:

- Un movimento repentino **verso l'alto** del potatore telescopico dovuto al contatto della punta o della parte anteriore superiore della barra con un oggetto
- Un movimento repentino **indietro** del potatore telescopico dovuto allo strozzamento della catena sulla punta o sulla parte anteriore superiore della barra nell'oggetto sottoposto a taglio

La Figura 11 mostra l'area della barra che deve evitare il contatto con un oggetto per prevenire il fenomeno del rimbalzo.

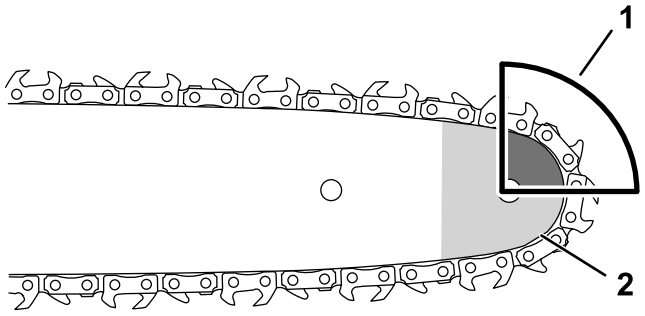

g318677

Figura 11

1. Area di rimbalzo (punta, parte superiore della barra)
2. Punta

---

1. Afferrate il potatore telescopico con entrambe le mani.
2. Posizionatevi su un terreno stabile e regolare, davanti all'albero da potare, e in modo da avere un appoggio stabile e bilanciato durante il taglio.
3. Assicuratevi di tagliare solo il legno che avete intenzione di tagliare; fate in modo che la catena non entri in contatto con il terreno, altri ceppi o altri oggetti durante le operazioni di taglio.
4. Assicuratevi che la motosega stia ruotando a piena velocità prima di iniziare un taglio.
5. Tagliate con il ramo vicino alla parte posteriore della barra di guida, in prossimità della guida di taglio; premete la catena della sega leggermente contro il legno e fate in modo che il peso del potatore telescopico guidi il taglio (Figura 12).

   Importante: **Se la catena si incastra nel taglio, non cercate di liberarla azionando il motore. Spegnete il potatore telescopico, rimuovete la batteria e sollevate il ramo mantenendo la sega; questo dovrebbe rilasciare lo strozzamento e liberare il potatore telescopico.**

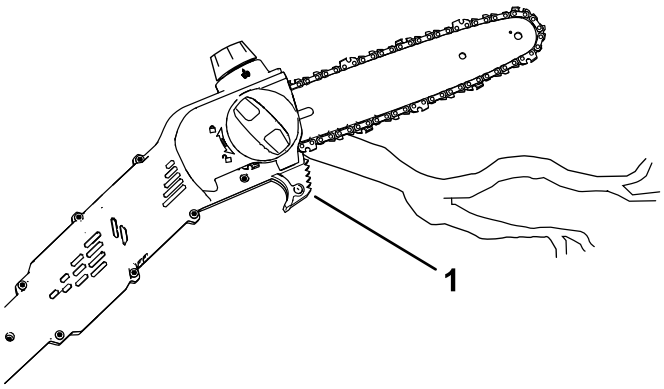

g374233

Figura 12

1. Guida di taglio

6. Mantenete una pressione costante sul potatore telescopico effettuando un'operazione di taglio in linea retta, diminuendola soltanto verso la fine.
7. Lasciate andare la leva di azionamento non appena completate un taglio.

Potatura di un albero

⚠ AVVERTENZA

Tagliando i rami più alti di un albero da un punto elevato rispetto al terreno, potreste trovarvi in una posizione instabile, potenzialmente non sicura per maneggiare un potatore telescopico e causare lesioni personali gravi o fatali, a voi stessi o terzi.

Quando dovete potare un albero eretto, usate le prassi seguenti:

- **Non arrampicatevi sui rami con il potatore telescopico.**
- **Non sporgetevi e tagliate tenendo il potatore telescopico con entrambe le mani.**
- **Assicuratevi che all'interno dell'area in cui potrebbero cadere i rami non siano presenti persone.**

1. Afferrate il potatore telescopico come descritto in Esecuzione del taglio con il potatore telescopico (pagina 24).

2. Quando tagliate i rami piccoli applicate sul ramo una pressione leggera.
3. Quando tagliate i rami più grandi, praticate un taglio poco profondo nella parte inferiore, poi completate il taglio dalla parte superiore.
   A. Praticate il taglio nella parte inferiore del ramo a una distanza di circa 15 cm dal tronco. Il taglio deve essere profondo un terzo dello spessore del ramo.
   B. Tagliate il ramo dalla parte superiore, a una ulteriore distanza dal tronco di 5–10 cm. Tagliate finché il ramo non cade.
   C. Tagliate il moncone del ramo all'altezza del collare (Figura 13).

      Importante: **Non tagliate il ramo oltre il collare, a filo del tronco, e non lasciate un grande moncone del ramo; questo danneggia l'albero.**

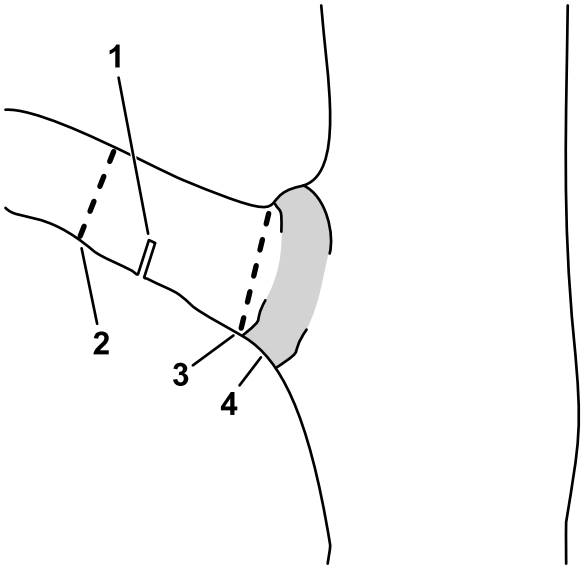

g316577

Figura 13

1. Taglio del primo sostegno
2. Secondo taglio
3. Taglio di potatura finale per rimuovere il troncone del ramo
4. Collare del ramo (punto di intersezione del ramo con il tronco)

Rimozione del pacco batteria

1. Collocate il potatore telescopico su una superficie piana.
2. Premete il pulsante di blocco e rimuovete il pacco batteria dall'impugnatura.

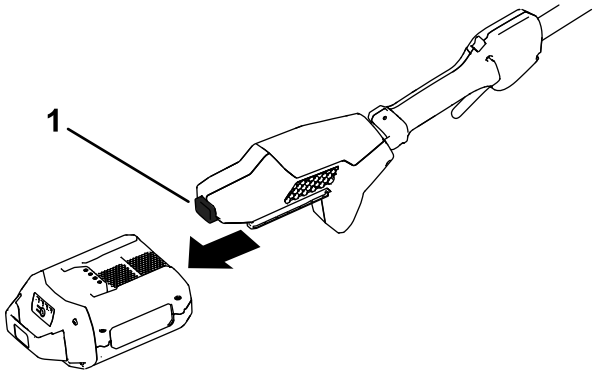

g374234

Figura 14

1. Pulsante di blocco

Manutenzione

Programma di manutenzione raccomandato

Cadenza di manutenzione	Procedura di manutenzione
Prima di ogni utilizzo o quotidianamente	• Controllate il livello dell'olio e, se necessario, rabboccate l'olio per barra e catena. • Controllate che l'olio fluisca verso la catena. • Controllate la tensione della catena e, se necessario, regolatela. • Assicuratevi che la barra sia diritta e non danneggiata. • Controllate l'affilatura della catena; contattate un Centro Assistenza autorizzato per fare affilare o sostituire la catena.
Dopo ogni ciclo di scarico della batteria	• Controllate il livello dell'olio e, se necessario, rabboccate l'olio per barra e catena. • Controllate la tensione della catena e, se necessario, regolatela.
Ogni anno o prima del rimessaggio	• Eseguite la manutenzione della barra di guida, della catena e della ruota motrice. • Controllate l'affilatura della catena; contattate un Centro Assistenza autorizzato per fare affilare o sostituire la catena.

Controllo del livello dell'olio e rabbocco dell’olio per barra e catena

Intervallo tra gli interventi tecnici: Prima di ogni utilizzo o quotidianamente

Dopo ogni ciclo di scarico della batteria

Importante: **Usate soltanto olio specifico per barra e catena (venduto separatamente).**

1. Spegnete il potatore telescopico e rimuovete il pacco batteria; fate riferimento a Rimozione del pacco batteria (pagina 28).
2. Controllate il livello dell'olio attraverso la finestrella. Se l’olio non riempie la finestrella, aggiungete olio per la barra e la catena secondo necessità (Figura 15).

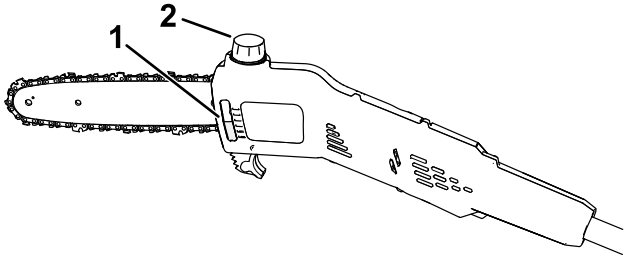

g374235

Figura 15

1. Finestrella dell'olio
2. Tappo di riempimento dell'olio

3. Collocate il potatore telescopico su una superficie piana con il tappo dell’olio rivolto verso l’alto.
4. Pulite la zona intorno al tappo di riempimento dell’olio (Figura 15).

   Nota: Assicuratevi che detriti/trucioli non entrino nel serbatoio dell'olio.
5. Togliete il tappo e versate l’olio per barra e catena nel potatore telescopico a riempire completamente il serbatoio (Figura 15).

   Importante: **Non riempite il potatore telescopico oltre la base del foro di riempimento.**
6. Pulite l’olio eventualmente versato e fissate il tappo.
7. Assicuratevi che l’olio fluisca verso la catena; fate riferimento a Controllo del flusso dell’olio della barra e della catena (pagina 31)

Controllo del flusso dell’olio della barra e della catena

Intervallo tra gli interventi tecnici: Prima di ogni utilizzo o quotidianamente

1. Preparatevi all'uso del potatore telescopico; fate riferimento a Prima di utilizzare il potatore telescopico (pagina 21).
2. Per accertarvi che l’olio fluisca verso la catena, puntate la punta del potatore telescopico a pochi centimetri da una superficie (per esempio, carta, cartone, un ceppo) e azionate il potatore telescopico; dovreste essere in grado di vedere un leggero zampillo di olio sulla superficie (Figura 16).

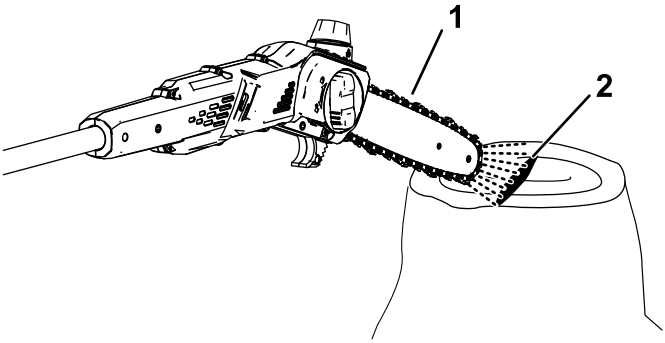

g374236

Figura 16

1. Azionate il potatore telescopico ponendolo a pochi centimetri da una superficie.
2. Se l’olio sta fluendo, zampillerà dalla catena e si accumulerà.

---

3. Se l’olio non sta fluendo, assicuratevi che ci sia olio nel serbatoio e che l’area al di sotto del carter laterale sia pulita; fate riferimento a Controllo del livello dell'olio e rabbocco dell’olio per barra e catena (pagina 30) e Manutenzione della barra di guida, della catena e della ruota motrice (pagina 35).

Regolazione della tensione della catena

Intervallo tra gli interventi tecnici: Prima di ogni utilizzo o quotidianamente

Dopo ogni ciclo di scarico della batteria

Assicuratevi che la catena abbia una tensione corretta.

Una tensione insufficiente accorcia la vita della ruota motrice, della barra di guida e potrebbe causare una diminuzione nelle prestazioni della catena.

Una catena serrata eccessivamente surriscalda la barra di guida e la catena, provocando una rapida usura, e potrebbe bruciare il motore o rompere la catena.

La tensione è corretta se, con una mano protetta da un guanto, riuscite a fare scorrere in modo uniforme la catena attorno alla barra di guida. La catena deve rimanere a contatto con il bordo inferiore della barra di guida.

Controllate inoltre la tensione di una nuova catena dopo pochi tagli; una nuova catena solitamente si allunga e richiede una regolazione dopo pochi tagli.

⚠ PERICOLO

Il contatto con i denti del potatore telescopico può causare gravi lesioni personali.

- **Prima di eseguire interventi di regolazione o manutenzione del potatore telescopico, rimuovete il pacco batteria.**
- **Indossate sempre i guanti quando eseguite interventi di regolazione o manutenzione del potatore telescopico.**

1. Posizionate il potatore telescopico su una superficie piana e rimuovete il pacco batteria; fate riferimento a Rimozione del pacco batteria (pagina 28).
2. Lasciate raffreddare la motosega.

   Importante: **Non mettete in tensione una catena calda; potrebbe contrarsi non appena si raffredda, provocando un serraggio eccessivo della catena.**
3. Controllate la barra di guida per verificare la presenza di piegature o danni e sostituite se necessario.
4. Ruotate la manopola del copribarra in senso antiorario per allentare il copribarra, ma non rimuovetelo (Figura 17).

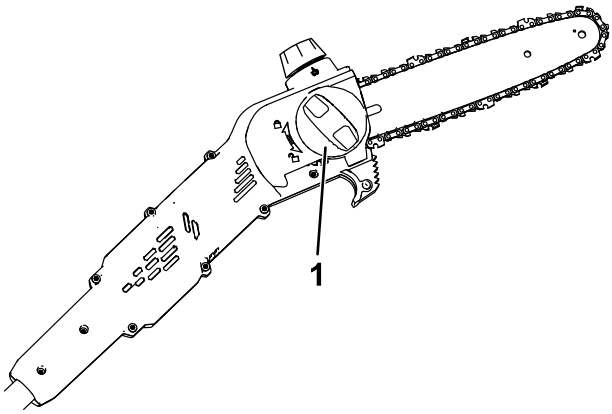

g374237

Figura 17

1. Manopola del copribarra

---

5. Regolate la tensione della catena utilizzando la vita di messa in tensione della catena (Figura 18), quindi fissate il carter laterale al potatore telescopico ruotando la manopola del copribarra in senso orario prima di controllare la tensione (Figura 17).
   - **Per aumentare la tensione della catena,** girate la vite di messa in tensione della catena in senso orario.
   - **Per diminuire la tensione della catena,** girate la vite di messa in tensione della catena in senso antiorario.

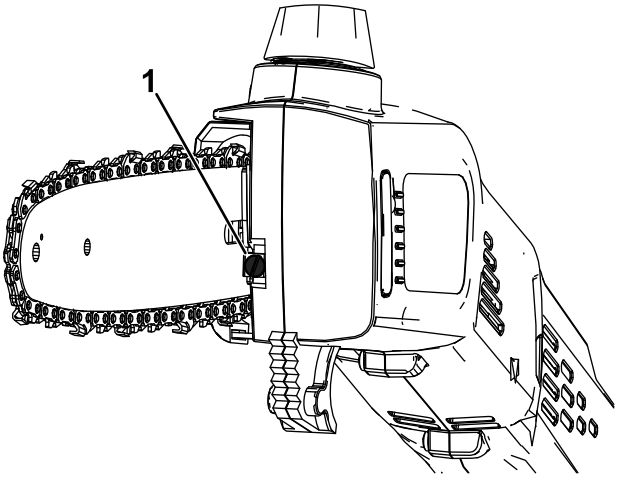

g374238

Figura 18

1. Vite di messa in tensione della catena

Regolate la tensione della catena fino a quando la catena non entra in contatto con il bordo inferiore della barra di guida, quindi tirate la catena dal bordo inferiore della barra di guida; una catena regolata in maniera adeguata può essere tirata solo a 3,2-6,4 mm dalla barra di guida e ritorna indietro una volta rilasciata.

Nota: Mentre regolate la tensione della catena, sollevate la punta della barra di guida con una mano protetta per accertarvi che la barra di guida non si afflosci e non influisca sulla tensione della catena.

6. Utilizzate una mano protetta per tirare la catena attorno alla barra di guida. Una catena messa in tensione in maniera adeguata dovrebbe muoversi liberamente e rimanere a contatto con il bordo inferiore della barra di guida.
7. Se la catena non è correttamente in tensione, ripetete i passaggi da 4 a 7.

Manutenzione della barra di guida, della catena e della ruota motrice

Ogni anno o prima del rimessaggio

⚠ PERICOLO

Il contatto con i denti del potatore telescopico può causare gravi lesioni personali.

- **Prima di eseguire interventi di regolazione o manutenzione del potatore telescopico, rimuovete il pacco batteria.**
- **Indossate sempre i guanti quando eseguite interventi di regolazione o manutenzione del potatore telescopico.**

1. Collocate il potatore telescopico su una superficie piana e rimuovete il pacco batteria; fate riferimento a Rimozione del pacco batteria (pagina 28).
2. Rimuovete il carter laterale; ruotate la manopola copribarra in senso antiorario fino a quando non viene rimossa la manopola, quindi rimuovete il carter laterale (Figura 19).

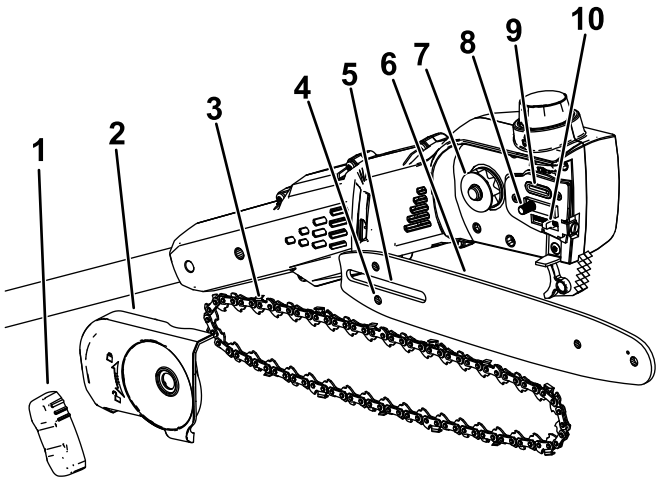

g374226

Figura 19

1. Manopola del copribarra
2. Carter laterale
3. Catena
4. Slot per perno di regolazione della catena
5. Slot per copribarra
6. Barra di guida
7. Ruota motrice
8. Slot per copribarra
9. Sbocco dell'olio
10. Perno di regolazione della catena

---

3. Allentate la catena girando la relativa vite di messa in tensione in senso antiorario (Figura 18).
4. Separate la catena dalla barra di guida e mettete entrambi i componenti da una parte.
5. Rimuovete tutti i detriti dall'area sottostante il carter laterale.
6. Ispezionate la ruota motrice; se è eccessivamente usurata o danneggiata, sostitutela; contattate il vostro centro assistenza autorizzato.
7. Controllate l'eventuale presenza di sporco nello sbocco dell'olio (Figura 19) e, se necessario, pulite l'area interessata.
8. Pulite la barra di guida e la catena; con un filo metallico o un piccolo cacciavite a lama piatta rimuovete lo sporco e i detriti dalla scanalatura lungo il bordo della barra di guida, iniziando dalla ruota sull'estremità anteriore e procedendo a ritroso.

   Assicuratevi che il canale dell'olio nella barra allineata con lo sbocco dell'olio sul potatore telescopico sia pulito in modo tale che l'olio possa fluire liberamente verso la catena (Figura 20).



g315856

Figura 20

Immagine delle sezioni interne della barra di guida

1. Assicuratevi che questo canale di collegamento allo sbocco dell'olio sia pulito.
2. Assicuratevi che la ruota della barra sia pulita e ruoti liberamente.

---

9. Ispezionate la barra di guida e la catena; se la barra è piegata, o le scanalature sono danneggiate, o se la ruota sull'estremità anteriore non gira liberamente, sostituite la barra di guida; se la catena è troppo usurata o è danneggiata, sostituitela.
10. Montate la barra di guida e la catena; fate riferimento a Installazione della barra di guida e della catena (pagina 38)
11. Assicuratevi che l'olio fluisca verso la catena; fate riferimento a Controllo del flusso dell'olio della barra e della catena (pagina 31)

Installazione della barra di guida e della catena

⚠ PERICOLO

Il contatto con i denti del potatore telescopico può causare gravi lesioni personali.

- **Prima di eseguire interventi di regolazione o manutenzione del potatore telescopico, rimuovete il pacco batteria.**
- **Indossate sempre i guanti quando eseguite interventi di regolazione o manutenzione del potatore telescopico.**

1. Se il carter laterale è montato alla macchina, rimuovetelo; fate riferimento a Manutenzione della barra di guida, della catena e della ruota motrice (pagina 35).
2. Montate la catena attorno alla ruota sull'estremità anteriore della barra di guida, **con il tagliente dei denti della catena sopra la barra rivolto in avanti,** come illustrato nella figura sotto il carter laterale del potatore telescopico.
3. Posizionate poco per volta la catena attorno alla barra di guida e allineate la catena nella scanalatura della barra di guida.

   Nota: Se state montando una nuova catena, capovolgete la barra di guida per evitare un'usura irregolare.
4. Posizionate l'ansa aperta della catena (il tratto non sulla barra di guida) attorno alla ruota motrice sul potatore telescopico, quindi montate la barra di guida e la catena sul potatore telescopico.

   Importante: **Assicuratevi che il perno di regolazione della catena sia inserito nello slot del perno di regolazione della catena sulla barra di guida (Figura 19). Potrebbe essere necessario ruotare la vite di messa in tensione della catena per inserire il perno nello slot sulla barra di guida.**
5. Montate il carter laterale, ma non serrate completamente la manopola del carter laterale.
6. Regolate la tensione della catena; fate riferimento a Regolazione della tensione della catena (pagina 32).

Affilatura della catena

Ogni anno o prima del rimessaggio

Una catena affilata assicura migliori prestazioni di taglio e un ciclo di vita della batteria più lungo.

La catena deve essere affilata o sostituita se è necessario che penetri all'interno del legno, o se essa produce segatura invece di trucioli di legno completi.

Contattate un Centro Assistenza autorizzato per fare affilare o sostituire la catena.

Manutenzione

Qualora il potatore telescopico richieda manutenzione, portate l'utensile presso il vostro Centro Assistenza autorizzato.

Rimessaggio

Importante: **Stoccate la macchina, il pacco batteria e il caricabatterie solo a temperature comprese all'interno dell'intervallo opportuno; fate riferimento a Specifiche (pagina 19).**

Importante: **Quando stoccate il pacco batteria a fine stagione, caricatelo fino a quando 1 o 2 indicatori LED non diventano verdi sulla batteria. Non stoccate una batteria completamente carica o completamente scarica. Quando dovete utilizzare di nuovo la macchina, caricate il pacco batteria fino a quando la spia di indicazione sinistra non diventa verde sul caricabatterie o quando tutti e 4 gli indicatori LED non diventano verdi sulla batteria.**

- Scollegate la macchina dall'alimentazione (ovvero, rimuovete il pacco batteria) e controllate per escludere eventuali danni dopo l'uso.
- Ripulite la macchina da tutti i materiali estranei.
- Non rimessate la macchina con il pacco batteria installato.
- Stoccate la macchina, il pacco batteria e il caricabatterie in un luogo ben ventilato, inaccessibile ai bambini.
- Tenete macchina, pacco batteria e caricabatterie lontano da agenti corrosivi, come sostanze chimiche per il giardino e sali di sbrinamento.
- Per ridurre il rischio di gravi lesioni personali, non stoccate il pacco batteria all'aperto o all'interno di veicoli.
- Stoccate la macchina, il pacco batteria e il caricabatterie in un luogo chiuso, ben pulito e asciutto.

Preparazione del pacco batteria per il riciclaggio

Importante: **Al momento della rimozione, coprite i terminali del pacco batteria con nastro adesivo per servizio pesante. Non tentate di distruggere o smontare il pacco batteria o di rimuoverne i componenti.**



Contattate la vostra sede municipale o il vostro Centro assistenza o distributore Toro autorizzato per ulteriori informazioni su come riciclare responsabilmente la batteria.

	I pacchi batteria agli ioni di litio etichettati con il sigillo Call2Recycle possono essere riciclati presso qualsiasi rivenditore o struttura di riciclaggio delle batterie all'interno del programma Call2Recycle (solo Stati Uniti e Canada). Per individuare il rivenditore o la struttura aderenti più vicini a voi, chiamate il numero 1-800-822-8837 o visitate il sito www.call2recycle.org.
	I pacchi batteria agli ioni di litio che presentano il sigillo High Energy Battery (HEB) qui mostrato e tutte le batterie Flex-Force 60 V da 6,0 Ah o più possono essere riciclati presso qualsiasi distributore o rivenditore aderente all'interno del programma HEB Call2Recycle. Per individuare il distributore o rivenditore aderente più vicino a voi, visitate il sito www.hebattery.org.

Se non siete in grado di individuare un distributore o rivenditore aderente vicino a voi o se avete delle domande in merito a quale sia il programma di riciclaggio a cui è idoneo il vostro pacco batteria, visitate il sito di assistenza clienti specificato nel Manuale dell'operatore del vostro utensile/della vostra attrezzatura per ottenere maggiori informazioni su come riciclare responsabilmente il pacco batteria.

Se siete residenti al di fuori di Stati Uniti e Canada, contattate il vostro distributore o Centro assistenza autorizzato per ottenere maggiori informazioni su come riciclare responsabilmente il pacco batteria.

Localizzazione guasti

Effettuate solo i passaggi descritti in queste istruzioni. Tutti i successivi interventi di ispezione, manutenzione e riparazione devono essere effettuati da un centro assistenza autorizzato o da uno specialista analogamente qualificato se non siete in grado di risolvere il problema da soli.

Rimuovete sempre la batteria dall'utensile per la soluzione di problemi, l'ispezione, la manutenzione o la pulizia dell'utensile.

Problema	Possibile causa	Rimedio
Il potatore telescopico non funziona o non funziona continuamente.	1. Il pacco batteria ha poca carica.	1. Ricaricate il pacco batteria.
	2. Il pacco batteria non è inserito completamente in sede.	2. Accertatevi che il pacco batteria sia inserito completamente nel vano.
	3. Il pacco batteria si trova al di sopra o al di sotto del corretto intervallo di temperature.	3. Spostate il pacco batteria in un luogo asciutto e in cui la temperatura sia compresa tra 5 °C e 40 °C.
	4. Il pacco batteria ha superato i limiti di amperaggio superiori.	4. Lasciate andare la leva di azionamento, quindi premete l'interruttore della leva di azionamento.
	5. È presente dell'umidità sui poli del pacco batteria.	5. Asciugate o lasciate asciugare il pacco batteria.
	6. Sono presenti detriti sotto il carter.	6. Rimuovete il carter e pulite i detriti.
Il potatore telescopico funziona, ma la catena non gira.	1. La catena non è montata correttamente sulla ruota motrice.	1. Montate la catena assicurandovi che le maglie siano posizionate correttamente sulla ruota motrice.
	2. Sono presenti detriti sotto il carter.	2. Rimuovete il carter e pulite i detriti.

Problema	Possibile causa	Rimedio
Il potatore telescopico non taglia bene.	1. La tensione della catena non è corretta. 2. La catena è smussata o danneggiata. 3. La barra di guida è danneggiata o le scanalature sono danneggiate. 4. La catena è montata nel senso sbagliato. 5. La catena non è lubrificata in maniera adeguata.	1. Regolate la catena alla tensione corretta. 2. Sostituite la catena. 3. Sostituite la barra di guida 4. Montate la catena correttamente. 5. Controllate il livello dell'olio e assicuratevi che l'olio fluisca verso la catena.
L'olio per catena non lubrifica correttamente.	1. Il livello dell'olio è basso. 2. Lo sbocco dell'olio è ostruito. 3. Sono presenti detriti sotto il carter. 4. Il canale dell'olio o la scanalatura nella barra di guida sono ostruiti.	1. Controllate il livello dell'olio. 2. Rimuovete i detriti che ostruiscono lo sbocco dell'olio. 3. Rimuovete il carter e pulite i detriti. 4. Rimuovete i detriti dalla barra.

Note:



Count on it.

Form No. 3480-278 Rev A

TORO

Count on it.

Gebruikershandleiding

Flex-Force Power System® 60V hoogsnoeier

Modelnr.: 51847T—Serienr.: 326000000 en hoger

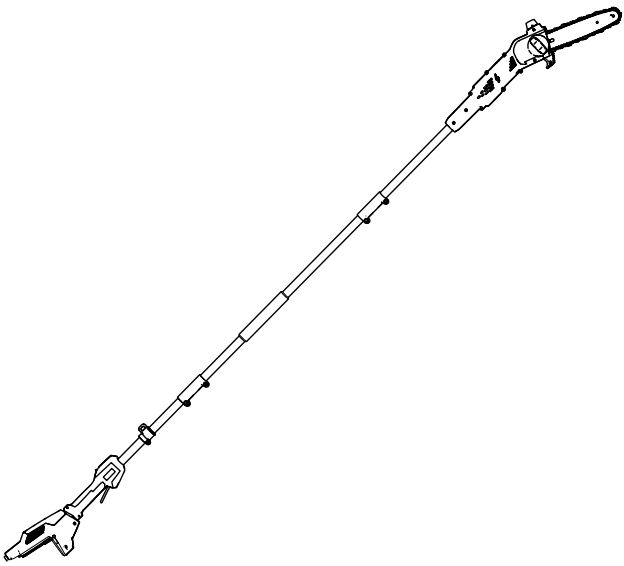

Registreer uw product op www.Toro.com.
Vertaling van de oorspronkelijke tekst (NL)

CE UK CA

3480-278

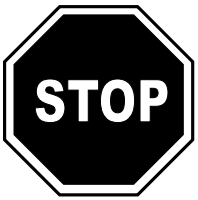

Voor hulp, surf naar www.Toro.com/support met informatieve video's of neem contact op met uw erkende servicedealer voordat u dit product retourneert.

Dit product voldoet aan alle relevante Europese richtlijnen, voor nadere informatie wordt u verwezen naar de afzonderlijke conformiteitsverklaring.

Inleiding

Deze hoogsnoeier is ontworpen voor het snoeien van kleine en grotere takken met een diameter van maximaal 15 cm. Dit gereedschap mag alleen worden gebruikt door volwassenen. Hij is ontworpen voor gebruik met Flex-Force™ 60 V lithiumionaccupacks. Deze accupacks mogen alleen worden opgeladen met een Flex-Force 60 V lithiumionacculader. Deze producten gebruiken voor andere doeleinden dan het bedoelde gebruik kan gevaarlijk zijn voor u of voor omstanders.

Belangrijk: **Als u deze machine gebruikt met een accupack van 4,0 Ah of meer moet u het meegeleverde snelharnas monteren voor een goede ondersteuning en balans.**

Gebruik geen andere harnassen of meerdere harnassen wanneer u de machine gebruikt.

Model 51847T wordt geleverd zonder accu en lader.

Lees deze informatie zorgvuldig door, zodat u weet hoe u de machine op de juiste wijze moet gebruiken en onderhouden en om letsel en schade aan de machine te voorkomen. U bent verantwoordelijk voor het juiste en veilige gebruik van de machine.

Ga naar www.toro.com voor meer informatie, inclusief veiligheidstips, instructiemateriaal, informatie over accessoires, hulp bij het vinden van een dealer of om uw product te registreren.

© 2026—The Toro® Company
8111 Lyndale Avenue South
Bloomington, MN 55420

Registreer uw product op www.Toro.com.

CE UK CA

Vertaling van de oorspronkelijke tekst (NL)
Gedrukt in China
Alle rechten voorbehouden

3480-278

Als u service, originele Toro-onderdelen of aanvullende informatie nodig hebt, kunt u contact opnemen met een erkende Service Dealer of met de klantenservice van Toro. U dient hierbij altijd het modelnummer en het serienummer van het product te vermelden. De locatie van het plaatje met het modelnummer en het serienummer van het product is aangegeven op Figuur 1. U kunt de nummers noteren in de ruimte hieronder.

Belangrijk: **U kunt met uw mobiel apparaat de QR-code (indien aanwezig) op het plaatje met het serienummer scannen om toegang te krijgen tot de garantie, onderdelen en andere productinformatie.**

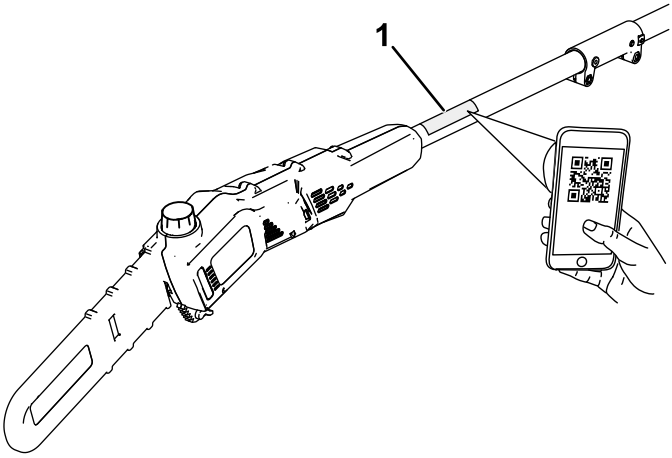

g425378

Figuur 1

1. Plaats van modelnummer en serienummer.

Modelnr.: _____

Serienr.: _____

Waarschuwingssymbool

Het waarschuwingssymbool (Figuur 2) dat wordt getoond in deze handleiding en op de machine geeft belangrijke veiligheidsinformatie aan die u moet opvolgen om ongelukken te voorkomen.



g000502

Figuur 2

Waarschuwingssymbool

Het waarschuwingssymbool wordt weergegeven boven informatie die u waarschuwt voor onveilige acties of situaties en wordt gevolgd door het woord **GEVAAR**, **WAARSCHUWING**, of **VOORZICHTIG**.

GEVAAR: een direct gevaarlijke situatie die, als deze niet wordt voorkomen, **zal leiden** tot de dood of ernstig letsel.

WAARSCHUWING: een mogelijk gevaarlijke situatie die, als deze niet wordt voorkomen, **kan leiden** tot de dood of ernstig letsel.

VOORZICHTIG: een mogelijk gevaarlijke situatie die, als deze niet wordt voorkomen, **kan leiden** tot licht of middelmatig letsel.

Er worden in deze handleiding nog twee woorden gebruikt om uw aandacht op bijzondere informatie te vestigen. **Belangrijk** attendeert u op bijzondere technische informatie en **Opmerking** duidt algemene informatie aan die bijzondere aandacht verdient.

Veiligheid

⚠ WAARSCHUWING

Lees alle veiligheidswaarschuwingen, instructies, afbeeldingen en specificaties die werden meegeleverd met dit elektrisch gereedschap.

Als u nalaat om alle hieronder genoemde instructies op te volgen, kan dit leiden tot elektrische schokken, brand en/of ernstig letsel.

Bewaar alle waarschuwingen en voorschriften zodat u deze later nogmaals kunt raadplegen.

De term 'elektrisch gereedschap' in de waarschuwingen verwijst naar uw elektrisch apparaat met een elektriciteitskabel of met een accu (draadloos).

BELANGRIJKE VEILIGHEIDS-AANWIJZINGEN

I. Veiligheid van het werkgebied

1. **Hou het werkgebied schoon en goed verlicht.** *Rommelige of donkere omgevingen lokken ongevallen uit.*
2. **Gebruik geen elektrisch gereedschap in omgevingen waar ontploffingsgevaar heerst, bijvoorbeeld in de buurt van ontvlambare vloeistoffen, gassen of stof.** *Elektrisch gereedschap produceert vonken die stof of dampen kunnen doen ontvlammen.*
3. **Hou kinderen en omstanders uit de buurt wanneer u elektrisch gereedschap gebruikt.** *Afleiding kan ervoor zorgen dat u de controle verliest.*

II. Elektrische veiligheid

1. **Stekkers van elektrisch gereedschap moeten passen in het stopcontact. Pas de stekker nooit aan. Gebruik geen verloopstekkers in combinatie met geaard elektrisch gereedschap.** *Onbewerkte stekkers en passende stopcontacten verkleinen het risico op elektrische schokken.*
2. **Vermijd contact tussen uw lichaam en geaarde oppervlakken zoals buizen, radiatoren, fornuizen en koelkasten.** *Er is meer kans op elektrische schokken als uw lichaam geaard is.*

3. **Stel elektrisch gereedschap niet bloot aan regen of natte omgevingen.** *Water dat elektrisch gereedschap binnendringt, verhoogt het risico op elektrische schokken.*

4. **Het snoer niet verkeerd gebruiken. Gebruik het snoer nooit om het elektrisch gereedschap te dragen, trekken of uit het stopcontact te halen. Hou het snoer uit de buurt van hitte, olie, scherpe randen en bewegende onderdelen.** *Beschadigde of verwarde snoeren verhogen het risico op elektrische schokken.*

5. **Als u elektrisch gereedschap buiten gebruikt, gebruik dan een verlengsnoer dat geschikt is voor buitengebruik.** *Een snoer gebruiken dat geschikt is voor buitengebruik verkleint de kans op elektrische schokken.*

6. **Als gebruik van elektrisch gereedschap in een vochtige omgeving noodzakelijk is, gebruik dan een stroomvoorziening die beveiligd is met een aardlekschakelaar.** *Gebruik van een aardlekschakelaar verkleint het risico op elektrische schokken.*

III. Persoonlijke veiligheid

1. **Wees alert, kijk wat u doet en gebruik uw gezond verstand wanneer u elektrisch gereedschap gebruikt. Gebruik geen elektrisch gereedschap als u moe bent of onder de invloed van drugs, alcohol of medicijnen bent.** *Een moment van onoplettendheid tijdens het gebruik van elektrisch gereedschap kan ernstig lichamelijk letsel tot gevolg hebben.*

2. **Gebruik persoonlijke beschermingsmiddelen. Draag altijd oogbescherming.** *Beschermingsmiddelen zoals een stofmasker, veiligheidsschoenen met antislipzool, veiligheidshelm en gehoorbescherming zullen bij juist gebruik het risico op lichamelijk letsel verkleinen.*

3. **Voorkom dat u het gereedschap onbedoeld inschakelt. Zorg ervoor dat de schakelaar op UIT staat voordat u het gereedschap aansluit op het elektriciteitsnet en/of het accupack, of voordat u het gereedschap oppakt of draagt.** *Elektrisch gereedschap dragen met uw vinger op de schakelaar, of elektrisch gereedschap in werking stellen terwijl de schakelaar aan staat lokt ongevallen uit.*

4. **Verwijder stelsleutels en moersleutels voordat u het elektrische gereedschap inschakelt.** *Een moer- of stelsleutel laten zitten op het elektrisch gereedschap kan tot lichamelijk letsel leiden.*

5. **Reik niet te ver. Zorg dat u te allen tijde stevig en evenwichtig staat.** *Zo hebt u meer controle over het elektrisch gereedschap als zich onverwachte situaties voordoen.*

6. **Draag geschikte kleding. Draag geen losse kleding of sieraden. Hou uw haar en kleren uit de buurt van bewegende onderdelen.** *Losse kleding, sieraden en lang haar kunnen gegrepen worden door bewegende onderdelen.*

7. **Als er toestellen voorzien worden voor de aansluiting van stofafzuiging- en stofopvangvoorzieningen, zorg dan dat deze aangesloten zijn en correct worden gebruikt.** *Gebruik van zulke toestellen kan risico's veroorzaakt door stof verkleinen.*

8. **Als u vaak met hetzelfde gereedschap werkt en ermee vertrouwd raakt, bestaat het gevaar dat u er minder oplettend mee omgaat en de veiligheidsrichtlijnen niet meer naleeft. Let hiervoor op!** *Een nonchalante actie kan binnen een fractie van een seconde ernstig letsel veroorzaken.*

IV. Gebruik van en zorg voor elektrisch gereedschap

1. **Belast het elektrisch gereedschap niet te zwaar. Gebruik het juiste elektrisch gereedschap voor het werk dat u wilt verrichten.** *Het juiste elektrische gereedschap doet het werk beter, veiliger en in het tempo waarvoor het bedoeld is.*

2. **Gebruik het elektrisch gereedschap niet als u het niet in en uit kunt schakelen met de schakelaar.** *Elektrisch gereedschap dat niet kan worden bediend met de schakelaar is gevaarlijk en moet worden gerepareerd.*

3. **Koppel de stekker los van de stroomvoorziening en/of verwijder het accupack van het elektrisch gereedschap, indien dit verwijderbaar is, voordat u aanpassingen maakt, accessoires verandert of het elektrisch gereedschap stalt.** *Zulke preventieve veiligheidsmaatregelen verkleinen de kans dat u het elektrisch gereedschap per ongeluk inschakelt.*

4. **Bewaar elektrisch gereedschap dat niet wordt gebruikt buiten het bereik van kinderen, en voorkom dat personen die het elektrisch gereedschap of deze voorschriften niet kennen het elektrisch gereedschap gebruiken.** *Elektrisch gereedschap is gevaarlijk in de handen van gebruikers die niet bekend zijn met de instructies.*

5. **Onderhoud elektrisch gereedschap en accessoires. Controleer het gereedschap op slechte uitlijning of vastlopen van bewegende onderdelen, defecte onderdelen en andere omstandigheden die de werking nadelig kunnen beïnvloeden. In geval van schade dient u het elektrisch gereedschap te laten repareren voordat u het weer in gebruik neemt.** *Veel ongelukken zijn te wijten aan slecht onderhoud van elektrisch gereedschap.*

6. **Hou snoeimachines scherp en schoon.** *Goed onderhouden snoeimachines met scherpe snijranden lopen minder snel vast en zijn eenvoudiger te bedienen.*

7. **Gebruik elektrisch gereedschap, accessoires, opzetwerktuigen, enz. in overeenstemming met deze instructies, rekening houdend met de werkomstandigheden en het uit te voeren werk.** *Gebruik van het elektrisch gereedschap voor andere doeleinden dan die waarvoor het bedoeld is, kan aanleiding geven tot een gevaarlijke situatie.*

8. **Hou de handgrepen en aanraakoppervlakken droog, schoon en vrij van olie en vet.** *Als de handgrepen en aanraakoppervlakken glibberig zijn, kunt u niet veilig omgaan met het gereedschap en kunt u het niet beheersen in onverwachte omstandigheden.*

V. Gebruik van en zorg voor gereedschap met accu

1. **Alleen herladen met de door de fabrikant aanbevolen lader.** *Een lader die geschikt is voor het ene type accupack kan in combinatie met een ander accupack voor brandgevaar zorgen.*
2. **Gebruik elektrisch gereedschap alleen met specifiek daarvoor bestemde accupacks.** *Gebruik van andere accupacks kan lichamelijk letsel en brand veroorzaken.*
3. **Als het accupack niet wordt gebruikt, hou het dan uit de buurt van metalen voorwerpen zoals paperclips, muntjes, sleutels, nagels, schroeven en andere kleine metalen objecten die een brug kunnen vormen tussen de polen.** *Kortsluiting tussen de accupolen kan brandwonden en brand veroorzaken.*
4. **Bij verkeerd gebruik kan vloeistof uit de accu lekken; vermijd contact hiermee. Als u er per ongeluk toch mee in aanraking komt, spoel dan met water. Als de vloeistof in uw ogen terechtkomt, raadpleeg dan een arts.** *Vloeistof die uit de accu ontsnapt, kan irritatie van de huid of brandwonden veroorzaken.*
5. **Gebruik geen accupack of gereedschap dat beschadigd of aangepast is.** *Beschadigde of aangepaste accu's kunnen onverwacht gedrag vertonen, wat kan leiden tot brand, explosie of lichamelijk letsel.*
6. **Stel een accupack of gereedschap niet bloot aan brand of een buitensporige temperatuur.** *Blootstelling aan brand of een temperatuur boven 130 °C kan een explosie veroorzaken.*
7. **Volg alle instructies aangaande het laden en laad het accupack of het gereedschap niet op buiten het temperatuurbereik dat wordt gespecificeerd in de instructies.** *Als u het accupack of het gereedschap niet juist oplaadt of met temperaturen buiten het gespecificeerde bereik, dan kan dit de accu beschadigen en het risico op brand verhogen.*

VI. Onderhoud

1. **Laat uw elektrisch gereedschap onderhouden door een erkende reparateur die alleen identieke vervangonderdelen gebruikt.** *Dit waarborgt veilig gebruik van het elektrisch gereedschap.*
2. **Voer nooit onderhoudswerkzaamheden uit aan beschadigde accupacks.** *Onderhoud van de accupacks mag enkel worden uitgevoerd door de fabrikant of erkende dienstverleners.*

VII. Veilig werken met een hoogsnoeier

1. **Als de kettingzaag loopt, moet u al uw lichaamsdelen ver weg houden van de hoogsnoeier. Controleer dat de zaagketting nergens mee in aanraking komt voordat u de hoogsnoeier inschakelt.** *Door een moment van onoplettendheid bij gebruik van een hoogsnoeier kan uw kleding of lichaam door de zaagketting worden aangegrepen.*
2. **Hou de hoogsnoeier altijd vast met twee handen.** *Hou de hoogsnoeier vast met beide handen om verlies van controle te vermijden.*
3. **Om het risico op elektrocutie te verminderen, mag u de hoogsnoeier nooit in de buurt van elektrische leidingen gebruiken.** *Contact met of gebruik in de buurt van elektrische leidingen kan ernstig letsel of elektrische schok veroorzaken, wat kan leiden tot dodelijk letsel.*
4. **Hou de hoogsnoeier alleen vast bij de geïsoleerde oppervlakken: de zaagketting kan in aanraking komen met verborgen elektrische kabels.** *Als de zaagketting een kabel onder spanning raakt, kunnen de onbedekte metalen onderdelen van de hoogsnoeier onder spanning komen te staan, wat de gebruiker een elektrische schok kan geven.*
5. **Draag oog- en gehoorbescherming. Bijkomende beschermende uitrusting voor uw handen en schoenen met een gripvaste zool zijn aanbevolen.** *Een geschikte beschermende uitrusting zal het risico op persoonlijk letsel verminderen.*
6. **Draag altijd hoofdbescherming wanneer u de hoogsnoeier boven het hoofd gebruikt.** *Vallend afval kan ernstig persoonlijk letsel veroorzaken.*
7. **Zorg dat u stabiel staat, en gebruik de hoogsnoeier alleen als u op een vast, stevig en horizontaal oppervlak staat.** *Gladde of onstabiele oppervlakken kunnen leiden tot verlies van het evenwicht of de beheersing over de machine.*
8. **Gebruik een hoogsnoeier niet in een boom, op een ladder, vanaf een dak of een andere onstabiele ondersteuning.***Het gebruik van een hoogsnoeier op deze manier kan leiden tot verlies van evenwicht, verlies van controle en persoonlijk letsel.*
9. **Houd alle elektriciteitssnoeren en kabels uit de buurt van het snoeigebied.** *Elektriciteitssnoeren of kabels kunnen verborgen zijn in bomen en kunnen per ongeluk worden gesneden door de zaagketting.*

10. **Gebruik de hoogsnoeier niet in slechte weersomstandigheden, vooral wanneer er een kans is op bliksem.** *Dit verhoogt de kans dat u getroffen wordt door bliksem.*

11. **Bij het zagen van een tak die onder spanning staat kan deze terugveren.** *Als de spanning in de houtvezels wordt opgeheven, kan de tak wegveren en u raken en/of de hoogsnoeier wegduwen.*

12. **Wees bijzonder voorzichtig bij het zagen van struiken en zaailingen.** *Het dunne materiaal kan in de zaagketting vast komen te zitten en naar u toe worden geduwd of uw evenwicht beïnvloeden.*

13. **Wanneer u de hoogsnoeier draagt terwijl de machine uitgeschakeld is, moet u ervoor zorgen dat u geen enkele voedingsschakelaar bedient en de zaagketting of het zaagblad uit de buurt van uw lichaam houdt.** *Het juist dragen van de hoogsnoeier vermindert de kans op onbedoeld aanraken van de zaagketting.*

14. **Breng de kettingbeschermer altijd aan als u de hoogsnoeier vervoert of opbergt.** *De juiste omgang met de hoogsnoeier vermindert de kans op onbedoeld aanraken van de bewegende zaagketting.*

15. **Bij het verwijderen van vastgelopen materiaal, het opbergen van of het verrichten van onderhoud aan de hoogsnoeier, moet u ervoor zorgen dat de schakelaar uit staat en het accupack verwijderd is.** *De onverwachte activering van de hoogsnoeier terwijl u vastgelopen materiaal verwijdert of onderhoud verricht, kan leiden tot ernstig lichamelijk letsel.*

16. **Gebruik deze zaag alleen voor het zagen van hout. Gebruik de hoogsnoeier niet voor iets anders dan de bedoelde toepassing. Voorbeeld: gebruik de hoogsnoeier niet voor het zagen van metaal, kunststof, metselwerk of bouwmaterialen anders dan hout.** *Gebruik van de hoogsnoeier voor andere doeleinden dan die waarvoor deze bedoeld is, kan aanleiding geven tot een gevaarlijke situatie.*

17. **Draag de hoogsnoeier met beide handen, met de hoogsnoeier uitgeschakeld en weg van uw lichaam. Breng de kettingbeschermer altijd aan als u de hoogsnoeier vervoert of opbergt.** *De juiste omgang met de hoogsnoeier vermindert de kans op onbedoeld aanraken van de bewegende zaagketting.*

18. **Verwijder geen snoeisel en hou geen te snoeien materiaal vast terwijl de zaagketting in beweging is.** *Zet de schakelaar uit en koppel de accu los als u vastgelopen materiaal wilt verwijderen. De zaagketting blijft bewegen nadat de schakelaar uitgezet is.*

19. **Volg de instructies voor het smeren, het spannen van de ketting en het veranderen van de geleider en ketting.** *Het onjuist spannen of smeren van de ketting kan leiden tot kettingbreuk of een hogere kans op terugslag.*

20. **Deze hoogsnoeier is niet bedoeld voor het vellen van bomen.** *Gebruik van de hoogsnoeier voor andere doeleinden dan die waarvoor deze bedoeld is, kan leiden tot serieus letsel bij de bediener of omstanders.*

21. **Voorkom terugslag (kickback).** *Terugslag kan voorkomen als de neus (punt) van de kettinggeleider een voorwerp raakt, of als het hout de zaagketting vastklemt tijdens het zagen.*

    Als de neus van de kettinggeleider iets raakt kan de kettinggeleider naar boven en naar u toe worden geduwd.

    Als de zaagketting vastloopt aan de bovenkant van de kettinggeleider kan de kettinggeleider met hoge snelheid naar u toe worden geduwd.

    In beide gevallen kunt u de beheersing over de zaag verliezen, wat tot ernstige verwondingen kan leiden. U mag nooit uitsluitend op de beveiligingen van de zaag vertrouwen. Als gebruiker van de hoogsnoeier moet u de nodige voorzorgsmaatregelen nemen om ongelukken en verwonding te voorkomen.

    Terugslag wordt veroorzaakt door onjuist gebruik van de zaag en/of onjuiste werkprocedures en omstandigheden. Terugslag kan worden voorkomen met de volgende voorzorgsmaatregelen:

22. **Hou de hoogsnoeier goed vast met beide handen, met uw duim en vingers rond de handgrepen, en met uw lichaam en armen in een stand waarbij u weerstand kunt bieden tegen terugslag.** *Als u de juiste voorzorgsmaatregelen neemt kunt u de krachten die bij terugslag van de zaag optreden beheersen. Laat de hoogsnoeier nooit los.*

23. **Gebruik alleen vervangende kettinggeleiders en kettingen die de fabrikant heeft opgegeven.** *De onjuiste montage van kettinggeleiders en zaagkettingen kan leiden tot kettingbreuk en/of terugslag.*

24. **Volg de aanwijzingen van de fabrikant met betrekking tot het slijpen en onderhouden van de zaagketting.** *Het verminderen de hoogte van de dieptesteller van de zaagketting kan het risico op terugslag vergroten.*

BEWAAR DEZE AANWIJZINGEN

Stickersymbolen



Veiligheidsstickers en veiligheidsinstructies zijn gemakkelijk zichtbaar voor de gebruiker en bevinden zich bij plaatsen waar gevaar kan ontstaan. Vervang alle beschadigde of ontbrekende veiligheidsstickers.

De volgende tabellen beschrijven de veiligheids- en instructiesymbolen op de stickers.

Stickersymbool hoogsnoeier	Verklaring
	Handen kunnen worden gesneden of geamputeerd
	Gevaar voor elektrische schok
	Waarschuwing
	Niet blootstellen aan regen.
	Niet gebruiken nabij stroomkabels.
	Houd omstanders uit de buurt.
	Kom niet in de buurt van bewegende onderdelen.
	Lees de *Gebruikershandleiding*.
	Draag een veiligheidshelm.
	Draag oogbescherming.

	Draag gehoorbescherming.
	Draag handschoenen.
	Draag stevige, slipvaste schoenen.

Montage

De geleider en ketting monteren

⚠ GEVAAR

Het aanraken van de tanden van de hoogsnoeier kan leiden tot ernstig lichamelijk letsel.

- **Verwijder de accu voordat u de hoogsnoeier onderhoudt of instelt.**
- **Draag altijd handschoenen bij het instellen of onderhouden van de hoogsnoeier.**

1. Plaats de hoogsnoeier op een vlak oppervlak en monteer het accupack niet.
2. Verwijder het zijdeksel; draai de bladbeschermerknop linksom tot de knop is verwijderd en verwijder dan het zijdeksel (Figuur 3).

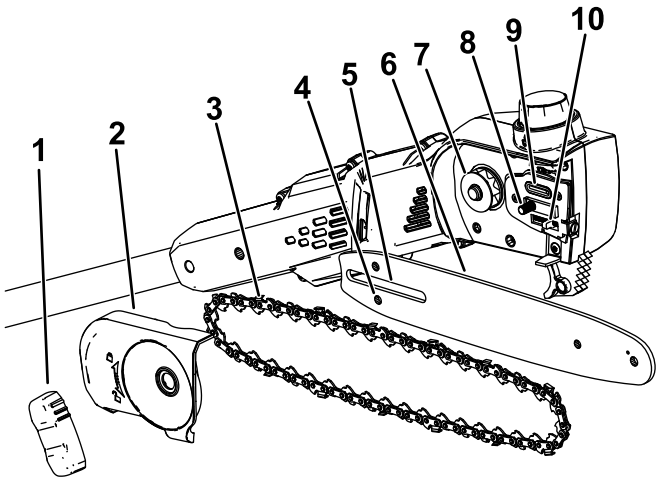

g374226

Figuur 3

1.	Bladbeschermerknop	5.	Sleuf van kettinggeleider	9.	Oliepoort
2.	Zijdeksel	6.	Kettinggeleider	10.	Stelbout van ketting
3.	Ketting	7.	Aandrijftandwiel		
4.	Sleuf voor stelbout van ketting	8.	Bout van kettinggeleider		

3. Plaats de ketting rond het tandwiel aan de voorkant van de kettinggeleider, zodat de snijkanten van de kettingtanden aan de bovenkant van de kettinggeleider naar voren wijzen zoals aangegeven in de tekening onder het zijdeksel van de hoogsnoeier.
4. Blijf de ketting rond de kettinggeleider plaatsen en plaats de ketting in de groef van de kettinggeleider.
5. Plaats de open lus van de ketting (de kant die niet op de kettinggeleider ligt) rond het aandrijftandwiel op de hoogsnoeier (Figuur 3).

   Belangrijk: **Zorg ervoor dat de stelbout van de ketting in de sleuf voor de stelbout van de ketting op de kettinggeleider wordt gebracht (Figuur 3).**

   Misschien moet u de kettingspanschroef draaien om de bout in de sleuf op de kettinggeleider te brengen (Figuur 18).
6. Plaats het zijdeksel en de bladbeschermerknop en maak het zijdeksel vast door de knop rechtsom te draaien.
7. Stel de kettingspanning in, zie Instellen van de kettingspanning (bladz. 33).

De hoogsnoeier monteren

1. Vouw de delen van de handgreep uit (Figuur 4).

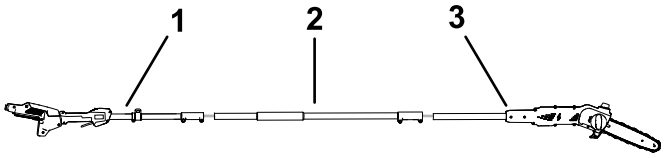

g535870

Figuur 4

1. Deel van de stok met handgreep
2. Middelste deel van de stok
3. Deel van de stok met zaag

---

2. Lijn de vergrendelknop op het middelste deel van de stok uit met de sleufopening aan het uiteinde van het deel van de stok met handgreep en schuif de twee stelen samen (Figuur 5).

   Opmerking: De vergrendelknop klikt in het sleufgat als de stelen vast zitten.

3. Gebruik de bijgeleverde sleutel om deze 2 delen van de stok aan elkaar vast te zetten (E van Figuur 5).
4. Herhaal deze procedure om het deel van de stok met zaag met het middelste deel van de stok te verbinden (Figuur 5).

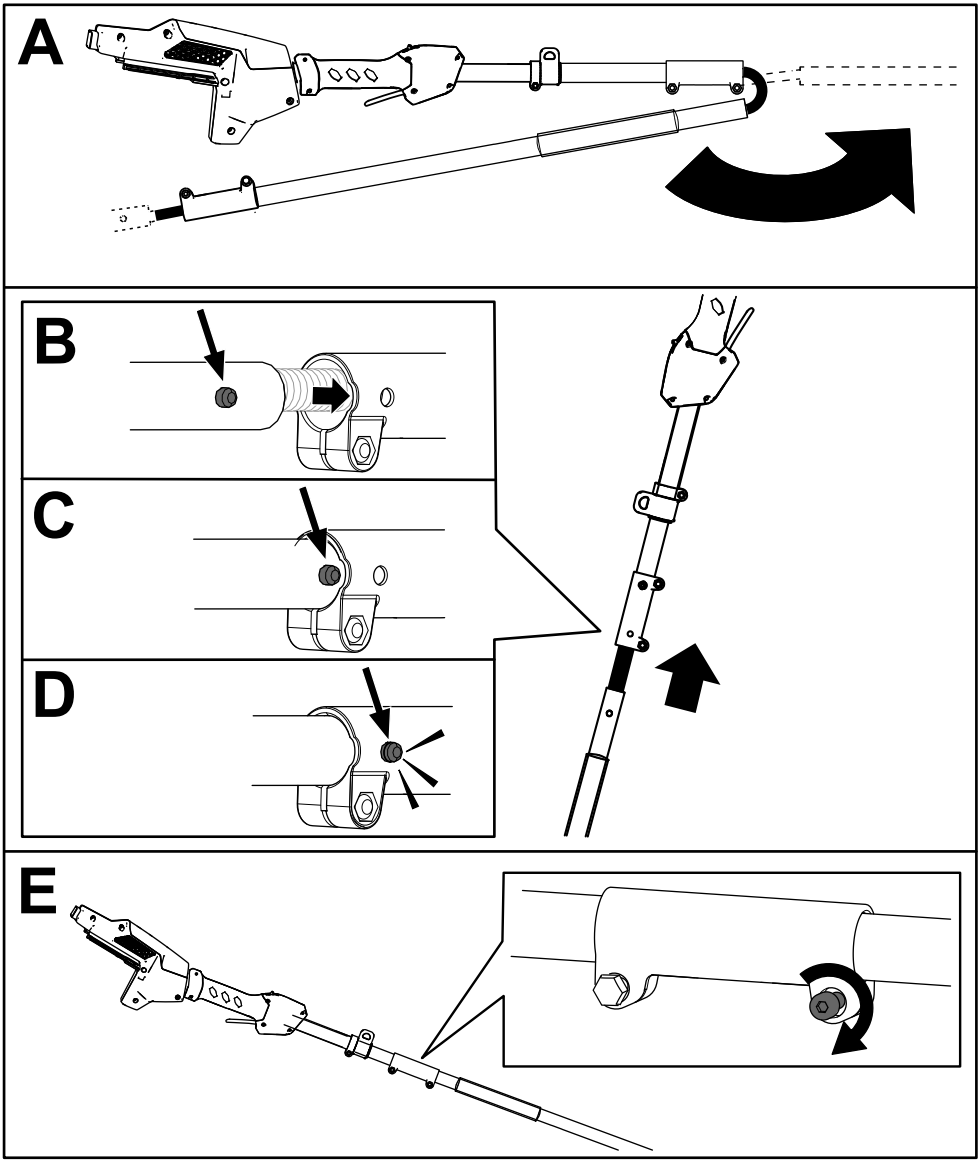

Figuur 5

Geleider- en kettingolie aan de hoogsnoeier aanbrengen

Belangrijk: **Gebruik alleen speciale geleider- en kettingolie (afzonderlijk verkrijgbaar).**

Vul de kettingzaag met geleider- en kettingolie voor het eerste gebruik; zie Controleren van het oliepeil en bijvullen van kettingolie (bladz. 31).

Het harnas monteren

Verbind de metalen haak van het harnas met de riemband op de handgreep van de hoogsnoeier (Figuur 6).

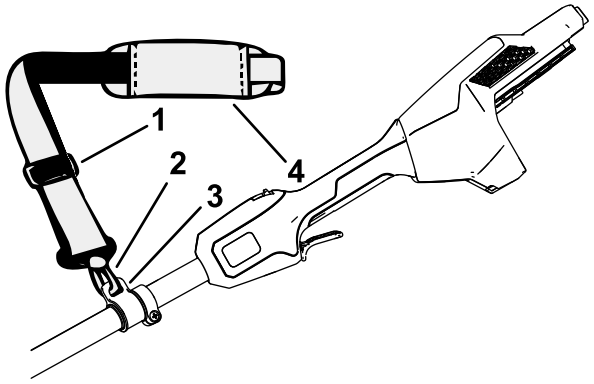

g374229

Figuur 6

1. Riemversteller
2. Metalen haak van riem
3. Riemband
4. Riem

U kunt de lengte van de riem aanpassen: schuif de riemversteller naar boven om de riem in te korten, of naar beneden om de riem langer te maken (Figuur 6).

Moet u in een noodgeval het harnas snel afnemen, koppel de snelgesp dan als volgt af:

1. Druk de zijkanten van de gesp in (A in Figuur 7).
2. Laat de gesp eruit schuiven (B in Figuur 7).

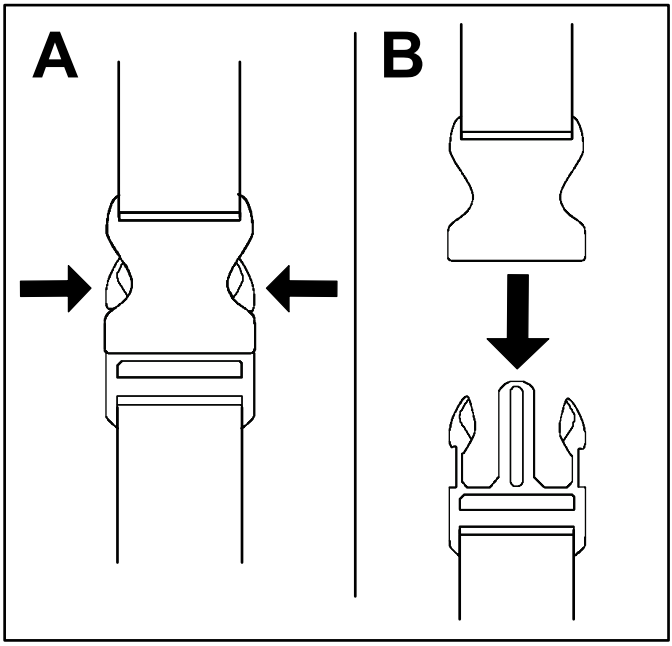

g340477

Figuur 7

Algemeen overzicht van de machine

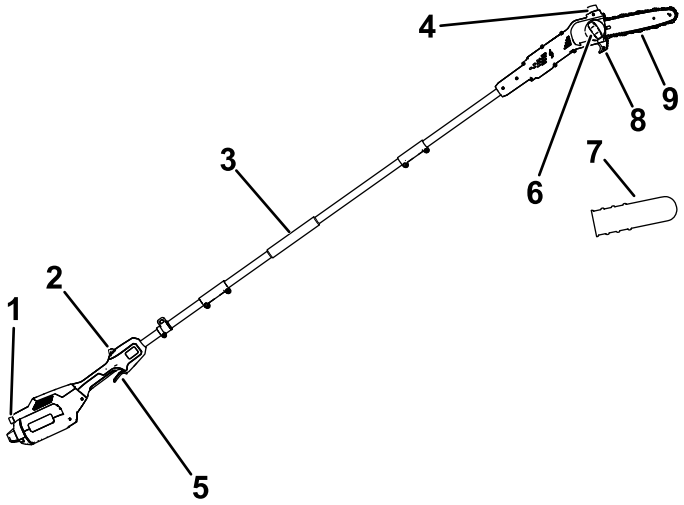

g374230

Figuur 8

1. Vergrendelknop
2. Trekkervergrendeling
3. Voorhandgreep
4. Oliedop
5. Trekker
6. Bladbeschermerknop
7. Kettingbeschermer
8. Zaaggeleider
9. Kettinggeleider en ketting

Specificaties

Model	51847T
Kettinggeleider lengte (uitgerust met 88619 en 88621)	25,4 cm
Kettingmaat (uitgerust met 88619 en 88621)	0,127 cm
Kettingsteek (uitgerust met 88619 en 88621)	0,635 cm
Kettinglengte (uitgerust met 88619 en 88621)	58 schakels
Gewicht (zonder accu)	4,1 kg
Lader	Flex-Force 60 V lithiumionacculaders
Accu	Flex-Force 60 V lithiumionaccu's*

*Als u deze machine gebruikt met een accupack van 4,0 Ah of meer moet u het meegeleverde snelharnas monteren voor een goede ondersteuning en balans.

Temperatuurbereik

Opladen/opbergen van het accupack	5 °C tot 40 °C*
Gebruiken van het accupack	-30 °C tot 49 °C*
Gebruik van de zaag	0 °C tot 49 °C*

*Het opladen zal langer duren als de omgevingstemperatuur buiten dit bereik valt.

Bewaar het apparaat, het accupack en de acculader op een afgesloten, schone en droge plaats.

Toebehoren/accessoires

Een selectie van door Toro goedgekeurde werktuigen en accessoires is verkrijgbaar voor gebruik met de machine om de mogelijkheden daarvan te vergroten en uit te breiden. Neem contact op met een erkende servicedealer of een erkende Toro-distributeur, of bezoek www.Toro.com voor een lijst van alle goedgekeurde werktuigen en accessoires.

Om de beste prestaties te verkrijgen en ervoor te zorgen dat de veiligheidscertificaten van de machine blijven gelden, moet u ter vervanging altijd originele onderdelen en accessoires van Toro gebruiken. Vervangende onderdelen en accessoires van andere fabrikanten kunnen tot gevaar leiden.

Gebruiksaanwijzing

Voor gebruik van de hoogsnoeier

Voor gebruik van de hoogsnoeier moet u eerst de volgende handelingen uitvoeren:

- Controleer de kettingspanning, zie Instellen van de kettingspanning (bladz. 33).
- Maak de onderdelen van de hoogsnoeier schoon, controleer ze op overmatige slijtage of beschadiging, en vervang ze indien nodig; zie Onderhoud van de kettinggeleider, ketting en aandrijftandwiel (bladz. 36).
- Controleer de ketting op scherpte en beschadiging, slijp of vervang de ketting indien nodig, zie De ketting slijpen (bladz. 39).
- Controleer het oliepeil, zie Controleren van het oliepeil en bijvullen van kettingolie (bladz. 31)
- Controleer de hoogsnoeier op beschadiging, algemene indruk en prestaties; verzeker dat schakelaars vrij bewegen, dat de ventilatieopeningen en handgrepen schoon zijn, en dat de kettinggeleider niet is verbogen of beschadigd.

De hoogsnoeier starten

1. Verzeker dat de ventilatieopeningen van de hoogsnoeier niet verstopt zijn door stof en dergelijke (Figuur 9).

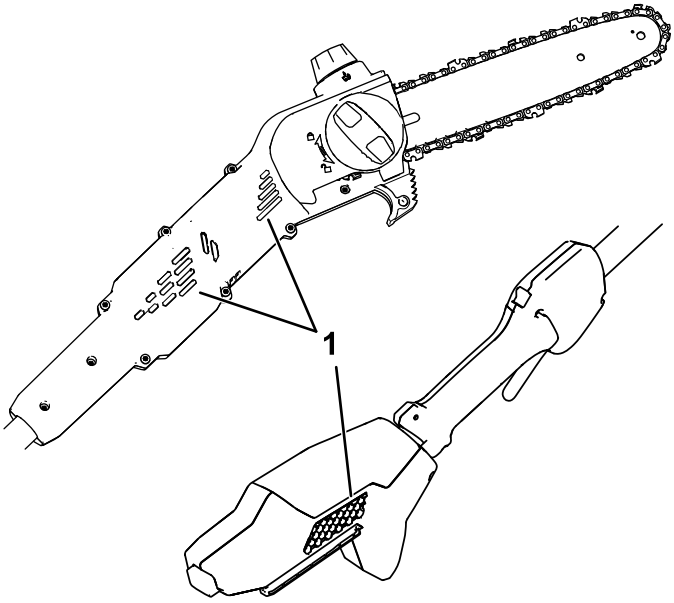

g374231

Figuur 9

1. Ventilatieopeningen

---

2. Zet de hoogsnoeier op een vlakke ondergrond.
3. Lijn de uitsparing in de accu uit met het uitsteeksel van de handgreep (Figuur 10).

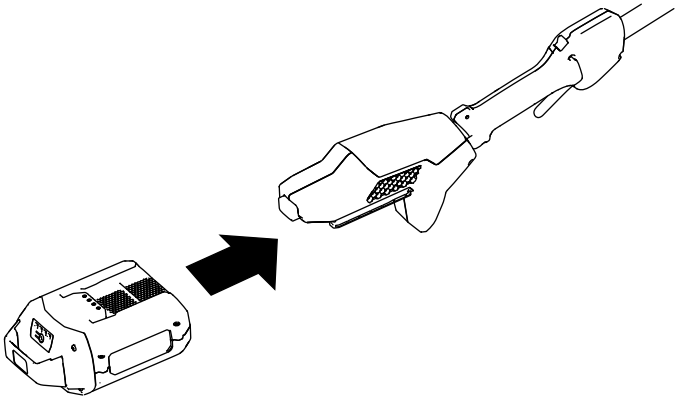

g374232

Figuur 10

4. Druk het accupack in de handgreep tot het vastklikt.
5. Verwijder de kap van de kettingbeschermer van de ketting.
6. Druk op de trekkervergrendeling en druk dan op de trekker om de hoogsnoeier te starten.

De hoogsnoeier uitschakelen

Om de hoogsnoeier uit te schakelen, laat u de trekker los.

Wanneer u de hoogsnoeier niet gebruikt of u de hoogsnoeier vervoert van of naar het werkgebied, moet u het accupak verwijderen; zie Verwijderen van de accu (bladz. 29).

Werken met de hoogsnoeier

⚠ WAARSCHUWING

Onjuist gebruik van een hoogsnoeier kan leiden tot ernstig of dodelijk letsel.

Lees de onderstaande aanwijzingen zorgvuldig door en volg ze op om het risico op letsel te verminderen.

⚠ WAARSCHUWING

Gebruik de machine niet in de buurt van elektrische leidingen; de hoogsnoeier is niet ontworpen om bescherming te bieden tegen elektrische schokken indien hij in contact komt met bovengrondse elektrische leidingen.

Raadpleeg de plaatselijke voorschriften voor veilige afstanden tot bovengrondse elektrische leidingen en zorg ervoor dat de werkpositie veilig en beveiligd is voordat u de hoogsnoeier gebruikt.

⚠ WAARSCHUWING

Terugslag kan leiden tot ernstig of dodelijk letsel.

Voorkom dat de neus van de kettinggeleider van de hoogsnoeier in aanraking komt met het voorwerp dat u doorzaagt.

Er zijn twee soorten terugslag:

- Een snelle beweging naar **boven** van de hoogsnoeier: als de ketting aan de bovenkant of bij de neus van de kettinggeleider een voorwerp raakt.
- Een snelle beweging naar **achteren** van de hoogsnoeier: als de ketting aan de bovenkant of bij de neus van de kettinggeleider bekneld raakt in het voorwerp dat u doorzaagt.

Figuur 11 laat het deel van de kettinggeleider zien dat, om terugslag te voorkomen, niet met een voorwerp in aanraking mag komen.

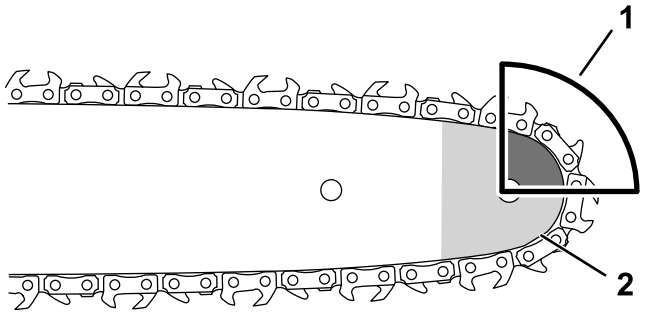

g318677

Figuur 11

1. Terugslaggebied (neus, bovenkant van de kettinggeleider)
2. Neus

---

1. Hou de hoogsnoeier met beide handen vast.
2. Ga op een stevige, vlakke ondergrond voor de te snoeien boom staan en zorg dat u tijdens het snoeien evenwichtig en stabiel staat.
3. Verzeker dat u alleen het bedoelde hout doorzaagt; laat de zaagketting tijdens het zagen niet in aanraking komen met de grond, andere boomstammen of andere voorwerpen.
4. Verzeker dat de zaagketting op volle snelheid draait voordat u begint met zagen.
5. Zaag de tak bij de achterkant van de kettinggeleider, dicht bij de zaaggeleider; druk de zaagketting licht tegen het hout, en laat het gewicht van de hoogsnoeier het werk doen (Figuur 12).

   Belangrijk: **Als de zaag vastloopt, probeer deze dan niet vrij te maken met de motor. Schakel de hoogsnoeier uit, verwijder de accu en til de dikke tak op terwijl u de hoogsnoeier vasthoudt. Hierdoor komt de beknelling los en komt de hoogsnoeier vrij.**

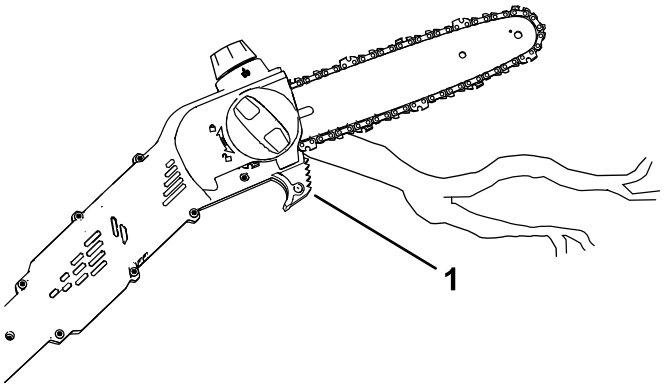

g374233

Figuur 12

1. Zaaggeleider

6. Hou een constante druk op de hoogsnoeier, zaag in een rechte lijn, en neem de druk alleen weg vlak voordat het hout is doorgezaagd.
7. Laat de trekker los zodra u klaar bent met zagen.

Snoeien van een boom

⚠ WAARSCHUWING

Het afzagen van hogere takken van een boom kan u in een onstabiele positie brengen waarbij het onveilig is een hoogsnoeier te gebruiken, en kan leiden tot ernstig lichamelijk of dodelijk letsel bij u of omstanders.

Volg de onderstaande aanwijzingen bij het afzagen van takken van een staande boom:

- **Klim niet op (dikke) takken met een hoogsnoeier.**
- **Reik niet te ver en hou bij het zagen beide handen op de hoogsnoeier.**
- **Verzeker dat omstanders op geruime afstand staan van de plek waar de takken kunnen vallen.**

1. Hou de hoogsnoeier vast zoals omschreven in Werken met de hoogsnoeier (bladz. 25).
2. Oefen bij het afzagen van kleine taken een lichte druk uit.

3. Maak bij het afzagen van grotere takken eerst een ondiepe zaagsnede aan de onderkant van de tak en voltooi het zagen dan vanaf de bovenkant van de tak.

   A. Zaag vanaf de onderkant van de tak, op ongeveer 15 cm van de stam. Zaag de tak tot een derde van de dikte door.

   B. Zaag de tak dan aan de bovenkant in, 5 tot 10 cm verder van de stam af. Zaag de tak door tot deze valt.

   C. Zaag de takstomp af bij de takkraag (Figuur 13).

      ***Belangrijk:* Zaag de tak niet voorbij de takkraag af, dicht bij de stam, en laat ook geen grote takstomp achter; dat leidt tot schade aan de boom.**

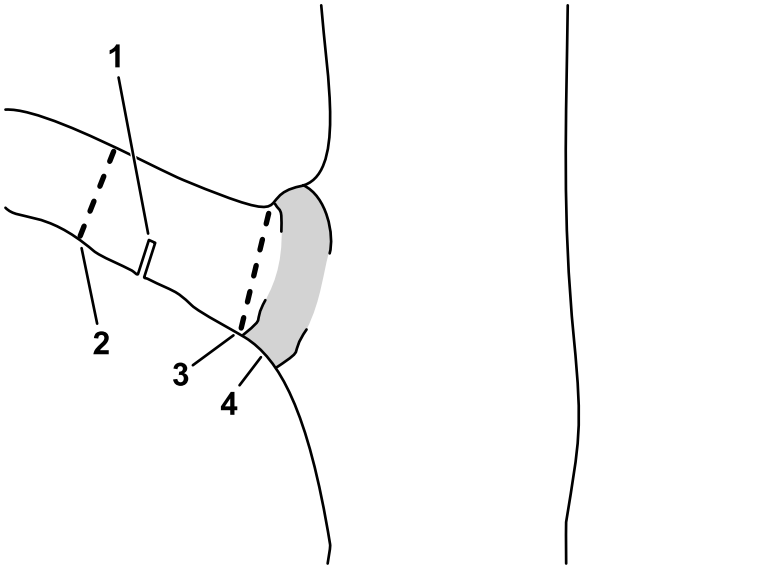

Figuur 13

1. Eerste snede: onder
2. Tweede snede: doorgaand
3. Derde snede: verwijder de takstomp
4. Takkraag (waar de zijtak overgaat in de stam)

Verwijderen van de accu

1. Plaats de hoogsnoeier op een vlakke ondergrond.
2. Druk op de vergrendelknop en verwijder het accupak van de handgreep.

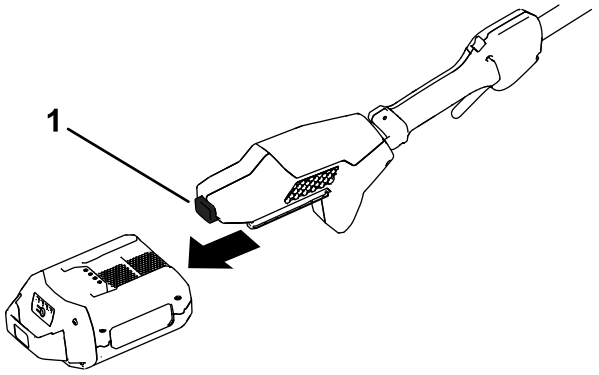

g374234

Figuur 14

1. Vergrendelknop

Onderhoud

Aanbevolen onderhoudsschema

Onderhouds-interval	Onderhoudsprocedure
Bij elk gebruik of dagelijks	• Controleer het oliepeil en vul indien nodig kettingolie bij • Controleer dat de olie naar de ketting stroomt. • Controleer de kettingspanning en stel deze indien nodig bij. • Verzeker dat de kettinggeleider recht en onbeschadigd is. • Controleer of de ketting scherp is. Laat de ketting indien nodig slijpen of vervangen door een erkende servicedealer.
Elke keer als de accu helemaal leeg is	• Controleer het oliepeil en vul indien nodig kettingolie bij • Controleer de kettingspanning en stel deze indien nodig bij.
Jaarlijks of vóór stalling	• Onderhoud van de kettinggeleider, ketting en aandrijftandwiel. • Controleer of de ketting scherp is. Laat de ketting indien nodig slijpen of vervangen door een erkende servicedealer.

Controleren van het oliepeil en bijvullen van kettingolie

Onderhoudsinterval: Bij elk gebruik of dagelijks

Elke keer als de accu helemaal leeg is

Belangrijk: **Gebruik alleen speciale kettingolie (afzonderlijk verkrijgbaar).**

1. Schakel de hoogsnoeier uit en verwijder het accupack; zie Verwijderen van de accu (bladz. 29).
2. Controleer het oliepeil met het peilglas. Als de olie het venster niet geheel bedekt, voeg dan kettinggeleider- en kettingolie toe naar behoefte (Figuur 15).

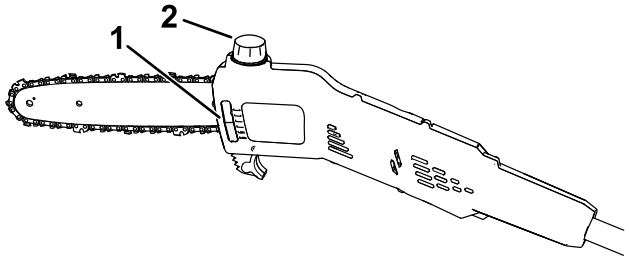

g374235

Figuur 15

1. Oliepeilglas
2. Oliedop

3. Plaats de hoogsnoeier op een vlakke ondergrond, met de oliedop naar boven gericht.
4. Maak de omgeving van de oliedop schoon (Figuur 15).

   Opmerking: Zorg dat er geen vuil of houtsnippers in de olietank komen.
5. Verwijder de oliedop en giet geleider- en kettingolie in de hoogsnoeier totdat de olie de tank vult (Figuur 15).

   Belangrijk: **Vul de hoogsnoeier niet voorbij de onderkant van de vulnek.**
6. Verwijder eventueel gemorste olie en bevestig de oliedop.
7. Verzeker dat olie naar de ketting stroomt, zie Controleren van de stroming van de kettinggeleider- en kettingolie (bladz. 32).

Controleren van de stroming van de kettinggeleider- en kettingolie

Onderhoudsinterval: Bij elk gebruik of dagelijks

1. Maak de hoogsnoeier klaar voor gebruik; zie Voor gebruik van de hoogsnoeier (bladz. 22).
2. Om te controleren of de olie naar de ketting stroomt, houdt u de neus van de hoogsnoeier een paar centimeter van een oppervlak (bv. papier, karton, boomstronk) en laat u de hoogsnoeier draaien. U moet dan een licht oliepatroon op het oppervlak zien (Figuur 16).

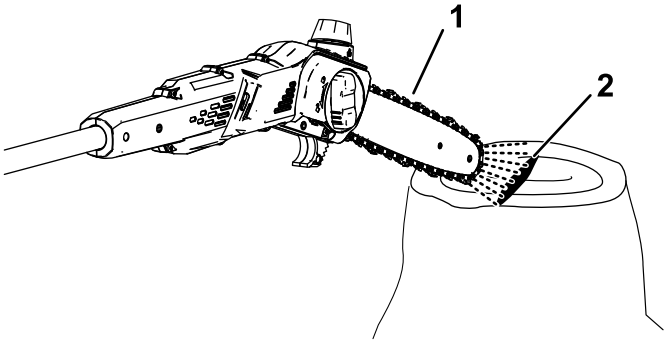

g374236

Figuur 16

1. Laat de hoogsnoeier een paar centimeter van het oppervlak lopen.
2. Als de olie stroomt vliegt deze van de ketting, naar het oppervlak.

3. Als de olie niet stroomt, verzeker dan dat de tank is gevuld met olie en dat het gebied onder het zijdeksel schoon is, zie Controleren van het oliepeil en bijvullen van kettingolie (bladz. 31) en Onderhoud van de kettinggeleider, ketting en aandrijftandwiel (bladz. 36).

Instellen van de kettingspanning

Onderhoudsinterval: Bij elk gebruik of dagelijks

Elke keer als de accu helemaal leeg is

Verzeker dat de zaagketting de juiste spanning heeft.

Een te lage spanning verkort de levensduur van het kettingwiel en de kettinggeleider, en de ketting kan van de kettinggeleider lopen.

Een te hoge spanning leidt tot oververhitting van de kettinggeleider en ketting, en snelle slijtage en kan leiden tot verbranden van de motor of kettingbreuk.

De kettingspanning is juist als u met een handschoen de ketting rustig om de kettinggeleider kunt trekken. De ketting moet in aanraking blijven met de onderkant van de kettinggeleider.

Controleer de spanning van een nieuwe ketting altijd na enkele zaagsnedes. Een nieuwe ketting rekt meestal en moet na een paar zaagsnedes worden nagesteld.

⚠ GEVAAR

Het aanraken van de tanden van de hoogsnoeier kan leiden tot ernstig lichamelijk letsel.

- **Verwijder de accu voordat u de hoogsnoeier onderhoudt of instelt.**
- **Draag altijd handschoenen bij het instellen of onderhouden van de hoogsnoeier.**

1. Plaats de hoogsnoeier op een vlakke ondergrond en verwijder het accupack; zie Verwijderen van de accu (bladz. 29).
2. Laat de zaagketting afkoelen.

   Belangrijk: **Span de ketting niet als die heet is, de ketting krimpt bij het afkoelen wat tot een te hoge kettingspanning kan leiden.**
3. Controleer de kettinggeleider op buigen en beschadigingen, vervang deze indien nodig.
4. Draai de bladbeschermerknop linksom om de bladbeschermer los te maken, maar verwijder hem niet (Figuur 17).

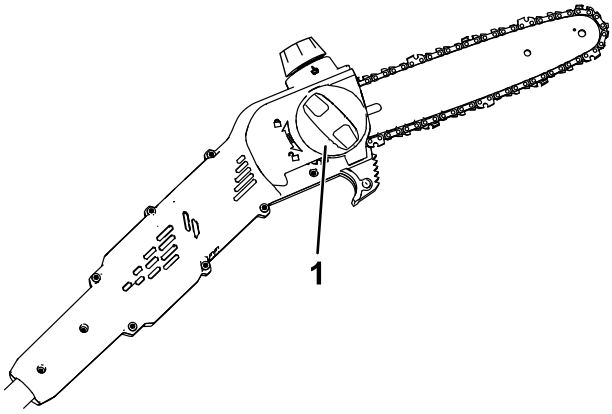

g374237

Figuur 17

1. Bladbeschermerknop

5. Stel de spanning van de ketting af met de kettingspanschroef (Figuur 18) en bevestig dan het zijdeksel aan de hoogsnoeier door de bladbeschermerknop rechtsom te draaien alvorens de spanning te controleren (Figuur 17).
   - **Kettingspanning verhogen:** draai de kettingspanschroef naar rechts.
   - **Kettingspanning verlagen:** draai de kettingspanschroef naar links.

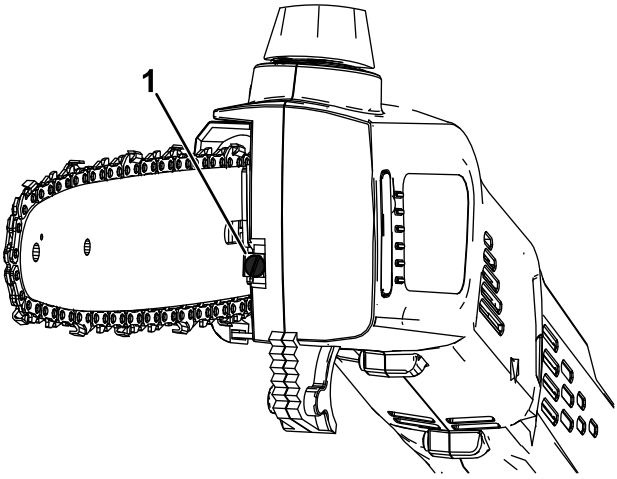

g374238

Figuur 18

1. Kettingspanschroef

Stel de kettingspanning bij totdat de ketting de onderkant van de kettinggeleider raakt, trek de ketting dan weg van de onderkant van de kettinggeleider; een goed gespannen ketting kan 3,2 tot 6,4 mm van de kettinggeleider worden weggetrokken en springt terug als u de ketting loslaat.

Opmerking: Terwijl u de spanning van de ketting afstelt, tilt u het uiteinde van de kettinggeleider op met een handschoen aan om ervoor te zorgen dat de kettinggeleider niet doorzakt en de kettingspanning beïnvloedt.

6. Met een handschoen aan trekt u de ketting rond de kettinggeleider. Bij de goede spanning beweegt de ketting soepel en blijft deze in aanraking met de onderkant van de kettinggeleider.
7. Herhaal stap 4 tot en met 7 als de ketting niet goed is gespannen.

Onderhoud van de kettinggeleider, ketting en aandrijftandwiel

Jaarlijks of vóór stalling

⚠ GEVAAR

Het aanraken van de tanden van de hoogsnoeier kan leiden tot ernstig lichamelijk letsel.

- **Verwijder de accu voordat u de hoogsnoeier onderhoudt of instelt.**
- **Draag altijd handschoenen bij het instellen of onderhouden van de hoogsnoeier.**

1. Plaats de hoogsnoeier op een vlakke ondergrond en verwijder het accupack; zie Verwijderen van de accu (bladz. 29).
2. Verwijder het zijdeksel; draai de bladbeschermerknop linksom tot de knop is verwijderd en verwijder dan het zijdeksel (Figuur 19).

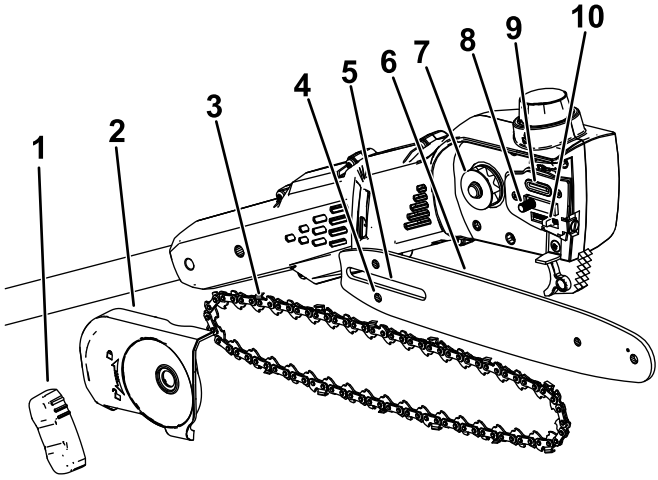

g374226

Figuur 19

1. Bladbeschermerknop
2. Zijdeksel
3. Ketting
4. Sleuf voor stelbout van ketting
5. Sleuf van kettinggeleider
6. Kettinggeleider
7. Aandrijftandwiel
8. Bout van kettinggeleider
9. Oliepoort
10. Stelbout van ketting

3. Neem de spanning van de ketting door de kettingspanschroef naar links te draaien (Figuur 18).
4. Neem de ketting van de kettinggeleider en leg deze opzij.
5. Verwijder eventuele vervuiling onder het zijdeksel.
6. Controleer het aandrijftandwiel; vervang het bij aanzienlijke slijtage of beschadiging; neem contact op met een erkende servicedealer.
7. Controleer de oliepoort (Figuur 19) op vervuiling en maak deze indien nodig schoon.
8. Maak de kettinggeleider en ketting schoon: maak de groef rond de kettinggeleider schoon met een stuk draad of een kleine platte schroevendraaier, begin bij het tandwiel in de neus en werk dan terug.

   Verzeker dat het oliekanaal van de kettinggeleider, dat is uitgelijnd met de oliepoort van de hoogsnoeier, schoon is zodat de olie vrij over de ketting kan stromen (Figuur 20).

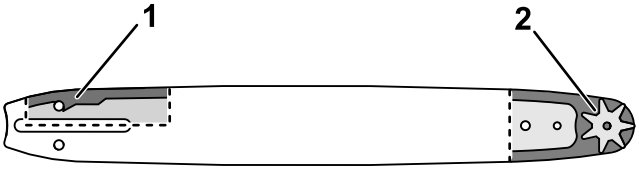

g315856

Figuur 20

Onderdelen binnenin de kettinggeleider

1. Verzeker dat dit kanaal, dat aansluit op de oliepoort, schoon is.
2. Verzeker dat het neuswiel schoon is en vrij kan draaien.

9. Controleer de kettinggeleider en ketting; als de kettinggeleider of groef beschadigd is of het tandwiel in de neus niet vrij kan draaien vervang de kettinggeleider dan; als de ketting aanzienlijke slijtage of beschadiging vertoont vervang deze dan.
10. Monteer de kettinggeleider en ketting; zie Monteren van de kettinggeleider en ketting (bladz. 38).
11. Verzeker dat olie naar de ketting stroomt, zie Controleren van de stroming van de kettinggeleider- en kettingolie (bladz. 32).

Monteren van de kettinggeleider en ketting

⚠ GEVAAR

Het aanraken van de tanden van de hoogsnoeier kan leiden tot ernstig lichamelijk letsel.

- **Verwijder de accu voordat u de hoogsnoeier onderhoudt of instelt.**
- **Draag altijd handschoenen bij het instellen of onderhouden van de hoogsnoeier.**

1. Verwijder het zijdeksel als dit gemonteerd is aan de machine; zie Onderhoud van de kettinggeleider, ketting en aandrijftandwiel (bladz. 36).
2. Plaats de zaagketting rond het tandwiel aan de voorkant van de kettinggeleider, **zodat de snijkanten van de kettingtanden aan de bovenkant van de kettinggeleider naar voren wijzen** zoals aangegeven in de tekening onder het zijdeksel van de hoogsnoeier.
3. Plaats de ketting rond de kettinggeleider en plaats de ketting in de groef van de kettinggeleider.

   Opmerking: Als u een nieuwe ketting monteert, keer de kettinggeleider dan om zodat ongelijke slijtage wordt voorkomen.
4. Plaats de open lus van de ketting (niet op de kettinggeleider) rond het aandrijftandwiel van de hoogsnoeier en monteer de kettinggeleider met ketting op de hoogsnoeier.

   Belangrijk: **Zorg ervoor dat de stelbout van de ketting in de sleuf voor de stelbout van de ketting op de kettinggeleider wordt gebracht (Figuur 19). Misschien moet u de kettingspanschroef draaien om de bout in de opening in de kettinggeleider te brengen.**
5. Plaats het zijdeksel, maar draai de knop van het zijdeksel nog niet helemaal vast.
6. Stel de kettingspanning in, zie Instellen van de kettingspanning (bladz. 33).

De ketting slijpen

Jaarlijks of vóór stalling

Een scherpe ketting verzekert betere zaagprestaties en de accu gaat langer mee.

De ketting moet geslepen of vervangen worden indien u deze in het hout moet forceren, of als er bij het zagen stof vrijkomt in plaats van spaanders.

Laat de ketting indien nodig slijpen of vervangen door een erkende servicedealer.

Onderhoud

Indien de hoogsnoeier service nodig heeft, kunt u deze naar een erkende servicedealer brengen.

Stalling

Belangrijk: **Berg de machine, het accupack en de lader alleen op binnen het aangegeven temperatuurbereik, zie Specificaties (bladz. 20).**

Belangrijk: **Als u het accupack opslaat tijdens het laagseizoen, laad deze dan op tot 1 of 2 led-lampjes groen worden op de accu. Berg de accu niet geheel geladen of geheel ontladen op. Wanneer u de machine weer nodig hebt, laadt u het accupack op totdat het lampje links op de lader groen oplicht of de 4 led-lampjes op de accu groen oplichten.**

- Na gebruik moet de machine van de voeding worden afgekoppeld (d.w.z. verwijder het accupack) en op beschadiging worden gecontroleerd.
- Verwijder al het vuil van de machine.
- Sla de machine niet op terwijl het accupack gemonteerd is.
- Berg de machine, het accupack en lader op een goed geventileerde plek, die niet bereikbaar is voor kinderen, op.
- Hou de machine, het accupack en de acculader uit de buurt van corrosieve materialen zoals chemische middelen voor in de tuin en straatzout.
- Om het risico op ernstig lichamelijk letsel te verkleinen mag u de accu niet buiten of in een voertuig opbergen.
- Sla de machine, het accupack en de acculader op in een afgesloten schone, droge ruimte.

Het accupack klaarmaken voor recycling

Belangrijk: **Neem het accupack van het gereedschap en bedek de contacten met stevig plakband. Probeer niet om het accupack te vernietigen of te demonteren, of onderdelen ervan te verwijderen.**



Neem contact op met uw plaatselijke gemeente of uw erkende servicedealer of verdeler voor meer informatie over hoe u de accu op een verantwoorde manier kunt recyclen.

	Lithiumionaccupacks met het Call2Recycle-zegel kunnen worden gerecycled bij elke deelnemende retailer of accurecyclingfaciliteit aan het Call2Recycle-programma (alleen VS en Canada). Om een deelnemende retailer of faciliteit bij u in de buurt te vinden, belt u naar 1-800-822-8837 (VS en Canada) of surft u naar www.call2recycle.org.
	Lithiumionaccupacks met het hier afgebeelde High Energy Battery (HEB) zegel en alle 60 V Flex Force accu's van 6,0 Ah of meer kunnen worden gerecycled bij elke dealer of retailer die deelneemt aan het Call2Recycle HEB-programma. Ga naar www.hebattery.org voor een deelnemende dealer of retailer bij u in de buurt.

Als u geen deelnemende retailer of faciliteit in de buurt kunt vinden, of als u vragen hebt over voor welk recyclingprogramma uw accupack in aanmerking komt, gaat u naar de klantenondersteuningssite die vermeld wordt in de gebruikershandleiding van uw gereedschap/apparatuur voor meer informatie over hoe u het accupack op verantwoorde wijze kunt recyclen.

Als u zich buiten de VS en Canada bevindt, neem dan contact met uw erkende servicedealer of verdeler voor meer informatie over hoe u de accu op verantwoorde wijze kunt recyclen.

Problemen, oorzaak en remedie

Voer alleen de hieronder genoemde handelingen uit. Indien u het probleem zelf niet kunt oplossen moeten de verdere inspectie, onderhoud en reparaties moeten worden uitgevoerd door een geautoriseerd servicecentrum of een vergelijkbare specialist.

Verwijder de accu altijd uit het gereedschap wanneer u problemen oplost, het gereedschap reinigt, controleert of er onderhoudswerkzaamheden aan verricht.

Probleem	Mogelijke oorzaak	Remedie
De hoogsnoeier loopt helemaal niet of loopt niet continu.	1. Het accupack is bijna leeg.	1. Laad het accupack op.
	2. Het accupack is niet goed geplaatst.	2. Verzeker dat het accupack volledig in het huis is geduwd.
	3. De accu is boven of onder het geschikte temperatuurgebied.	3. Verplaats het accupack naar een locatie waar het droog is en de temperatuur tussen 5 en 40 °C ligt.
	4. De accu heeft een te stroomsterkte geleverd.	4. Laat trekker los en druk deze dan weer in.
	5. De draden van de accu zijn vochtig.	5. Laat de accu drogen of maak deze droog met een doek.
	6. Er is vervuiling onder het zijdeksel.	6. Verwijder het zijdeksel en verwijder eventuele vervuiling.
De hoogsnoeier loopt maar de ketting beweegt niet.	1. De ketting zit niet goed op het aandrijftandwiel.	1. Monteer de ketting juist en verzeker dat de schakels goed in het aandrijftandwiel vallen.
	2. Er is vervuiling onder het zijdeksel.	2. Verwijder het zijdeksel en verwijder eventuele vervuiling.

Probleem	Mogelijke oorzaak	Remedie
De hoogsnoeier zaagt niet goed.	1. De kettingspanning is onjuist. 2. De ketting is bot of beschadigd. 3. De kettinggeleider is verbogen of groeven zijn beschadigd. 4. De ketting is omgekeerd gemonteerd. 5. De ketting wordt niet goed gesmeerd.	1. Breng de ketting op de juiste spanning. 2. Vervang de ketting. 3. Vervang de kettinggeleider 4. Monteer de ketting op de juiste wijze. 5. Controleer het oliepeil en verzeker dat de olie naar de ketting stroomt.
De kettingolie smeert niet goed.	1. Het oliepeil is te laag. 2. De oliepoort is verstopt. 3. Er is vervuiling onder het zijdeksel. 4. De oliegroef of kanaal in de kettinggeleider is verstopt.	1. Controleer het oliepeil. 2. Maak de oliepoort schoon. 3. Verwijder het zijdeksel en verwijder eventuele vervuiling. 4. Maak de kettinggeleider schoon.



Count on it.

Form No. 3480-279 Rev A

TORO

Count on it.

Brukerhåndbok

Flex-Force Power System® 60 V grensag

Modellnr. 51847T—Serienr. 326000000 og oppover

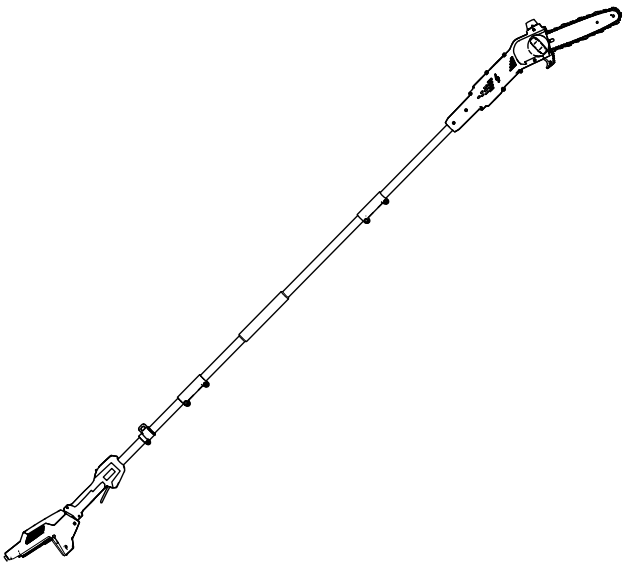

Registrer ditt produkt på www.Toro.com.

Oversettelse av originalen (NO)

3480-279

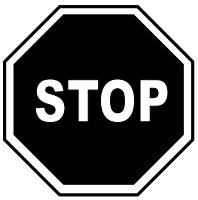

Hvis du trenger hjelp, kan du se www.Toro.com/support for instruksjonsvideoer eller kontakte et autorisert forhandlerverksted før du returnerer dette produktet.

Dette produktet er i samsvar med alle relevante europeiske direktiver. Se eget samsvarserklæringsskjema for produktet for detaljert informasjon.

Innledning

Denne grensagen er utformet for å beskjære små grener og stammer på opptil 15 cm i diameter. Den skal kun brukes av voksne. Den er utformet for bruk med Flex-Force™ 60 V litiumionbatterier. Disse batteriene kan kun lades av Flex-Force 60 V litiumionbatteriladere. Hvis du bruker disse produktene til andre formål enn de er beregnet på, kan du utsette deg selv eller andre for fare.

Viktig: **Hvis du bruker denne maskinen med en batteripakke på 4,0 Ah eller større, må du montere den medfølgende hurtigutløserselen for riktig støtte og balanse.**

Ikke bruk andre seler eller flere seler når du bruker maskinen.

Modell 51847T inkluderer hverken batteri eller lader.

Les denne håndboken nøye, slik at du lærer å bruke og vedlikeholde produktet på riktig måte og unngår person- eller produktskade. Du har ansvar for å bruke produktet på en riktig og sikker måte.

Gå til www.Toro.com for mer informasjon, inkludert sikkerhetstips, opplæringsmateriale og informasjon om tilbehør, hjelp til å finne en forhandler eller for å registrere produktet ditt.

© 2026—The Toro® Company
8111 Lyndale Avenue South
Bloomington, MN 55420

Registrer ditt produkt på www.Toro.com.

CE UK CA

Oversettelse av originalen (NO)
Trykt i Kina
Med enerett

3480-279

Hvis maskinen må repareres, eller du trenger originale Toro-deler eller mer informasjon, kan du kontakte et autorisert forhandlerverksted eller Toros kundeserviceavdeling. Ha modell- og serienummer for hånden når du tar kontakt. Figur 1 identifiserer plasseringen av modell- og serienummer på produktet. Skriv inn numrene i de tomme feltene.

Viktig: **Skann QR-koden på serienummerskiltet med en mobil enhet for å få tilgang til garantien, deler og annen produktinformasjon.**

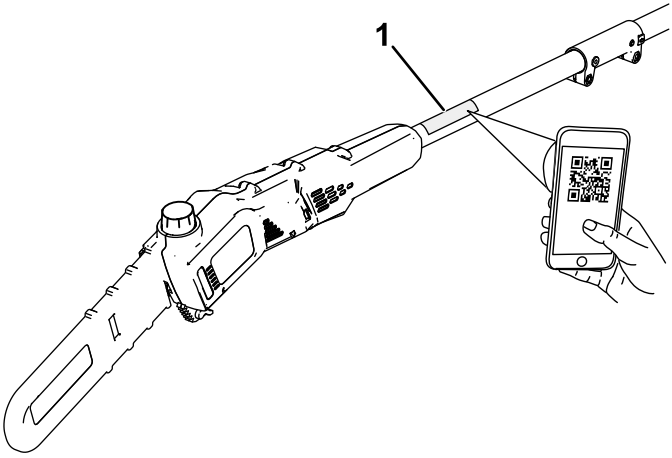

g425378

Figur 1

1. Plassering av modell- og serienummer.

Modellnr. _____

Serienr. _____

Sikkerhetsvarselssymbol

Dette sikkerhetsvarselssymbolet (Figur 2) som vises i denne håndboken og på maskinen, identifiserer viktige sikkerhetsmeldinger som du må følge for å unngå ulykker.



g000502

Figur 2

Sikkerhetsvarselssymbol

Sikkerhetsvarselssymbolet vises over informasjon som varsler deg om usikre handlinger eller situasjoner, og følges av ordet **FARE**, **ADVARSEL** eller **FORSIKTIG**.

FARE indikerer en overhengende faresituasjon som, hvis den ikke unngås, **vil** resultere i død eller alvorlig personskade.

ADVARSEL indikerer en potensielt farlig situasjon som, hvis den ikke unngås, **kan** resultere i død eller alvorlig personskade.

FORSIKTIG indikerer en potensielt farlig situasjon som, hvis den ikke unngås, **kan** føre til mindre eller moderat personskade.

Denne håndboken bruker to andre ord for å utheve informasjon. **Viktig** gjør oppmerksom på spesiell mekanisk informasjon og **Obs** henviser til generell informasjon som er verdt å huske.

Sikkerhet

⚠ ADVARSEL

Les alle sikkerhetsadvarsler, instruksjoner, illustrasjoner og spesifikasjoner som følger med dette elektroverktøyet.

Manglende overholdelse av alle instruksjoner oppført nedenfor kan føre til elektrisk støt, brann og/eller alvorlig personskade.

Ta vare på alle advarsler og instruksjoner for fremtidig referanse.

Begrepet «elektroverktøy» i alle advarslene henviser til ditt nettdrevne (med ledning) elektroverktøy eller batteridrevne (trådløse) elektroverktøy.

VIKTIGE SIKKERHETS-INSTRUKSJONENE

I. Sikkerhet for arbeidsområdet

1. **Hold arbeidsområdet rent og godt belyst.** *Rotete eller mørke områder øker risikoen for ulykker.*
2. **Ikke bruk elektriske verktøy i eksplosive atmosfærer, for eksempel i nærheten av brennbare væsker, gasser eller støv.** *Elektroverktøy skaper gnister, som kan antenne støv eller damp.*
3. **Hold barn og tilskuere på avstand ved bruk av elektroverktøy.** *Distraksjoner kan føre til at du mister kontrollen.*

II. Sikkerhet for elektrisk system

1. **Plugger for elektroverktøy må samsvare med uttaket. Du må aldri modifisere pluggen på noen måte. Ikke bruk adapterplugger med jordede elektroverktøy.** *Umodifiserte plugger og samsvarende uttak reduserer risikoen for elektrisk støt.*
2. **Unngå kroppskontakt med jordede overflater, for eksempel rør, radiatorer, stekeovner og kjøleskap.** *Det er en økt risiko for elektrisk støt hvis kroppen din er jordet.*
3. **Ikke utsett elektroverktøyet for regn eller våte forhold.** *Vann som trenger inn i elektroverktøy, øker risikoen for elektrisk støt.*
4. **Ikke bruk kabelen på feil måte. Aldri bruk ledningen til å bære, trekke eller koble fra elektroverktøyet. Hold ledningen unna varme, olje, skarpe kanter og bevegelige deler.** *Skadede eller viklede ledninger øker risikoen for elektrisk støt.*

5. **Når du bruker et elektroverktøy utendørs, må du bruke en skjøteledning som er egnet for utendørsbruk.** *En ledning som er egnet for utendørsbruk, reduserer risikoen for elektrisk støt.*

6. **Hvis du ikke kan unngå å bruke et elektroverktøy på et fuktig sted, må du bruke en tilførsel beskyttet med en startstrømsenhet (RCD).** *En RCD reduserer risikoen for elektrisk støt.*

III. Personlig sikkerhet

1. **Vær oppmerksom, følg med på hva du gjør og bruk sunn fornuft når du bruker et elektroverktøy. Ikke bruk et elektroverktøy når du er trett eller påvirket av rusmidler, alkohol eller medisiner.** *Et uoppmerksomt øyeblikk ved bruk av elektroverktøy kan føre til alvorlige personskader.*

2. **Bruk personlig verneutstyr. Bruk alltid vernebriller.** *Verneutstyr, for eksempel støvmaske, sklisikre vernesko, vernehjelm eller hørselvern, som brukes ved passende forhold, reduserer muligheten for personskader.*

3. **Unngå utilsiktet start. Påse at bryteren er i Av-stillingen før du kobler til en strømkilde og/eller batteripakken, plukker opp eller bærer verktøyet.** *Hvis du bærer elektroverktøy med fingeren på bryteren eller aktiverer elektroverktøy som har bryteren på, inviterer du til ulykker.*

4. **Fjern eventuelle justeringsnøkler eller skrunøkler før du slår på elektroverktøyet** *En skrunøkkel eller en nøkkel som fremdeles er festet til en roterende del av elektroverktøyet, kan føre til personskader.*

5. **Ikke strekk deg for langt. Hold riktig fotfeste og balanse til enhver tid.** *Dette gjør at du har bedre kontroll over elektroverktøyet i uforutsette situasjoner.*

6. **Ha på egnet tøy. Ikke bruk løse plagg eller smykker. Hold håret og klærne unna bevegelige deler.** *Løse klær, smykker eller langt hår kan sette seg fast i bevegelige deler.*

7. **Hvis det finnes enheter for tilkobling av støvutsugings- og oppsamlingsfasiliteter, påse at disse er tilkoblet og korrekt brukt.** *Bruk av støvsamler kan redusere støvrelaterte farer.*

8. **Pass på at hyppig bruk av verktøyet ikke gjør at du blir uforsiktig og ignorerer prinsippene for trygg verktøybruk.** *Én uforsiktig handling kan forårsake alvorlig personskade i løpet av brøkdelen av et sekund.*

IV. Bruk og pleie av elektroverktøy

1. **Ikke bruk makt på elektroverktøyet. Bruk korrekt elektroverktøy for bruksområdet ditt.** *Korrekt elektroverktøy vil gjøre jobben bedre og sikrere ved hastigheten som det ble konstruert for.*

2. **Ikke bruk elektroverktøyet hvis bryteren ikke slår det på og av.** *Alle elektroverktøy som ikke kan styres med bryteren, er farlige og må repareres.*

3. **Koble pluggen fra strømkilden og/eller fjern batteripakken (hvis den kan tas ut) fra elektroverktøyet før du foretar justeringer på, bytter tilbehør på eller oppbevarer elektroverktøy.** *Slike forebyggende sikkerhetstiltak reduserer risikoen for å starte elektroverktøyet ved et uhell.*

4. **Oppbevar elektroverktøy som ikke er i bruk, utilgjengelig for barn, og ikke la personer som ikke vet hvordan man bruker elektroverktøyet, eller som ikke har lest disse instruksjonene, bruke elektroverktøyet.** *Elektroverktøy er farlige når de brukes av uopplærte brukere.*

5. **Vedlikeholde elektroverktøy og tilbehør. Kontroller om det er feiljustering eller opphenging av bevegelige deler, ødelagte deler eller andre forhold som kan påvirke driften av elektroverktøyet. Hvis elektroverktøyet er skadet, må det repareres før bruk.** *Mange ulykker skyldes dårlig vedlikeholdte elektroverktøy.*

6. **Hold klippeverktøy skarpe og rene.** *Forsvarlig vedlikeholdte klippeverktøy med skarpe knivegger har mindre sannsynlighet for å henge seg opp og er enklere å kontrollere.*

7. **Bruk elektroverktøyet, tilbehøret, verktøydelene osv. i samsvar med disse instruksjonene, og ta hensyn til arbeidsforholdene og arbeidet som skal utføres.** *Bruk av elektroverktøyet for annet enn det er tiltenkt for, kan resultere i en farlig situasjon.*

8. **Hold håndtak og gripeoverflater tørre, rene og frie for olje og fett.** *Glatte håndtak og gripeoverflater gir utrygg håndtering og dårlig kontroll over verktøyet i uventede situasjoner.*

V. Bruk og pleie av batteri

1. **Lad kun med laderen spesifisert av produsenten.** *En lader som er egnet for én type batteripakke, kan medføre en risiko for brann hvis den brukes med en annen batteripakke.*
2. **Bruk elektroverktøy kun med spesielt angitte batteripakker.** *Bruk av andre batteripakker kan medføre en risiko for personskade og brann.*
3. **Når batteripakken ikke er i bruk, hold den borte fra andre metallgjenstander, for eksempel binders, mynter, nøkler, spiker, skruer eller andre små metallgjenstander som kan danne en forbindelse fra én klemme til en annen.** *Hvis batteriklemmene kortsluttes, kan det forårsake brannsår eller brann.*
4. **Hvis batteriet utsettes for hardhendt bruk, kan væske sprute fra batteriet. Unngå kontakt med væsken. Hvis kontakt skjer ved et uhell, skyll med vann. Hvis du får væske i øynene, må du også søke legehjelp.** *Væske som sprutes fra batteriet, kan forårsake irritasjon eller brannskader.*
5. **Ikke bruk en batteripakke eller et verktøy som er skadet eller modifisert.** *Skadede eller modifiserte batterier kan ha uventet adferd, som fører til brann, eksplosjon eller risiko for personskade.*
6. **Ikke utsett en batteripakke eller et verktøy for brann eller overdrevne temperaturer.** *Eksponering for brann eller temperaturer over 130 °C kan føre til eksplosjon.*
7. **Følg alle instruksjoner for lading, og ikke lad eller oppbevar batteripakken eller verktøyet ved andre temperaturer enn de som er angitt i instruksjonene.** *Feil lading eller temperaturer utenfor det angitte området kan skade batteriet og øke risikoen for brann.*

VI. Service

1. **Få en kvalifisert person til å utføre service på elektroverktøyet ditt med kun identiske erstatningsdeler.** *Dette sikrer at sikkerheten til elektroverktøyet opprettholdes.*
2. **Utfør aldri service på skadede batteripakker.** *Service av batteripakker skal kun utføres av produsenten eller autoriserte forhandlerverksted.*

VII. Grensagsikkerhet

1. **Hold alle kroppsdeler borte fra sagkjeden når den teleskopiske grensagen er på. Før du starter den teleskopiske grensagen, må du påse at sagkjeden ikke er i berøring med noe.** *Et øyeblikks uoppmerksomhet ved bruk av den teleskopiske grensagen kan forårsake at klær eller kroppsdeler kommer i kontakt med sagkjeden.*
2. **Du må alltid bruke begge hender når du bruker den teleskopiske grensagen.** *Hold den teleskopiske grensagen med begge hender for å unngå å miste kontrollen over den.*
3. **For å redusere risikoen for elektrisk støt må du aldri bruke den teleskopiske grensagen i nærheten av elektriske strømledninger.** *Kontakt med eller bruk nær strømledninger kan forårsake alvorlig personskade eller elektrisk støt som fører til død.*
4. **Den teleskopiske grensagen skal kun holdes med de isolerte håndtakene, fordi sagkjeden kan komme i kontakt med skjulte ledninger.** *Sagkjeder som kommer i kontakt med en strømførende ledning, kan medføre at eksponerte metalldeler på den teleskopiske grensagen blir strømførende og kan gi brukeren elektrisk støt.*
5. **Bruk øye- og ørevern. Ytterligere verneutstyr for hender og sklisikkert fottøy anbefales.** *Tilstrekkelig verneutstyr reduserer risikoen for personskader.*
6. **Bruk alltid hodevern når du bruker den teleskopiske grensagen over hodehøyde.** *Fallende materiale kan føre til alvorlig personskade.*
7. **Du må alltid passe på at du står stødig og kun bruker den teleskopiske grensagen når du står på et fast, sikkert og plant underlag.** *Glatte eller ustabile overflater kan medføre at du mister balansen eller kontrollen over maskinen.*
8. **Ikke bruk den teleskopiske grensagen hvis du befinner deg i et tre, på en stige, på et tak eller har annen ustabil støtte/underlag.** *Hvis du bruker den teleskopiske grensagen på denne måten, kan det medføre at du mister balansen, at du mister kontrollen, og personskader.*
9. **Hold alle strømledninger og kabler borte fra klippeområdet.** *Strømledninger eller kabler kan være skjult i trær og kan kuttes av sagkjeden utilsiktet.*
10. **Ikke bruk den teleskopiske grensagen i dårlige værforhold, spesielt hvis det er fare for lyn.** *Dette reduserer risikoen for å bli truffet av lynet.*

11. **Når du kutter en gren som er under spenning, må du være oppmerksom på tilbakeslag.** *Når spenningen i treet utløses, kan grenen som stod i spenn, slå ut og treffe brukeren og/eller slå den teleskopiske grensagen ut av kontroll.*

12. **Utvis ekstrem forsiktighet når du kutter kratt og ungtrær.** *De tynne materialene kan sette seg fast i motorsagkjeden og smelle mot deg eller rykke deg ut av balanse.*

13. **Når du bærer den teleskopiske grensagen med maskinen avslått, må du holde sagkjeden eller sagbladet vekk fra kroppen og passe på å ikke komme borti strømbrytere.** *Når den teleskopiske grensagen bæres på en ordentlig måte, reduseres sannsynligheten for utilsiktet kontakt med sagkjeden.*

14. **Når du transporterer eller oppbevarer den teleskopiske grensagen, må du alltid bruke sverddekselet.** *Skikkelig håndtering av den teleskopiske grensagen reduserer sannsynligheten for utilsiktet kontakt med sagkjeden når den er i bevegelse.*

15. **Når du fjerner fastkilt materiale, oppbevarer eller vedlikeholder den teleskopiske grensagen, må du sørge for at bryteren er av, og at batteripakken er fjernet.** *Uventet igangsetting av den teleskopiske grensagen under fjerning av fastkilt materiale eller vedlikehold kan føre til alvorlig personskade.*

16. **Kutt kun trevirke. Ikke bruk den teleskopiske grensagen for formål den ikke er laget for. For eksempel: Ikke bruk den teleskopiske grensagen for kutting av plast, metall, mur eller andre bygningsmaterialer enn trevirke.** *Bruk av den teleskopiske grensagen for annet enn den er tiltenkt for, kan resultere i en farlig situasjon.*

17. **Bær grensagen med begge hender, avslått og unna kroppen. Når du transporterer eller oppbevarer grensagen, må du alltid bruke dekselet over sverdet.** *Riktig håndtering av grensagen reduserer sannsynligheten for utilsiktet kontakt med sagkjeden når den er i bevegelse.*

18. **Ikke fjern det klippede materialet og ikke hold i materialet som skal klippes, mens sagkjeden er i bevegelse.** *Kontroller at bryteren er av, og at batteriet er koblet fra, når du fjerner fastkilt materiale. Sagkjeden fortsetter å bevege seg etter at bryteren er slått av.*

19. **Følg instruksjonene for smøring, kjedestramming, bytte av sverd og kjede.** *Feil strammet eller smurt kjede kan enten ryke eller øke sannsynligheten for tilbakeslag.*

20. **Denne grensagen er ikke ment for å felle trær.** *Hvis grensagen brukes til formål den ikke er laget for, kan det føre til alvorlig skade på operatøren eller tilskuere.*

21. **Unngå tilbakeslag.** *Tilbakeslag kan forekomme når nesen eller tuppen på sverdet kommer i kontakt med en gjenstand, eller når veden kniper kjeden i kuttet.*

    Tuppkontakt kan i noen tilfeller gi et plutselig tilbakeslag og slå sverdet opp og tilbake mot deg.

    Hvis sagkjedet knipes langs toppen av sverdet, kan sverdet bli raskt dyttet tilbake mot deg.

    Begge disse reaksjonene kan medføre at du mister kontroll over sagen, noe som kan medføre alvorlig personskade. Du må ikke stole utelukkende på sikkerhetsutstyret som er bygget inn i sagen. Som grensagbruker bør du ta flere forholdsregler for å unngå ulykker eller skader.

    Tilbakeslag er et resultat av at verktøyet brukes feil og/eller at det brukes iht. feil driftsprosedyrer eller i forhold som ikke er de riktige. Det kan unngås ved at man tar de riktige forholdsregler som angitt nedenfor:

22. **Hold et fast grep med tommelen og fingrene rundt håndtakene, begge hendene på håndtaket, og med kroppen og armene i posisjoner som gjør deg i stand til å motstå tilbakeslagskrefter.** *Tilbakeslagskrefter kan kontrolleres av operatøren, hvis det tas passende forholdsregler. Du må ikke slippe grensagen.*

23. **Bruk kun reservesverd og kjeder som er spesifisert av produsenten.** *Feil utskifting av sverd og kjeder, kan medføre at kjeden ryker og/eller gir tilbakeslag.*

24. **Følg produsentens anvisninger for sliping og vedlikehold av motorsagkjeden.** *Høydereduksjon på dybdemålet kan medføre økt tilbakeslag.*

TA VARE PÅ DISSE INSTRUKSJONENE

Symboler på merke



Sikkerhetsmerker og -instruksjoner er lett synlige for operatøren og er plassert i nærheten av alle områder som representerer en potensiell fare. Bytt ut alle merker som er ødelagte eller mangler.

Følgende tabeller beskriver sikkerhets- og instruksjonssymbolene som vises på merkene.

Merkesymbol på grensag	Forklaring
	Fare for kutting/amputasjon av hender
	Fare for elektrisk støt
	Advarsel
	Ikke utsett produktet for regn.
	Hold deg unna strømledninger.
	Hold andre på avstand.
	Hold deg borte fra bevegelige deler.
	Les *brukerhåndboken*.
	Bruk hjelm.
	Bruk vernebriller.

	Bruk hørselsvern.
	Bruk hansker.
	Bruk kraftig, sklisikkert fottøy.

Montering

Montere sverd og kjede

⚠ FARE

Kontakt med tennene på grensagen kan forårsake alvorlig personskade.

- **Fjern batteripakken før du justerer eller utfører vedlikehold på grensagen.**
- **Du må alltid bruke hansker når du justerer eller utfører vedlikehold på grensagen.**

1. Plasser grensagen på et flatt underlag uten å montere batteripakken.
2. Fjern sidedekselet; drei knotten på sverddekselet mot klokken til knotten er fjernet, og fjern deretter sidedekselet (Figur 3).

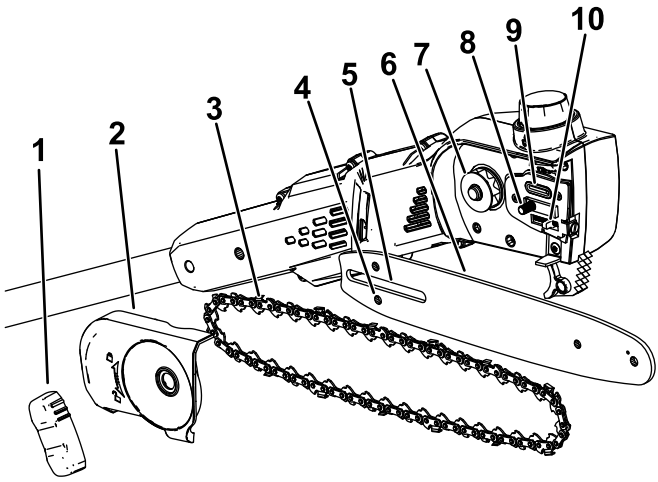

Figur 3

1. Sverddekselknott
2. Sidedeksel
3. Kjede
4. Boltslisse for kjedejustering
5. Slisse for sverd
6. Sverd
7. Drivtannhjul
8. Slisse for sverd
9. Oljeutløp
10. Bolt for kjedejustering

---

3. Plasser kjeden rundt tannhjulet foran på sverdet med skjærekanten på sagtennene på den øvre delen av sverdet vendt fremover, som vist i diagrammet under sidedekslet på grensagen.
4. Fortsett å mate kjeden rundt sverdet, og innrett kjeden i sporet på sverdet.
5. Plasser den åpne sløyfen på kjeden (siden som ikke er på sverdet) rundt drivtannhjulet på grensagen (Figur 3).

   Viktig: **Påse at bolten for kjedejustering settes inn i boltslissen for kjedejustering på sverdet (Figur 3).**

   Det kan være du må rotere kjedestrammingsskruen for å feste bolten inn i slissen på sverdet (Figur 18).
6. Monter sidedekselet og sverddekselknotten, og stram til sidedekselet løst ved å vri knotten med klokken.
7. Justere kjedespenningen, se Justere kjedespenningen (side 32).

Montere grensagen

1. Brett ut delene til håndtaket (Figur 4).

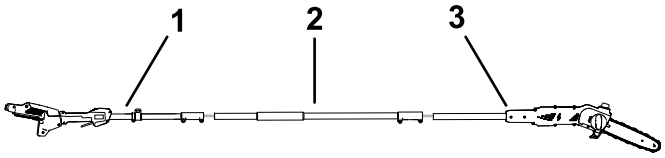

g535870

Figur 4

1. Stangdel for håndtak
2. Midtre stangdel
3. Stangdel for sag

---

2. Juster låseknappen på den midtre stangdelen inn med hullet på enden av stangdelen for håndtaket, og skyv de to skaftene sammen (Figur 5).

   Merk: Låseknappen klikker inn i hullet når begge skaftene festes

3. Bruk den medfølgende skiftenøkkelen til å feste disse to delene av stangen sammen (E i Figur 5).
4. Gjenta denne prosedyren for å koble stangdelen på sagen til midtre stangdel (Figur 5).

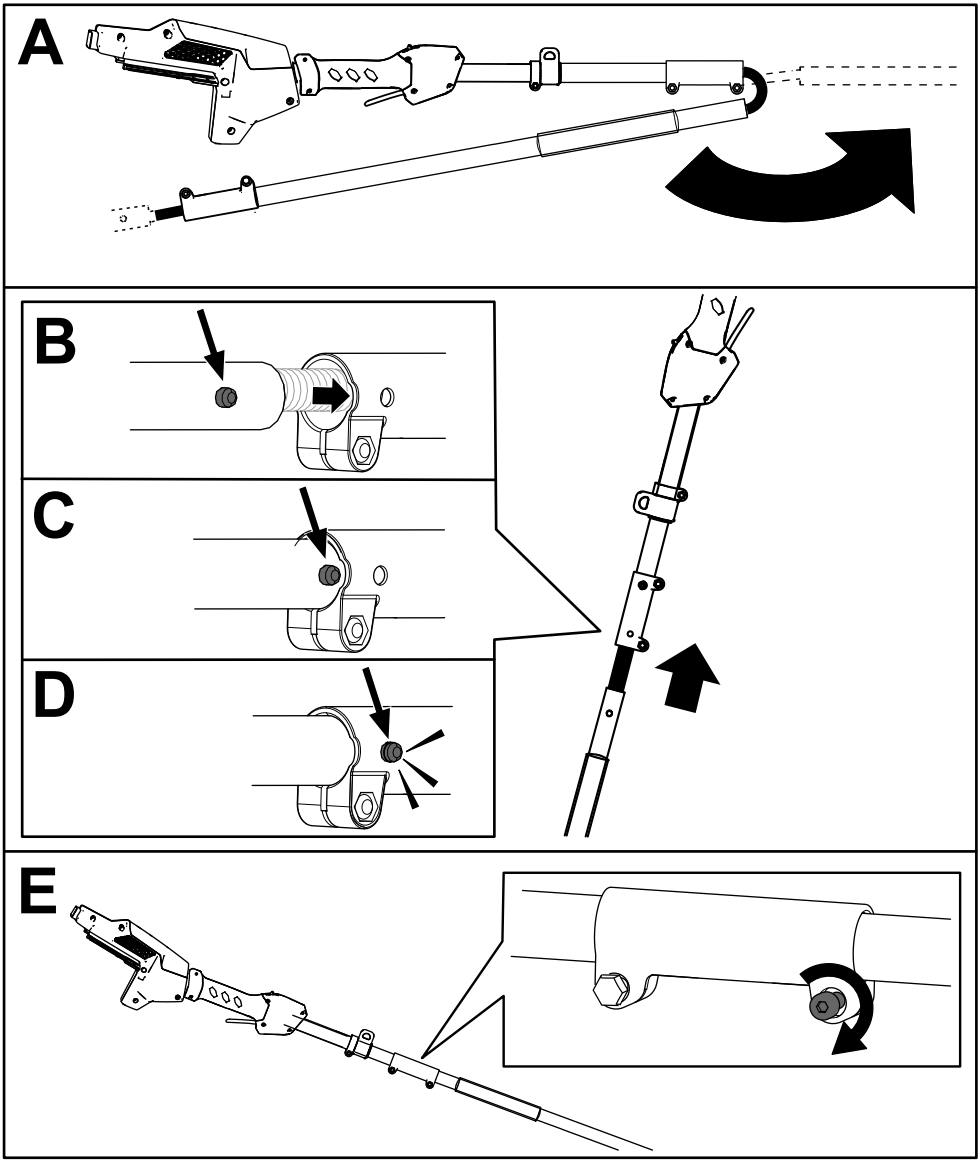

Figur 5

Fylle sagkjedeolje i grensagen

Viktig: **Bruk kun sagkjedeolje (selges separat).**

Fyll grensagen med sagkjedeolje før første gangs bruk. Se Kontrollere oljenivået og etterfylle sagkjedeolje (side 30).

Montere selen

Koble metallkroken på skulderselen til stroppkragen på grensaghåndtaket (Figur 6).

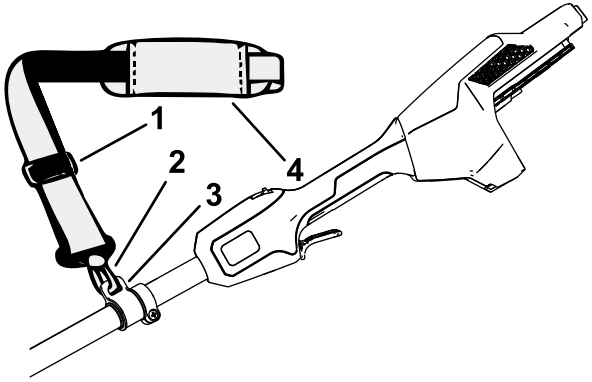

g374229

Figur 6

1. Stroppjusterer
2. Metallkrok for stropp
3. Stroppkrage
4. Skulderstropp

Stropplengden kan justeres. Skyv stroppjustereren opp for å redusere lengden på stroppen, eller ned for å øke lengden på stroppen (Figur 6).

Hvis det er en nødsituasjon, og du må fjerne selen raskt, kobler du fra hurtigutløserspennen på følgende måte:

1. Trykk inn på sidene av spennen (A av Figur 7).
2. La spennen koble fra (B av Figur 7).

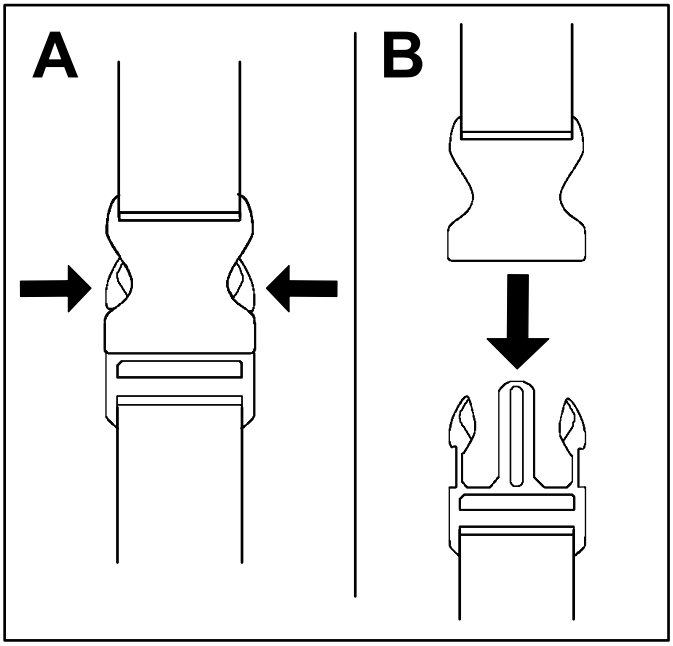

g340477

Figur 7

Oversikt over produktet

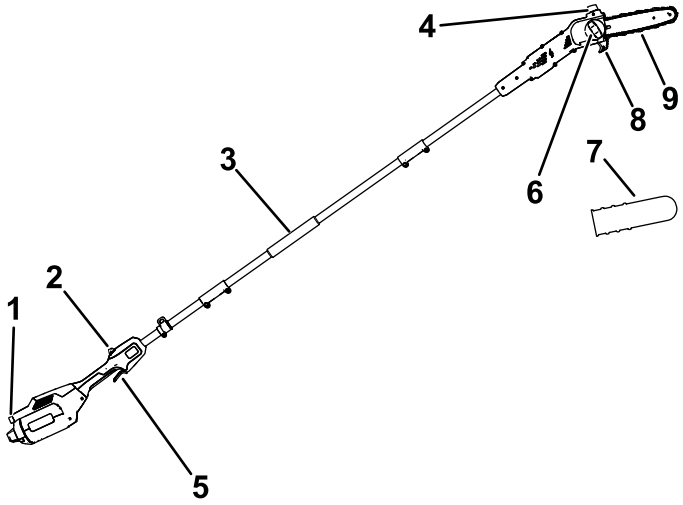

g374230

Figur 8

1. Knappelås
2. Utløserlås
3. Fremre håndtak
4. Oljelokk
5. Utløser
6. Sverddekselknott
7. Deksel for sverd
8. Kutteveiledning
9. Sverd og kjede

Spesifikasjoner

Modell	51847T
Sverdlengde (med 88619 og 88621 utstyrt)	25,4 cm
Kjedemål (med 88619 og 88621 utstyrt)	0,127 cm
Kjedeavstand (med 88619 og 88621 utstyrt)	0,635 cm
Kjedelengde (med 88619 og 88621 utstyrt)	58 koblinger
Vekt (uten batteri)	4,1 kg
Ladertype	Flex-Force 60 V litiumioneladere
Batteritype	Flex-Force 60 V-litiumionebatterier*

*Hvis du bruker denne maskinen med en batteripakke på 4,0 Ah eller større, må du montere den medfølgende hurtigutløserselen for riktig støtte og balanse.

Passende temperaturområder

Lad/oppbevar batteripakken ved	5 °C til 40 °C*
Bruk batteripakken ved	-30 °C til 49 °C*
Bruk verktøyet ved	0 °C til 49 °C*

*Ladetiden øker hvis du ikke lader batteriet innenfor dette området.

Oppbevar verktøyet, batteripakken og batterilader i et innelukket, rent, tørt område.

Tilleggsutstyr/tilbehør

Et utvalg av Toro-godkjent tilbehør som kan brukes sammen med maskinen for å forbedre og utvide dens funksjoner, er tilgjengelig. Ta kontakt med din autoriserte serviceforhandler eller autoriserte Toro-forhandler, eller gå til www.Toro.com for å få en liste over godkjent tilbehør og utstyr.

For å oppnå optimal ytelse og holde maskinen i sikkerhetsgodkjent stand, må du bare bruke originale Toro-reservedeler og -tilbehør. Det kan være farlig å bruke reservedeler og tilleggsutstyr som er laget av andre produsenter.

Bruk

Før du bruker grensagen

Før du bruker grensagen, må du gjøre følgende:

- Kontroller kjedespenningen. Se Justere kjedespenningen (side 32).
- Rengjør grensagens komponenter. Undersøk dem for sterk slitasje eller skade, og skift dem ut etter behov. Se Vedlikehold av sverd, kjede og drivtannhjul (side 35).
- Kontroller kjeden for skarphet og skade. Skjerp den eller skift ut etter behov. Se Sliping av kjeden (side 38).
- Kontroller oljenivået. Se Kontrollere oljenivået og etterfylle sagkjedeolje (side 30).
- Kontroller grensagen for skade, generelt utseende og ytelse, påse at bryterne beveger seg fritt, ventilasjonsåpningene og håndtakene er rene, og at sverdet ikke er bøyd eller skadet.

Starte grensagen

1. Påse at ventilene på grensagen er fri for støv og rusk (Figur 9).

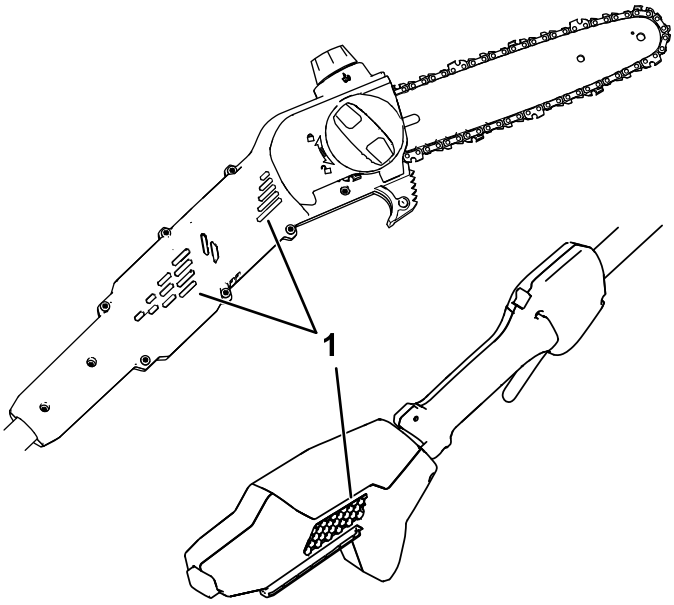

g374231

Figur 9

1. Ventiler

2. Sett grensagen på et plant underlag.
3. Innrett kammeret i batteripakken med koblingsarmen på håndtakshuset (Figur 10).

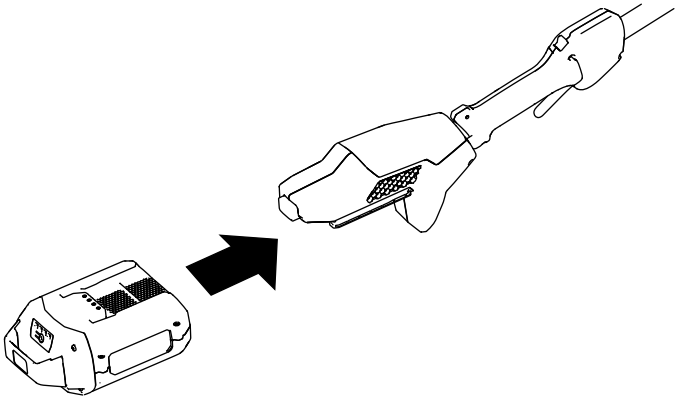

g374232

Figur 10

4. Skyv batteripakken inn i håndtaket til batteripakken låses på plass.
5. Fjern sverddekselet fra kjeden.
6. Trykk på utløserlåsen, og trykk deretter på utløseren for å starte grensagen.

Slå av grensagen

Når du vil slå av grensagen, slipper du utløseren.

Fjern batteripakken når du ikke bruker sagen eller transporterer sagen til eller fra arbeidsområdet. Se Fjerne batteripakken (side 28).

Kutte med grensagen

⚠ ADVARSEL

Feil bruk av grensagen kan medføre alvorlig personskade eller død.

Les og følg bruksanvisningene nøye for å unngå personskader.

⚠ ADVARSEL

Må ikke brukes i nærheten av strømledninger. Grensagen er ikke utformet for å gi beskyttelse mot elektrisk støt ved kontakt med elektriske ledninger.

Sjekk lokale forskrifter for sikker avstand fra overhengende strømledninger, og påse at arbeidsområdet er trygt og sikkert før du bruker grensagen.

⚠ ADVARSEL

Tilbakeslag kan medføre alvorlig skade eller dødsfall for deg.

Unngå å berøre gjenstander som skal kuttes, med tuppen av sverdet på grensagen.

Det finnes to typer tilbakeslag:

- En rask bevegelse av grensagen **oppover**, som følger når kjeden kommer i kontakt med en gjenstand ved tuppen eller øverst på sverdet.
- En rask bevegelse av grensagen **bakover**, som følger når kjeden kommer i klem ved tuppen eller øverst på sverdet, av gjenstanden som kuttes.

Figur 11 viser området på sverdet der du må unngå å komme i kontakt med en gjenstand, for å forhindre tilbakeslag.

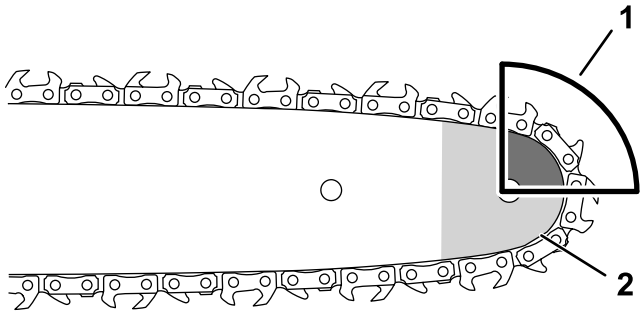

g318677

Figur 11

1. Tilbakeslagsområde (tuppen, øverst på sverdet)
2. Tupp

---

1. Hold grensagen med to hender.
2. Stå på fast, jevnt underlag foran treet som skal trimmes, og plasser deg slik at du har balansert, stabilt fotfeste under klipping.
3. Sørg for at du bare kutter det trevirket som du har tenkt å kutte. Ikke la sagkjedet komme i kontakt med bakken, andre trekubber eller andre gjenstander når du kutter.
4. Påse at sagkjedet roterer i full hastighet før du begynner å kutte.
5. Kutt med grenen nær bakre del av sverdet, i nærheten av kuttestyringen. Gi sagkjeden et lett trykk mot trevirket, og la grensagens vekt hjelpe med kuttingen (Figur 12).

   Viktig: **Dersom kjeden setter seg fast i kuttet, må du ikke prøve å frigjøre den ved å kjøre motoren. Slå av grensagen, fjern batteriet og løft grenen mens du holder sagen. Dette skal løsne det som er klemt fast, og frigjøre grensagen.**

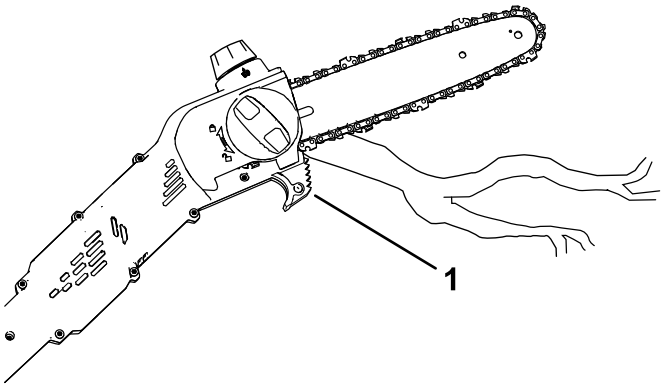

g374233

Figur 12

1. Kutteveiledning

6. Hold jevnt trykk på grensagen gjennom hele kuttet, kutt i en rett linje, og slipp opp trykket ved slutten av kuttet.
7. Slipp utløseren så snart du har fullført et kutt.

Beskjære et tre

⚠ ADVARSEL

Når du skal kutte høyere grener fra et tre uten å stå på bakken, kan du fort befinne deg i en ustabil og utrygg posisjon for håndtering av grensagen, noe som kan medføre alvorlig personskade eller dødsfall for deg eller andre.

Når du skal kutte greiner fra et stående tre, gå frem som følger:

- **Du må ikke klatre på stammer eller grener med grensagen.**
- **Du må ikke strekke deg for langt, og du må bruke begge hendene på grensagen.**
- **Pass på at alle tilskuere er vekke fra området der det kan falle ned grener.**

1. Ta tak i grensagen som beskrevet i Kutte med grensagen (side 24).
2. Når du kutter små grener, bruk lett trykk på grenen som skal kuttes.
3. Ved avkutting av større grener, lager du et lite kutt fra undersiden og deretter fullfører du kuttet fra toppen av grenen.

A. Kutt fra undersiden av grenen ca. 15 cm fra stammen. Kutt en tredjedel gjennom greinen.

B. Kutt 5 til 10 cm lengre ute på greinen og fra oversiden. Kutt greinen til den faller.

C. Beskjær grenstubben nær trestammen (Figur 13).

Viktig: **Ikke kutt stubben helt tett i trestammen, ei heller la en stor stubbe stå igjen; dette skader treet.**

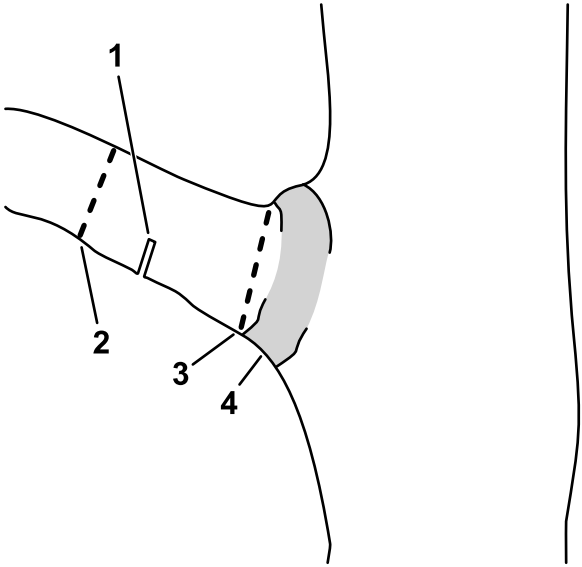

g316577

Figur 13

1. Første underkutt for avlastning
2. Andre kutt helt gjennom
3. Endelig beskjæring for å fjerne grenstubben
4. Grenens «krage» (overgangen mellom trestamme og grenstubbe)

Fjerne batteripakken

1. Sett grensagen på et plant underlag.
2. Trykk ned låseknappen og ta batteripakken ut av håndtaket.

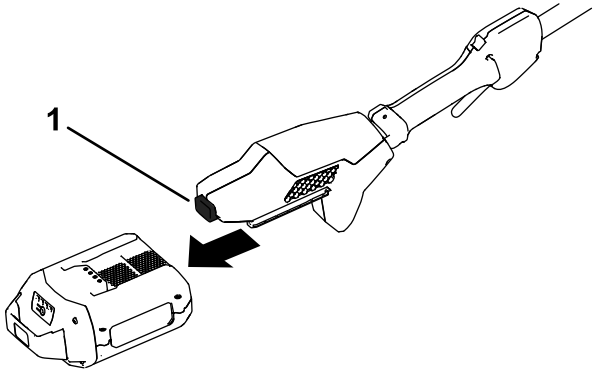

g374234

Figur 14

1. Låseknapp

Vedlikehold

Anbefalt vedlikeholdsplan

Vedlikeholdsintervall	Vedlikeholdsprosedyre
For hver bruk eller daglig	• Kontroller oljenivået og fyll om nødvendig på sagkjedeolje. • Kontroller at oljen flyter ut til kjeden. • Kontroller kjedespenningen, og juster den om nødvendig. • Påse at sverdet er rett og uskadet • Kontroller at kjeden er skarpslipt. Ta kontakt med et autorisert serviceverksted for å få kjeden slipt eller skiftet ut.
Etter hver gang batteriet er tømt	• Kontroller oljenivået og fyll om nødvendig på sagkjedeolje. • Kontroller kjedespenningen, og juster den om nødvendig.
Årlig eller før lagring	• Utfør vedlikehold på sverd, kjede og drivtannhjul. • Kontroller at kjeden er skarpslipt. Ta kontakt med et autorisert serviceverksted for å få kjeden slipt eller skiftet ut.

Kontrollere oljenivået og etterfylle sagkjedeolje

Serviceintervall: For hver bruk eller daglig

Etter hver gang batteriet er tømt

Viktig: **Bruk kun sagkjedeolje (selges separat).**

1. Slå av grensagen, og fjern batteripakken. Se Fjerne batteripakken (side 28).
2. Kontroller oljenivået i vinduet. Hvis oljen ikke fyller vinduet, fyller du på sagkjedeolje etter behov (Figur 15).

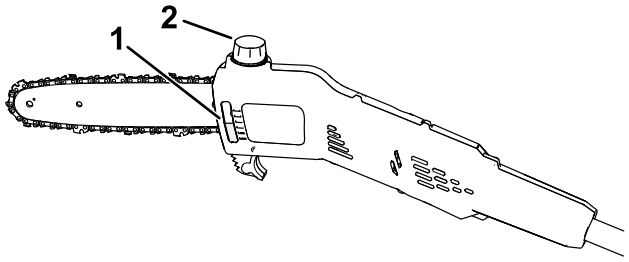

g374235

Figur 15

1. Oljevindu
2. Oljelokk

3. Sett grensagen på et plant underlag med oljelokket vendt oppover.
4. Rengjør området rundt oljelokket (Figur 15).

   Merk: Pass på at det ikke kommer smuss/treflis inn i oljetanken.
5. Ta av lokket og hell sagkjedeolje inn i grensagen til oljen fyller tanken (Figur 15).

   Viktig: **Du må ikke fylle på mer olje i grensagen enn til nederst på fyllhalsen.**
6. Tørk vekk eventuelt oljesøl, og fest lokket.
7. Pass på at oljen flyter ut til kjeden. Se Kontrollere flyten av sagkjedeolje (side 31).

Kontrollere flyten av sagkjedeolje

Serviceintervall: For hver bruk eller daglig

1. Forbered deg på å bruke grensagen. Se Før du bruker grensagen (side 21).
2. For å sjekke at oljen strømmer til kjeden kan du peke tuppen av grensagen noen centimeter fra en overflate (f.eks. papir, papp, trestubbe) og kjøre grensagen. Du skal kunne se en lett spray av olje på overflaten (Figur 16).

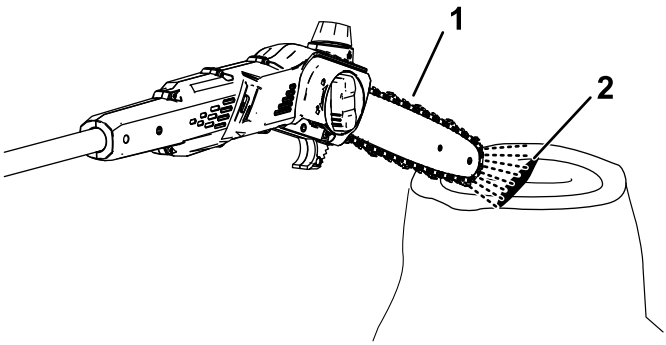

g374236

Figur 16

1. Kjør grensagen ca. fem centimeter fra en overflate.
2. Hvis oljen flyter som den skal, vil noe olje sprute av kjeden og samle seg.

3. Hvis oljen ikke flyter ut, må du sjekke om det er olje i tanken og at området under sidedekslet er rent. Se Kontrollere oljenivået og etterfylle sagkjedeolje (side 30) og Vedlikehold av sverd, kjede og drivtannhjul (side 35).

Justere kjedespenningen

Serviceintervall: For hver bruk eller daglig

Etter hver gang batteriet er tømt

Pass på at kjeden er riktig strammet.

En løs kjede vil forkorte levetiden til drivtannhjulet og sverdet og kan forårsake at kjeden ramler av.

En overstrammet kjede overoppheter sverdet og kjeden, noe som forårsaker raskere slitasje, og kan brenne ut motoren eller slite kjeden.

Kjedespenningen er riktig når du kan bruke hånden (med hansker) til å trekke kjeden jevnt rundt sverdet. Kjeden skal bli værende i kontakt med den nedre kanten av sverdet.

Sjekk også kjedespenningen til en ny kjede etter et par kutt. Det er vanlig at en ny kjede strekker seg og krever justering etter noen få kutt.

⚠ FARE

Kontakt med tennene på grensagen kan forårsake alvorlig personskade.

- **Fjern batteripakken før du justerer eller utfører vedlikehold på grensagen.**
- **Du må alltid bruke hansker når du justerer eller utfører vedlikehold på grensagen.**

1. Plasser grensagen på et plant underlag, og fjern batteripakken. Se Fjerne batteripakken (side 28).
2. La sagkjeden kjøle ned.

   Viktig: **Ikke stram en varm kjede. Etter hvert som den kjøler seg ned, kan den krympe, noe som vil resultere i en overstrammet kjede.**
3. Inspiser sverdet for bøy eller skade. Skift ut om nødvendig.
4. Vri sverddekselknotten mot klokken for å løsne sverddekselet, men ikke fjern det (Figur 17).

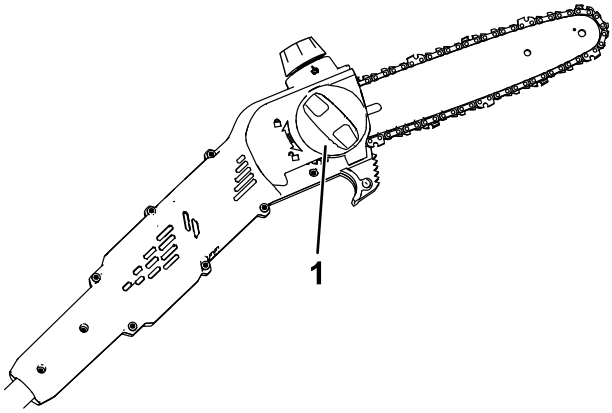

g374237

Figur 17

1. Sverddekselknott

5. Juster kjedespenningen ved å bruke kjedestrammingsskruen (Figur 18), og fest deretter sidedekselet til grensagen ved å vri på sverddekselknotten med klokken før du sjekker spenningen (Figur 17).
   - **For å stramme kjeden** dreier du kjedestrammingsskruen med klokken.
   - **For å løsne kjeden** dreier du kjedestrammingsskruen mot klokken.

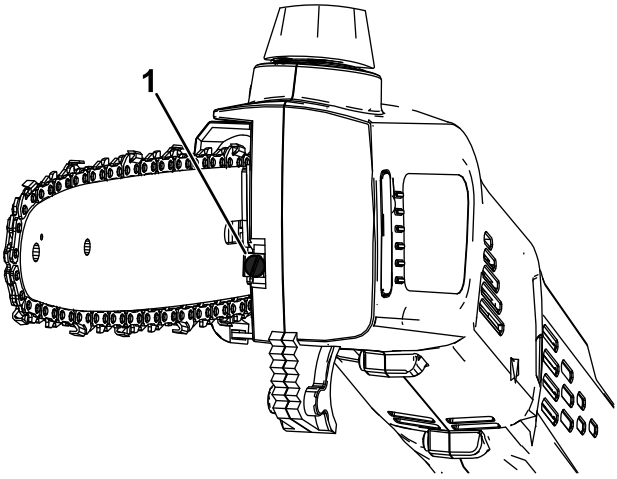

g374238

Figur 18

1. Kjedestrammingsskrue

Juster kjedespenningen til kjeden berører nedre kant av sverdet. Trekk deretter kjeden vekk fra nedre kant av sverdet. En korrekt justert kjede kan kun dras 3 til 6 mm vekk fra sverdet, og spretter tilbake på plass når den slippes.

Merk: Når du justerer kjedespenningen, løfter du opp tuppen på sverdet med hansker på for å sikre at sverdet ikke siger og påvirker kjedespenningen.

6. Bruk hanske på den hånden du trekker kjettingen rundt sverdet med. En korrekt strammet kjede skal være i kontakt med den nedre kanten av sverdet.
7. Hvis kjeden ikke er skikkelig strammet, gjenta trinn 4 til 7.

Vedlikehold av sverd, kjede og drivtannhjul

Årlig eller før lagring

⚠ FARE

Kontakt med tennene på grensagen kan forårsake alvorlig personskade.

- **Fjern batteripakken før du justerer eller utfører vedlikehold på grensagen.**
- **Du må alltid bruke hansker når du justerer eller utfører vedlikehold på grensagen.**

1. Sett grensagen på et plant underlag, og fjern batteripakken. Se Fjerne batteripakken (side 28).
2. Fjern sidedekselet; drei knotten på sverddekselet mot klokken til knotten er fjernet, og fjern deretter sidedekselet (Figur 19).

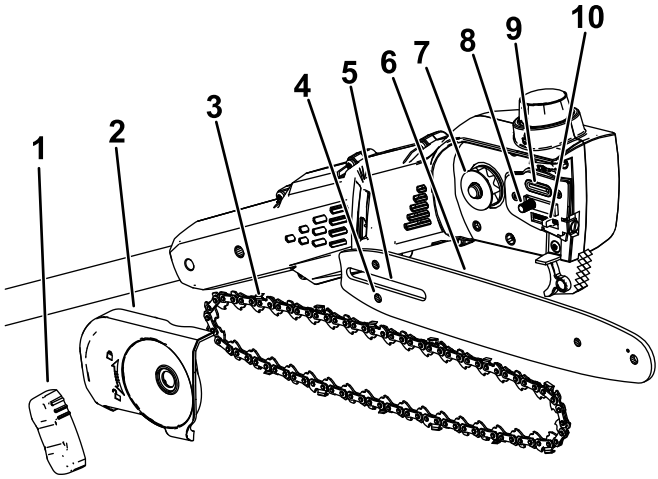

g374226

Figur 19

1. Sverddekselknott
2. Sidedeksel
3. Kjede
4. Boltslisse for kjedejustering
5. Slisse for sverd
6. Sverd
7. Drivtannhjul
8. Slisse for sverd
9. Oljeutløp
10. Bolt for kjedejustering

3. Løsne kjeden ved å drene kjedestrammeskruen mot klokken (Figur 18).

4. Skill kjeden fra sverdet, og sett dem til side.
5. Rengjør rusk fra området under sidedekslet.
6. Inspiser drivtannhjulet. Hvis det er kraftig slitt eller skadet, skift det ut. Ta kontakt med et autorisert forhandlerverksted.
7. Kontroller oljeutløpet (Figur 19) for rusk, og rengjør området etter behov.
8. Rengjør sverdet og kjeden. Bruk en ståltråd eller et lite, flatt skrujern for å fjerne smuss og rusk fra sporene langs kanen av sverdet. Begynn ved tannhjulet i fronten og arbeid deg bakover.

   Påse at oljekanalen i sverdet som ligger på linje med oljeutløpet på grensagen, er ren, slik at oljen kan flyte fritt til kjeden (Figur 20).



g315856

Figur 20

Innvendige deler av sverdet vist

1. Pass på at denne kanalen som er tilkoblet oljeutløpet, er ren.
2. Påse at sverdtannhjulet er rent og roterer fritt.

9. Inspiser sverdet og kjeden. Dersom sverdet eller sporene er skadet, eller hvis tannhjulet i fremre ende ikke roterer fritt, må sverdet skiftes ut. Hvis kjeden er kraftig slitt eller skadet, skift den ut.
10. Installer sverdet og kjedet. Se Montere sverd og kjede (side 37).
11. Pass på at oljen flyter ut til kjeden. Se Kontrollere flyten av sagkjedeolje (side 31).

Montere sverd og kjede

⚠ FARE

Kontakt med tennene på grensagen kan forårsake alvorlig personskade.

- **Fjern batteripakken før du justerer eller utfører vedlikehold på grensagen.**
- **Du må alltid bruke hansker når du justerer eller utfører vedlikehold på grensagen.**

1. Hvis sidedekselet er montert på maskinen, må du fjerne det. Se Vedlikehold av sverd, kjede og drivtannhjul (side 35).
2. Plasser kjeden rundt tannhjulet foran på sverdet **med skjærekanten på sagtennene på den øvre delen av sverdet vendt fremover,** som vist i diagrammet under sidedekslet på grensagen.
3. Mat kjeden rundt sverdet, og innrett kjedetennene i sporet på sverdet.

   Merk: Hvis du skal installere en ny kjede, snur du sverdet for å unngå ujevn slitasje.
4. Plasser den åpne løkken av kjeden (som ikke er på sverdet) rundt drivtannhjulet på grensagen, og monter sverdet og fest kjeden på grensagen.

   Viktig: **Påse at bolten for kjedejustering settes inn i boltslissen for kjedejustering på sverdet (Figur 19). Det kan være du må rotere kjedestrammingsskruen for å feste bolten inn i hullet på sverdet.**
5. Monter sidedekslet, men ikke stram til sidedekselknotten helt.
6. Justere kjedespenningen, se Justere kjedespenningen (side 32).

Sliping av kjeden

Årlig eller før lagring

En skarp kjede sikrer bedre kuttytelse og lengre batterilevetid.

Kjeden må skjerpes eller skiftes ut hvis du må bruke makt på trevirket, eller hvis det produseres sagmugg istedenfor store trefliser.

Ta kontakt med et autorisert serviceverksted for å få kjeden slipt eller skiftet ut.

Service

Dersom grensagen trenger service, må du ta den til et autorisert serviceverksted.

Lagring

Viktig: **Oppbevar maskinen, batteripakken og laderen kun i temperaturer som er innenfor riktig område. Se Spesifikasjoner (side 19).**

Viktig: **Hvis du skal oppbevare batteripakken i lavsesongen, må du lade den opp til én eller to LED-indikatorer lyser grønt på batteriet. Ikke oppbevar et fulladet eller helt utladet batteri. Når du vil bruke maskinen igjen, lader du batteripakken til den venstre indikatorlampen på laderen blir grønn eller alle fire LED-indikatorene på batteriet blir grønne.**

- Koble maskinen fra strømforsyningen (dvs. fjern batteripakken), og kontroller det for skade etter bruk.
- Fjern alle fremmedlegemer fra produktet.
- Ikke oppbevar maskinen med batteripakken montert.
- Oppbevar maskinen, batteripakken og batteriladeren på et godt ventilert sted som er utilgjengelige for barn.
- Hold maskinen, batteripakken og batteriladeren borte fra korroderende midler som hagekjemikalier og avisingssalter.
- For å redusere risikoen for alvorlig personskade må du ikke oppbevare batteripakken utendørs eller i kjøretøy.
- Oppbevar maskinen, batteripakken og batteriladeren i et lukket rent og tørt område.

Klargjøre batteripakken for resirkulering

Viktig: **Når du fjerner batteripakken, dekk polene på batteripakken med kraftig teip. Ikke forsøk å ødelegge eller demontere batteripakken eller fjerne noen av komponentene.**



Ta kontakt med lokale myndigheter eller et autorisert forhandlerverksted eller forhandler hvis du vil ha mer informasjon om hvordan du kan resirkulere batteriet på en forsvarlig måte.

	Litiumionbatteripakker merket med Call2Recycle-merket kan resirkuleres hos enhver deltakende forhandler eller batteriresirkuleringsanlegg i Call2Recycle-programmet (kun USA og Canada). Hvis du vil finne en deltakende forhandler eller et anlegg nærmest deg, kan du ringe 1-800-822-8837 eller gå til www.call2recycle.org.
	Litiumionbatteripakker merket med High Energy Battery (HEB)-seglet som vist her, og alle 60 V Flex-Force-batterier 6,0 Ah eller høyere, kan resirkuleres hos enhver deltakende forhandler i Call2Recycle HEB-programmet. Gå til www.hebattery.org for å finne nærmeste deltakende forhandler.

Hvis du ikke finner en deltakende forhandler eller anlegg i nærheten, eller har spørsmål om hvilket resirkuleringsprogram batteripakken din kan kvalifisere for, kan du gå til kundestøttesiden som er oppført i brukerhåndboken for verktøyet/utstyret ditt, for mer informasjon om hvordan du resirkulerer batteripakken på en ansvarlig måte.

Hvis du befinner deg utenfor USA og Canada, kan du kontakte ditt autoriserte forhandlerverksted eller forhandler for mer informasjon om hvordan du resirkulerer batteripakken på en ansvarlig måte.

Feilsøking

Utfør kun trinnene beskrevet i disse instruksjonene. Alt ytterligere inspeksjons-, vedlikeholds- og reparasjonsarbeid må utføres av et autorisert serviceverksted eller en tilsvarende kvalifisert spesialist hvis du ikke kan løse problemet selv.

Ta alltid batteriet ut av verktøyet når du feilsøker, inspiserer, vedlikeholder eller rengjør verktøyet.

Problem	Mulig årsak	Løsning
Grensagen går ikke eller går ikke uten avbrudd.	1. Batteripakken har lav lading. 2. Batteripakken sitter ikke skikkelig på plass. 3. Batteripakken er over eller under det passende temperaturområdet. 4. Batteripakken har overskredet grensene for høye ampere. 5. Det er fuktighet på ledningene til batteripakken. 6. Det er rusk under dekselet.	1. Lad batteripakken. 2. Påse at batteripakken er satt helt inn i batterirommet. 3. Flytt batteripakken til et sted der det er tørt og temperaturen er mellom 5 °C og 40 °C. 4. Slipp ut utløseren, og trykk så inn utløserbryteren. 5. La batteripakken tørke eller tørk den tørr. 6. Fjern dekselet, og rengjør for rusk.
Grensagen går, men kjeden roterer ikke.	1. Kjeden sitter ikke skikkelig på drivtannhjulet. 2. Det er rusk under dekselet.	1. Monter kjeden og påse at kjedestykkene sitter skikkelig på drivtannhjulet. 2. Fjern dekselet, og rengjør for rusk.
Grensagen kutter ikke riktig.	1. Kjeden er ikke riktig strammet. 2. Kjedet er sløvt eller skadet. 3. Sverdet er bøyd eller sporene er skadet. 4. Kjeden er montert bak frem. 5. Kjeden smøres ikke på riktig måte.	1. Juster kjeden til riktig stramming. 2. Skift ut kjeden. 3. Skift ut sverdet 4. Monter kjeden riktig. 5. Kontroller oljenivået, og pass på at oljen flyter ut til kjeden.

Problem	Mulig årsak	Løsning
Kjedeoljen smører ikke skikkelig.	1. Oljenivået er lavt. 2. Oljeutløpet er tilstoppet. 3. Det er rusk under dekselet. 4. Oljekanalen eller -sporet i sverdet er tilstoppet.	1. Kontroller oljenivået. 2. Fjern rusk fra oljeutløpet. 3. Fjern dekselet, og rengjør for rusk. 4. Fjern rusk i sverdet.



Count on it.

Form No. 3480-280 Rev A

TORO

Count on it.

Podręcznik operatora

Podkrzesywarka Flex-Force Power System® 60 V

Model nr 51847T—Numer seryjny 326000000 i wyższe

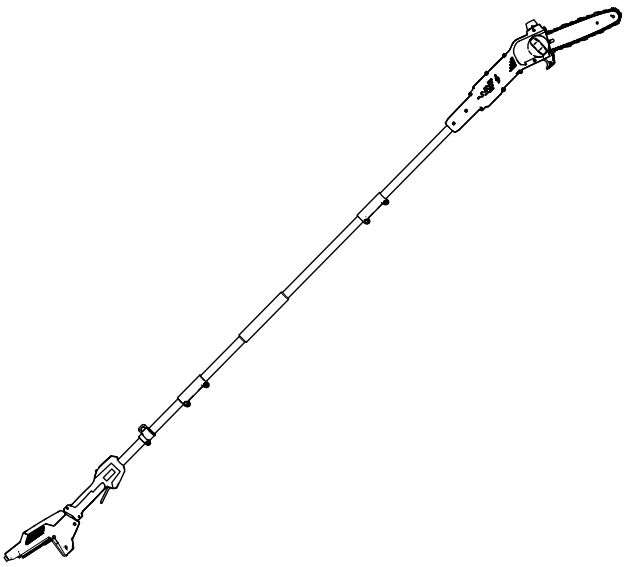

Zarejestruj produkt pod adresem www.Toro.com.

Tłumaczenie oryginału (PL)

CE UK CA

3480-280

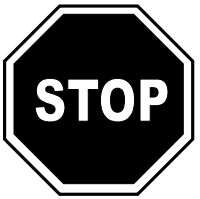

W razie potrzeby uzyskania pomocy przed oddaniem tego produktu zapraszamy do odwiedzenia strony www.Toro.com/support, na której można znaleźć filmy instruktażowe, lub kontakt z autoryzowanym przedstawicielem serwisowym.

Ten produkt jest zgodny z odpowiednimi dyrektywami europejskimi. Szczegółowe informacje można znaleźć w osobnej deklaracji zgodności produktu (DOC) dotyczącej tego wyrobu.

Wprowadzenie

Ta podkrzesywarka jest przeznaczona do przycinania małych gałęzi i odnóg o średnicy do 15,2 cm. Może być ona używana wyłącznie przez osoby dorosłe. Maszyna jest zaprojektowana do eksploatacji z akumulatorami litowo-jonowymi Flex-Force™ 60 V. Akumulatory mogą być ładowane wyłącznie ładowarką Flex-Force 60 V do akumulatorów litowo-jonowych. Używanie tych produktów w celach niezgodnych z jego przeznaczeniem może okazać się niebezpieczne dla operatora i dla osób postronnych.

Ważne: **Jeśli maszyna jest używana z akumulatorem o pojemności 4,0 Ah lub większym, należy zamontować dołączone szelki, aby zapewnić właściwe podparcie i równowagę.**

Do obsługi maszyny nie wolno używać innych szelek ani wielu szelek.

Model 51847T jest dostarczany bez akumulatora i bez ładowarki.

Przeczytaj uważnie poniższe informacje, aby poznać zasady właściwej obsługi i konserwacji urządzenia, nie uszkodzić go i uniknąć urazów. Odpowiedzialność za prawidłowe i bezpieczne użytkowanie produktu spoczywa na Tobie.

© 2026—The Toro® Company
8111 Lyndale Avenue South
Bloomington, MN 55420

Zarejestruj produkt pod adresem www.Toro.com.

Tłumaczenie oryginału (PL)
Wydrukowano w Chinach
Wszelkie prawa zastrzeżone

3480-280

Odwiedź www.Toro.com, aby uzyskać więcej informacji, w tym dotyczących bezpieczeństwa, materiałów szkoleniowych, informacji na temat akcesoriów, pomocy w znalezieniu autoryzowanego sprzedawcy lub rejestracji produktu.

Aby skorzystać z serwisu, zakupić oryginalne części firmy Toro lub uzyskać dodatkowe informacje, należy skontaktować się z autoryzowanym przedstawicielem serwisowym lub biurem obsługi klienta firmy Toro. Prosimy o przygotowanie numeru modelu i numeru seryjnego produktu. Rysunek 1 przedstawia położenie numeru modelu oraz numeru seryjnego na urządzeniu. Zapisz je w przewidzianym na to miejscu.

Ważne: **Urządzeniem mobilnym zeskanuj kod QR (jeżeli występuje) na tabliczce z numerem seryjnym, aby uzyskać informacje o gwarancji, częściach zamiennych i innych kwestiach związanych z produktem.**

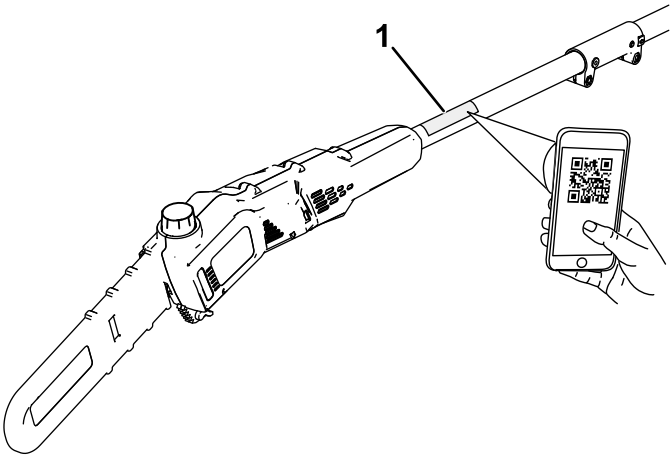

g425378

Rysunek 1

1. Położenie numeru modelu i numeru seryjnego.

Model nr _____

Numer seryjny _____

Symbol ostrzegawczy

Ten symbol ostrzegawczy (Rysunek 2) występuje zarówno w instrukcji, jak i na maszynie. Wskazuje on ważne informacje dotyczące zasad bezpieczeństwa, których należy przestrzegać, aby uniknąć wypadków.



g000502

Rysunek 2

Symbol ostrzegawczy

Symbol ostrzegawczy pojawia się nad informacjami ostrzegającymi o niebezpiecznych działaniach lub sytuacjach, przed słowem **NIEBEZPIECZEŃSTWO**, **OSTRZEŻENIE** lub **UWAGA**.

NIEBEZPIECZEŃSTWO: Wskazuje na sytuację bezpośredniego zagrożenia, która, jeżeli się jej nie zapobiegnie, **doprowadzi** do śmierci lub poważnych obrażeń ciała.

OSTRZEŻENIE: Wskazuje na sytuację potencjalnego zagrożenia, która, jeżeli się jej nie zapobiegnie, **może** doprowadzić do śmierci lub poważnych obrażeń ciała.

UWAGA: Wskazuje na sytuację potencjalnego zagrożenia, która, jeżeli się jej nie zapobiegnie, **może** doprowadzić do niewielkich lub średnich obrażeń ciała.

W niniejszej instrukcji występują także dwa inne słowa podkreślające wagę informacji. **Ważne** zwraca uwagę na szczególne informacje techniczne, a **Uwaga** podkreśla informacje ogólne, wymagające uwagi.

Bezpieczeństwo

⚠ OSTRZEŻENIE

Należy zapoznać się ze wszystkimi dostarczanymi wraz z tym narzędziem ostrzeżeniami, instrukcjami, ilustracjami i wymaganiami dotyczącymi bezpieczeństwa.

Niezastosowanie się do wszelkich poniższych instrukcji może doprowadzić do porażenia prądem, powstania pożaru i/lub poważnych obrażeń ciała.

Zachowaj wszelkie ostrzeżenia i instrukcje do użycia w przyszłości.

Używane w treści wszystkich ostrzeżeń określenie narzędzie elektryczne oznacza urządzenie o zasilaniu sieciowym (przewodowe) lub urządzenie o zasilaniu bateryjnym (bezprzewodowe).

WAŻNE INSTRUKCJE DOTYCZĄCE BEZPIECZEŃSTWA

I. Bezpieczeństwo w strefie wykonywania pracy

1. **Utrzymuj porządek w strefie roboczej i zapewnij jej dobre oświetlenie.** *Nieporządek lub słabe oświetlenie w strefie pracy zwiększają ryzyko wypadków.*
2. **Nie używaj narzędzi elektrycznych w obszarach zagrożonych wybuchem, na przykład w pobliżu łatwopalnych cieczy, gazów lub pyłów.** *Narzędzia elektryczne generują iskry, które mogą spowodować zapłon pyłów lub oparów.*
3. **Podczas pracy z użyciem narzędzia elektrycznego pilnuj, aby dzieci i osoby postronne znajdowały się w bezpiecznej odległości.** *Rozproszenie uwagi może spowodować utratę kontroli nad urządzeniem.*

II. Bezpieczna praca z narzędziami elektrycznymi

1. **Wtyczki elektronarzędzi muszą być odpowiednie do gniazdka. Wtyczek nie wolno w żaden sposób modyfikować. Podczas pracy z elektronarzędziami wymagającymi gniazdka z uziemieniem nie wolno stosować adapterów zasilania.** *Niezmodyfikowane wtyczki i pasujące gniazda zmniejszają ryzyko porażenia prądem elektrycznym.*

2. **Unikaj kontaktu ciała z uziemionymi powierzchniami, takimi jak rury, grzejniki, kuchenki i lodówki.** *W przypadku kontaktu ciała z uziemionym urządzeniem występuje podwyższone ryzyko porażenia prądem.*

3. **Nie wystawiaj elektronarzędzi na działanie deszczu lub wilgoci.** *Dostająca się do wnętrza elektronarzędzia woda zwiększy ryzyko porażenia prądem elektrycznym.*

4. **Z przewodem obchodź się we właściwy sposób. Nie używaj przewodu do przenoszenia lub przeciągania elektronarzędzia, ani nie ciągnij za przewód, aby wyłączyć wtyczkę z gniazdka. Przewód trzymaj z dala od ciepła, oleju, ostrych krawędzi oraz ruchomych części.** *Uszkodzone lub zaplątane przewody zwiększają ryzyko porażenia prądem elektrycznym.*

5. **Podczas używania elektronarzędzi na zewnątrz należy używać przedłużacza odpowiedniego do użytku na zewnątrz pomieszczeń.** *Zastosowanie przewodu odpowiedniego do zastosowań zewnętrznych zmniejsza ryzyko porażenia prądem elektrycznym.*

6. **W przypadku, gdy nieunikniona jest praca elektronarzędziem w wilgotnym miejscu, należy korzystać ze źródła prądu z zabezpieczeniem różnicowo-prądowym (RCD).** *Użycie bezpiecznika typu RCD zmniejsza ryzyko porażenia prądem elektrycznym.*

III. Bezpieczeństwo osobiste

1. **Podczas pracy z użyciem narzędzia elektrycznego bądź czujny, zwracaj uwagę na to co robisz i kieruj się zdrowym rozsądkiem. Nie używaj narzędzia elektrycznego gdy jesteś zmęczony lub pod wpływem środków odurzających, alkoholu lub lekarstw.** *Moment nieuwagi podczas pracy z narzędziem elektrycznym może doprowadzić do wypadku z poważnymi obrażeniami ciała.*

2. **Korzystaj ze sprzętu ochrony osobistej. Zawsze chroń wzrok.** *Sprzęt ochronny, taki jak maska przeciwpyłowa, bezpieczne obuwie z podeszwą przeciwpoślizgową, sztywny kask lub ochronniki słuchu używane w odpowiednich warunkach ograniczają ryzyko obrażeń ciała.*

3. **Zapobiegaj przypadkowemu uruchomieniu. Przed podłączeniem urządzenia do źródła zasilania i/lub akumulatora oraz przed podniesieniem lub przenoszeniem go upewnij się, że wyłącznik jest w pozycji WYŁĄCZENIA.** *Przenoszenie narzędzi elektrycznych z palcem na włączniku lub podłączenie do zasilania urządzeń,*

których włącznik znajduje się w położeniu włączonym może doprowadzić do wypadków.

4. **Przed włączeniem narzędzia elektrycznego usuń wszelkie klucze i narzędzia używane do regulacji.** *Klucz lub narzędzie podłączone do obracającego się elementu narzędzia elektrycznego może doprowadzić do obrażeń ciała.*
5. **Nie sięgaj zbyt daleko narzędziem. Zawsze utrzymuj stabilną postawę i równowagę.** *Pozwoli to lepiej zapanować nad narzędziem elektrycznym w niespodziewanych sytuacjach.*
6. **Noś odpowiednią odzież. Nie używaj luźnej odzieży ani biżuterii. Włosy i odzież operatora muszą znajdować się w bezpiecznej odległości od części ruchomych.** *Luźna odzież, biżuteria lub długie włosy mogą zostać pochwycone przez ruchome części.*
7. **Jeżeli urządzenia są wyposażone w złącza do odciągu lub zbierania pyłu, dopilnuj ich prawidłowego podłączenia i używania we właściwy sposób.** *Skorzystanie z możliwości zbierania pyłu pozwala ograniczyć stwarzane przez pył zagrożenia.*
8. **Nie dopuszczaj do sytuacji, w których rutyna wynikająca z częstego używania narzędzi skłania do zbytniej pewności siebie i lekceważenia zasad bezpieczeństwa pracy z elektronarzędziami.** *Nieuważne działanie może w ciągu ułamka sekundy spowodować poważne obrażenia.*

IV. Używanie i konserwacja elektronarzędzi

1. **Nie używaj narzędzia elektrycznego na siłę. Użyj odpowiedniego narzędzia elektrycznego do danego zastosowania.** *Właściwie dobrane narzędzie elektryczne wykona zadanie lepiej i bezpieczniej z prędkością, do której zostało zaprojektowane.*
2. **Nie używaj narzędzia elektrycznego, jeżeli nie daje się ono włączyć i wyłączyć za pomocą wyłącznika.** *Każde narzędzie elektryczne, którego nie da się kontrolować za pomocą wyłącznika stwarza zagrożenie i należy je oddać do naprawy.*
3. **Przed przystąpieniem do jakichkolwiek regulacji, wymiany akcesoriów lub przechowywania odłącz wtyczkę od źródła zasilania i/lub wyjmij akumulator z narzędzia jeżeli jego konstrukcja na to pozwala.** *Taki środek zapobiegawczy może zmniejszyć ryzyko przypadkowego uruchomienia narzędzia elektrycznego.*
4. **Przechowuj nieużywane narzędzia elektryczne poza zasięgiem dzieci i nie pozwalaj na używanie narzędzia elektrycznego osobom z nim nieobeznanym lub które nie zapoznały się**

z instrukcją jego obsługi. *Narzędzia elektryczne są niebezpieczne w rękach niewyszkolonych użytkowników.*

5. **Utrzymuj elektronarzędzie i akcesoria w dobrym stanie technicznym. Sprawdź, czy ruchome elementy są właściwie ustawione i czy nie blokują się, zwróć uwagę na uszkodzone elementy lub inny ich stan mogący mieć wpływ na działanie narzędzia elektrycznego. W razie uszkodzenia oddaj urządzenie elektryczne do naprawy przed kontynuowaniem jego użytkowania.** *Wiele wypadków jest spowodowanych przez narzędzia elektryczne w złym stanie technicznym.*

6. **Pilnuj, aby narzędzia do cięcia były ostre i czyste.** *Właściwie konserwowane narzędzia o naostrzonych krawędziach tnących rzadziej się blokują i są łatwiejsze do kontrolowania.*

7. **Używaj narzędzi elektrycznych, akcesoriów i elementów tnących itp. zgodnie z niniejszymi instrukcjami, uwzględniając warunki robocze oraz planowaną pracę.** *Używanie narzędzi elektrycznych do czynności innych niż te, do których są przeznaczone może doprowadzić do niebezpiecznych sytuacji.*

8. **Uchwyty i inne powierzchnie chwytania utrzymuj w stanie suchym, czystym i wolnym od oleju i smarów.** *Śliskie uchwyty i powierzchnie do chwytania utrudniają bezpieczną obsługę i sterowanie narzędziem w nieoczekiwanych sytuacjach.*

V. Używanie i konserwacja narzędzi akumulatorowych

1. **Do ładowania należy używać wyłącznie ładowarki wskazanej przez producenta.** *Ładowarka przeznaczona do jednego typu akumulatorów może przy użyciu z innym rodzajem akumulatora stwarzać ryzyko pożaru.*
2. **Używaj narzędzi elektrycznych tylko z przeznaczonymi do nich akumulatorami.** *Używanie innych akumulatorów może spowodować ryzyko zranienia i pożaru.*
3. **Gdy akumulator nie jest używany, trzymaj go z dala od metalowych przedmiotów, takich jak spinacze do papieru, monety, klucze, gwoździe, wkręty lub inne metalowe przedmioty mogące spowodować zwarcie między biegunami.** *Zwarcie biegunów akumulatora może spowodować poparzenia lub pożar.*
4. **Przy nieprawidłowym użytkowaniu akumulatora może się z niego wydostać ciecz. Należy unikać kontaktu z tą cieczą. W razie kontaktu narażone miejsce należy spłukać wodą. W razie kontaktu z oczami należy uzyskać pomoc medyczną.** *Ciecz wydostająca się z akumulatora może powodować podrażnienie lub poparzenie.*
5. **Nie należy używać uszkodzonego lub zmodyfikowanego akumulatora ani narzędzia.** *Uszkodzone lub zmodyfikowane akumulatory mogą działać się w sposób nieprzewidziany i spowodować pożar, wybuch lub ryzyko obrażeń.*
6. **Nie narażać akumulatora lub narzędzia na działanie ognia lub nadmiernej temperatury.** *Narażenie na działanie ognia lub temperatury powyżej 130°C może spowodować wybuch.*
7. **Postępuj zgodnie z wszystkimi instrukcjami ładowania i unikaj ładowania akumulatora lub narzędzia, gdy temperatura przekracza zakres podany w instrukcjach.** *Nieprawidłowe ładowanie lub ładowanie w temperaturach poza określonym zakresem może uszkodzić akumulator i zwiększyć ryzyko pożaru.*

VI. Serwisowanie

1. **Narzędzie elektryczne oddawaj do serwisowania u wykwalifikowanego mechanika, a przy wymianie części używaj tylko identycznych części zamiennych.** *Pozwoli to zagwarantować bezpieczeństwo narzędzia elektrycznego.*
2. **Nigdy nie serwisuj uszkodzonych akumulatorów.** *Serwis akumulatorów powinien być prowadzony wyłącznie przez producenta lub autoryzowane punkty serwisowe.*

VII. Bezpieczeństwo podkrzesywarki

1. **Nie zbliżaj żadnych części ciała do łańcucha tnącego podczas pracy podkrzesywarki na wysięgniku. Przed uruchomieniem podkrzesywarki na wysięgniku upewnij się, że łańcuch tnący z niczym się nie styka.** *Chwila nieuwagi podczas korzystania z podkrzesywarki na wysięgniku grozi zaczepieniem ubraniem lub częścią ciała o łańcuch tnący.*
2. **Zawsze podczas używania podkrzesywarki na wysięgniku trzymaj ją obiema rękami.** *Trzymaj podkrzesywarkę na wysięgniku obiema rękami, aby nie utracić nad nią kontroli.*
3. **Aby ograniczyć ryzyko porażenia prądem elektrycznym, nie należy używać podkrzesywarki na wysięgniku w pobliżu linii elektroenergetycznych.** *Kontakt z przewodami elektroenergetycznymi lub praca w ich pobliżu może spowodować poważne obrażenia ciała lub śmiertelne porażenie prądem elektrycznym.*
4. **Z uwagi na ryzyko dotknięcia łańcuchem tnącym ukrytych kabli, podkrzesywarkę na wysięgniku należy trzymać tylko za izolowane powierzchnie do chwytania.** *W razie kontaktu łańcucha tnącego z przewodem pod napięciem na odsłoniętych metalowych częściach podkrzesywarki na wysięgniku może pojawić się napięcie elektryczne grożące porażeniem prądem.*
5. **Należy stosować ochronniki oczu i uszu. Zaleca się również używanie innego sprzętu ochronnego, w tym rękawic i obuwia z nieślizgającą się podeszwą.** *Właściwy sprzęt ochronny zmniejsza ryzyko urazów.*
6. **Podczas pracy z podkrzesywarką na wysięgniku znajdującą się powyżej głowy należy zawsze stosować środki ochrony głowy.** *Spadające materiały mogą spowodować poważne obrażenia ciała.*
7. **Zawsze utrzymuj równowagę i używaj podkrzesywarki na wysięgniku, stojąc na stabilnej, bezpiecznej i poziomej powierzchni.** *Śliskie lub niestabilne powierzchnie mogą spowodować utratę równowagi lub kontroli nad elektronarzędziem.*
8. **Nie obsługuj podkrzesywarki z wysięgnikiem z drzewa, drabiny, dachu ani z niestabilnej podpory.** *Operowanie podkrzesywarką na wysięgniku w taki sposób grozi utratą równowagi i kontroli nad narzędziem oraz urazami.*
9. **Wszystkie przewody zasilające należy trzymać z dala od obszaru cięcia.** *Wśród gałęzi mogą być ukryte przewody pod napięciem. Przewody te mogą przypadkowo zostać przecięte przez łańcuch tnący.*

10. **Podkrzesywarki na wysięgniku nie należy używać w złych warunkach pogodowych, zwłaszcza gdy istnieje ryzyko uderzenia pioruna.** *Zmniejszy to ryzyko uderzenia pioruna w operatora.*

11. **Podczas ścinania naprężonej gałęzi bądź świadom możliwości jej sprężystego odgięcia się.** *Po uwolnieniu naprężenia we włóknach drewna gałąź może uderzyć operatora lub potrącić podkrzesywarkę na wysięgniku, powodując utratę kontroli nad urządzeniem.*

12. **Podczas ścinania krzewów i młodych drzew zachowaj szczególną ostrożność.** *Wiotki materiał może zostać pochwycony przez łańcuch piły i gwałtownie wygiąć się w stronę operatora uderzając go lub wytrącić go z równowagi.*

13. **Przenosząc wyłączoną podkrzesywarkę na wysięgniku należy zachować ostrożność, aby przypadkowo nie włączyć narzędzia; łańcuch tnący lub ostrze należy zawsze trzymać z dala od ciała.** *Właściwe posługiwanie się podkrzesywarką na wysięgniku pozwala ograniczyć prawdopodobieństwo przypadkowego kontaktu z poruszającym się łańcuchem tnącym.*

14. **Podczas transportowania lub przechowywania podkrzesywarki na wysięgniku należy zawsze zakładać osłonę na część tnącą.** *Właściwe posługiwanie się podkrzesywarką na wysięgniku pozwala ograniczyć prawdopodobieństwo przypadkowego kontaktu z poruszającym się łańcuchem tnącym.*

15. **Podczas usuwania zakleszczonego materiału, przechowywania lub serwisowania piły na wysięgniku dopilnuj, aby przełącznik był wyłączony i akumulator odłączony.** *Niespodziewane uruchomienie podkrzesywarki na wysięgniku podczas usuwania zablokowanego materiału lub serwisowania może spowodować poważne obrażenia ciała.*

16. **Piła służy wyłącznie do cięcia drewna. Nie wolno wykorzystywać podkrzesywarki na wysięgniku niezgodnie z jej przeznaczeniem. Na przykład: nie wolno używać podkrzesywarki na wysięgniku do cięcia plastiku, metalu, elementów murowanych ani niedrewnianych materiałów budowlanych.** *Używanie podkrzesywarki na wysięgniku do czynności innych niż te, do których jest przeznaczona może doprowadzić do niebezpiecznych sytuacji.*

17. **Przenoś podkrzesywarkę wyłączoną, trzymając ją obiema rękami z dala od ciała. Podczas transportowania lub przechowywania podkrzesywarki należy zawsze osłonę zakładać na prowadnicę.** *Właściwe posługiwanie się podkrzesywarką pozwala ograniczyć*

prawdopodobieństwo przypadkowego kontaktu z poruszającym się łańcuchem tnącym.

18. **Nie usuwać i nie przytrzymywać przecinanego materiału, gdy łańcuch jest w ruchu.** *Przy usuwaniu zakleszczonego materiału upewnić się, że zasilanie jest wyłączone przełącznikiem, a akumulator jest odłączony. Po wyłączeniu zasilania łańcuch tnący porusza się jeszcze przez chwilę.*

19. **Przestrzegaj instrukcji smarowania, napinania łańcucha, wymiany prowadnicy i łańcucha.** *Niewłaściwie naprężony lub nasmarowany łańcuch może pęknąć lub zwiększyć prawdopodobieństwo podrzucania piły.*

20. **Ta piła na wysięgniku nie jest przeznaczona do ścinania drzew.** *Używanie piły na wysięgniku niezgodnie z przeznaczeniem narzędzia grozi urazami operatora lub osób postronnych.*

21. **Unikaj podrzucania piły.** *Podrzucanie może występować, gdy koniec lub czubek prowadnicy dotknie przedmiotu lub gdy łańcuch zostanie zakleszczony między drewnem podczas cięcia.*

    Zetknięcie czubka może spowodować nagłe odrzucenie do tyłu, podrzucając prowadnicę w górę i do tyłu w kierunku operatora.

    Zakleszczenie łańcucha piły wzdłuż górnej krawędzi prowadnicy może gwałtownie wypchnąć prowadnicę w kierunku operatora.

    Obydwie z tych reakcji mogą spowodować utratę kontroli nad piłą, co może doprowadzić do poważnych obrażeń ciała. Nie należy nadmiernie polegać na zabezpieczeniach, w które piła jest wyposażona. Operator podkrzesywarki powinien podjąć pewne kroki mające na celu zapewnienie, że cięcie będzie odbywało się bez wypadków i obrażeń ciała.

    Podrzucenie wynika z nieprawidłowego wykorzystania narzędzia lub niewłaściwej obsługi lub niewłaściwych warunków. Można go uniknąć poprzez podjęcie odpowiednich, wymienionych poniżej, środków ostrożności:

22. **Utrzymuj pewny chwyt, obejmując kciukiem i palcami uchwyty podkrzesywarki i trzymając uchwyt obydwoma dłońmi, a ciało i ramiona mając ustawione tak, aby być w stanie oprzeć się siłom podczas podrzucenia piły.** *Operator może opanować siły podrzucenia piły, jeżeli podejmie odpowiednie środki ostrożności. Nie puszczaj podkrzesywarki!*

23. **Używaj tylko zamiennych prowadnic i łańcuchów określonych przez producenta.** *Użycie niewłaściwych prowadnic i łańcuchów może spowodować pęknięcie łańcucha i/lub podrzucanie piły.*

24. **Postępuj zgodnie z instrukcjami ostrzenia i konserwacji piły łańcuchowej podanymi przez producenta.** *Zmniejszenie wysokości ogranicznika głębokości może doprowadzić do zwiększonego podrzucania piły.*

NALEŻY ZACHOWAĆ TĘ INSTRUKCJĘ

Symbole na etykiecie



Etykiety dotyczące bezpieczeństwa oraz instrukcje są wyraźnie widoczne dla operatora i znajdują się w pobliżu wszystkich miejsc potencjalnego zagrożenia. Uszkodzone i brakujące etykiety należy wymienić.

W poniższej tabeli objaśniono znaczenie symboli dotyczących bezpieczeństwa oraz obsługi urządzenia znajdujące się na etykietach.

Symbol na etykiecie umieszczonej na podkrzesywarce	**Objaśnienie**
	Ryzyko przecięcia/odcięcia rąk
	Ryzyko porażenia prądem
	Ostrzeżenie
	Nie narażać na działanie deszczu.
	Nie zbliżaj się do linii energetycznych.
	Nie dopuszczaj osób postronnych w pobliże maszyny.
	Trzymaj się z dala od części ruchomych.
	Przeczytaj *Instrukcję obsługi*.
	Używaj kasku.
	Stosuj środki ochrony wzroku.

	Noś ochronniki słuchu.
	Używaj rękawic.
	Używaj obuwia ochronnego z antypoślizgową podeszwą.

Montaż

Montaż prowadnicy i łańcucha.

⚠ NIEBEZPIECZEŃSTWO

Kontakt z zębami łańcucha może spowodować poważne obrażenia ciała.

- **Przed regulacją lub konserwacją podkrzesywarki zawsze wyjmuj akumulator.**
- **Podczas regulacji lub konserwacji podkrzesywarki zawsze używaj rękawic.**

1. Ustaw podkrzesywarkę na płaskiej powierzchni i nie zakładaj akumulatora.
2. Zdejmij osłonę boczną; obracaj pokrętło osłony prowadnicy w lewo, aż pokrętło zostanie wykręcone, a następnie zdejmij osłonę boczną (Rysunek 3).

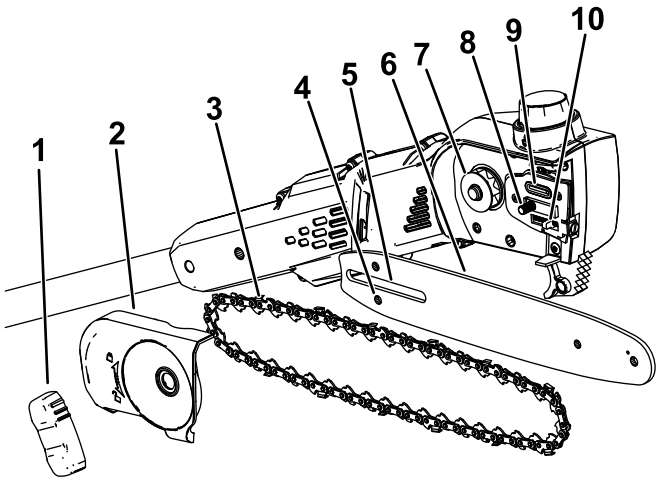

g374226

Rysunek 3

1. Pokrętło osłony prowadnicy
2. Osłona boczna
3. Łańcuch
4. Wycięcie sworznia regulacji łańcucha
5. Wycięcie prowadnicy
6. Prowadnica
7. Koło napędzające
8. Sworzeń prowadnicy
9. Wylot oleju
10. Sworzeń regulacji łańcucha

3. Załóż łańcuch wokół koła łańcuchowego z przodu prowadnicy, tak aby krawędzie tnące zębów łańcucha u góry prowadnicy były skierowane do przodu w sposób pokazany na schemacie pod osłoną boczną podkrzesywarki.
4. Poprowadź łańcuch wokół prowadnicy i umieść łańcuch w rowku prowadnicy.
5. Załóż otwartą pętlę łańcucha (strona poza prowadnicą) wokół koła łańcuchowego napędowego na podkrzesywarce (Rysunek 3).

   Ważne: **Dopilnuj, aby sworzeń regulacji łańcucha znajdował się w wycięciu sworznia regulacji łańcucha na prowadnicy (Rysunek 3).**

   Konieczne może być obrócenie śruby napinającej łańcuch, aby dopasować sworzeń do rowka na prowadnicy (Rysunek 18).
6. Załóż osłonę boczną i przykręć pokrętło osłony prowadnicy, a następnie lekko dokręć osłonę boczną, obracając pokrętło w prawo.
7. Wyreguluj napięcie łańcucha, patrz Regulacja naprężenia łańcucha (Strona 34).

Montaż podkrzesywarki

1. Rozłóż sekcje uchwytu (Rysunek 4).

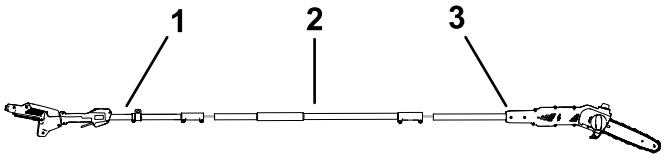

g535870

Rysunek 4

1. Część wysięgnika z uchwytem
2. Część środkowa wysięgnika
3. Część wysięgnika z piłą

---

2. Ustaw przycisk blokujący na wysięgniku środkowym równo ze podłużnym otworem na końcu części wysięgnika z uchwytem i zsuń 2 wały razem (Rysunek 5).

   Informacja: Po zmontowaniu wałów przycisk blokady powinien z kliknięciem wskoczyć w podłużny otwór.

3. Za pomocą dostarczonego klucza zabezpiecz razem te 2 części wysięgnika (E na Rysunek 5).
4. Powtórz tę procedurę, aby połączyć część wysięgnika z piłą ze środkową częścią wysięgnika (Rysunek 5).

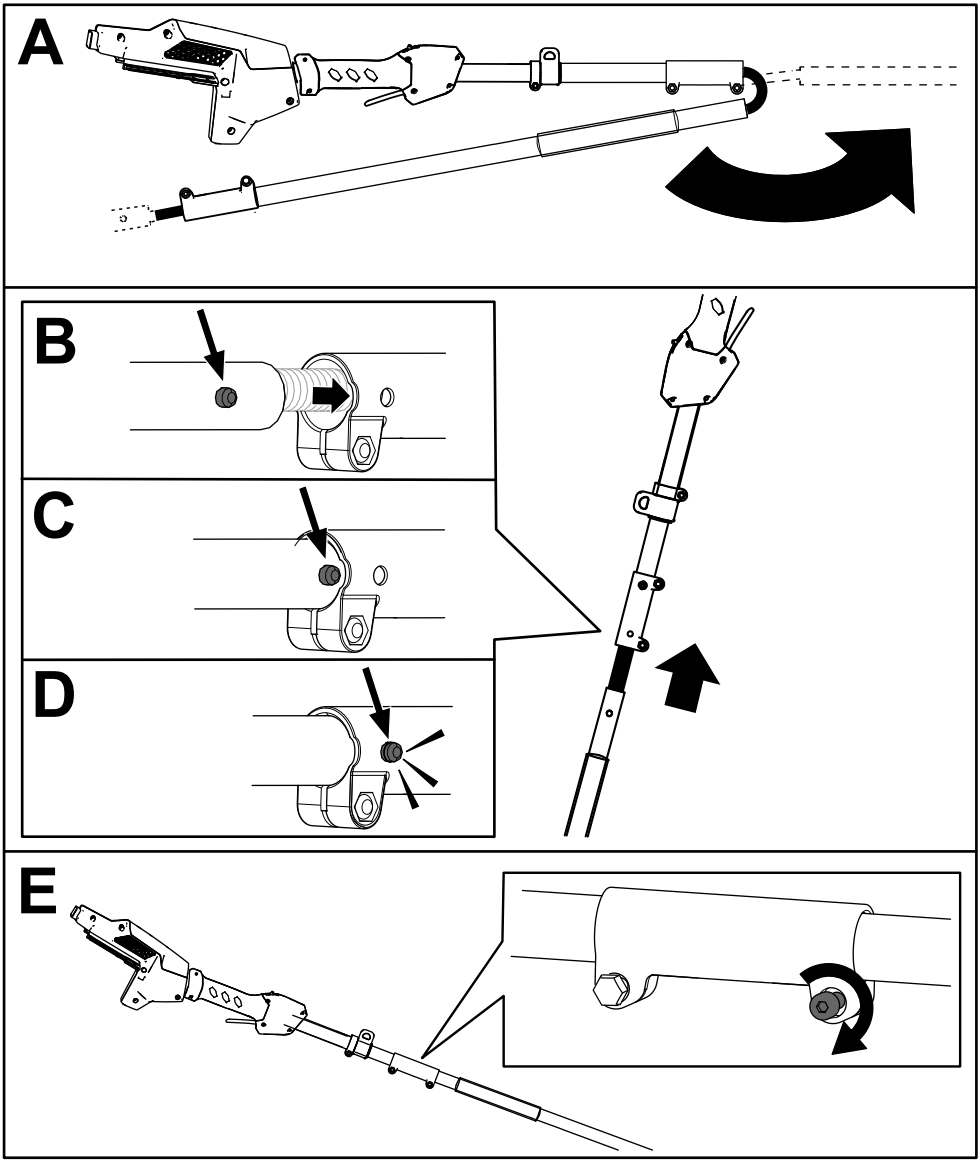

Rysunek 5

Uzupełnianie oleju prowadnicy i łańcucha w podkrzesywarce

Ważne: **Używaj tylko oleju do smarowania prowadnic i łańcuchów (sprzedawany oddzielnie).**

Napełnij podkrzesywarkę olejem do prowadnic i łańcuchów przed pierwszym uruchomieniem, patrz Sprawdzanie poziomu oleju i dolewanie oleju smarującego prowadnicę i łańcuch (Strona 32).

Montaż szelek

Przymocuj metalowy haczyk paska barkowego do zaczepu paska na rękojeści podkrzesywarki (Rysunek 6).

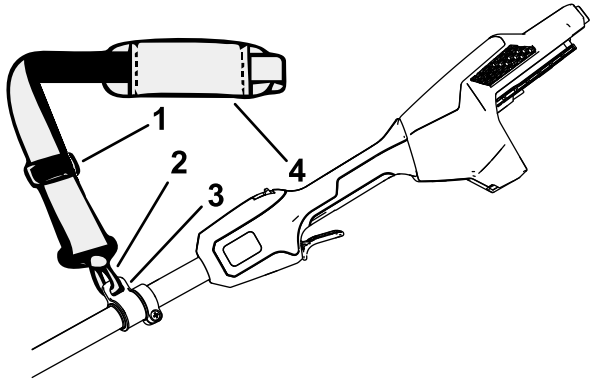

g374229

Rysunek 6

1. Regulator paska
2. Metalowy haczyk paska
3. Uchwyt paska
4. Pasek barkowy

Długość paska jest regulowana; przesuń regulator w górę, aby skrócić pasek, lub w dół, aby wydłużyć pasek (Rysunek 6).

W razie konieczności szybkiego, awaryjnego zdjęcia paska należy rozpiąć klamrę zgodnie z poniższą instrukcją:

1. Nacisnąć boki klamry (A na Rysunek 7).
2. Rozłączyć klamrę (B na Rysunek 7).

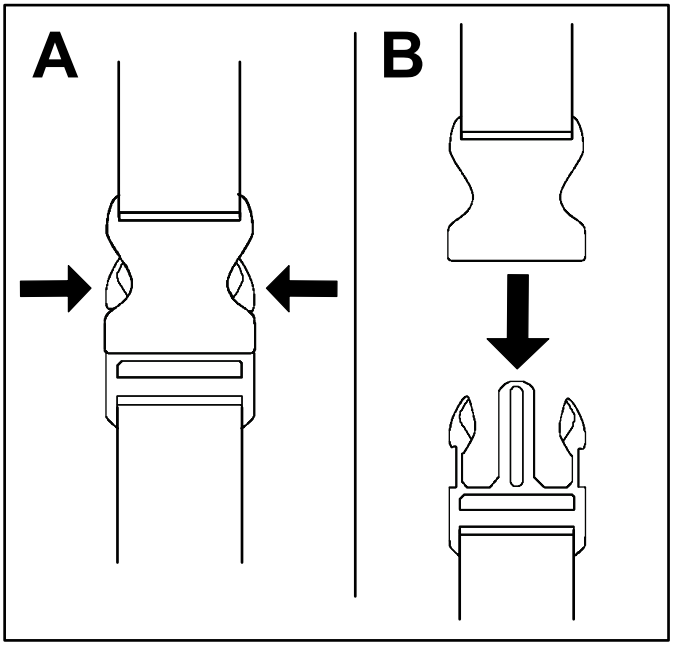

g340477

Rysunek 7

Przegląd produktu

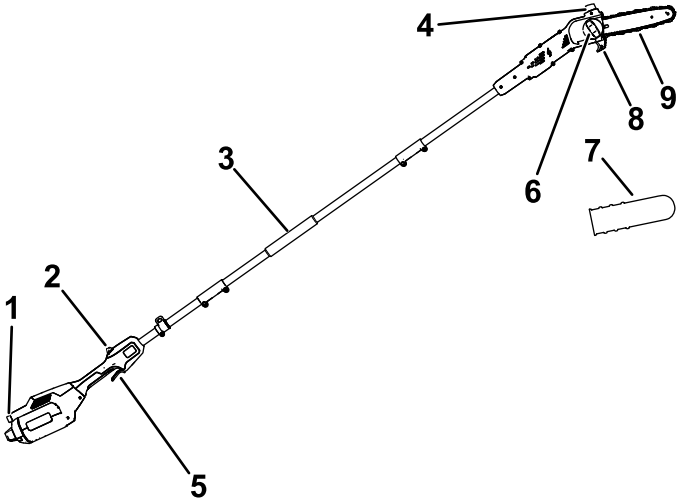

g374230

Rysunek 8

1. Zatrzask przycisku
2. Blokada przycisku uruchamiającego
3. Uchwyt przedni
4. Korek oleju
5. Przycisk uruchamiający
6. Pokrętło osłony prowadnicy
7. Osłona prowadnicy
8. Prowadnica tnąca
9. Prowadnica i łańcuch

Specyfikacje

Model	51847T
Długość prowadnicy (po zamontowaniu 88619 i 88621)	25,4 cm
Grubość ogniw prowadzących (po zamontowaniu 88619 i 88621)	0,050 cala
Podziałka łańcucha (po zamontowaniu 88619 i 88621)	1/4 cala
Długość łańcucha (po zamontowaniu 88619 i 88621)	58 ogniw
Ciężar (bez akumulatora)	4,1 kg (9 lbs)

Rodzaj ładowarki	Ładowarki do akumulatorów litowo-jonowych Flex-Force 60 V
Rodzaj akumulatora	Akumulatory litowo-jonowe Flex-Force 60 V*

* Jeśli maszyna jest używana z akumulatorem o pojemności 4,0 Ah lub większym, należy zamontować dołączone szelki, aby zapewnić właściwe podparcie i równowagę.

Zakresy dopuszczalnej temperatury

Akumulator należy ładować/przechowywać w temperaturze	od 5°C do 40°C*
Akumulator należy użytkować w temperaturze	od -30°C do 49°C*
Korzystaj z narzędzia w zakresie temperatur	od 0°C do 49°C*

* Czas ładowania wydłuży się w przypadku ładowania w temperaturze spoza tego zakresu.

Przechowuj narzędzie, akumulator i ładowarkę w zamkniętym, czystym i suchym miejscu.

Osprzęt/akcesoria

Dostępna jest gama zatwierdzonego przez firmę Toro osprzętu i akcesoriów przeznaczonych do stosowania z maszyną, zwiększających jej możliwości. Skontaktuj się z autoryzowanym przedstawicielem serwisowym lub dystrybutorem, lub odwiedź stronę www.Toro.com, aby uzyskać listę wszystkich zatwierdzonych akcesoriów i osprzętu.

Aby zapewnić maksymalną wydajność i zachować certyfikat bezpieczeństwa maszyny, używaj wyłącznie oryginalnych części zamiennych i akcesoriów firmy Toro. Części zamienne i akcesoria innych producentów mogą być niebezpieczne.

Działanie

Przed rozpoczęciem użytkowania podkrzesywarki

Przed użyciem podkrzesywarki wykonaj następujące czynności:

- Sprawdź napięcie łańcucha, patrz Regulacja naprężenia łańcucha (Strona 34).
- Wyczyść elementy podkrzesywarki, sprawdź je pod kątem zużycia lub uszkodzeń i wymień w razie potrzeby, patrz Serwisowanie prowadnicy, łańcucha i koła napędzającego (Strona 37).
- Sprawdź łańcuch pod kątem naostrzenia i uszkodzeń, naostrz lub wymień w razie potrzeby, patrz Ostrzenie łańcucha (Strona 40).
- Sprawdź poziom oleju; patrz Sprawdzanie poziomu oleju i dolewanie oleju smarującego prowadnicę i łańcuch (Strona 32).
- Sprawdź podkrzesywarkę pod kątem uszkodzeń, wyglądu i sprawności. Upewnij się, że przełączniki pracują swobodnie, otwory wentylacyjne i uchwyty są czyste, a prowadnica nie jest wygięta ani uszkodzona.

Uruchamianie podkrzesywarki

1. Upewnij się, że otwory wentylacyjne podkrzesywarki są wolne od pyłu i zanieczyszczeń (Rysunek 9).

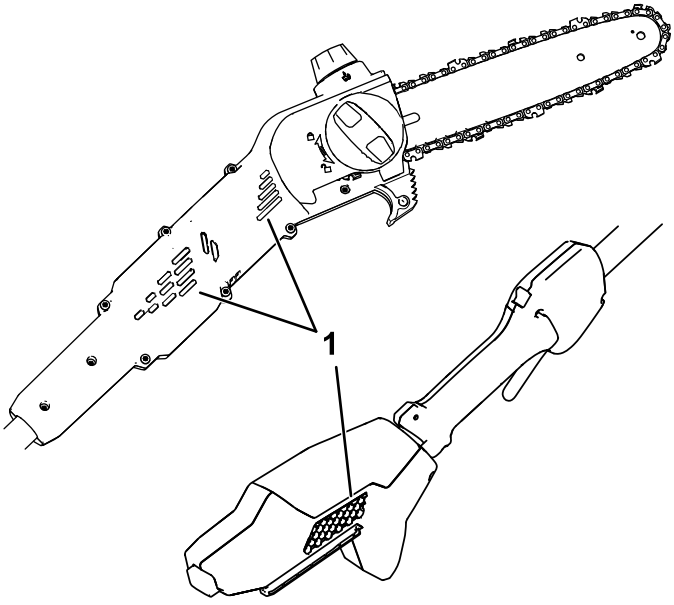

Rysunek 9

1. Otwory wentylacyjne

---

2. Ustaw podkrzesywarkę na poziomej powierzchni.
3. Ustaw wgłębienie w akumulatorze równo z wypustką na obudowie uchwytu (Rysunek 10).

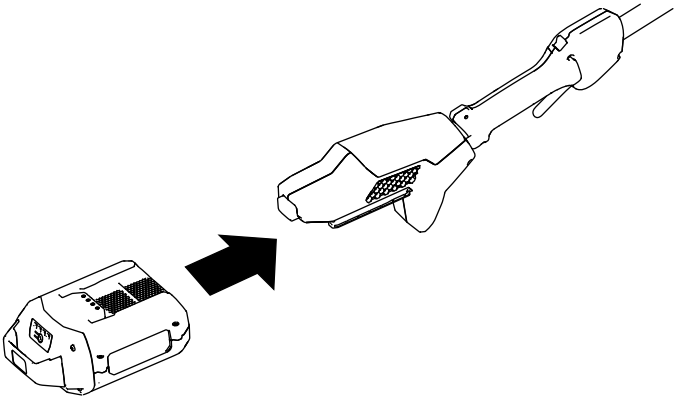

g374232

Rysunek 10

4. Wsuń akumulator w rękojeść, aż akumulator zostanie zablokowany w swoim miejscu.
5. Zdejmij osłonę prowadnicy z łańcucha.
6. Naciśnij blokadę przycisku, a następnie przycisk uruchamiający, aby uruchomić podkrzesywarkę.

Wyłączanie podkrzesywarki

Aby wyłączyć podkrzesywarkę, zwolnij przycisk uruchamiający.

Wyjmuj akumulator zawsze, gdy nie używasz podkrzesywarki lub przewozisz podkrzesywarkę do lub z obszaru roboczego, patrz Wyjmowanie akumulatora (Strona 30).

Cięcie za pomocą podkrzesywarki

⚠ OSTRZEŻENIE

Używanie podkrzesywarki w niewłaściwy sposób może spowodować poważne obrażenia ciała lub śmierć.

Przeczytaj i uważnie przestrzegaj wszelkich instrukcji obsługi, gdyż pozwolą one uniknąć ewentualnych obrażeń ciała.

⚠ OSTRZEŻENIE

Nie wolno pracować w pobliżu przewodów elektroenergetycznych; podkrzesywarka nie została zaprojektowana w taki sposób, aby zapewnić ochronę przed porażeniem prądem elektrycznym w przypadku kontaktu z napowietrznymi liniami elektroenergetycznymi.

Zapoznaj się z lokalnymi przepisami w celu określenia bezpiecznych odległości od napowietrznych linii elektroenergetycznych oraz upewnij się, że położenie robocze jest bezpieczne przed rozpoczęciem pracy z podkrzesywarką.

⚠ OSTRZEŻENIE

Podrzucenie piły może spowodować u operatora poważne lub śmiertelne obrażenia.

Unikaj dotykania przecinanych przedmiotów końcem prowadnicy podkrzesywarki.

Występują dwa rodzaje podrzucenia piły:

- Szybki ruch podkrzesywarki **w górę**, wynikający z dotknięcia przedmiotu łańcuchem na końcu lub szczycie prowadnicy
- Szybki ruch podkrzesywarki **do tyłu** wynikający z zakleszczenia łańcucha na końcu lub szczycie prowadnicy w przecinanym przedmiocie.

Rysunek 11 pokazuje obszar prowadnicy, którym nie należy dotykać przedmiotu, gdyż może to spowodować podrzucenie piły.

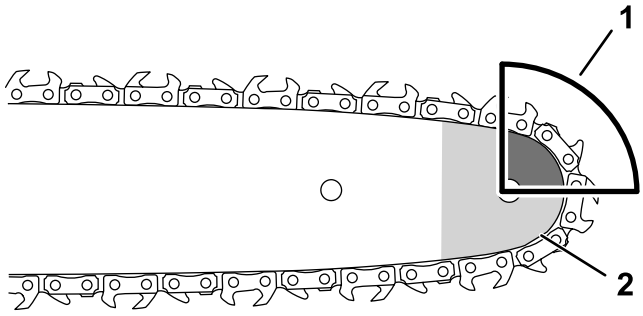

g318677

Rysunek 11

1. Obszar podrzucania (koniec, góra prowadnicy)
2. Koniec

---

1. Chwyć podkrzesywarkę 2 rękami.
2. Stań na twardym, równym podłożu przed drzewem do przycięcia i ustaw się tak, aby mieć równowagę i stabilne oparcie podczas cięcia.
3. Zwróć uwagę, aby ciąć tylko drewno, które chcesz przeciąć. Nie dopuszczaj, aby podczas cięcia piła łańcuchowa dotykała podłoża, innych elementów drewnianych ani innych przedmiotów.
4. Przed rozpoczęciem cięcia upewnij się, że łańcuch porusza się z pełną prędkością.
5. Tnij gałąź blisko tylnej części prowadnicy w pobliżu prowadnicy tnącej; delikatnie dociskaj piłę łańcuchową do drewna tak, aby ciężar podkrzesywarki sterował cięciem (Rysunek 12).

   Ważne: **Jeżeli łańcuch zakleszcza się w nacięciu, nie próbuj go uwolnić pracą silnika. Wyłącz podkrzesywarkę, wyjmij akumulator i unieś gałąź, trzymając podkrzesywarkę; powinno to zwolnić zakleszczenie i uwolnić podkrzesywarkę.**

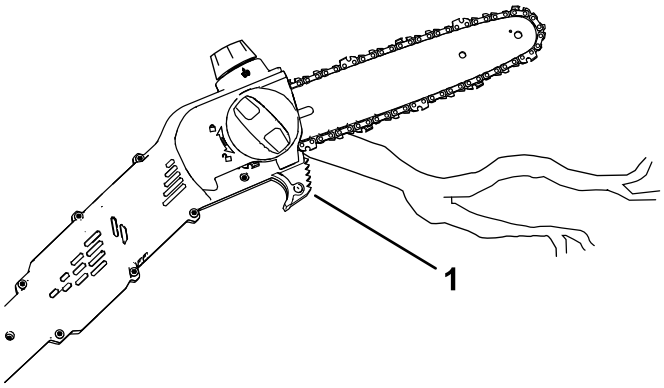

g374233

Rysunek 12

1. Prowadnica tnąca

6. Utrzymuj równomierny nacisk na podkrzesywarkę i tnij w linii prostej, zwalniając docisk dopiero pod koniec cięcia.
7. Zwolnij przycisk uruchamiający zaraz po zakończeniu cięcia.

Przycinanie gałęzi drzew

⚠ OSTRZEŻENIE

Ucinanie wyższych gałęzi drzewa na podwyższeniach może narazić operatora na utratę stabilności, co może być niebezpieczne podczas posługiwania się podkrzesywarką i może prowadzić do poważnych wypadków lub śmierci operatora lub osób postronnych.

Podczas przycinania gałęzi rosnącego drzewa należy stosować się do poniższych zaleceń:

- **Nie wchodź na drzewo lub gałęzie trzymając podkrzesywarkę w ręku.**
- **Nie sięgaj zbyt daleko, zawsze przecinaj trzymając podkrzesywarkę dwoma rękami.**
- **Upewnij się, że wszystkie osoby postronne znajdują się w bezpiecznej odległości od miejsc, na które mogą upadać gałęzie.**

1. Chwyć podkrzesywarkę w sposób pokazany na Cięcie za pomocą podkrzesywarki (Strona 26).

2. Podczas przecinania cienkich gałęzi wywieraj na nie niewielki nacisk.
3. Podczas przecinania grubszych gałęzi wykonaj niewielkie podcięcie od spodu, po czym dokończ cięcie od góry gałęzi.
   A. Natnij gałąź około 15 cm od pnia. Natnij gałąź na jedną trzecią jej grubości.
   B. Tnij gałąź o 5 do 10 cm dalej i od góry. Przecinaj gałąź, aż spadnie na podłoże.
   C. Gałąź odcinaj u podstawy rozgałęzienia (Rysunek 13).

   Ważne: **Nie odcinaj gałęzi poza podstawą, wcinając się w pień ani nie pozostawiaj dużego kikuta, ponieważ uszkadza to drzewo.**

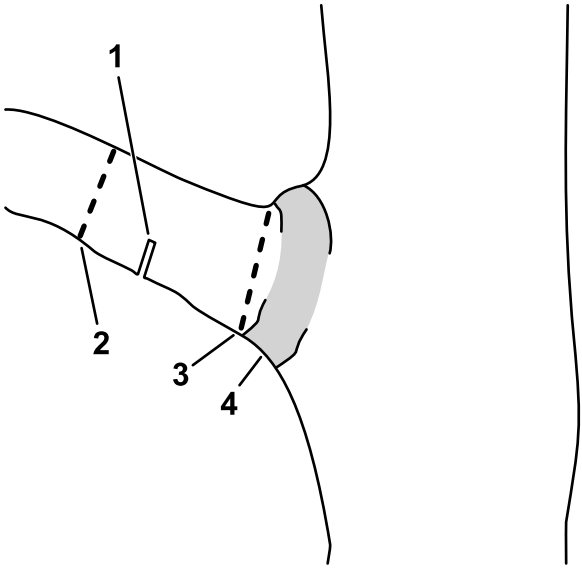

g316577

Rysunek 13

1. Najpierw podetnij od dołu.
2. Następnie przetnij.
3. Końcowe docięcie, w celu usunięcia kikuta gałęzi
4. Podstawa gałęzi (miejsce, w którym gałąź wyrasta z pnia)

Wyjmowanie akumulatora

1. Ustaw podkrzesywarkę na płaskiej powierzchni.
2. Naciśnij zatrzask i wysuń ładowarkę z uchwytu.

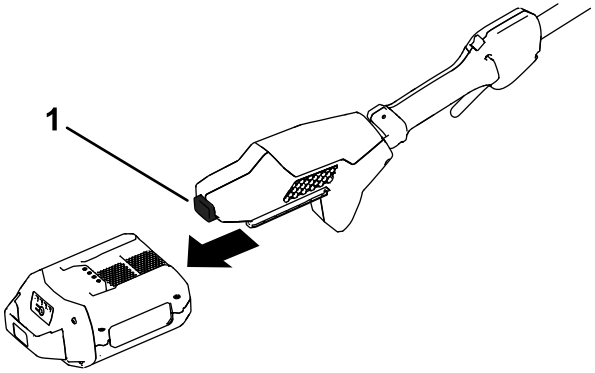

g374234

Rysunek 14

1. Przycisk zatrzasku

Konserwacja

Zalecany harmonogram konserwacji

Częstotliwość serwisowania	Procedura konserwacji
Przed każdym użyciem lub codziennie	• Sprawdź poziom oleju i w razie potrzeby dolej oleju smarującego prowadnicę i łańcuch. • Sprawdź, czy olej przepływa do łańcucha. • Sprawdź naprężenie łańcucha i w razie potrzeby dokonaj regulacji. • Upewnij się, że prowadnica jest prosta i nieuszkodzona. • Sprawdź, czy łańcuch jest ostry. W celu naostrzenia lub wymiany łańcucha skontaktuj się z autoryzowanym punktem serwisowym.
Po każdym cyklu rozładowania akumulatora	• Sprawdź poziom oleju i w razie potrzeby dolej oleju smarującego prowadnicę i łańcuch. • Sprawdź naprężenie łańcucha i w razie potrzeby dokonaj regulacji.
Co rok lub przed składowaniem	• Serwis prowadnicy, łańcucha i koła napędzającego. • Sprawdź, czy łańcuch jest ostry. W celu naostrzenia lub wymiany łańcucha skontaktuj się z autoryzowanym punktem serwisowym.

Sprawdzanie poziomu oleju i dolewanie oleju smarującego prowadnicę i łańcuch

Okres pomiędzy przeglądami: Przed każdym użyciem lub codziennie

Po każdym cyklu rozładowania akumulatora

Ważne: **Używaj tylko oleju do smarowania prowadnic i łańcuchów (sprzedawany oddzielnie).**

1. Wyłącz podkrzesywarkę i wyjmij akumulator, patrz Wyjmowanie akumulatora (Strona 30).
2. Sprawdź poziomu oleju we wzierniku. Jeżeli olej nie wypełnia wziernika, uzupełnij olej do prowadnic i łańcuchów wedle potrzeb (Rysunek 15).

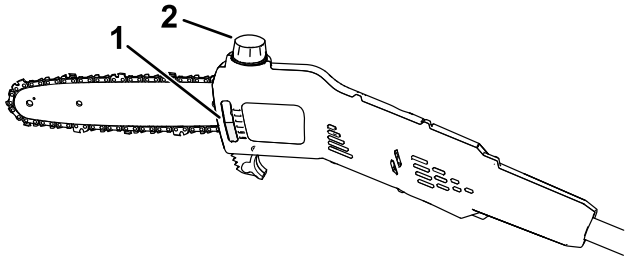

g374235

Rysunek 15

1. Wziernik poziomu oleju
2. Korek oleju

3. Ustaw podkrzesywarkę na poziomej powierzchni korkiem oleju skierowanym w górę.
4. Wyczyść obszar wokół korka oleju (Rysunek 15).

   Informacja: Dopilnuj, aby do zbiornika oleju nie dostały się zanieczyszczenia/wióry drzewne.
5. Odkręć korek i wlewaj olej do prowadnic i łańcuchów do zbiornika, aż wypełni on całą wysokość zbiornika (Rysunek 15).

   Ważne: **Nie wlewaj oleju wyżej niż do dolnej krawędzi szyjki wlewu.**
6. Wytrzyj rozlany olej i przykręć korek oleju.
7. Upewnij się, że olej przepływa do łańcucha, patrz Sprawdzanie przepływu oleju do prowadnicy i łańcucha (Strona 33).

Sprawdzanie przepływu oleju do prowadnicy i łańcucha

Okres pomiędzy przeglądami: Przed każdym użyciem lub codziennie

1. Przygotowanie podkrzesywarki do pracy, patrz Przed rozpoczęciem użytkowania podkrzesywarki (Strona 23).
2. Aby zapewnić przepływ oleju do łańcucha nakieruj czubek prowadnicy podkrzesywarki tak, aby znalazł się kilka centymetrów nad powierzchnią (np. papieru, kartonu, pnia) i uruchom podkrzesywarkę. Na powierzchni powinna być widoczna lekka mgiełka oleju (Rysunek 16).

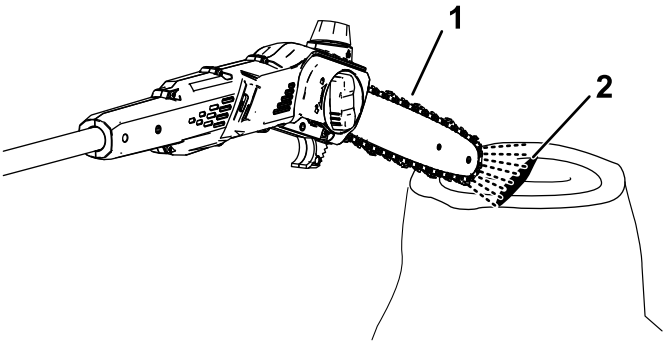

g374236

Rysunek 16

1. Uruchom podkrzesywarkę w odległości kilku centymetrów od powierzchni.
2. Jeżeli olej przepływa, będzie odrywał się od łańcucha i gromadził się.

---

3. Jeżeli olej nie przepływa, upewnij się, że w zbiorniku znajduje się olej, a obszar pod osłoną boczną jest czysty, patrz Sprawdzanie poziomu oleju i dolewanie oleju smarującego prowadnicę i łańcuch (Strona 32) i Serwisowanie prowadnicy, łańcucha i koła napędzającego (Strona 37).

Regulacja naprężenia łańcucha

Okres pomiędzy przeglądami: Przed każdym użyciem lub codziennie

Po każdym cyklu rozładowania akumulatora

Upewnij się, że łańcuch jest prawidłowo naprężony.

Poluzowany łańcuch skraca trwałość napędzającego koła łańcuchowego i prowadnicy, może także spowodować zrzucenie łańcucha.

Nadmiernie naprężony łańcuch skutkuje przegrzaniem prowadnicy i łańcucha, szybkim zużyciem i może doprowadzić do spalenia silnika lub zerwania łańcucha.

Łańcuch jest prawidłowo naprężony, jeżeli możliwe jest przeciągnięcie go dłonią w rękawicy wokół prowadnicy. Łańcuch powinien pozostawać w kontakcie z dolną krawędzią prowadnicy.

Sprawdź również naprężenie nowego łańcucha po wykonaniu kilku cięć. Zazwyczaj nowy łańcuch rozciąga się i wymaga regulacji po kilku cięciach.

⚠ NIEBEZPIECZEŃSTWO

Kontakt z zębami łańcucha może spowodować poważne obrażenia ciała.

- **Przed regulacją lub konserwacją podkrzesywarki zawsze wyjmuj akumulator.**
- **Podczas regulacji lub konserwacji podkrzesywarki zawsze używaj rękawic.**

1. Ustaw podkrzesywarkę na płaskiej powierzchni i wyjmij akumulator, patrz Wyjmowanie akumulatora (Strona 30).
2. Odczekaj, aż łańcuch piły ostygnie.

   Ważne: **Nie naprężaj gorącego łańcucha. Może wystąpić jego skrócenie skutkujące nadmiernym naprężeniem.**
3. Sprawdź prowadnicę pod kątem wykrzywienia lub uszkodzenia, wymień ją w razie potrzeby.
4. Przekręć pokrętło osłony prowadnicy w lewo, aby poluzować osłonę prowadnicy, ale nie zdejmuj jej (Rysunek 17).

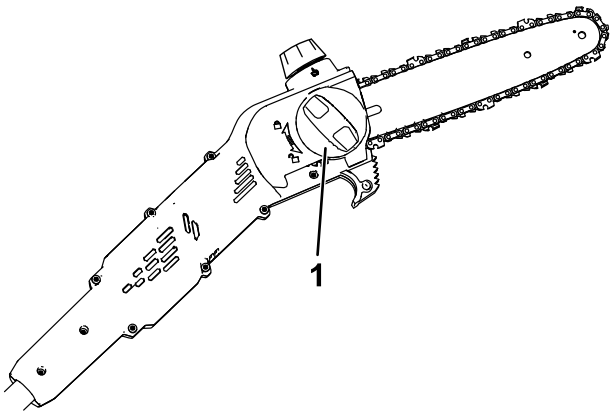

g374237

Rysunek 17

1. Pokrętło osłony prowadnicy

---

5. Ustaw napięcie łańcucha za pomocą śruby naprężania łańcucha (Rysunek 18), a następnie zamocuj osłonę boczną do podkrzesywarki, obracając pokrętło osłony prowadnicy w prawo przed sprawdzeniem napięcia (Rysunek 17).
   - **Aby naprężyć łańcuch,** przekręć śrubę naprężania łańcucha w prawo.
   - **Aby poluzować łańcuch,** przekręć śrubę naprężania łańcucha w lewo.

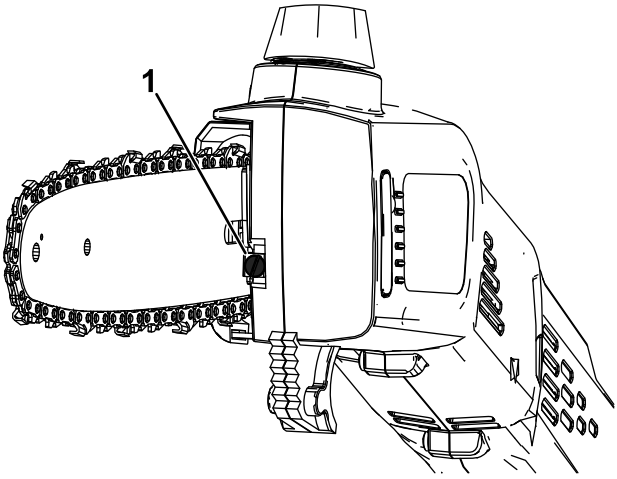

g374238

Rysunek 18

1. Śruba naprężania łańcucha

Wyreguluj naprężenie łańcucha tak, aby łańcuch stykał się z dolną krawędzią prowadnicy, a następnie odciągnij łańcuch od dolnej krawędzi prowadnicy. Poprawnie wyregulowany łańcuch można odciągnąć jedynie na od 3,2 do 6,4 mm od prowadnicy. Po zwolnieniu łańcuch wraca na swoje miejsce.

Informacja: Podczas regulacji naprężenia łańcucha unieś końcówkę prowadnicy ręką w rękawicy, aby upewnić się, że prowadnica nie zwisa i nie wpływa na naprężenie łańcucha.

6. Złap łańcuch ręką w rękawicy i przeciągnij go wokół prowadnicy. Prawidłowo naprężony łańcuch powinien poruszać się płynnie i stykać się z dolną krawędzią prowadnicy.
7. Jeśli łańcuch nie jest prawidłowo naprężony, powtórz kroki od 4 do 7.

Serwisowanie prowadnicy, łańcucha i koła napędzającego

Co rok lub przed składowaniem

⚠ NIEBEZPIECZEŃSTWO

Kontakt z zębami łańcucha może spowodować poważne obrażenia ciała.

- **Przed regulacją lub konserwacją podkrzesywarki zawsze wyjmuj akumulator.**
- **Podczas regulacji lub konserwacji podkrzesywarki zawsze używaj rękawic.**

1. Ustaw podkrzesywarkę na płaskiej powierzchni i wyjmij akumulator, patrz Wyjmowanie akumulatora (Strona 30).
2. Zdejmij osłonę boczną; obracaj pokrętło osłony prowadnicy w lewo, aż pokrętło zostanie wykręcone, a następnie zdejmij osłonę boczną (Rysunek 19).

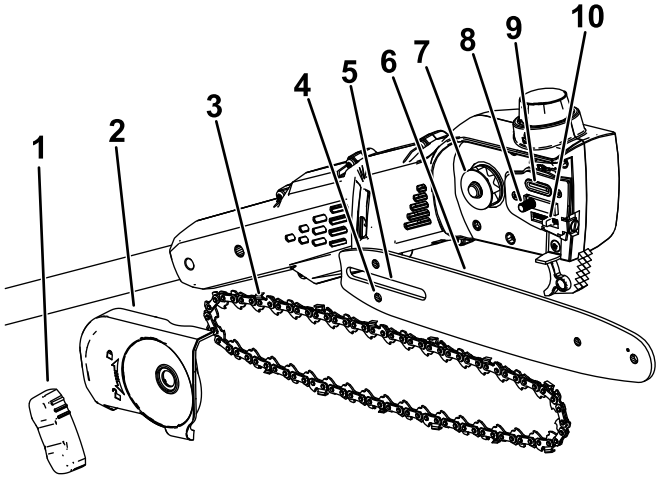

g374226

Rysunek 19

1. Pokrętło osłony prowadnicy
2. Osłona boczna
3. Łańcuch
4. Wycięcie sworznia regulacji łańcucha
5. Wycięcie prowadnicy
6. Prowadnica
7. Koło napędzające
8. Sworzeń prowadnicy
9. Wylot oleju
10. Sworzeń regulacji łańcucha

3. Poluzuj łańcuch obracając pokrętło naprężania łańcucha w lewo (Rysunek 18).
4. Zdejmij łańcuch z prowadnicą i odłóż je osobno na bok.
5. Oczyść obszar pod osłoną boczną z wszelkich zanieczyszczeń.
6. Sprawdź koło napędzające. Jeśli jest nadmiernie zużyte lub uszkodzone, należy je wymienić, skontaktuj się z przedstawicielem autoryzowanego serwisu.
7. Sprawdź wylot oleju (Rysunek 19) pod kątem zabrudzenia, w razie potrzeby oczyść cały obszar.
8. Oczyść prowadnicę i łańcuch. Za pomocą drucika lub małego wkrętaka płaskiego usuń brud i zanieczyszczenia z rowka biegnącego wzdłuż całej krawędzi prowadnicy - zaczynaj czyszczenie od przedniego koła łańcuchowego i przesuwaj się do tyłu.

   Upewnij się, że kanał oleju w prowadnicy ustawiany w jednej osi z wylotem oleju na podkrzesywarce jest czysty, aby olej mógł swobodnie przepływać do łańcucha (Rysunek 20).



g315856

Rysunek 20

Widok wewnętrznego przekroju prowadnicy łańcucha

1. Dopilnuj, aby kanał łączący się z wylotem oleju był czysty.
2. Dopilnuj, aby koło napędowe prowadnicy było czyste i obracało się swobodnie.

---

9. Sprawdź prowadnicę i łańcuch. Jeżeli prowadnica jest wygięta, rowki są uszkodzone lub też przednie koło łańcuchowe nie obraca się swobodnie, wymień prowadnicę. Jeżeli łańcuch jest nadmiernie zużyty lub uszkodzony, wymień go.
10. Zamontuj prowadnicę i łańcuch, patrz Montaż prowadnicy i łańcucha (Strona 39).
11. Upewnij się, że olej przepływa do łańcucha, patrz Sprawdzanie przepływu oleju do prowadnicy i łańcucha (Strona 33).

Montaż prowadnicy i łańcucha

⚠ NIEBEZPIECZEŃSTWO

Kontakt z zębami łańcucha może spowodować poważne obrażenia ciała.

- **Przed regulacją lub konserwacją podkrzesywarki zawsze wyjmuj akumulator.**
- **Podczas regulacji lub konserwacji podkrzesywarki zawsze używaj rękawic.**

1. Jeżeli osłona boczna jest zamontowana na maszynie, zdejmij ją; patrz Serwisowanie prowadnicy, łańcucha i koła napędzającego (Strona 37).
2. Załóż łańcuch wokół koła łańcuchowego z przodu prowadnicy, **tak aby krawędzie tnące zębów łańcucha u góry prowadnicy były skierowane do przodu** w sposób pokazany na schemacie pod osłoną boczną podkrzesywarki.
3. Poprowadź łańcuch wokół prowadnicy i umieść łańcuch w rowku prowadnicy.

   Informacja: Przy zakładaniu nowego łańcucha obróć prowadnicę, aby zapobiec nierównomiernemu zużyciu.
4. Ułóż swobodny odcinek łańcucha (znajdujący się poza prowadnicą) wokół koła napędzającego podkrzesywarki i zamontuj do piły łańcuchowej prowadnicę z założonym łańcuchem.

   Ważne: **Dopilnuj, aby sworzeń regulacji łańcucha znajdował się w wycięciu sworznia regulacji łańcucha na prowadnicy (Rysunek 19). Konieczne może być obrócenie śruby napinającej łańcuch, aby dopasować sworzeń do otworu w prowadnicy.**
5. Załóż osłonę boczną, ale nie dokręcaj całkowicie pokrętła osłony bocznej.
6. Wyreguluj napięcie łańcucha, patrz Regulacja naprężenia łańcucha (Strona 34).

Ostrzenie łańcucha

Co rok lub przed składowaniem

Ostry łańcuch zapewnia lepsze cięcie i większą wydajność akumulatora.

Łańcuch należy naostrzyć lub wymienić, jeżeli musisz używać siły, aby wcinał się w drewno lub jeżeli podczas cięcia powstają trociny, a nie pełne zrębki.

W celu naostrzenia lub wymiany łańcucha skontaktuj się z autoryzowanym punktem serwisowym.

Serwisowanie

Jeżeli podkrzesywarka będzie wymagać serwisu, należy przynieść ją do autoryzowanego przedstawiciela serwisu

Przechowywanie

Ważne: **Przechowuj maszynę, akumulator i ładowarkę jedynie w odpowiednim zakresie temperatur, patrz Specyfikacje (Strona 21).**

Ważne: **Na czas przechowywania akumulatora przez pozasezonowy okres nieużywania należy naładować akumulator do momentu, gdy na akumulatorze zaświecą się na zielono 1 lub 2 kontrolki LED. Nie przechowuj całkowicie naładowanego lub całkowicie rozładowanego akumulatora. Przed ponownym użyciem maszyny naładuj akumulator do momentu, gdy lewa dioda kontrolna na ładowarce zaświeci się na zielono lub gdy wszystkie 4 diody kontrolne na akumulatorze zaświecą się na zielono.**

- Po użyciu odłącz maszynę od zasilania (tzn. odłącz akumulator) i sprawdź, czy nie został uszkodzony.
- Oczyść maszynę z wszelkich substancji obcych.
- Nie przechowuj maszyny z zainstalowanym akumulatorem.
- Przechowuj maszynę, akumulator i ładowarkę w dobrze wentylowanym miejscu niedostępnym dla dzieci.
- Trzymaj maszynę, akumulator i ładowarkę z dala od środków żrących takich jak chemia ogrodowa i sól drogowa.
- Aby ograniczyć ryzyko poważnych obrażeń, unikaj przechowywania akumulatora na zewnątrz budynków lub wewnątrz pojazdów.
- Maszynę, akumulator i ładowarkę należy przechowywać w czystym i suchym pomieszczeniu.

Przygotowanie akumulatora do recyklingu

Ważne: **Po odłączeniu zaklej styki akumulatora wytrzymałą taśmą klejącą. Nie próbuj zniszczyć lub zdemontować akumulatora ani nie demontuj żadnego z jego podzespołów.**



Aby uzyskać szczegółowe informacje o właściwym sposobie utylizacji akumulatora, skontaktuj się z lokalnym samorządem lub autoryzowanym serwisem.

	Akumulatory litowo-jonowe oznaczone symbolem Call2Recycle można oddać do recyklingu u dowolnego sprzedawcy uczestniczącego w programie Call2Recycle lub w punkcie recyklingu akumulatorów uczestniczącym w tym programie (tylko USA i Kanada). Adres najbliższego sprzedawcy lub punktu recyklingu można uzyskać pod numerem 1-800-822-8837 lub na stronie www.call2recycle.org.
	Akumulatory litowo-jonowe oznaczone przedstawionym tu symbolem akumulatora wysokoenergetycznego (High Energy Battery, HEB), oraz wszystkie akumulatory 60 V Flex-Force o pojemności 6 Ah lub większej, można oddać do recyklingu w placówkach dealerów lub sprzedawców uczestniczących w programie Call2Recycle HEB. Adres najbliższego dealera lub sprzedawcy uczestniczącego w programie można znaleźć na stronie www.hebattery.org.

Jeżeli nie możesz znaleźć sprzedawcy lub punktu recyklingu uczestniczących w programie w najbliższej okolicy, lub nie wiesz, do którego programu kwalifikuje się dany akumulator, zajrzyj na stronę pomocy dla klientów wskazaną w instrukcji obsługi danego narzędzia/sprzętu, gdzie znajdziesz więcej informacji na temat odpowiedzialnego recyklingu akumulatorów.

Jeżeli znajdujesz się poza terytorium USA i Kanady, skontaktuj się z autoryzowanym serwisem lub dystrybutorem, aby uzyskać więcej informacji na temat odpowiedzialnego recyklingu akumulatorów.

Rozwiązywanie problemów

Wykonaj tylko czynności opisane w niniejszej instrukcji. Jeżeli nie uda się rozwiązać problemu samemu, wszelkie inne czynności kontrolne, konserwacyjne i naprawcze mogą być wykonywane tylko przez autoryzowany punkt serwisowy lub wykwalifikowanego specjalistę.

Na czas usuwania usterek, kontroli, konserwacji lub czyszczenia narzędzia należy zawsze wymontować z niego akumulator.

Problem	Możliwa przyczyna	Usuwanie usterek
Podkrzesywarka nie daje się uruchomić lub nie pracuje w sposób ciągły.	1. Akumulator ma niski poziom naładowania.	1. Naładuj akumulator.
	2. Akumulator nie jest wsunięty do końca.	2. Upewnij się, że akumulator jest wsunięty do końca w obudowę.
	3. Akumulator ma temperaturę wykraczającą poza dopuszczalny zakres temperatur.	3. Przenieś akumulator do suchego miejsca, w którym panuje temperatura od 5°C do 40°C.
	4. Akumulator przekroczył dopuszczalną wartość natężenia pobieranego prądu.	4. Zwolnij przycisk uruchamiający, następnie naciśnij go ponownie.
	5. Na stykach akumulatora znajduje się wilgoć.	5. Odczekaj, aż akumulator wyschnie lub wytrzyj styki do sucha.
	6. Pod pokrywą są zanieczyszczenia.	6. Zdejmij pokrywę i oczyść obszar z zanieczyszczeń.
Podkrzesywarka pracuje, ale łańcuch się nie obraca.	1. Łańcuch nie jest prawidłowo nałożony na koło napędzające.	1. Załóż łańcuch i upewnij się, że jego ogniwa są prawidłowo osadzone na kole napędzającym.
	2. Pod pokrywą są zanieczyszczenia.	2. Zdejmij pokrywę i oczyść obszar z zanieczyszczeń.

Problem	Możliwa przyczyna	Usuwanie usterek
Podkrzesywarka nie tnie w sposób prawidłowy.	1. Łańcuch nie jest prawidłowo naprężony. 2. Łańcuch jest stępiony lub uszkodzony. 3. Prowadnica jest wygięta lub rowki są uszkodzone. 4. Łańcuch jest założony w nieprawidłowym kierunku. 5. Łańcuch nie ma prawidłowego smarowania.	1. Ustaw właściwe naprężenie łańcucha. 2. Wymień łańcuch. 3. Wymień prowadnicę. 4. Zamontuj łańcuch poprawnie. 5. Sprawdź poziom oleju i upewnij się, że olej przepływa do łańcucha.
Olej łańcuchowy nie smaruje łańcucha prawidłowo.	1. Niski poziom oleju. 2. Wylot oleju jest zatkany. 3. Pod pokrywą są zanieczyszczenia. 4. Kanał lub rowek olejowy w prowadnicy jest zatkany.	1. Sprawdź poziom oleju. 2. Usuń zanieczyszczenia z wylotu oleju. 3. Zdejmij pokrywę i oczyść obszar z zanieczyszczeń. 4. Usuń zanieczyszczenia z prowadnicy.

Form No. 3480-284 Rev A

TORO

Count on it.

Bruksanvisning

Stolpsåg Flex-Force Power System® 60 V

Modellnr 51847T—Serienr 326000000 och högre

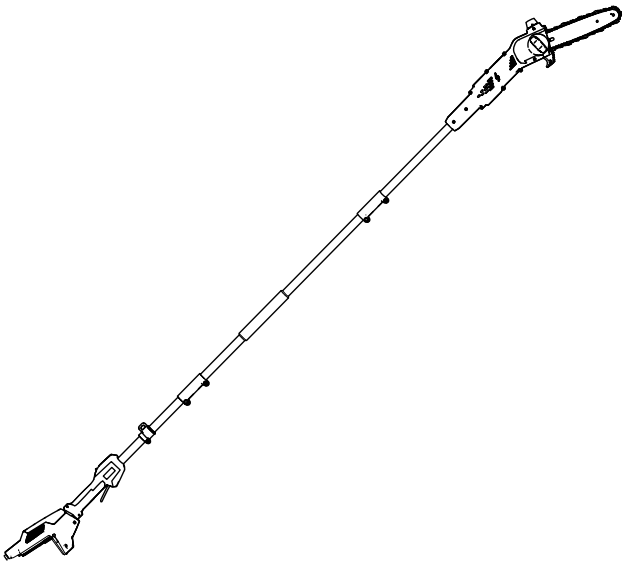

Registrera din produkt på www.Toro.com.
Översättning av originalet (SV)

CE UK CA

3480-284

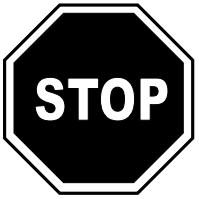

På www.Toro.com/support finns hjälp i form av instruktionsfilmer. Du kan också kontakta din auktoriserade återförsäljare innan du returnerar produkten.

Produkten uppfyller alla relevanta europeiska direktiv. Mer information finns i en separat och produktspecifik försäkran om överensstämmelse.

Introduktion

Denna stolpsåg är utformad för att kapa små grenar upp till 15 cm i diameter. Den får endast användas av vuxna. Den är konstruerad för drivning med Flex-Force™ 60 V-litiumjonbatteripaket. Dessa batteripaket är avsedda att laddas uteslutande med Flex-Force litiumjonbatteriladdare på 60 V. Det kan medföra fara för dig och kringstående om dessa produkter används i andra syften än vad som avsetts.

Viktigt: **Om du använder maskinen med ett batteripaket som är 4,0 Ah eller större måste du montera det medföljande selen med snabbkoppling för korrekt stöd och balans.**

Använd inte andra selar eller flera olika selar när du använder maskinen.

Modell 51847T inkluderar varken batteri eller laddare.

Läs denna information noga så att du lär dig att använda och underhålla produkten på rätt sätt, och för att undvika person- och produktskador. Du är ansvarig för att produkten används på ett riktigt och säkert sätt.

Besök www.Toro.com för mer information, inklusive säkerhetsråd, utbildningsmaterial, information om tillbehör, hjälp med att hitta en återförsäljare eller för att registrera din produkt.

© 2026—The Toro® Company
8111 Lyndale Avenue South
Bloomington, MN 55420

Registrera din produkt på www.Toro.com.

CE UK CA

Översättning av originalet (SV)
Tryckt i Kina
Med ensamrätt

3480-284

Kontakta en auktoriserad återförsäljare eller Toros kundservice och ha produktens modell- och serienummer till hands om du har behov av service, Toro-originaldelar eller ytterligare information. Figur 1 visar var du finner produktens modell- och serienummer. Skriv numren i det tomma utrymmet.

Viktigt: **Skanna rutkoden på serienummerplåten (i förekommande fall) med en mobil enhet för att få tillgång till information om garanti, reservdelar och annat.**

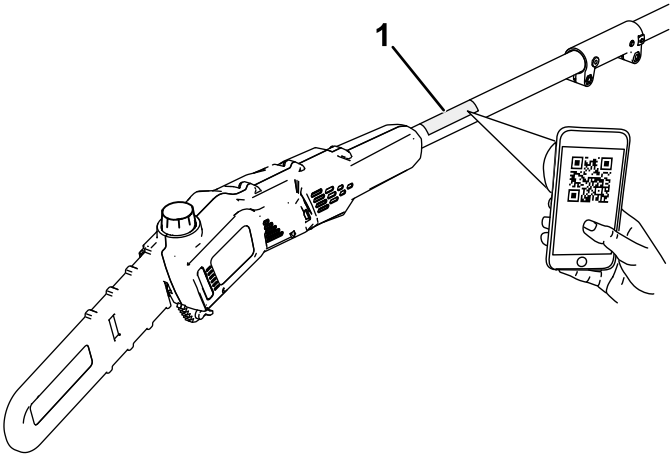

g425378

Figur 1

1. Plats för modell- och serienummer.

Modellnr _____

Serienr _____

Varningssymbol

Varningssymbolen (Figur 2) som visas i den här bruksanvisningen och på maskinen markerar viktiga säkerhetsmeddelanden som du måste följa för att förhindra olyckor.



g000502

Figur 2
Varningssymbol

Varningssymbolen visas ovanför information som varnar dig för farliga handlingar eller situationer och följs av orden **FARA**, **VARNING** eller **VAR FÖRSIKTIG**.

FARA indikerar en överhängande fara som, om den inte undviks, **kommer att** leda till dödsfall eller allvarliga personskador.

VARNING indikerar en potentiellt farlig situation som, om den inte undviks, **kan** leda till dödsfall eller allvarliga personskador.

VAR FÖRSIKTIG indikerar en potentiellt farlig situation som, om den inte undviks, **kan** leda till mindre eller måttliga personskador.

Två andra beteckningar används för att markera information i denna bruksanvisning. **Viktigt** anger speciell teknisk information och **Observera** anger allmän information som är värd att notera.

Säkerhet

⚠ VARNING

Läs alla säkerhetsvarningar, anvisningar, illustrationer och specifikationer som medföljer detta elverktyg.

Underlåtenhet att följa anvisningarna nedan kan resultera i elektriska stötar, brand och/eller allvarliga personskador.

Spara alla varningar och anvisningar för framtida bruk.

Termen ”elverktyg” i samtliga varningar avser eldrivna verktyg (med sladd) eller batteridrivna verktyg (utan sladd).

VIKTIGA SÄKERHETS-ANVISNINGAR

I. Arbetsplatssäkerhet

1. **Arbetsområdet ska vara rent och väl upplyst.** *Olycksrisken ökar i nedskräpade eller dåligt upplysta områden.*
2. **Använd inte elverktyg i explosiva atmosfärer, t.ex. i närheten av brandfarliga vätskor, gaser eller damm.** *Elverktyg kan skapa gnistor som kan antända dammet eller gaserna.*
3. **Håll barn och kringstående på avstånd när du använder ett elverktyg.** *Du riskerar att förlora kontrollen om du distraheras.*

II. Elsäkerhet

1. **Elverktygets kontakt måste passa nätuttaget. Du får inte modifiera kontakten på något sätt. Använd aldrig en adapterkontakt tillsammans med ett jordat elverktyg.** *Risken för elektriska stötar minskar om du använder omodifierade kontakter som matchar nätuttagen.*
2. **Undvik kroppskontakt med jordade ytor som rör, element, härdar och kylskåp.** *Risken för elektriska stötar ökar om kroppen är jordad.*
3. **Utsätt inte elverktyg för regn eller våta förhållanden.** *Risken för elektriska stötar ökar om vatten tränger in i elverktyget.*
4. **Använd sladden med varsamhet. Håll inte i sladden när du bär, drar eller bryter strömmen till elverktyget. Håll sladden på avstånd från värme, olja, skarpa kanter och rörliga delar.** *Skadade eller intrasslade sladdar ökar risken för elektriska stötar.*

5. **Använd en förlängningssladd som lämpar sig för utomhusbruk om du använder elverktyget utomhus.** *Risken för elektriska stötar minskar om du använder en sladd som lämpar sig för utomhusbruk.*

6. **Använd en jordfelsbrytare (jfb) om du tvingas använda elverktyget i en fuktig miljö.** *Risken för elektriska stötar minskar om du använder en jordfelsbrytare (jfb).*

III. Personlig säkerhet

1. **Var uppmärksam, tänk på vad du gör och använd sunt förnuft när du använder ett eldrivet verktyg. Använd inte ett elverktyg om du är trött eller är påverkad av droger, alkohol eller medicin.** *Risken för allvarliga personskador ökar om du för ett ögonblick tappar koncentrationen när du använder ett elverktyg.*

2. **Använd personlig skyddsutrustning. Använd alltid ögonskydd.** *Om omständigheterna så kräver bör man använda skyddsutrustning – som dammskyddsmask, halkfria skyddsskor, hjälm och/eller hörselskydd. Detta minskar risken för personskador.*

3. **Förhindra oavsiktlig start. Kontrollera att reglaget är i läget Av innan du ansluter till en strömkälla och/eller batteri, lyfter eller bär verktyget.** *Risken för olyckor ökar om du bär elverktyget med fingret på reglaget eller ansluter ett redan påslaget elverktyg.*

4. **Ta bort eventuell justeringssprint eller -nyckel innan du aktiverar ett elverktyg.** *Kvarlämnade nycklar eller sprintar i en roterande del av ett elverktyg kan orsaka personskador.*

5. **Sträck dig inte för långt. Bibehåll hela tiden ett stadigt fotstöd och balansen.** *På så sätt bibehåller du kontrollen över elverktyget i oväntade situationer.*

6. **Bär lämplig klädsel. Använd inte löst sittande kläder eller smycken. Håll hår och kläder borta från rörliga delar.** *Löst sittande kläder, smycken och långt hår kan fastna i rörliga delar.*

7. **Om det går att förse enheter med dammutsugs- och uppsamlingsfunktioner ska dessa anslutas och användas på ett lämpligt sätt.** *Användning av dammuppsamlingsutrustning kan minska risken för faror i samband med damm.*

8. **Låt inte kännedom från frekvent verktygsanvändning leda till att du blir självbelåten och ignorerar säkerhetsföreskrifterna för verktyget.** *Ett vårdslöst agerande kan orsaka allvarliga skador på bråkdelen av en sekund.*

IV. Korrekt användning och skötsel av elverktyg

1. **Elverktyget får inte brukas med våld. Använd rätt elverktyg för tillämpningen i fråga.** *Rätt elverktyg presterar bättre och fungerar på ett säkrare sätt om det används för den belastning det har konstruerats för.*

2. **Använd inte elverktyget om det inte går att använda reglaget för på- och avslagning.** *Ett verktyg som inte kan styras med reglaget är farligt och måste repareras.*

3. **Dra ut sladden från strömkällan och/eller avlägsna batteripaketet från elverktyget, om det är löstagbart, innan du gör några justeringar, byter tillbehör eller ställer undan elverktyget.** *Sådana förebyggande säkerhetsåtgärder minskar risken för oavsiktlig start av elverktyget.*

4. **Förvara elverktyg som inte används utom räckhåll för barn och låt inte någon som inte är bekant med elverktyget eller har läst dessa anvisningar använda verktyget.** *Elverktyg är farliga i händerna på outbildade användare.*

5. **Underhåll av elverktyg och tillbehör. Kontrollera om det finns rörliga delar som kärvar eller är felinriktade, trasiga delar, eller andra problem som kan påverka elverktygets drift. Ett skadat elverktyg måste repareras innan det kan användas.** *Många olyckor orsakas av dåligt underhållna elverktyg.*

6. **Håll klippverktygen skarpa och rena.** *Rätt underhållna klippverktyg med skarpa skäreggar kärvar mindre och är enklare att använda.*

7. **Använd elverktyg, tillbehör, verktygsdelar osv. enligt dessa anvisningar. Beakta även de aktuella arbetsförhållandena och det arbete som ska utföras.** *Användning av elverktyget i andra syften än de avsedda kan leda till riskfyllda situationer.*

8. **Håll handtagen och greppytorna torra, rena och fria från olja och fett.** *Halkiga handtag och greppytor tillåter inte säker hantering och kontroll av verktyget i oväntade situationer.*

V. Korrekt användning och skötsel av batteri

1. **Ladda endast upp batteriet med den laddare som rekommenderas av tillverkaren.***En laddare som är lämplig för en typ av batteri kan utgöra en brandrisk om den används med ett annat batteri.*
2. **Använd endast de batterier som är avsedda för elverktyget.** *Bruk av andra batterier kan öka skade- eller brandrisken.*
3. **Ett batteri som inte används ska förvaras på avstånd från andra metallföremål som gem, mynt, nycklar, spikar, skruvar eller andra mindre metallföremål som kan leda effekten från en pol till en annan.** *Kortslutning av batteriet kan orsaka brännskador eller eldsvåda.*
4. **Ett felbehandlat batteri kan läcka vätska. Undvik kontakt med denna. Spola med vatten vid eventuell oavsiktlig kontakt. Sök läkarhjälp om vätskan kommer i kontakt med ögonen.***Vätska som läcker ur batteriet kan orsaka irritationer eller brännskador.*
5. **Använd inte ett batteripaket eller ett verktyg som är skadat eller modifierat.** *Skadade eller modifierade batterier kan fungera på ett oförutsägbart sätt som kan leda till brand, explosion eller risk för personskador.*
6. **Utsätt inte ett batteripaket eller ett verktyg för öppen låga eller mycket höga temperaturer.** *Exponering för eld eller temperaturer över 130 °C kan orsaka explosioner.*
7. **Följ alla laddningsanvisningar och ladda inte batteripaketet eller verktyget utanför det temperaturintervall som anges i anvisningarna.** *Felaktig laddning eller laddning vid temperaturer utanför angivet intervall kan skada batteriet och öka brandrisken.*

VI. Service

1. **Lämna in elverktyget på service hos en kvalificerad verkstad som endast använder identiska reservdelar.***På så sätt äventyras inte elverktygets säkerhet.*
2. **Serva aldrig skadade batteripaket.** *Service av batteripaket får endast utföras av tillverkaren eller av auktoriserade leverantörer.*

VII. Säkerhet för stolpsågar

1. **Håll alla kroppsdelar borta från sågkedjan när den stolpmonterade beskäraren är i drift. Innan du startar den stolpmonterade beskäraren måste du se till att sågkedjan inte kommer i kontakt med någonting.** *Ett ögonblick av ouppmärksamhet när du hanterar den stolpmonterade beskäraren kan leda till att kläder eller kroppsdelar fastnar i sågkedjan.*
2. **Använd alltid båda händerna när du kör den stolpmonterade beskäraren.** *Håll den stolpmonterade beskäraren med båda händerna för att inte tappa kontrollen över den.*
3. **Använd aldrig den stolpmonterade beskäraren i närheten av elledningar för att minska risken för elchocker.** *Kontakt med eller användning i närheten av elledningar kan orsaka allvarliga personskador eller elektriska stötar som leder till dödsfall.*
4. **Håll endast den stolpmonterade beskäraren i de isolerade handtagen eftersom det finns en risk att sågkedjan kan komma i kontakt med dolda ledningar.** *Om en sågkedja kommer i kontakt med en strömförande ledning kan även vissa metalldelar på den stolpmonterade beskäraren bli strömförande och ge operatören en elektrisk stöt.*
5. **Bär ögon- och hörselskydd. Ytterligare skyddsutrustning för händer och halkfria skor rekommenderas.** *Lämpliga skyddskläder minskar risken för personskador.*
6. **Använd alltid skyddshjälm när du använder den stolpmonterade beskäraren ovanför huvudet.** *Fallande föremål kan leda till allvarliga personskador.*
7. **Se till att alltid stå stadigt och använd endast den stolpmonterade beskäraren när du står på ett stabilt, säkert och vågrätt underlag.** *Hala eller instabila underlag kan leda till att du förlorar balansen eller kontrollen över maskinen.*
8. **Använd inte en stolpmonterad beskärare när du befinner dig i ett träd, på en stege, på ett tak eller på något instabilt underlag.** *Sådan användning av en stolpmonterad beskärare kan leda till att du förlorar balansen eller kontrollen över maskinen vilket kan orsaka personskador.*
9. **Håll alla strömsladdar och kablar borta från klippområdet.** *Strömsladdar eller kablar kan vara dolda i träd och kan oavsiktligt kapas av sågkedjan.*
10. **Använd inte den stolpmonterade beskäraren under dåliga väderförhållanden, särskilt inte när det finns risk för blixtnedslag.** *Detta minskar risken att träffas av blixten.*

11. **Ge akt på fjädringen när du sågar en kvist under tryck.** *När spänningen i träfibrerna lösgörs riskerar operatören att träffas av den fjäderbelastade kvisten och/eller tappa kontrollen över den stolpmonterade beskäraren.*

12. **Var mycket försiktig när du sågar i snår och plantor.** *Det spröda materialet kan fastna i sågkedjan och slungas mot dig eller få sig att tappa balansen.*

13. **När du bär den stolpmonterade beskäraren och den är avstängd ska du vara noga med att inte använda någon strömbrytare och att hålla sågkedjan eller sågbladet på avstånd från kroppen.** *Korrekt hantering av den stolpmonterade beskäraren minskar risken för oavsiktlig kontakt med den roterande sågkedjan.*

14. **Skyddet ska alltid sitta på sågkedjan när den stolpmonterade beskäraren transporteras eller förvaras.** *Korrekt hantering av den stolpmonterade beskäraren minskar risken för oavsiktlig kontakt med den roterande sågkedjan.*

15. **När du rensar material som fastnat, förvarar eller underhåller den stolpmonterade beskäraren ska du se till att brytaren är avstängd och att batteripaketet tas bort.** *Oväntad aktivering av den stolpmonterade beskäraren vid bortrensning av fastnat material eller service kan leda till allvarliga personskador.*

16. **Såga endast i trä. Använd inte den stolpmonterade beskäraren för ej avsedda ändamål. Till exempel: använd inte den stolpmonterade beskäraren för att såga i plast, metall, murverk eller byggnadsmaterial som inte består av trä.** *Användning av den stolpmonterade beskäraren i andra syften än de avsedda kan leda till riskfyllda situationer.*

17. **Bär stolpsågen med båda händerna, avstängd och på avstånd från kroppen. Skyddet ska alltid sitta på sågkedjan när stolpsågen transporteras eller förvaras.** *Korrekt hantering av stolpsågen minskar risken för oavsiktlig kontakt med sågkedjan då den är i rörelse.*

18. **Ta aldrig bort avklippt material eller håll i det material som ska kapas medan sågkedjan befinner sig i rörelse.** *Se till att brytaren är avstängd och batteriet är frånkopplat när du avlägsnar material som har fastnat. Sågkedjan fortsätter att röra sig när brytaren är avstängd.*

19. **Följ anvisningarna för smörjning, kedjespänning, byte av skena och kedja.** *En felaktigt spänd eller smord kedja kan resultera i kedjebrott och ökad risk för bakslag.*

20. **Denna stolpmonterade beskärare är inte avsedd för fällning av träd.** *Användning av den stolpmonterade beskäraren i andra syften än de avsedda kan leda till allvarliga personskador för operatören eller kringstående.*

21. **Undvik bakslag.** *Bakslag kan uppstå om nosen eller styrskenans spets kommer i kontakt med ett objekt, eller om det sågade trämaterialet nyper fast i sågkedjan när du sågar.*

    I vissa fall när spetsen kommer i kontakt med materialet som ska sågas kan leda till en plötslig omvänd reaktion, så att styrskenan slås uppåt och tillbaka mot dig.

    Om du klämmer fast sågkedjan längs med styrskenans ovansida kan du snabbt trycka tillbaka styrskenan mot dig.

    Dessa reaktioner kan få dig att tappa kontrollen över sågen med allvarliga personskador som följd. Förlita dig inte enbart på de inbyggda säkerhetsanordningarna i sågen. När du använder en stolpsåg, ska du se till att du sågar utan att olyckor eller skador uppstår genom att vidta ett antal åtgärder.

    En kraftig motreaktion, ett så kallat bakslag (kickback), kan uppstå om du använder verktyget på fel sätt, inte följer instruktionerna eller i olämpliga förhållanden. De kan undvikas genom att vidta lämpliga försiktighetsåtgärder, som sådana som anges här:

22. **Håll ett stadigt grepp med tummarna och fingrarna runt stolpsågens handtag samtidigt som du håller stolpsågen med båda händerna och placerar kroppen och armen så att du kan stå emot kraften av bakslag.** *Kraften vid bakslag kan kontrolleras av operatören om lämpliga försiktighetsåtgärder vidtas. Släpp inte taget om stolpsågen.*

23. **Använd endast styrskenor och sågskenor som rekommenderas av tillverkaren.** *Andra typer av styrskenor och sågkedjor kan resultera i kedjebrott och/eller bakslag.*

24. **Följ tillverkarens anvisningar om filning och underhåll av sågkedjan.** *En sänkning av djupmätarens höjd kan leda till ökat bakslag.*

SPARA DESSA

ANVISNINGAR

Dekalsymboler



Säkerhetsdekalerna och -anvisningarna är fullt synliga för föraren och finns nära alla potentiella farozoner. Ersätt dekaler som har skadats eller saknas.

Följande tabeller beskriver de säkerhets- och instruktionssymboler som visas på dekalerna.

Dekalsymbol på stolpsåg	Förklaring
	Avkapnings-/avslitningsrisk för händerna
	Risk för elektriska stötar
	Varning
	Får inte utsättas för regn.
	Håll på avstånd från kraftledningar.
	Håll kringstående på behörigt avstånd.
	Håll avstånd till rörliga delar.
	Läs *bruksanvisningen*.
	Använd skyddshjälm.
	Använd ögonskydd.

	Använd hörselskydd.
	Använd handskar.
	Använd ordentliga halkfria skor.

Montering

Montera skenan och kedjan

⚠ FARA

Kontakt med stolpsågens sågtänder kan orsaka allvarliga personskador.

- **Ta bort batteripaketet innan du justerar eller underhåller stolpsågen.**
- **Använd alltid handskar när du justerar eller underhåller stolpsågen.**

1. Placera stolpsågen på en plan yta och installera inte batteripaketet.
2. Ta bort sidoskyddet. Vrid vredet för skenskyddet moturs tills vredet tas bort och ta sedan bort sidoskyddet (Figur 3).

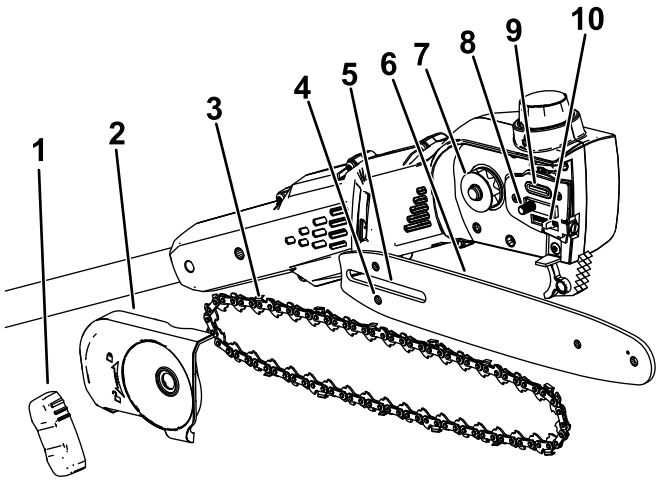

g374226

Figur 3

1. Vred för skenskydd
2. Sidoskydd
3. Kedja
4. Spår för kedjejusteringstapp
5. Spår för styrskena
6. Styrskena
7. Drivhjul
8. Tapp för styrskena
9. Oljeutlopp
10. Kedjejusteringstapp

---

3. Placera kedjan runt drivhjulet i styrskenans främre ände så att kuggarnas sågytor längst upp på skenan pekar framåt enligt bilden under stolpsågens sidoskydd.
4. Fortsätt linda kedjan runt styrskenan så att den hamnar i skenans styrspår.
5. Placera kedjans fria ände (sidan som inte finns på styrskenan) runt drivhjulet på stolpsågen (Figur 3).

   Viktigt: **Se till att kedjejusteringstappen förs in i spåret på styrskenan (Figur 3).**

   Du kan behöva rotera skruven som spänner/lossar kedjan för att passa in tappen i spåret på styrskenan (Figur 18).
6. Montera sidoskyddet och vredet för skenskyddet och dra löst åt sidoskyddet genom att vrida vredet medurs.
7. Justera kedjespänningen enligt anvisningarna i Justera kedjespänningen (sida 32).

Montering av stolpsågen

1. Fäll ut handtagets delar (Figur 4).

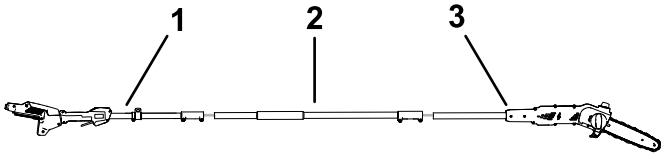

g535870

Figur 4

1. Handtagsdel
2. Mittdel
3. Sågdel

---

2. Rikta in låsknappen på mittdelen mot det spårade hålet i änden av handtagsdelen och skjut ihop de två skaften (Figur 5).

   Obs: Låsknappen klickar i det avlånga hålet när skaften är säkrade

3. Använd den medföljande skiftnyckeln för att fästa dessa två delar av stolpen till varandra (E av Figur 5).
4. Upprepa proceduren för att ansluta sågdelen till mittdelen (Figur 5).

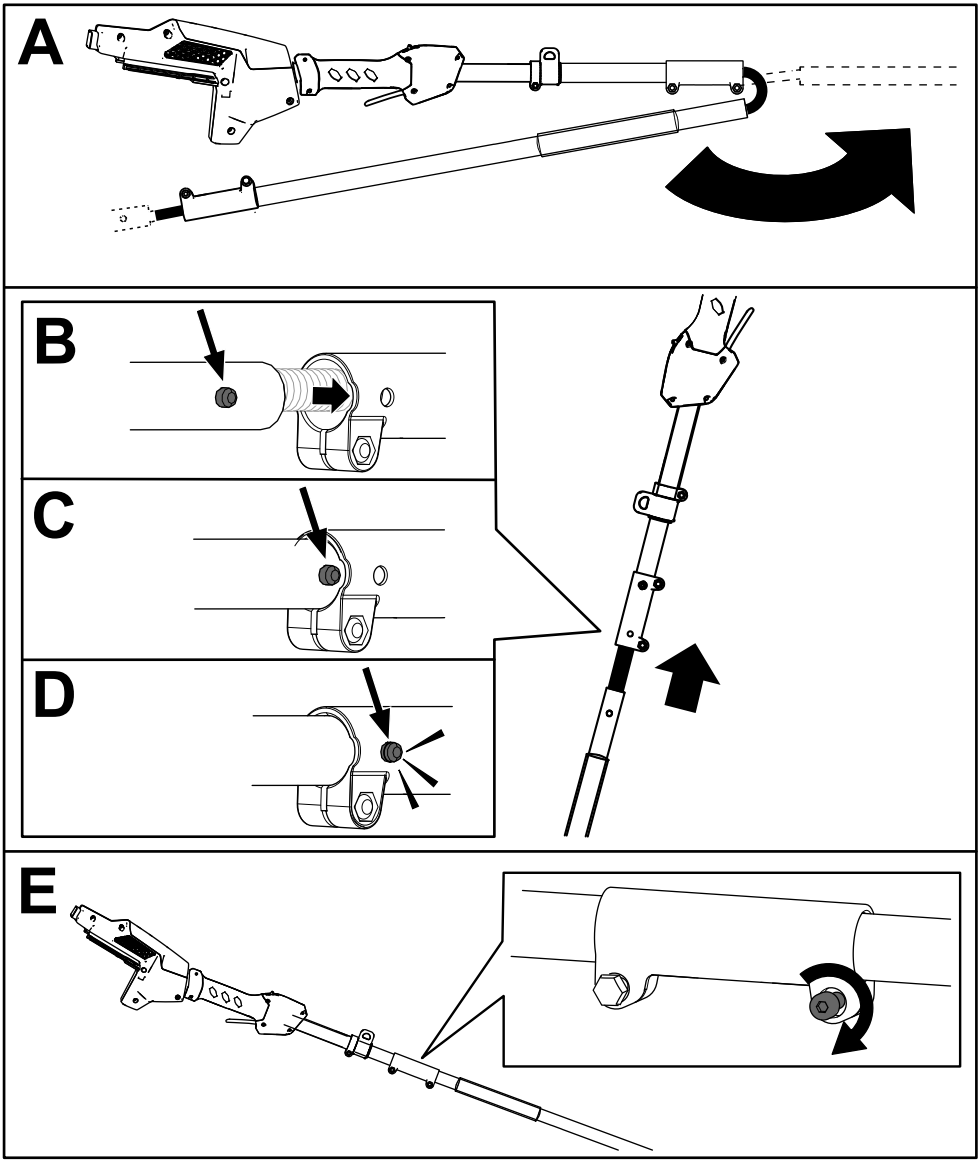

Figur 5

Tillsätta sken- och kedjeolja i stolpsågen

Viktigt: **Använd endast avsedd olja för skenan och kedjan (säljs separat).**

Fyll på stolpsågen med sken- och kedjeolja innan första användning. Se Kontrollera oljenivån och fylla på olja i skenan och kedjan (sida 30).

Montering av selen

Anslut metallkroken på axelselen till remkragen på stolpsågens handtag (Figur 6).

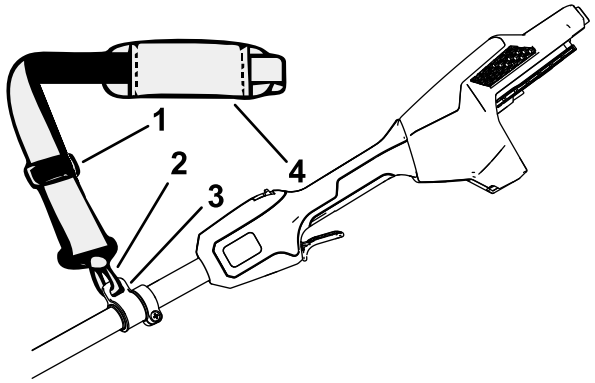

g374229

Figur 6

1. Remjusterare
2. Remmens metallkrok
3. Remkrage
4. Axelrem

Remlängden är justerbar. Skjut remjusteraren uppåt för att minska remmens längd eller nedåt för att öka remmens längd (Figur 6).

Om det någonsin uppstår en nödsituation och du snabbt behöver ta bort selen ska du koppla loss spännet enligt följande:

1. Tryck in spännets sidor (A i Figur 7).
2. Låt spännet kopplas bort (B i Figur 7).

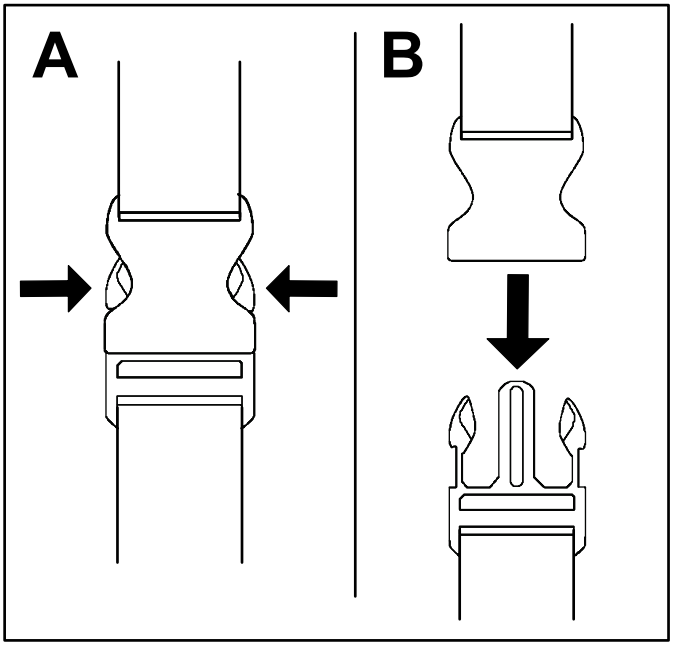

g340477

Figur 7

Produktöversikt

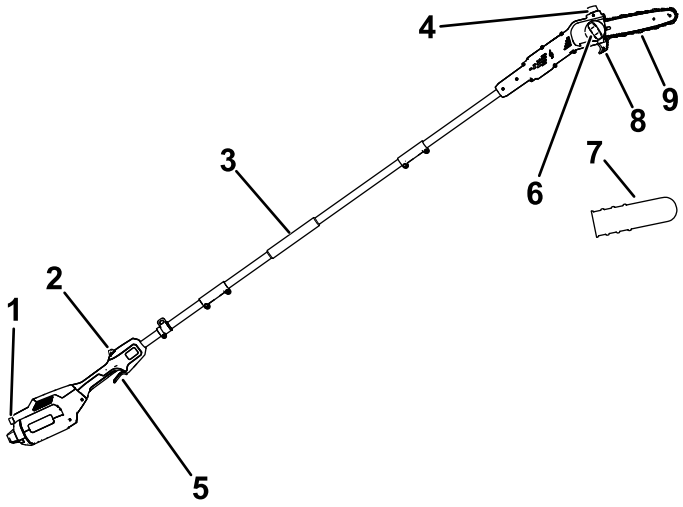

g374230

Figur 8

1. Knappspärr
2. Avtryckarlås
3. Främre handtag
4. Oljelock
5. Avtryckare
6. Vred för skenskydd
7. Skydd för styrskena
8. Sågguide
9. Styrskena och kedja

Specifikationer

Modell	51847T
Skenans längd (när utrustad med 88619 och 88621)	25,4 cm
Kedjemätare (när utrustad med 88619 och 88621)	0,127 cm
Kedjelutning (när utrustad med 88619 och 88621)	0,635 cm
Kedjelängd (när utrustad med 88619 och 88621)	58 länkar
Vikt (utan batteri)	4,1 kg
Laddartyp	Flex-Force 60 V litiumjonladdare
Batterityp	Flex-Force 60 V litiumjonbatterier*

* Om du använder maskinen med ett batteripaket som är 4,0 Ah eller större måste du montera det medföljande selen med snabbkoppling för korrekt stöd och balans.

Lämpliga temperaturintervall

Ladda/förvara batteripaketet vid	5 °C till 40 °C*
Använd batteripaketet vid	-30 °C till 49 °C*
Använd maskinen vid	0 °C till 49 °C*

* Laddningstiden förlängs om du inte laddar batteriet inom detta temperaturintervall.

Förvara verktyget, batteripaketet och batteriladdaren på en ren och torr avsides plats.

Redskap/tillbehör

Ett sortiment av Toro-godkända redskap och tillbehör kan användas med maskinen för att förbättra och utvidga dess kapacitet. Kontakta din auktoriserade återförsäljare eller auktoriserade Toro-distributör eller besök www.Toro.com för en lista över alla godkända redskap och tillbehör.

För att garantera optimal prestanda och permanent säkerhetscertifiering för maskinen ska du endast använda originaldelar och -tillbehör från Toro. Reservdelar och tillbehör från andra tillverkare kan vara farliga.

Körning

Innan du använder stolpsågen

Vidta följande åtgärder innan du använder stolpsågen:

- Kontrollera kedjespänningen. Se Justera kedjespänningen (sida 32).
- Rengör stolpsågens delar och kontrollera att de inte uppvisar ett stort slitage eller skador. Byt ut dem vid behov. Se Underhålla styrskenan, kedjan och drevet (sida 35).
- Kontrollera att kedjan är vass och inte har några skador. Slipa eller ersätt vid behov. Se Slipa kedjan (sida 38).
- Kontrollera oljenivån. Se Kontrollera oljenivån och fylla på olja i skenan och kedjan (sida 30).
- Kontrollera att stolpsågen inte är skadad, ser bra ut i allmänhet och fungerar. Säkerställ att reglagen inte har fastnat, att ventilationshålen och handtagen är rena och att stången inte är böjd eller skadad.

Starta stolpsågen

1. Kontrollera att ventilationsöppningarna på stolpsågen är fria från damm och skräp (Figur 9).

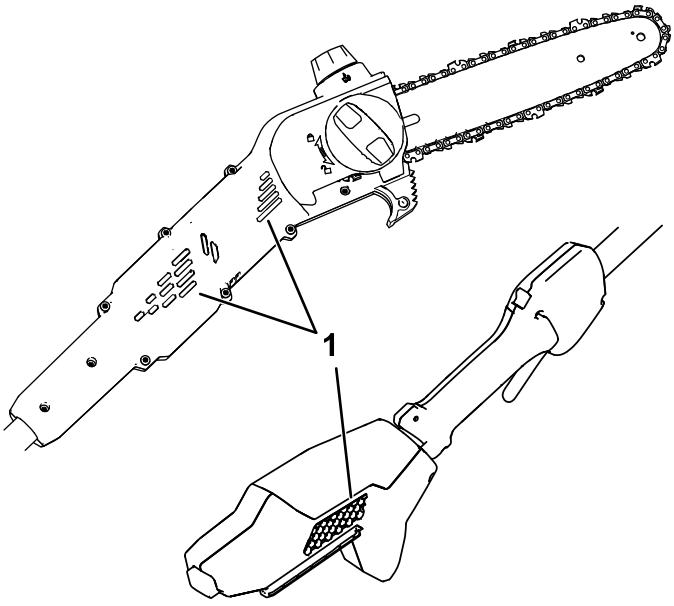

Figur 9

1. Ventilationsöppningar

2. Placera stolpsågen på en jämn yta.
3. Rikta in hålrummet på batteripaketet med spetsen på handtagets kåpa (Figur 10).

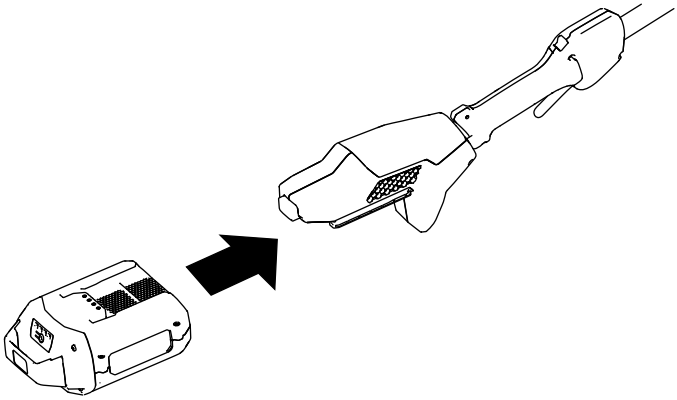

g374232

Figur 10

4. Tryck in batteripaketet i handtaget tills batteripaketet sitter fast.
5. Ta bort skyddet från kedjan.
6. Tryck på avtryckarlåset och tryck sedan på avtryckaren för att starta stolpsågen.

Stänga av stolpsågen

Släpp avtryckaren när du vill stänga av stolpsågen.

Ta alltid bort batteripaketet när du inte använder stolpsågen eller transporterar den till eller från arbetsområdet. Se Ta bort batteripaketet (sida 28).

Använda stolpsågen

⚠ VARNING

Felaktig användning av stolpsågen kan innebära livsfara och orsaka allvarliga personskador.

Undvik personskador genom att noga läsa igenom och följa alla användningsanvisningar.

⚠ VARNING

Använd inte i närheten av elledningar. Stolpsågen har inte utformats för att ge skydd mot elektriska stötar vid kontakt med elektriska luftledningar,

Se lokala bestämmelser för säkra avstånd från elektriska elledningar och se till att platsen du är på under arbetets gång är säker och trygg innan du använder stolpsågen.

⚠ VARNING

Du kan skadas svårt eller dödas av bakslag.

Undvik att komma åt det material som ska sågas med den främre delen på stolpsågens styrskena.

Det finns två typer av bakslag:

- En snabb rörelse **uppåt** när kedjan vid stolpsågens främre del eller styrskenans övre del vidrör ett objekt
- En snabb rörelse **bakåt** när kedjan vid stolpsågens främre del eller styrskenans övre del nyps fast av det objekt som sågas

Figur 11 visar det område på skenan som inte får komma i kontakt med ett objekt och därmed orsaka bakslag.

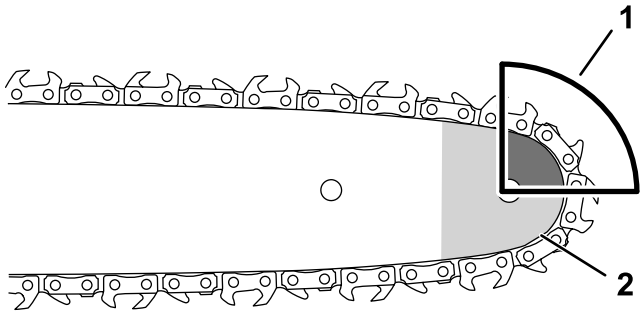

g318677

Figur 11

1. Bakslagsområde (näsa, övre delen av skenan)
2. Näsa

---

1. Greppa stolpsågen med båda händerna.
2. Ställ dig på ett stabilt, jämnt underlag framför trädet som ska beskäras och placera dig så att du har ett bra och stabilt fotfäste medan du sågar.
3. Se till att du endast sågar i trämaterialet som du har för avsikt att såga, låt inte motorsågen komma i kontakt med marken, intilliggande material eller andra föremål vid sågning.
4. Se till att sågkedjan roterar med full hastighet innan du börjar såga.
5. Såga med träet nära styrskenans baksida och nära sågguiden. Tryck stolpsågen lätt mot trämaterialet och låt stolpsågens vikt styra sågningen (Figur 12).

   Viktigt: **Om sågkedjan kör fast ska du inte försöka frigöra den genom att köra motorn. Stäng av stolpsågen, ta bort batteriet och lyft upp grenen medan du håller i sågen. Detta lättar på trycket och lossar stolpsågen.**

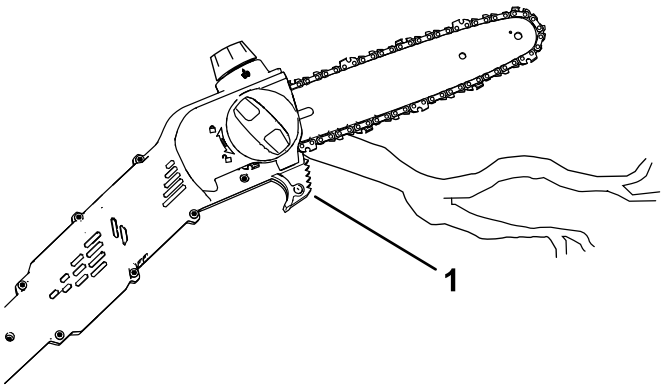

g374233

Figur 12

1. Sågguide

---

6. Håll ett stadigt tryck med stolpsågen, såga i en rak linje och lätta endast på trycket mot slutet av sågningen.
7. Släpp avtryckaren så snart du har slutfört en sågning.

Beskära träd

⚠ VARNING

Det finns risk för att du tappar balansen när du sågar kvistar högt upp i ett träd. Detta riskfyllda arbete kan innebära livsfara och leda till att du eller kringstående skadas allvarligt.

Gör på följande sätt när du sågar kvistar i ett träd:

- **Klättra inte på grenar när du håller i stolpsågen.**
- **Sträck dig inte för långt och håll båda händerna på stolpsågen när du arbetar.**
- **Se till att alla kringstående håller sig på behörigt avstånd från området med fallande grenar.**

1. Håll stolpsågen på det sätt som visas i Använda stolpsågen (sida 24).
2. Tryck lätt mot mindre grenar som ska sågas av.
3. När du sågar i större grenar ska du såga ett litet hack under grenen innan du sågar av den från översidan.
   A. Såga under kvisten cirka 15 cm från trädstammen. Såga en tredjedel av kvisten.

B. Såga 5 till 10 cm längre ut på kvisten från översidan. Såga kvisten tills den faller ned från trädet.

C. Såga grenstubben vid grenkragen (Figur 13).

Viktigt: **Såga inte av grenen längre upp än vid kragen eller intill stammen, eller lämna kvar en stor grenstubbe – detta skadar trädet.**

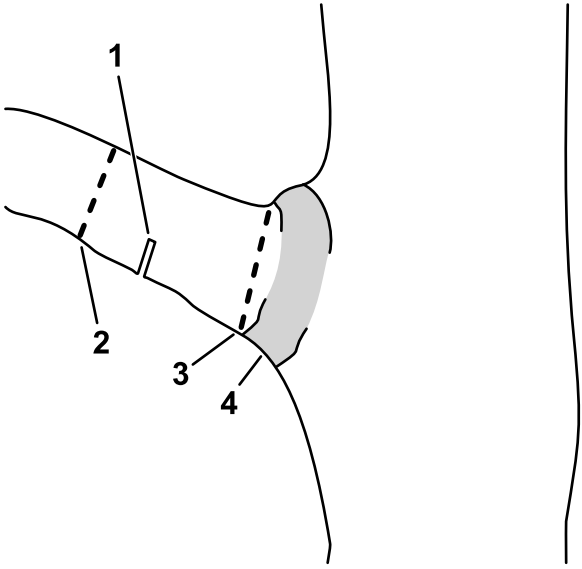

g316577

Figur 13

1. Första riktskären
2. Andra genomskärningen
3. Slutlig beskärning för att ta bort extremiteterna
4. Grenkrage (där stammen övergår till grenen)

Ta bort batteripaketet

1. Placera stolpsågen på ett plant underlag.
2. Tryck ned spärrknappen och ta bort batteripaketet från handtaget.

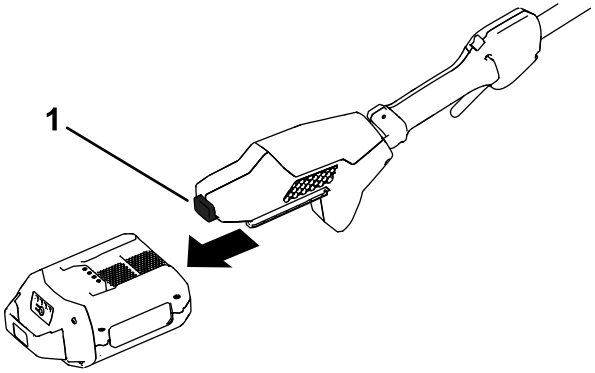

g374234

Figur 14

1. Spärrknapp

Underhåll

Rekommenderat underhåll

Underhållsintervall	Underhållsförfarande
Varje användning eller dagligen	• Kontrollera oljenivån och fyll vid behov på olja i skenan och kedjan. • Kontrollera att oljan flödar till kedjan. • Kontrollera kedjespänningen och justera den vid behov. • Kontrollera att skenan är rak och oskadd • Kontrollera om kedjan är vass. Kontakta en auktoriserad återförsäljare om kedjan behöver slipas eller bytas ut.
Efter varje batteri-urladdningscykel	• Kontrollera oljenivån och fyll vid behov på olja i skenan och kedjan. • Kontrollera kedjespänningen och justera den vid behov.
Årligen eller före förvaring	• Underhåll styrskenan, kedjan och drivhjulet. • Kontrollera om kedjan är vass. Kontakta en auktoriserad återförsäljare om kedjan behöver slipas eller bytas ut.

Kontrollera oljenivån och fylla på olja i skenan och kedjan

Serviceintervall: Varje användning eller dagligen

Efter varje batteriurladdningscykel

Viktigt: **Använd endast avsedd olja för skenan och kedjan (säljs separat).**

1. Stäng av stolpsågen och ta bort batteriet. Se Ta bort batteripaketet (sida 28).
2. Kontrollera oljenivån i fönstret. Om oljan inte fyller upp fönstret fyller du på med sågkedjeolja efter behov (Figur 15).

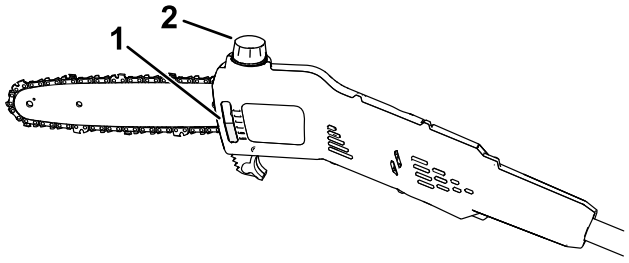

g374235

Figur 15

1. Oljefönster
2. Oljelock

3. Placera stolpsågen på ett plant underlag med oljelocket uppåt.
4. Rengör området runt oljelocket (Figur 15).

   Obs: Se till att skräp/träflis inte hamnar i oljetanken.
5. Ta bort locket och häll sken- och kedjeolja i stolpsågen tills oljan täcker oljefönstret (Figur 15).

   Viktigt: **Oljenivån i stolpsågen får inte överstiga påfyllningsrörets nedre del.**
6. Torka upp eventuellt oljespill och sätt tillbaka oljelocket.
7. Se till att oljan flödar till kedjan. Se Kontrollera sågkedjeoljans flöde (sida 31).

Kontrollera sågkedjeoljans flöde

Serviceintervall: Varje användning eller dagligen

1. Förbered användning av stolpsågen. Se Innan du använder stolpsågen (sida 21).
2. För att säkerställa att oljan flödar till kedjan pekar du stolpsågens främre del uppåt några centimeter från en yta (t.ex. papper, kartong, en stubbe) och kör stolpsågen. En lätt dusch av olja ska då sprayas på ytan (Figur 16).

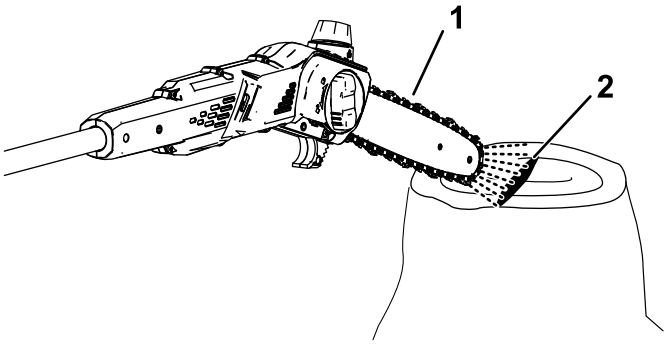

g374236

Figur 16

1. Kör stolpsågen några centimeter från en yta.
2. Om oljan flödar kommer den att sprejas från kedjan och ackumuleras.

3. Om oljan inte flödar ser du till att det finns olja i tanken och att området under sidoskyddet är rent. Se Kontrollera oljenivån och fylla på olja i skenan och kedjan (sida 30) och Underhålla styrskenan, kedjan och drevet (sida 35).

Justera kedjespänningen

Serviceintervall: Varje användning eller dagligen

Efter varje batteriurladdningscykel

Kontrollera att kedjan är korrekt spänd.

En lös kedja sliter ut drevet och styrskenan och kan även orsaka att kedjan faller av.

En överspänd kedja överhettar styrstången och kedjan, vilket leder till snabb förslitning och att motorn bränns ut eller kedjan bryts.

Kedjan är rätt spänd när du utan problem kan dra den runt styrskenan med handen (använd handskar). Kedjan får inte hänga under styrskenans nedre kant.

Kontrollera även kedjespänningen i en ny kedja efter några sågningar. En ny kedja tänjs vanligen ut och kräver justering efter några sågningar.

⚠ FARA

Kontakt med stolpsågens sågtänder kan orsaka allvarliga personskador.

- **Ta bort batteripaketet innan du justerar eller underhåller stolpsågen.**
- **Använd alltid handskar när du justerar eller underhåller stolpsågen.**

1. Placera stolpsågen på ett plant underlag och ta bort batteripaketet. Se Ta bort batteripaketet (sida 28).
2. Låt sågkedjan svalna.

   Viktigt: **Spänn inte en varm kedja. Den kan dra ihop sig när det svalnar, vilket resulterar i en överspänd kedja.**
3. Kontrollera styrskenan så att den inte är böjd eller skadad. Byt ut vid behov.
4. Vrid vredet för skenskyddet moturs för att lossa skenskyddet, men ta inte bort det (Figur 17).

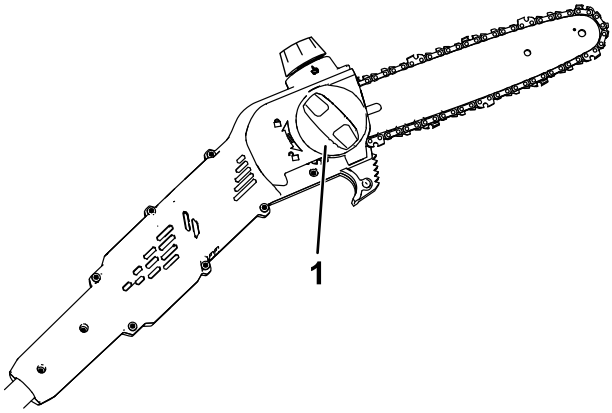

g374237

Figur 17

1. Vred för skenskydd

---

5. Justera spänningen i kedjan med hjälp av skruven för kedjespänning (Figur 18) och fäst sedan sidoskyddet på stolpsågen genom att vrida vredet för skenskyddet medurs innan du kontrollerar spänningen (Figur 17).
   - **Spänn kedjan genom att** vrida skruven för kedjespänning medurs.
   - **Lossa på kedjan genom att** vrida skruven för kedjespänning moturs.

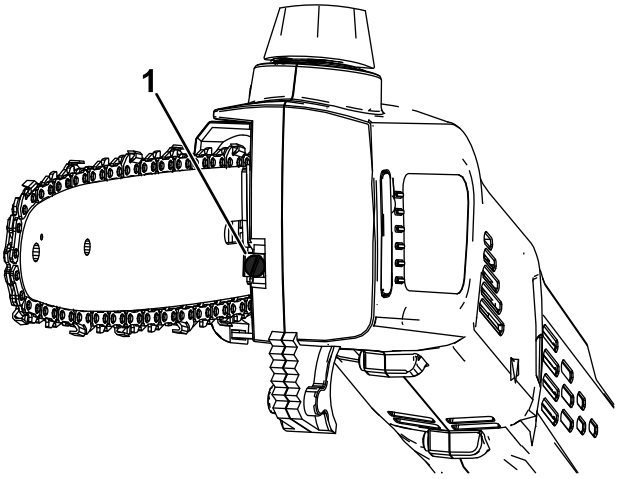

g374238

Figur 18

1. Skruv för kedjespänning

Justera kedjespänningen tills kedjan vidrör den nedre änden av styrskenan och dra sedan bort kedjan från den nedre änden av styrskenan. En kedja som har ställts in korrekt kan endast lyftas 3,2–6,4 mm från styrskenan och snäpper tillbaka när man släpper den.

Obs: Justera kedjespänningen genom att lyfta upp styrskenans spets med en handske för att säkerställa att styrskenan inte slackar och påverkar kedjespänningen.

6. Använd handskar och dra kedjan runt styrskenan. När kedjan är korrekt spänd rör den sig smidigt och bibehåller kontakten med styrskenans nedre kant.
7. Upprepa steg 4 till 7 om kedjan inte är ordentligt spänd.

Underhålla styrskenan, kedjan och drevet

Årligen eller före förvaring

⚠ FARA

Kontakt med stolpsågens sågtänder kan orsaka allvarliga personskador.

- **Ta bort batteripaketet innan du justerar eller underhåller stolpsågen.**
- **Använd alltid handskar när du justerar eller underhåller stolpsågen.**

1. Placera stolpsågen på ett plant underlag och ta bort batteriet. Se Ta bort batteripaketet (sida 28).
2. Ta bort sidoskyddet. vrid vredet för skenskyddet moturs tills vredet tas bort och ta sedan bort sidoskyddet (Figur 19).

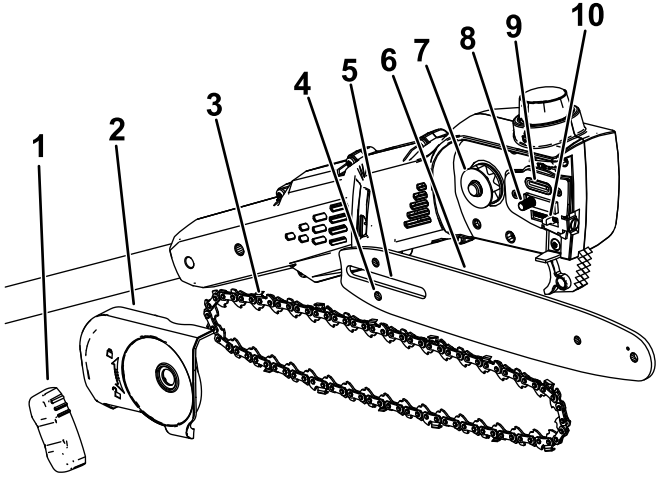

g374226

Figur 19

1. Vred för skenskydd
2. Sidoskydd
3. Kedja
4. Spår för kedjejusteringstapp
5. Spår för styrskena
6. Styrskena
7. Drivhjul
8. Tapp för styrskena
9. Oljeutlopp
10. Kedjejusteringstapp

3. Lossa kedjan genom att vrida skriven för kedjespänning moturs (Figur 18).

4. Separera kedjan från styrskenan innan du lägger dessa delar åt sidan.
5. Rengör området under sidoskyddet från allt skräp.
6. Kontrollera drivhjulet och byt ut det om det är allvarligt slitet eller skadat. Kontakta din auktoriserade återförsäljare.
7. Kontrollera om det finns skräp i oljekanalen (Figur 19) och rengör området vid behov.
8. Rengör styrskenan och kedjan. Ta bort smuts och skräp från spåret längs styrskenans kant med hjälp en tråd eller en liten skruvmejsel. Starta från drevet i den främre änden och arbeta bakåt.

   Se till att oljekanalen i skenan som är i linje med oljeutloppet på stolpsågen är ren, så att oljan kan flöda fritt till kedjan (Figur 20).



g315856

Figur 20

Styrskenans inre delar visas

1. Se till att den här kanalen till oljeutloppet är ren.
2. Se till att skenans drivhjul är rena och roterar fritt.

9. Kontrollera styrskenan och kedjan. Om skenan är böjd eller spåren är skadade, eller om drevet i den främre änden inte roterar fritt, byter du ut styrskenan. Om kedjan visar tecken på omfattande slitage eller skada byter du ut kedjan.
10. Montera styrskenan och kedjan. Se Montera styrskenan och kedjan (sida 37).
11. Se till att oljan flödar till kedjan. Se Kontrollera sågkedjeoljans flöde (sida 31).

Montera styrskenan och kedjan

⚠ FARA

Kontakt med stolpsågens sågtänder kan orsaka allvarliga personskador.

- **Ta bort batteripaketet innan du justerar eller underhåller stolpsågen.**
- **Använd alltid handskar när du justerar eller underhåller stolpsågen.**

1. Om sidoskyddet är monterat på maskinen ska du ta bort det. Se Underhålla styrskenan, kedjan och drevet (sida 35).
2. Placera kedjan runt drivhjulet i styrskenans främre ände **så att kuggarnas sågytor längst upp på skenan pekar framåt** enligt bilden under stolpsågens sidoskydd.
3. Linda kedjan runt styrskenan så att kedjans kuggar hamnar i styrskenans spår.

   Obs: Om du monterar en ny kedja vänder du på styrskenan för att undvika ojämnt slitage.
4. Placera kedjans fria del (inte delen på styrskenan) runt stolpsågens drivhjul och montera styrskenan och kedjan på stolpsågen.

   Viktigt: **Se till att kedjejusteringstappen förs in i spåret på styrskenan (Figur 19). Du kan behöva rotera skruven som spänner/lossar kedjan för att montera tappen i hålet i styrskenan.**
5. Montera sidoskyddet, men dra inte åt vredet på sidoskyddet helt.
6. Justera kedjespänningen enligt anvisningarna i Justera kedjespänningen (sida 32).

Slipa kedjan

Årligen eller före förvaring

En vass kedja ger bättre sågning och längre batterilivslängd.

Kedjan måste slipas eller bytas ut om du måste tvinga den till träet eller om den producerar sågspån istället för hela träflisor.

Kontakta en auktoriserad återförsäljare om kedjan behöver slipas eller bytas ut.

Service

Lämna in stolpsågen hos din auktoriserade återförsäljare vid behov av service.

Förvaring

Viktigt: **Förvara maskinen, batteriet och laddaren endast i temperaturer som ligger inom rätt intervall. Se** **Specifikationer (sida 19)****.**

Viktigt: **Om du lagrar batteripaketet under lågsäsongen ska du ladda det tills en eller två LED-indikatorer blir gröna på batteriet. Förvara inte ett fulladdat eller helt urladdat batteri. När du är redo att ta maskinen i bruk igen ska batteripaketet laddas tills vänster indikatorlampa på laddaren lyser grönt eller alla fyra lysdioder på batteriet blir gröna.**

- Koppla bort maskinen från strömkällan (dvs. avlägsna batteriet) och kontrollera att den inte skadats efter användning.
- Rengör maskinen från allt främmande material.
- Förvara inte maskinen med batteriet installerat.
- Förvara maskinen, batteriet och batteriladdaren i ett välventilerat utrymme utom räckhåll för barn.
- Håll maskinen, batteripaketet och batteriladdaren på avstånd från frätande medel, som trädgårdskemikalier och vägsalt.
- Minska risken för allvarliga personskador genom att inte förvara batteriet utomhus eller i fordon.
- Förvara maskinen, batteripaketet och batteriladdaren avsides på en ren och torr plats.

Förbereda batteripaketet för återvinning

Viktigt: **När batteripaketet avlägsnas ska polerna täckas över med kraftig tejp. Försök inte att förstöra eller plocka isär batteripaketet eller ta bort någon av dess komponenter.**

 Kontakta kommunen, din auktoriserade återförsäljare eller distributör för mer information om hur du återvinner batteriet på ett korrekt sätt.

	Litiumjonbatteripaket som är märkta med Call2Recycle kan återvinnas hos valfri medverkande återförsäljare eller batteriåtervinningsanläggning i Call2Recycle-programmet (endast USA och Kanada). Ring 1-800-822-8837 eller besök www.call2recycle.org för att hitta en medverkande återförsäljare eller anläggning nära dig.
	Litiumjonbatterier märkta med HEB-märket (högenergibatteri) som visas här, och alla 60 V Flex-Force-batterier på minst 6,0 Ah, kan återvinnas hos valfri återförsäljare som deltar i Call2Recycle HEB-programmet. Du kan hitta en deltagande återförsäljare nära dig på www.hebattery.org.

Om du inte kan hitta en deltagande återförsäljare eller anläggning i närheten, eller om du har frågor om vilket återvinningsprogram som omfattar ditt batteripaket, kan du läsa mer om hur du återvinner batteripaketet på ett ansvarsfullt sätt på kundsupportwebbplatsen som anges i bruksanvisningen för ditt verktyg eller din utrustning.

Om du befinner dig utanför USA och Kanada ber vi dig kontakta din auktoriserade återförsäljare eller distributör för att ta reda på hur du kan återvinna batteripaketet på ett ansvarsfullt sätt.

Felsökning

Utför endast stegen som beskrivs i de här instruktionerna. Alla övriga inspektioner, underhåll och reparationer får endast utföras av en auktoriserad verkstad eller en liknande behörig specialist, om du inte kan lösa problemet själv.

Avlägsna alltid batteriet från verktyget vid felsökning, inspektion, underhåll eller rengöring av verktyget.

Problem	Möjliga orsaker	Åtgärd
Stolpsågen fungerar inte, eller fungerar inte utan avbrott.	1. Batteripaketets laddning är låg. 2. Batteripaketet sitter inte rätt i facket. 3. Batteriets temperatur ligger över eller under lämpligt temperaturintervall. 4. Batteripaketets strömstyrka har överskridit det övre gränsvärdet. 5. Det finns fukt på batteripaketets kablar. 6. Det finns skräp under skyddet.	1. Ladda batteripaketet. 2. Placera batteripaketet på rätt plats i facket. 3. Flytta batteripaketet till en torr plats där temperaturen är mellan 5 °C och 40 °C. 4. Släpp avtryckaren och tryck sedan på avtryckarens brytare. 5. Låt batteripaketet torka eller torka det på egen hand. 6. Ta bort skyddet och ta bort allt skräp.
Kedjan roterar inte trots att stolpsågen är i drift.	1. Kedjan sitter inte som det ska på drevet. 2. Det finns skräp under skyddet.	1. Sätt fast kedjan så att länkarna hamnar rätt i drevet. 2. Ta bort skyddet och ta bort allt skräp.
Stolpsågen kapar inte som den ska.	1. Kedjan är inte tillräckligt spänd. 2. Kedjan är slö eller skadad. 3. Styrskenan är böjd eller spåren är skadade. 4. Kedjan sitter omvänt. 5. Kedjan smörjs inte ordentligt.	1. Spänn kedjan på rätt sätt. 2. Byt ut kedjan. 3. Byt ut styrskenan 4. Sätt fast kedjan på rätt sätt. 5. Kontrollera oljenivån och se till att oljan flödar till kedjan.

Problem	Möjliga orsaker	Åtgärd
Kedjans olja smörjer inte som avsett.	1. Oljenivån är för låg. 2. Oljeutloppet är igensatt. 3. Det finns skräp under skyddet. 4. Oljekanalen eller spåret i styrskenan är igensatt.	1. Kontrollera oljenivån. 2. Rengör oljeutloppet från skräp. 3. Ta bort skyddet och ta bort allt skräp. 4. Ta bort skräp från skenan.



Count on it.