Form No. 3473-494 Rev C

EN

Titan® ZXM4875, ZXM5475, and ZXM6075 Riding Mower

76660, 76554, 76448

DE

Titan® ZXM4875, ZXM5475 und ZXM6075 Aufsitzmäher

76660, 76554, 76448

FR

Tondeuse autoportée Titan® ZXM4875, ZXM5475 et ZXM6075

76660, 76554, 76448

NL

Titan® ZXM4875, ZXM5475, en ZXM6075 zitmaaier

76660, 76554, 76448

3473-494

TORO®

Operator's Manual

TITAN® ZXM4875, ZXM5475, and ZXM6075 Riding Mower

Model—Serial Range

76448—400000000 and Up
76554—400000000 and Up
76660—400000000 and Up

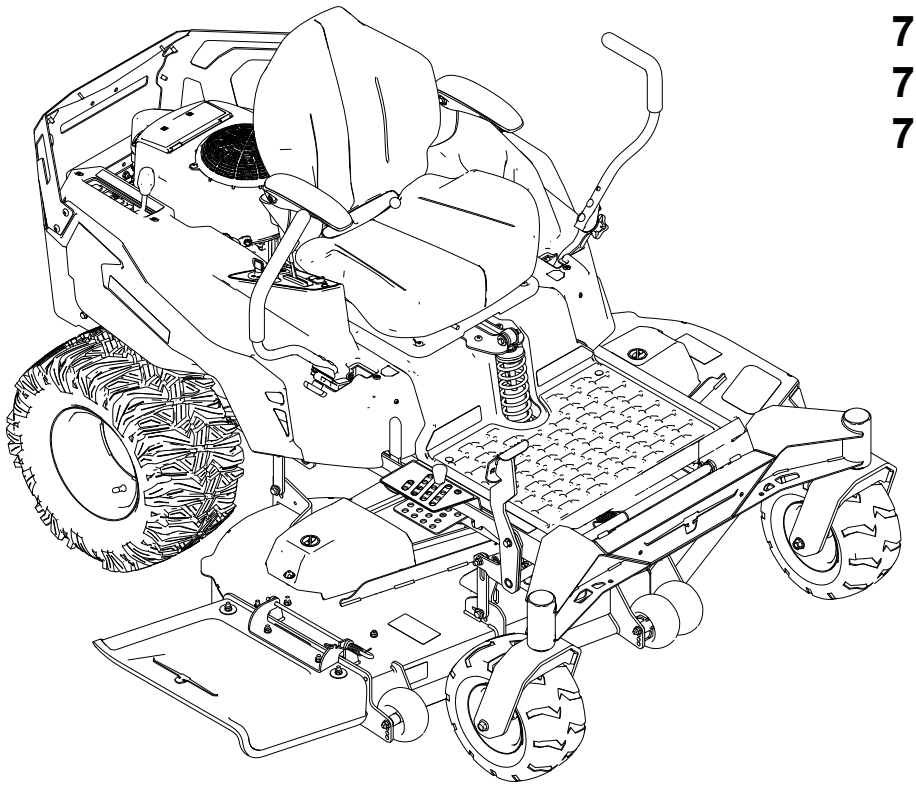

3473-483C

Original Instructions (EN)

3473-483

Disclaimers and Regulatory Information

This product complies with all relevant European directives; for details, please see the separate product specific Declaration of Conformity (DOC) sheet.

Gross or Net Torque: The gross or net torque of this engine was laboratory rated by the engine manufacturer in accordance with the Society of Automotive Engineers (SAE) J1940 or J2723. As configured to meet safety, emission, and operating requirements, the actual engine torque on this class of mower will be significantly lower. Please refer to the engine manufacturer's information included with the machine.

Table of Contents

Chapter 1: Introduction 1–1
- Intended Use 1–1
- Getting Help 1–1
- Manual Conventions 1–2
  - Safety Alert Classifications 1–2

Chapter 2: Safety 2–1
- General Safety 2–1
- Slope Indicator 2–2
- Safety and Instructional Decals 2–3

Chapter 3: Product Overview 3–1
- Control Panel 3–2
- Motion-Control Levers 3–3
  - Park Position 3–3
- MyRide® Suspension Adjustment Lever 3–4
- Height-of-Cut Pin 3–4
- Deck-Lift Pedal 3–4
- Transport-Lock Lever 3–4
- Fuel Gauge 3–5
- Specifications 3–5

Chapter 4: Operation 4–1
- Before Operation 4–1
  - Before Operation Safety 4–1
  - Fuel 4–3
  - Performing Daily Maintenance 4–3
  - Break-In Time 4–4
  - Safety-Interlock System 4–4
  - Positioning the Seat 4–5
  - Adjusting the Motion-Control Lever Height 4–6
  - Adjusting the Motion-Control Lever Tilt 4–6
  - Converting to Side Discharge 4–7
- During Operation 4–14
  - During Operation Safety 4–14
  - Entering the Operator's Position 4–18
  - Starting the Engine 4–18
  - Shutting Off the Engine 4–19
  - Driving the Machine 4–20
  - Operating the Mower Blade-Control Switch (PTO) 4–21
  - Side Discharge 4–22
  - Adjusting the Height of Cut 4–23

© 2025—The Toro® Company

8111 Lyndale Ave So
Bloomington, MN 55044

Contact us at www.Toro.com
Printed in the USA

All rights reserved

Using the Transport Lock 4–23
Adjusting the Anti-Scalp Rollers 4–24
Operating Tips 4–24
After Operation 4–25
After Operation Safety 4–25
Cleaning the Machine 4–26
Hauling the Machine 4–26
Chapter 5: Maintenance 5–1
Maintenance Safety 5–1
Recommended Maintenance Schedule 5–2
Pre-Maintenance Procedures 5–3
Moving a Non-Functioning Machine 5–3
Releasing the Mower-Deck Curtain 5–4
Engine Maintenance 5–5
Engine Safety 5–5
Air Cleaner Service 5–5
Engine-Oil Service 5–6
Servicing the Spark Plug 5–9
Cleaning the Cooling System 5–11
Fuel Maintenance 5–12
Replacing the Fuel Filter 5–12
Electrical System Maintenance 5–13
Electrical System Safety 5–13
Battery Service 5–13
Jump-Starting the Machine 5–17
Servicing the Fuses 5–19
Drive System Maintenance 5–19
Checking the Tire Pressure 5–19
Checking the Wheel Lug Nuts 5–20
Adjusting the Tracking 5–20
Hydraulic System Maintenance 5–21
Hydraulic System Safety 5–21
Hydraulic-Fluid Specifications 5–21
Checking the Hydraulic Fluid 5–21
Changing the Hydraulic Fluid and Filter 5–23
Bleeding the Hydraulic System 5–25
Belt Maintenance 5–26
Inspecting the Belts 5–26
Replacing the Mower Belt 5–26
Mower-Deck Maintenance 5–29
Blade Safety 5–29
Blade Service 5–29
Leveling the Mower Deck 5–32
Removing the Mower Deck 5–34
Installing the Mower Deck 5–35
Replacing the Grass Deflector 5–36
Cleaning 5–38
Disposing of Waste 5–38
Chapter 6: Storage 6–1
Storage Safety 6–1
Preparing the Machine for Storage Over 30 Days 6–1
Storing the Battery 6–3
Battery Storage Tips 6–3

Chapter 7: Troubleshooting 7–1
Chapter 8: Schematics 8–1
Electrical Diagram 8–1

Intended Use

This rotary-blade, riding lawnmower is intended to be used by homeowners in residential applications. It is designed primarily for cutting grass on well-maintained lawns. Using this product for purposes other than its intended use could prove dangerous to you and bystanders.

Read this information carefully to learn how to operate and maintain your product properly and to avoid injury and product damage. You are responsible for operating the product properly and safely.

Getting Help

Visit www.Toro.com for product safety and operation training materials, accessory information, help finding a dealer, or to register your product.

Whenever you need service, genuine Toro parts, or additional information, contact an Authorized Service Dealer or Toro Customer Service and have the model and serial numbers of your product ready. These numbers are located on the serial plate on your product (1). Write the numbers in the space provided.

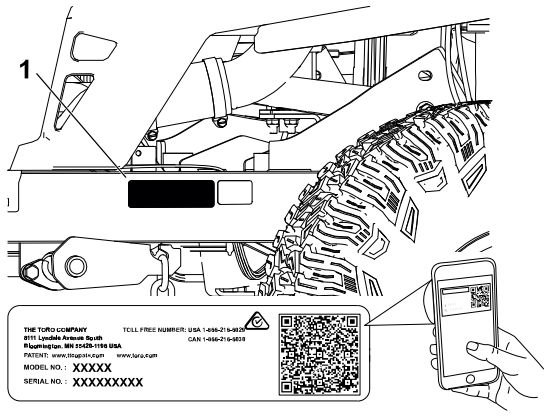

G451770

IMPORTANT

With your mobile device, you can scan the QR code on the serial number decal (if equipped) to access warranty, parts, and other product information.

Model Number:		**Serial Number:**	

Manual Conventions

This manual identifies potential hazards and has safety messages identified by the safety-alert symbol, which signals a hazard that may cause serious injury or death if you do not follow the recommended precautions.



G405934

This manual uses 2 words to highlight information. **Important** calls attention to special mechanical information and **Note** emphasizes general information worthy of special attention.

Safety Alert Classifications

The safety-alert symbol shown in this manual and on the machine identifies important safety messages that you must follow to prevent accidents.

Safety-alert symbol appears above information that alerts you to unsafe actions or situations and is followed by the word **DANGER**, **WARNING**, or **CAUTION**.

⚠ DANGER ⚠

Danger indicates an imminently hazardous situation which, if not avoided, *will* result in death or serious injury.

⚠ WARNING ⚠

Warning indicates a potentially hazardous situation which, if not avoided, *could* result in death or serious injury.

⚠ CAUTION ⚠

Caution indicates a potentially hazardous situation which, if not avoided, *may* result in minor or moderate injury.

General Safety

This product is capable of amputating hands and feet and of throwing objects. Always follow all safety instructions to avoid serious personal injury or death.

- Read, understand, and follow the instructions and warnings in this *Operator's Manual* and on the machine, engine, and attachments before starting the engine.
- Do not allow children or untrained people to operate or service the machine. Allow only people who are responsible, trained, familiar with the instructions, and physically capable to operate or service the machine.
- Keep bystanders, particularly children, away from the operating area.
- Do not operate the machine near drop-offs, ditches, embankments, water, or other hazards, or on slopes greater than 15°.
- Do not put your hands or feet near moving parts.
- Do not operate the machine without all safety shields, guards, switches, and other devices in place and working properly.
- Park the machine on a level surface, disengage the drives, engage the parking brake, shut off the engine, remove the key, and wait for all moving parts to stop before leaving the operator's position.
- Wait for the machine to cool before servicing, adjusting, fueling, cleaning, or storing it.

Slope Indicator

You may copy this page for personal use.

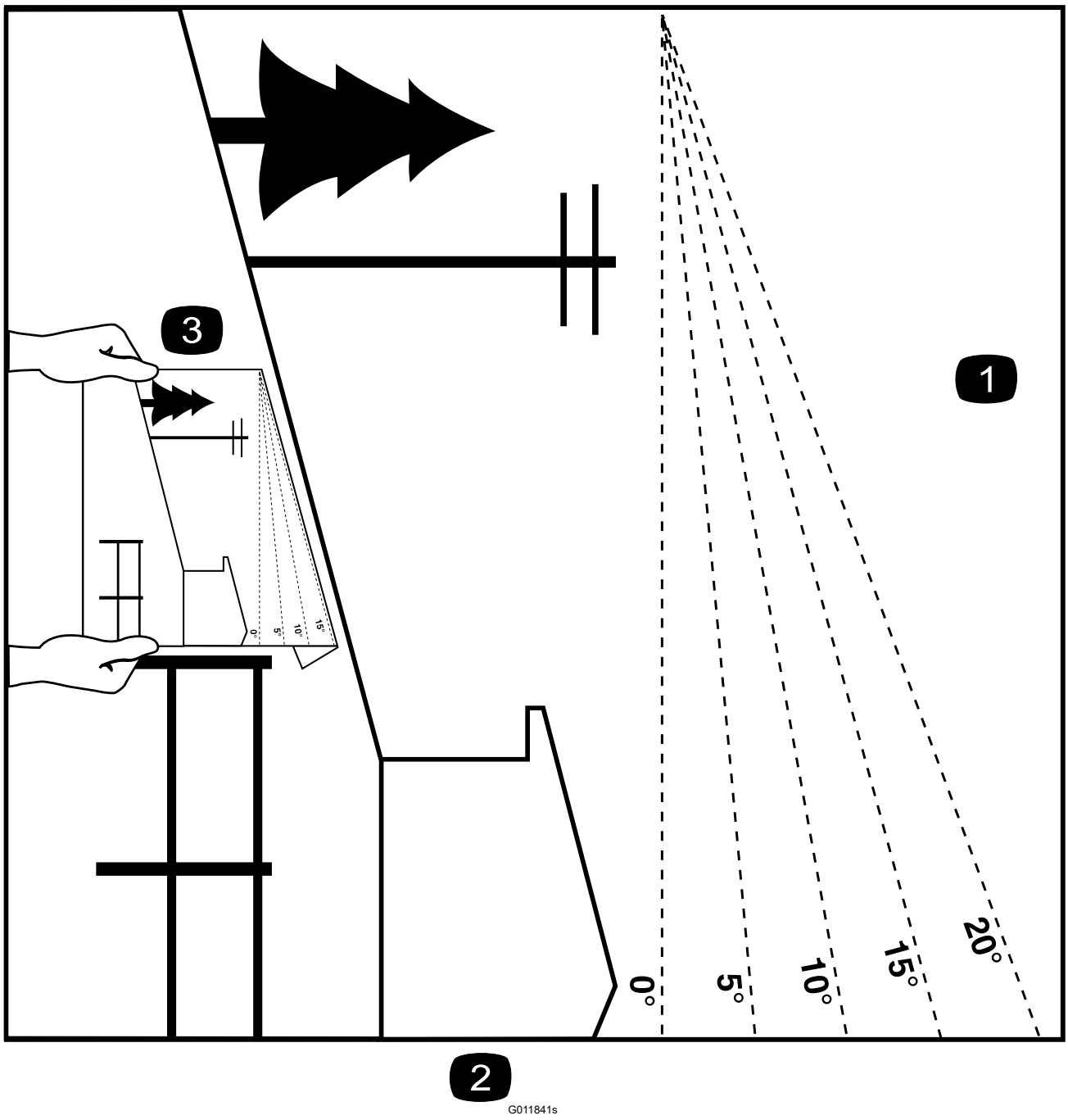

(1) The maximum slope you can operate the machine on is 15 degrees. Use the slope chart to determine the degree of slope of hills before operating. **Do not operate this machine on a slope greater than 15 degrees.** Fold along the appropriate line to match the recommended slope.

(2) Align this edge with a vertical surface, a tree, building, fence pole, etc.

(3) Example of how to compare slope with folded edge

Safety and Instructional Decals

Safety decals and instructions are easily visible to the operator and are located near any area of potential danger. Replace any decal that is damaged or missing.

Decal Part: Manufacturer Mark

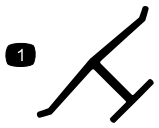

s_decaloemmarkt

(1) This mark indicates that the blade is identified as a part from the original machine manufacturer.

Decal Part: 117-1194

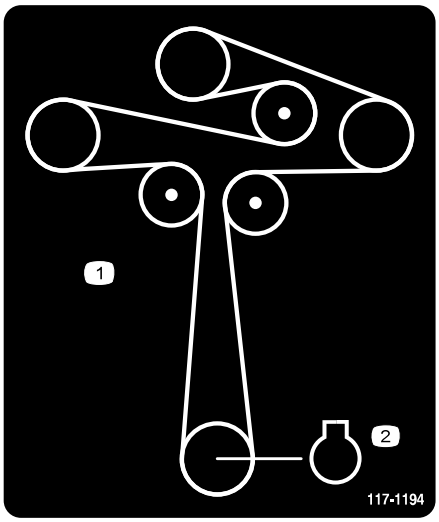

s_decal117-1194

(1) Belt routing

(2) Engine

Decal Part: 130-0731

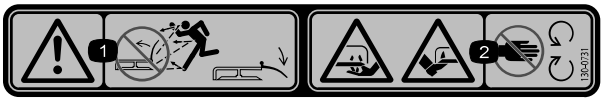

s_decal130-0731

(1) Warning—thrown object hazard; keep the deflector in place.

(2) Cutting hazard of hand or foot, mower blade—keep away from moving parts.

Decal Part: 130-0765

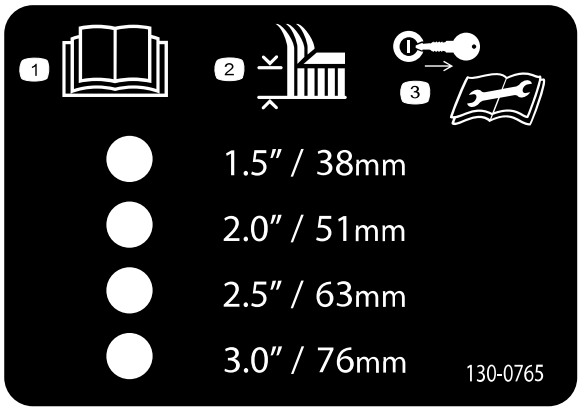

s_decal130-0765

(1) Read the *Operator's Manual*.

(2) Height-of-cut selection

(3) Remove the key before performing maintenance.

Decal Part: 132-0872

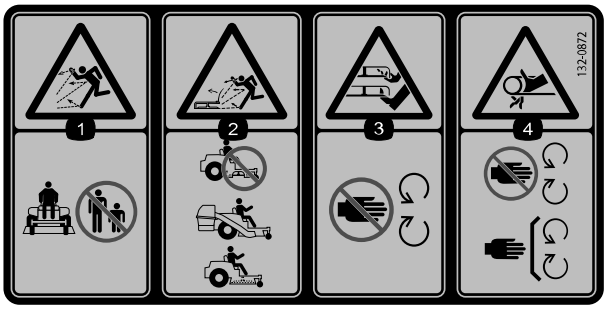

s_decal132-0872

(1) Thrown object hazard—keep bystanders away.

(2) Thrown object hazard, mower—do not operate the machine with an open deck; use a bagger or a deflector.

(3) Cutting/dismemberment hazard of hands or feet, mower blade—stay away from moving parts.

(4) Entanglement hazard of hands, belt—stay away from moving parts; keep all guards and shields in place.

Decal Part: 139-2394

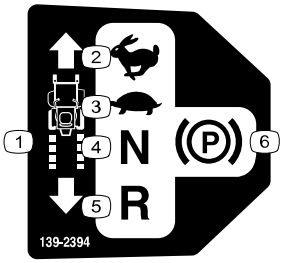

s_decal139-2394

(1) Traction controls

(2) Fast

(3) Slow

(4) Neutral

(5) Reverse

(6) Parking brake

Decal Part: 139-2395

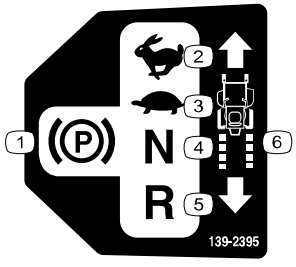

s_decal139-2395

(1) Parking brake

(2) Fast

(3) Slow

(4) Neutral

(5) Reverse

(6) Traction controls

Decal Part: 144-5288

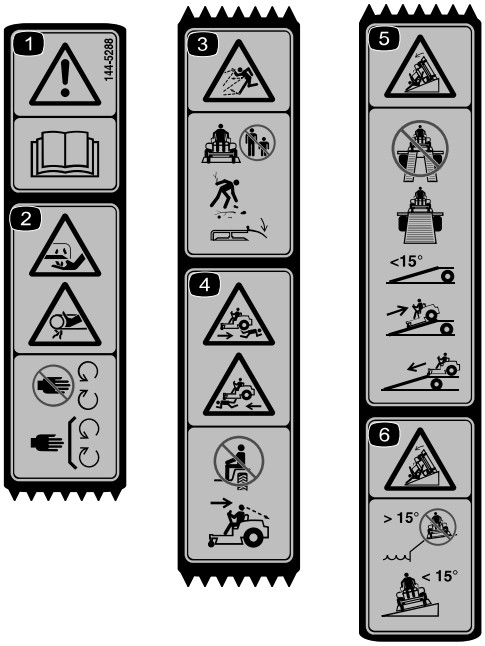

s_decal144-5288

1 Warning—read the *Operator's Manual*.

2 Cutting/dismemberment hazard of the fingers or hand—keep hands away from moving parts; keep all guards and shields in place.

3 Thrown object hazard—keep bystanders away; pick up debris; keep the deflector in place.

4 Runover hazard—do not carry passengers; look behind you and down when moving in reverse.

5 Tipping hazard—when loading onto a trailer, do not use dual ramps; only use a singular ramp wide enough for the machine; do not use a ramp with a slope greater than 15°; back up the ramp (in reverse) and drive forward off the ramp.

6 Tipping hazard—do not use the machine near drop-offs with slopes greater than 15°; only operate across slopes less than 15°.

Note: This machine complies with the industry standard stability test in the static lateral and longitudinal tests with the maximum recommended slope indicated on the decal. Review the instructions for operating the machine on slopes in the Operator's Manual as well as the conditions in which you would operate the machine to determine whether you can operate the machine in the conditions on that day and at that site. Changes in the terrain can result in a change in slope operation for the machine.

Decal Part: 147-2399

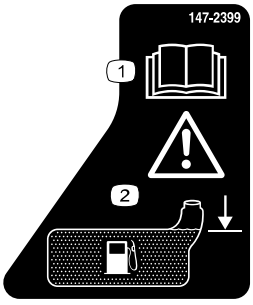

s_decal147-2399

1 Read the *Operator's Manual*.

2 Warning—Fill to bottom of filler neck; warning–do not overfill the tank.

Decal Part: 147-7571

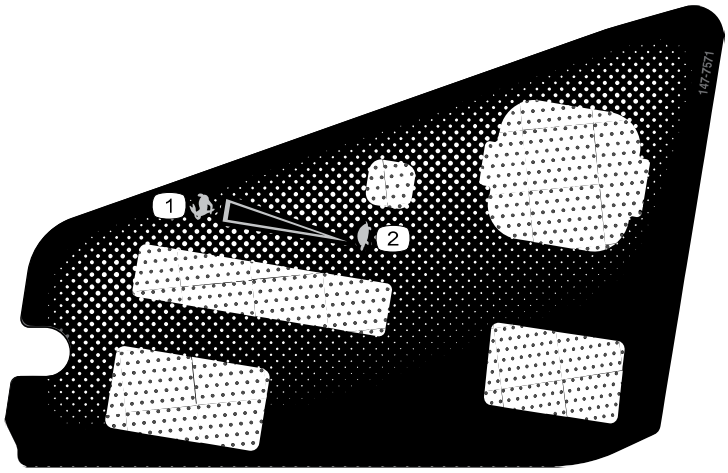

s_decal147-7571

1 Fast

2 Slow

Decal Part: 147-7574



s_decal147-7574

Decal Part: 161-6207

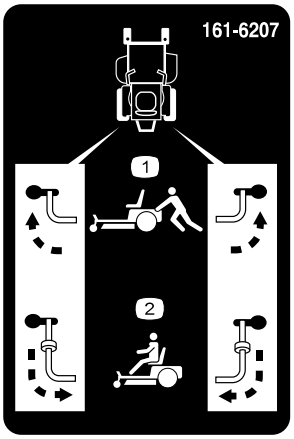

decal161-6207

1 Bypass lever position for pushing the machine

2 Bypass lever position for operating the machine

Decal Part: 161-6208

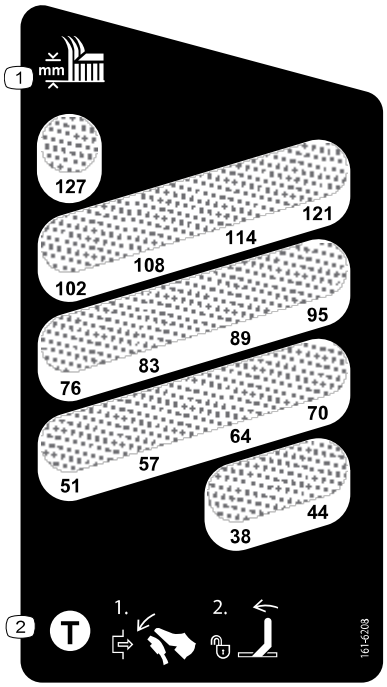

decal161-6208

1 Height of cut

2 To release the transport lock—push the deck-lift pedal forward, move the transport-lock lever forward, and then move the deck-lift pedal rearward toward the desired height of cut.

Chapter 3

Product Overview

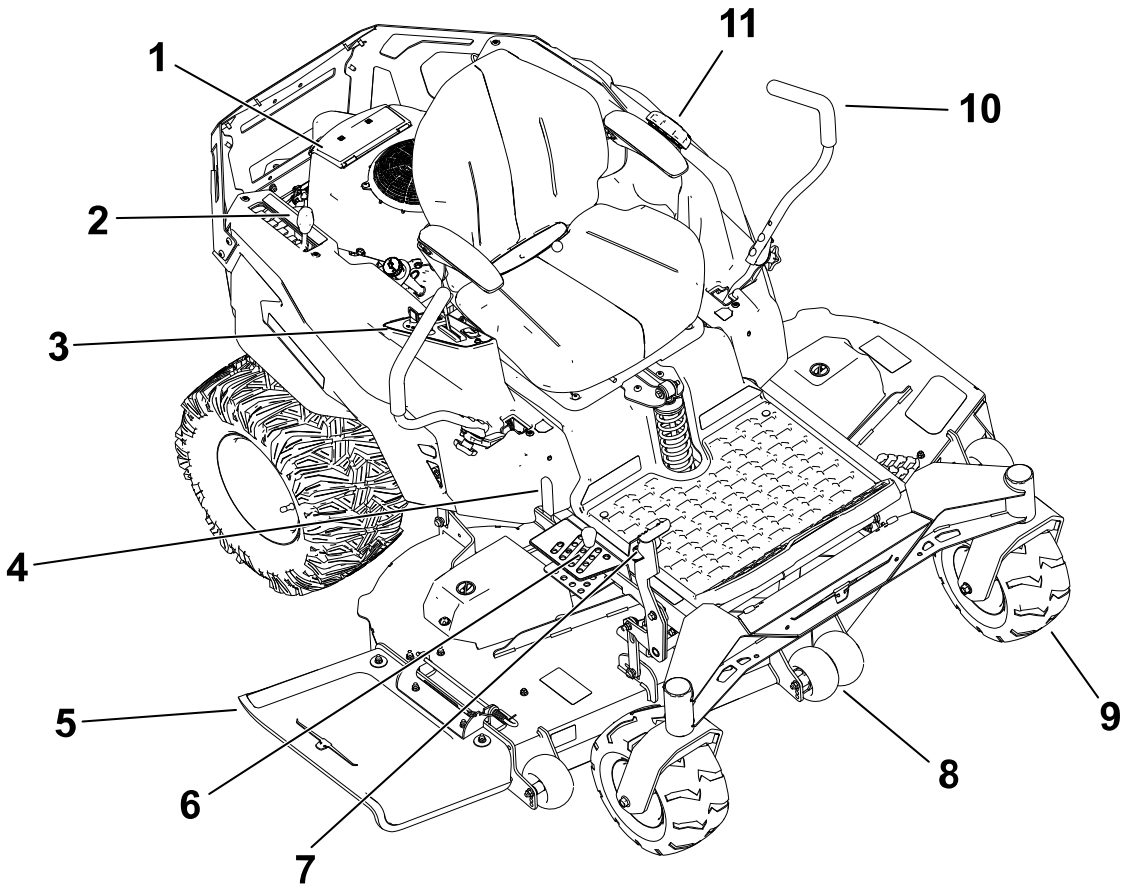

G514907

1. Engine
2. MyRide® suspension adjustment lever
3. Control panel
4. Transport lock lever
5. Deflector
6. Height-of-cut pin
7. Deck-lift pedal
8. Anti-scalp roller
9. Front caster wheel
10. Motion-control lever
11. Fuel-tank cap

Control Panel

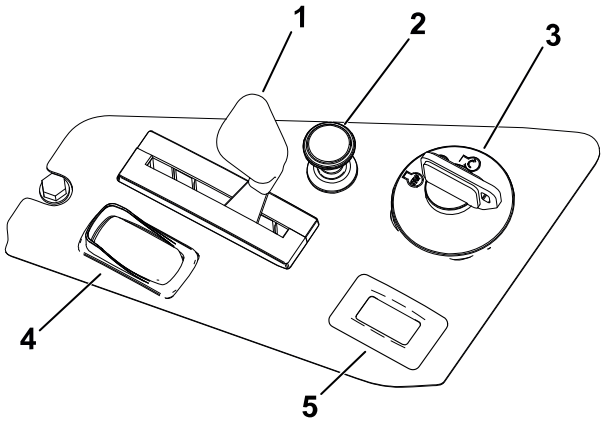

G453238

1. Throttle control
2. Choke control
3. Key switch
4. Blade-control switch (power takeoff)
5. Hour meter

Key Switch

Use the key switch to start or shut off the engine.

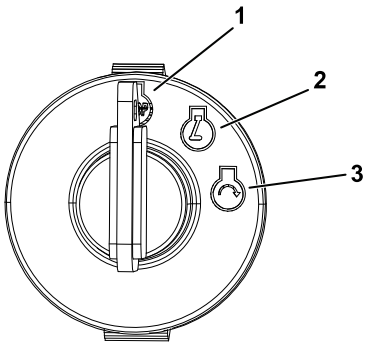

G375755s

1. Shut off the engine
2. Run the engine
3. Start engine

Throttle Control

The throttle controls the engine speed, and it has a continuous-variable setting from the SLOW to FAST position.

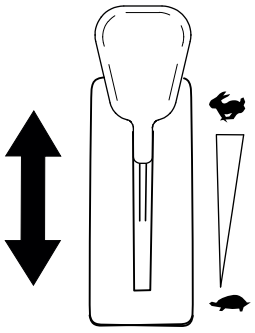

G450843

Blade-Control (PTO) Switch

The blade-control switch, represented by a power-takeoff (PTO) symbol, engages and disengages power to the mower blades.

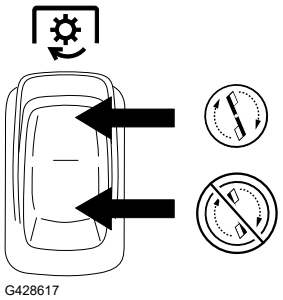

G428617

Choke Control

Use the choke control to aid in starting a cold engine.

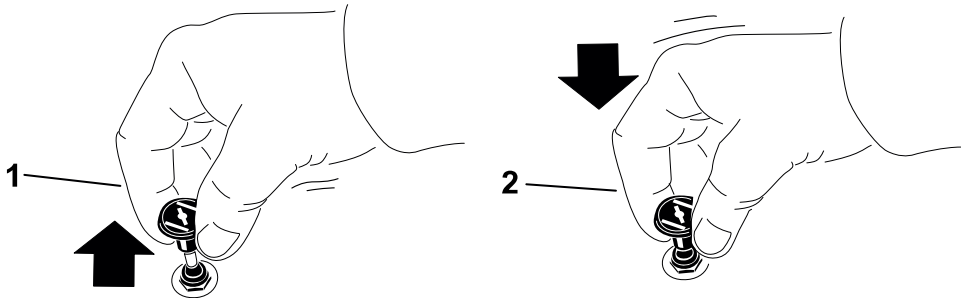

G419508

1 Engaged

2 Disengaged

Hour Meter

The hour meter records the number of hours the engine is running. Use these times for scheduling regular maintenance.

Motion-Control Levers

Use the motion-control levers to drive the machine forward, reverse, and turn either direction.

Park Position

Move the motion-control levers outward from the center to the PARK position to engage the parking brake when stopping or exiting the machine.

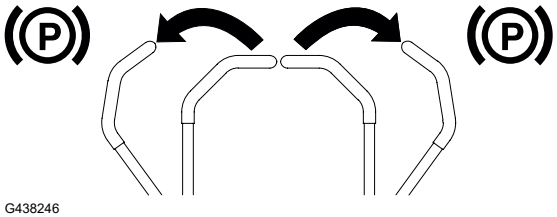

G438246

MyRide® Suspension Adjustment Lever

Use the adjustment lever to adjust the seat suspension for a smooth and comfortable ride.

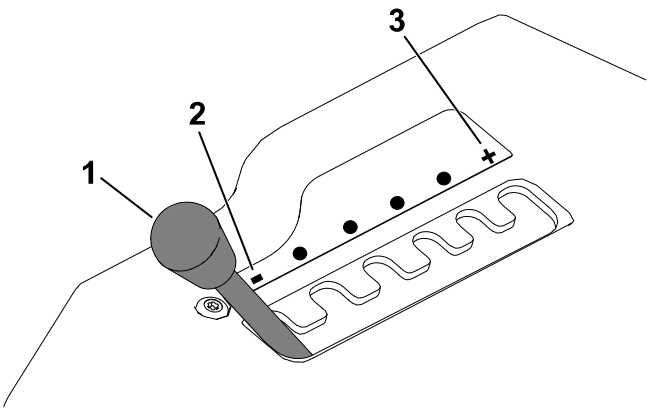

G292102s

1. Adjustment lever
2. Softer suspension
3. Firmer suspension

Height-of-Cut Pin

The height-of-cut pin works with the foot pedal to lock the deck in a specific cutting height. Adjust the height of cut only when the machine is not moving.

Deck-Lift Pedal

Use the deck-lift pedal to briefly raise the mower deck from the seated position to avoid obstacles or when adjusting the height of cut.

Transport-Lock Lever

Use the transport-lock lever to release the mower deck from the TRANSPORT (fully raised) position.

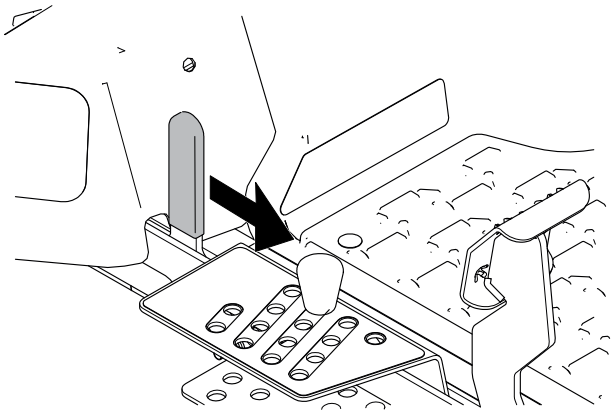

G453249

Fuel Gauge

The fuel gauge displays the amount of fuel in the tank.

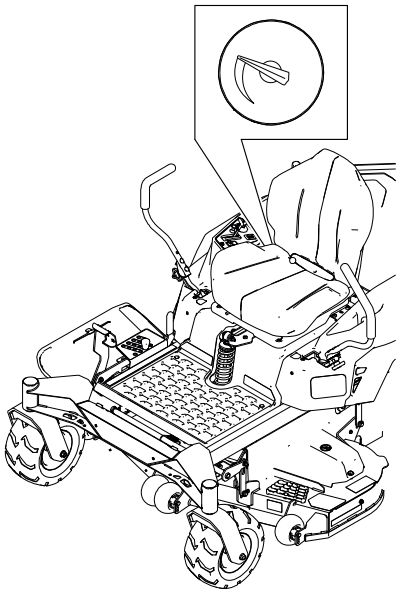

G456141

Specifications

Note: Specifications and design are subject to change without notice.

	48in Mower Deck	54in Mower Deck	60in Mower Deck
Width	122 cm (48 inches)	137 cm (54 inches)	152 cm (60 inches)
Length	208 cm (82 inches)	208 cm (82 inches)	208 cm (82 inches)
Height	124 cm (49 inches)	124 cm (49 inches)	124 cm (49 inches)
Weight	358 kg (789 lb)	364 kg (802 lb)	371 kg (819 lb)

Attachments/Accessories

A selection of Toro approved attachments and accessories is available for use with the machine to enhance and expand its capabilities. Contact your Authorized Service Dealer or authorized Toro distributor or go to www.Toro.com for a list of all approved attachments and accessories.

To ensure optimum performance and continued safety certification of the machine, use only genuine Toro replacement parts and accessories.

Before Operation

Before Operation Safety

- Do not allow children or untrained people to operate or service the machine. Local regulations may restrict the age of the operator. The owner is responsible for training all operators and mechanics.
- Inspect the area where you will use the machine and remove all objects that could be thrown or could interfere with the operation of the machine.
- Evaluate the terrain to determine the appropriate equipment and any attachments or accessories required to operate the machine properly and safely.
- Do not carry passengers on the machine.
- Become familiar with the safe operation of the equipment, operator controls, and safety signs.
- Check that operator-presence controls, safety switches, and guards are attached and working properly. Do not operate the machine unless they are functioning properly.
- Wear appropriate clothing, including eye protection; long pants; substantial, slip-resistant footwear; and hearing protection. Tie back long hair and do not wear loose clothing or loose jewelry.
- Do not operate the machine unless all guards and safety devices, such as the deflectors and the entire grass catcher, are in place and functioning properly. Replace worn or deteriorated parts when necessary.
- Shut off the engine, remove the key, and wait for all moving parts to stop before leaving the operator's position. Wait for the machine to cool before servicing, adjusting, fueling, cleaning, or storing it.

⚠ WARNING ⚠

Contacting the blade can result in serious personal injury.

When you shut off the engine, the blade(s) should stop. If not, stop using your machine immediately and contact an Authorized Service Dealer.

- Before mowing, inspect the machine to ensure that the cutting assemblies are working properly.
- Keep bystanders, particularly children, and pets away from the machine during operation. Shut off the machine and attachment(s) if anyone enters the area.

Before Operation Safety (continued)

Fuel Safety

- Fuel is extremely flammable and highly explosive. A fire or explosion from fuel can burn you and others and can damage property.
  - To prevent a static charge from igniting the fuel, place the container and/or machine directly on the ground before filling, not in a vehicle or on an object.
  - Fill the fuel tank outdoors on level ground, in an open area, and when the engine is cold. Wipe up any fuel that spills.
  - Do not handle fuel when smoking or around an open flame or sparks.
  - Do not remove the fuel cap or add fuel to the tank while the engine is running or hot.
  - If you spill fuel, do not attempt to start the engine. Avoid creating a source of ignition until the fuel vapors have dissipated.
  - Store fuel in an approved container and keep it out of the reach of children.
- Do not overfill the fuel tank. Replace the fuel cap and tighten it securely.
- In certain conditions during fueling, static electricity can be released, causing a spark that can ignite fuel vapors.
- Do not fill containers inside a vehicle or on a truck or trailer bed with a plastic liner. Always place containers on the ground and away from your vehicle before filling.
- Remove the equipment from the truck or trailer and refuel it while it is on the ground. If this is not possible, then refuel from a portable container rather than from a fuel-dispenser nozzle.
- Keep the fuel-dispenser nozzle in contact with the rim of the fuel tank or container opening at all times until fueling is complete. Do not use a nozzle lock-open device.
- Fuel is harmful or fatal if swallowed. Long-term exposure to vapors can cause serious injury and illness.
  - Avoid prolonged breathing of vapors.
  - Keep your hands and face away from the nozzle and the fuel-tank opening.
  - Keep fuel away from your eyes and skin.
- Clean up any spilled fuel.
- Do not store the machine or fuel container where there is an open flame, spark, or pilot light, such as on a water heater or on other appliances.
- Do not operate the machine without the entire exhaust system in place and in proper working condition.

Fuel

Fuel Specifications

Capacity	19 L (5 US gallons)
Type	Unleaded gasoline
Minimum octane rating	87 (US) or 91 (research octane; outside the US)
Ethanol	No more than 10% by volume
Methanol	None
MTBE (methyl tertiary butyl ether)	Less than 15% by volume
Oil	Do not add to the fuel

Use only clean, fresh (no more than 30 days old), fuel from a reputable source.

IMPORTANT

To reduce starting problems, add fuel stabilizer/conditioner to fresh fuel as directed by the fuel-stabilizer/conditioner manufacturer.

Filling the Fuel Tank

1. Park the machine on a level surface.
2. Move the motion-control levers outward to the PARK position.
3. Shut off the engine and remove the key.
4. Clean around the fuel-tank cap and fill the fuel tank.

IMPORTANT

Fill the fuel tank to the bottom of the filler neck. Do not fill the fuel tank completely full.

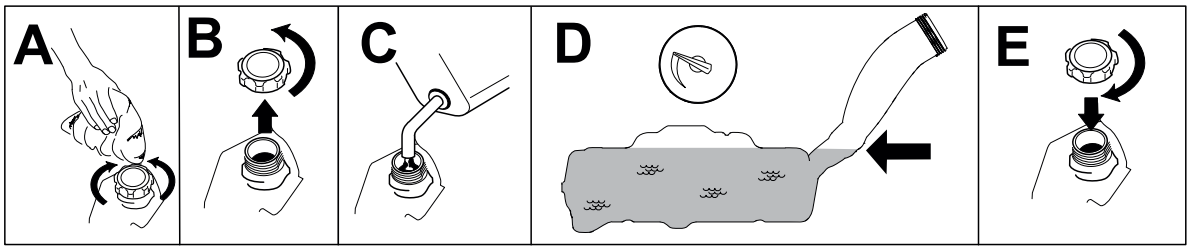

G453272

Performing Daily Maintenance

Before starting the machine each day, perform the Each Use/Daily procedures listed in the Maintenance Schedule.

Break-In Time

New engines take time to develop full power. Mower decks and drive systems have higher friction when new, placing additional load on the engine. Allow 40 to 50 hours of break-in time for new machines to develop full power and best performance.

Safety-Interlock System

The safety-interlock system is designed to prevent the engine from starting unless:

- The blade-control switch (PTO) is disengaged.
- The motion-control levers are in the PARK position.

The safety-interlock system also is designed to shut off the engine whenever the control levers are out of the PARK position and you rise from the seat.

⚠ WARNING ⚠

If the safety-interlock switches are disconnected or damaged, the machine could operate unexpectedly, causing personal injury.

- **Do not tamper with the interlock switches.**
- **Check the operation of the interlock switches daily and replace any damaged switches before operating the machine.**

Testing the Safety-Interlock System

Test the safety-interlock system before you use the machine each time. If the safety system does not operate as described below, have an Authorized Service Dealer repair the safety system immediately.

1. Sit on the seat, move the motion-control levers to the PARK position, and move the blade-control switch to the ON position. Try starting the engine; the engine should not crank.

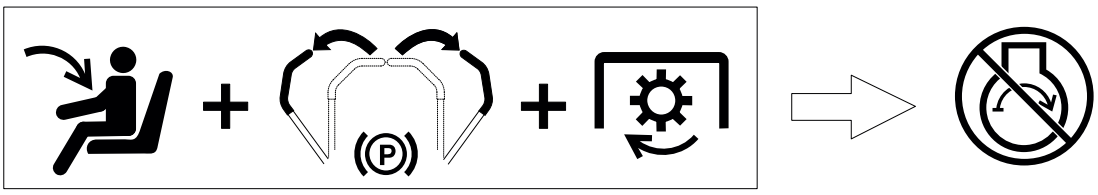

G511504

2. Sit on the seat and move the blade-control switch to the OFF position. Move either motion-control lever to the center, unlocked position. Try starting the engine; the engine should not crank. Repeat with the other motion-control lever.

Safety-Interlock System (continued)

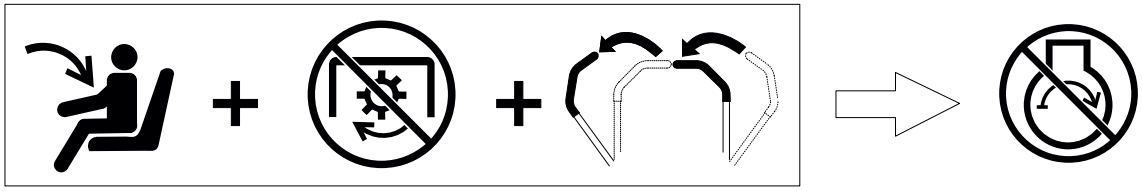

G511505

3. Sit on the seat, move the blade-control switch to the OFF position, and move the motion-control levers to the PARK position. Start the engine. While the engine is running, engage the blade-control switch, and rise slightly from the seat; the engine should shut off within 1 second.

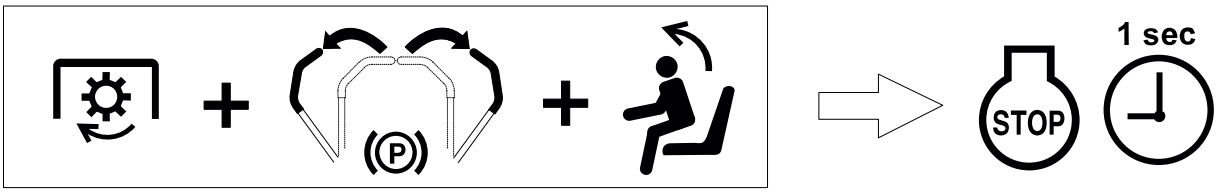

G511506

4. Sit on the seat, move the blade-control switch to the OFF position, and move the motion-control levers to the PARK position. Start the engine. While the engine is running, move the motion-control levers to the center, unlocked position and rise slightly from the seat; the engine should shut off within 1 second.

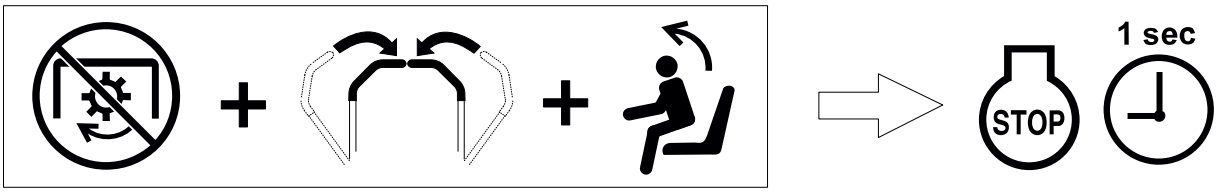

G511507

Positioning the Seat

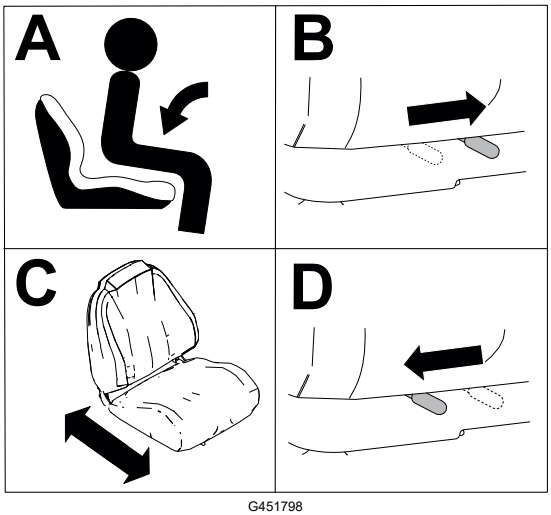

G451798

Adjusting the Motion-Control Lever Height

Adjust the motion-control levers higher or lower for your comfort.

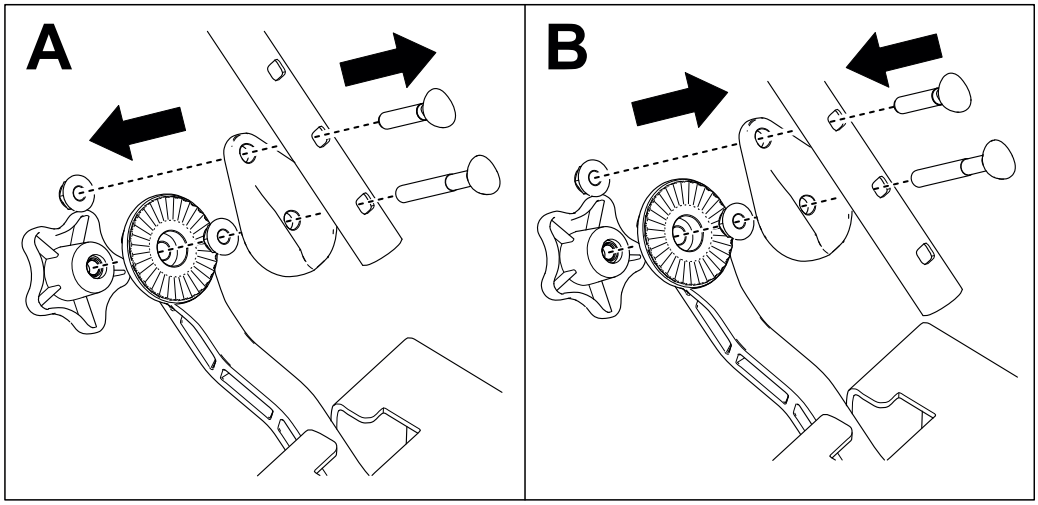

G450938

Adjusting the Motion-Control Lever Tilt

1. Park the machine on a level surface, disengage the blade-control switch, and move the motion-control levers outward to the PARK position.
2. Shut off the engine, remove the key, and wait for all moving parts to stop before making adjustments.
3. Loosen the knob Ⓐ.
4. Pivot the control lever forward or rearward Ⓑ.
5. Ensure that the teeth are fully seated Ⓒ and tighten the knob Ⓓ.
6. Move the lever through the full range of motion several times to ensure that the lever is adjusted properly and is secure.
7. Repeat the adjustment for the other control lever; ensure that the levers are even in the neutral position.

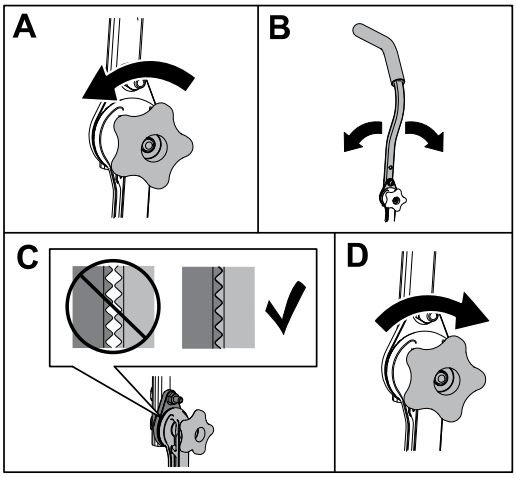

G530624

Converting to Side Discharge

Converting to Side Discharge for 122 cm (48-inch) Mower Decks

Install the fasteners into the same holes in the deck from where they were originally removed. This ensures that no holes remain open when operating the mower deck.

⚠ WARNING ⚠

Open holes in the machine expose you and others to thrown debris that can cause severe injury.

- **Never operate the machine without hardware mounted in all holes in the machine housing.**
- **Install the hardware in the mounting holes when you remove the mulching baffle.**

---

1. Park the machine on a level surface, disengage the blade-control switch, and move the motion-control levers outward to the PARK position.
2. Shut off the engine, remove the key, and wait for all moving parts to stop before leaving the operating position.
3. Remove the mower deck; refer to Removing the Mower Deck, page 5–34.
4. Remove the left baffle as shown; retain the nuts.

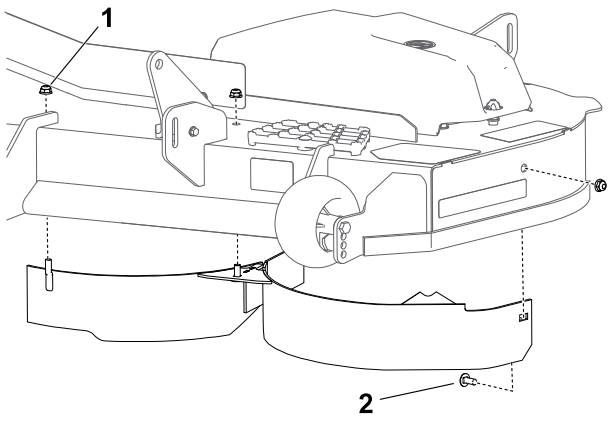

G482536

1. Nut—5/16 inch (3)
2. Carriage bolt—5/16 x 3/4 inch

5. Use the 3 retained nuts and 3 bolts from the loose parts bag to plug the open holes to prevent flying debris.

   Note: Install the fasteners so that the nuts are outside the deck.
6. Remove the fasteners securing the right baffle and baffle guard to the right side of the mower deck; retain the nuts and 1 carriage bolt.

   Note: The deflector is not shown for clarity.

Converting to Side Discharge (continued)

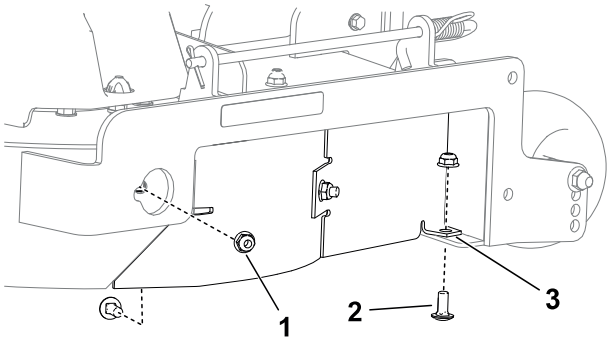

G482537

1. Nut—5/16 inch (2)
2. Carriage bolt—5/16 x 3/4 inch (2)
3. Square hole

7. Remove the right baffle as shown; retain the nuts.

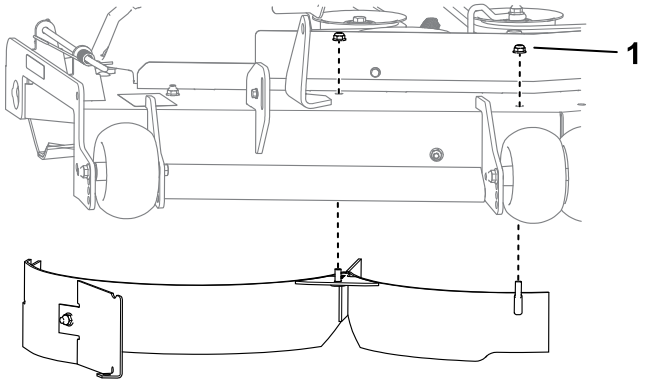

G453334

1. Nut—5/16 inch (2)

8. Install the retained carriage bolt and a retained nut in the square hole shown in Step 6.
9. Use the remaining 3 retained nuts and 3 bolts from the loose parts bag to plug the remaining open holes.

   Note: Install the fasteners so that the nuts are outside the deck.
10. Locate the cutoff baffle in the loose parts bag.
11. Remove the existing fasteners as shown and use them to install the cutoff baffle.

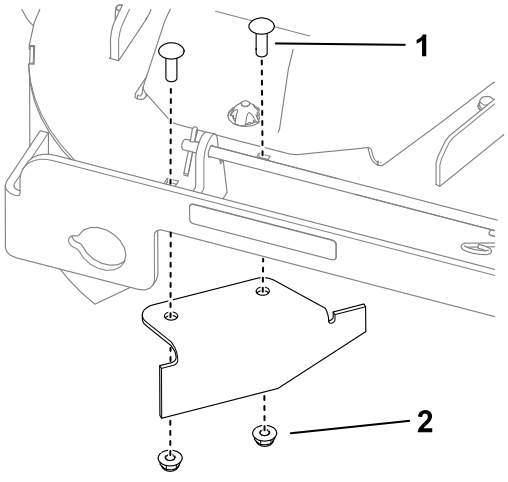

G453337

1. Existing carriage bolt—5/16 x 1 inch (2)
2. Existing nut—5/16 inch (2)

Converting to Side Discharge (continued)

12. Install the mower deck; refer to Installing the Mower Deck, page 5–35.

Converting to Side Discharge for 137 cm (54-inch) Mower Decks

Install the fasteners into the same holes in the deck from where they were originally removed. This ensures that no holes remain open when operating the mower deck.

⚠ WARNING ⚠

Open holes in the machine expose you and others to thrown debris that can cause severe injury.

- **Never operate the machine without hardware mounted in all holes in the machine housing.**
- **Install the hardware in the mounting holes when you remove the mulching baffle.**

---

1. Park the machine on a level surface, disengage the blade-control switch, and move the motion-control levers outward to the PARK position.
2. Shut off the engine, remove the key, and wait for all moving parts to stop before leaving the operating position.
3. Remove the mower deck; refer to Removing the Mower Deck, page 5–34.
4. Remove the left baffle as shown; retain the nuts.

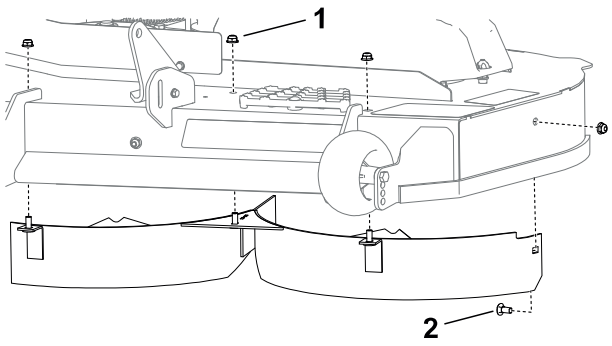

G483204

1 Nut—5/16 inch (4)

2 Carriage bolt—5/16 x 3/4 inch

5. Use the 4 retained nuts and 4 bolts from the loose parts bag to plug the open holes to prevent flying debris.

   Note: Install the fasteners so that the nuts are outside the deck.
6. Remove the baffle guard as shown.

Converting to Side Discharge (continued)

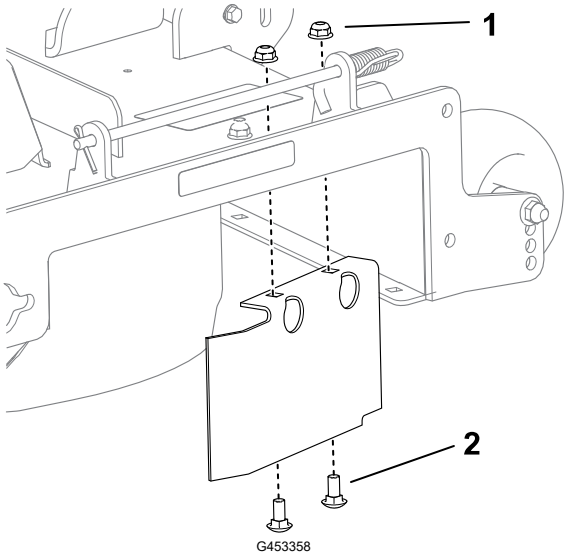

1. Nut—5/16 inch (2)
2. Carriage bolt—5/16 x 3/4 inch (2)

7. Install the baffle fasteners into the open holes.
8. Remove the fasteners securing the right baffle to the right side of the mower deck; retain the nuts.

   Note: The deflector is not shown for clarity.

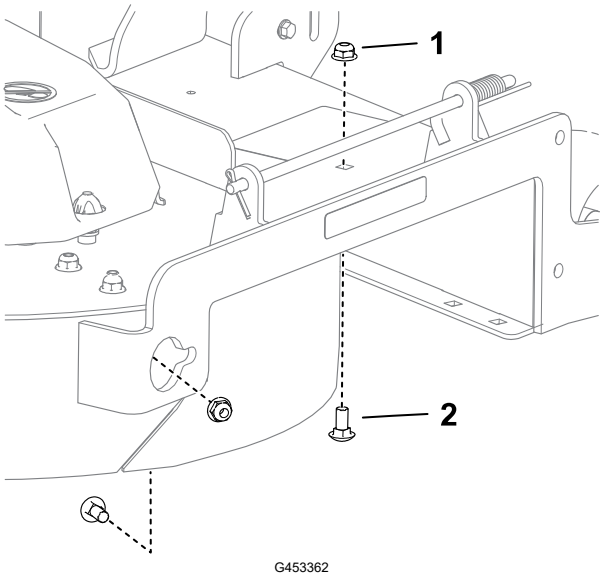

1. Nut—5/16 inch (2)
2. Carriage bolt—5/16 x 3/4 inch (2)

9. Remove the right baffle as shown; retain the nuts.

Converting to Side Discharge (continued)

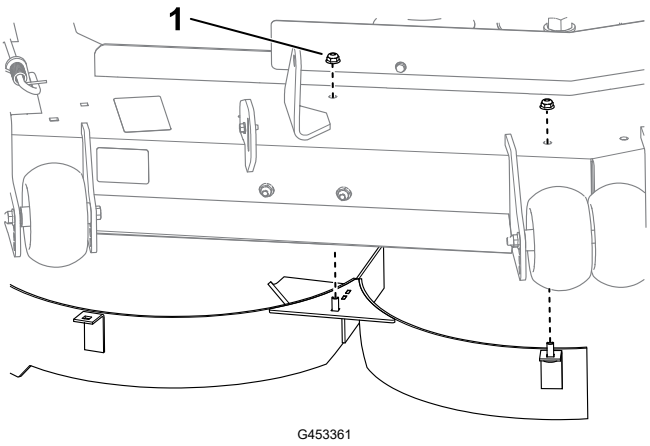

1 Nut—5/16 inch (2)

10. Use the 4 retained nuts and 4 bolts from the loose parts bag to plug the open holes.

    Note: Install the fasteners so that the nuts are outside the deck.

11. Locate the cutoff baffle in the loose parts bag.
12. Remove the existing fasteners shown and use them to install the cutoff baffle.

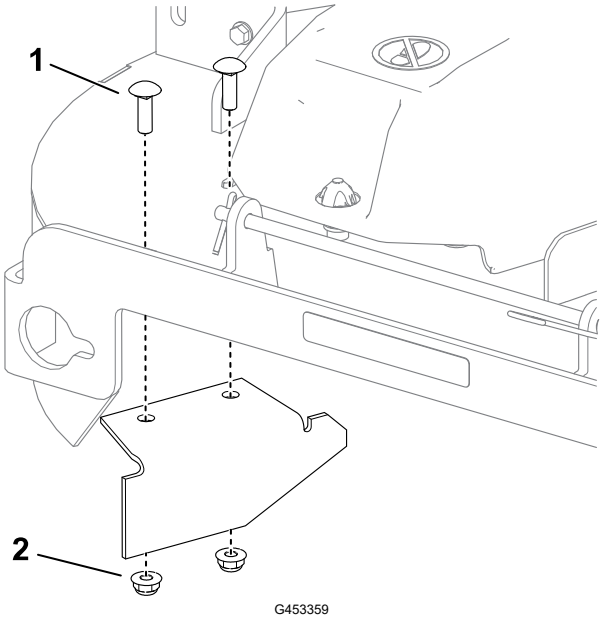

1 Existing carriage bolt—5/16 x 1 inch (2)

2 Existing nut—5/16 inch (2)

13. Install the mower deck; refer to Installing the Mower Deck, page 5–35.

Converting to Side Discharge (continued)

Converting to Side Discharge for 152 cm (60-inch) Mower Decks

Install the fasteners into the same holes in the deck from where they were originally removed. This ensures that no holes remain open when operating the mower deck.

⚠ WARNING ⚠

Open holes in the machine expose you and others to thrown debris that can cause severe injury.

- **Never operate the machine without hardware mounted in all holes in the machine housing.**
- **Install the hardware in the mounting holes when you remove the mulching baffle.**

---

1. Park the machine on a level surface, disengage the blade-control switch, and move the motion-control levers outward to the PARK position.
2. Shut off the engine, remove the key, and wait for all moving parts to stop before leaving the operating position.
3. Remove the mower deck; refer to Removing the Mower Deck, page 5–34.
4. Remove the left baffle as shown; retain the nuts.

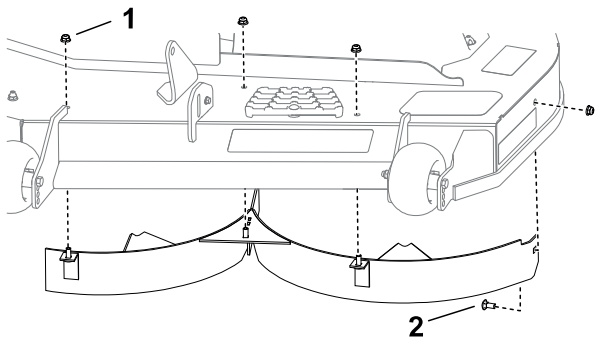

G483240

1. Nut—5/16 inch (3)
2. Carriage bolt—5/16 x 3/4 inch (1)

5. Use the 4 retained nuts and 4 bolts from the loose parts bag to plug the open holes to prevent flying debris.

   Note: Install the fasteners so that the nuts are outside the deck.
6. Remove the fasteners securing the right baffle and baffle guard to the right side of the mower deck; retain the nuts and 1 carriage bolt.

   Note: The deflector is not shown for clarity.

Converting to Side Discharge (continued)

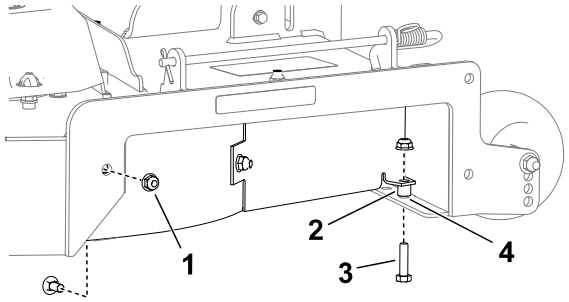

G483241

1. Nut—5/16 inch (2)
2. Spacer
3. Carriage bolt—5/16 x 3/4 inch (2)
4. Square hole

7. Remove the right baffle as shown; retain the nuts.

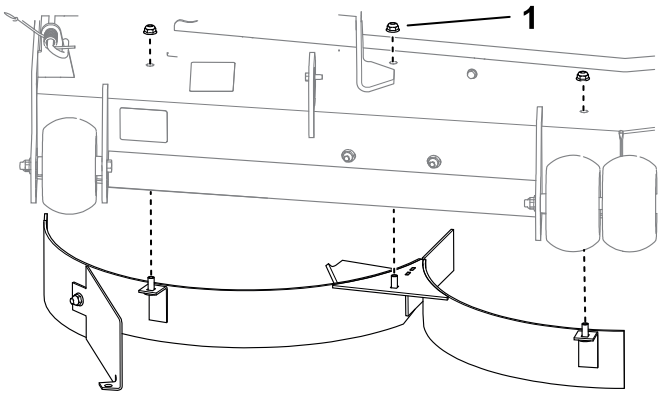

G454148

1. Nut—5/16 inch (3)

8. Install the retained carriage bolt and a retained nut in the square hole shown in Step 6.
9. Use the remaining 4 retained nuts and 4 bolts from the loose parts bag to plug the remaining open holes.

   Note: Install the fasteners so that the nuts are outside the deck.
10. Locate the cutoff baffle in the loose parts bag.
11. Remove the existing fasteners as shown and use them to install the cutoff baffle.

Converting to Side Discharge (continued)

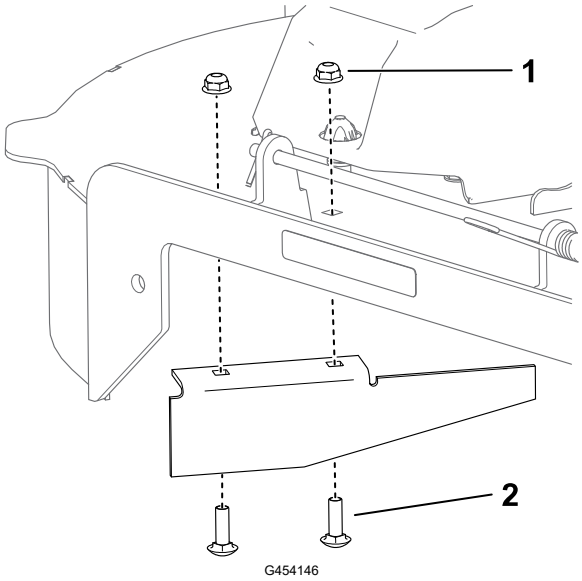

1 Existing carriage bolt—5/16 x 1 inch (2)

2 Existing nut—5/16 inch (2)

12. Install the mower deck; refer to Installing the Mower Deck, page 5–35.

During Operation

During Operation Safety

- The owner/operator can prevent and is responsible for accidents that may cause personal injury or property damage.
- Use your full attention while operating the machine. Do not engage in any activity that causes distractions; otherwise, injury or property damage may occur.
- Do not operate the machine while ill, tired, or under the influence of alcohol or drugs.
- Do not operate the machine unless all guards and safety devices, such as the deflectors and the entire grass catcher, are in place and functioning properly. Replace worn or deteriorated parts with genuine Toro parts when necessary.
- Operating engine parts, especially the muffler, can become extremely hot. Severe burns can occur on contact and debris, such as leaves, grass, brush, etc. can catch fire. Keep the engine area free from debris and excessive oil and grease.
- Operate the engine only in well-ventilated areas. Exhaust gases contain carbon monoxide, which is lethal if inhaled.
- Operate the machine only in good visibility and appropriate weather conditions. Do not operate the machine when there is the risk of lightning.
- Start the engine with your feet well away from the blades.
- Keep your hands and feet away from moving parts. Keep clear of the discharge opening.
- Keep away from holes, ruts, bumps, rocks, and other hazards. Use care when approaching blind corners, shrubs, trees, tall grass or other objects that may hide obstacles or obscure your view.

During Operation Safety (continued)

- Do not mow with the discharge deflector raised, removed, or altered unless there is a grass-collection system or mulch kit in place and working properly.
- Do not mow in reverse unless it is absolutely necessary. Always look down and behind you before moving the machine in reverse.
- Stop the blades whenever you are not mowing. Slow down the machine, and use caution when crossing surfaces other than grass or when transporting the machine to and from the operating area.
- Be aware of the mower discharge path and direct the discharge away from others. Avoid discharging material against a wall or obstruction because the material may ricochet back toward you.
- If the machine strikes an object or starts to vibrate, immediately shut off the engine, remove the key, and wait for all moving parts to stop before examining the machine for damage. Make all necessary repairs before resuming operation.
- Slow down and use caution when making turns and crossing roads and sidewalks with the machine. Always yield the right-of-way.
- Never leave a running machine unattended.
- Before you leave the operating position, do the following:
  - Park the machine on a level surface.
  - Disengage the power takeoff and lower the attachments.
  - Engage the parking brake.
  - Shut off the engine and remove the key.
  - Wait for all moving parts to stop.
- Never carry children on the machine.
- Do not carry children on the machine, even when the blades are not moving. Children could fall off and be seriously injured or prevent you from safely operating the machine. Children who have been given rides in the past could appear in the operating area without warning and be run over or backed over by the machine.
- Children are often attracted to the machine and the mowing activity. Never assume that children will remain where you last saw them.
- Keep children out of the operating area and under the watchful care of a responsible adult other than the operator.
- Be alert and shut off the machine if children enter the operating area.
- Before backing up or turning the machine, look down and all around for small children.
- Do not use the machine as a towing vehicle unless it has a hitch installed. Attach towed equipment to the machine only at the hitch point.
- Use only accessories and attachments approved by The Toro® Company.

Slope Safety

- Slopes are a major factor related to loss of control and rollover accidents, which can result in severe injury or death. The operator is responsible for safe slope operation.

During Operation Safety (continued)

Operating the machine on any slope requires extra caution. Before using the machine on a slope, do the following:

- Review and understand the slope instructions in the manual and on the machine.
- Use an angle indicator to determine the approximate slope angle of the area.
- Never operate on slopes greater than 15°.
- Evaluate the site conditions of the day to determine if the slope is safe for machine operation. Use common sense and good judgment when performing this evaluation. Changes in the terrain, such as moisture, can quickly affect the operation of the machine on a slope.

- Identify hazards at the base of the slope. Do not operate the machine near drop-offs, ditches, embankments, water, or other hazards. The machine could suddenly roll over if a wheel goes over the edge or the edge collapses. Keep a safe distance (twice the width of the machine) between the machine and any hazard. Use a walk-behind machine or a hand trimmer to mow the grass in these areas.

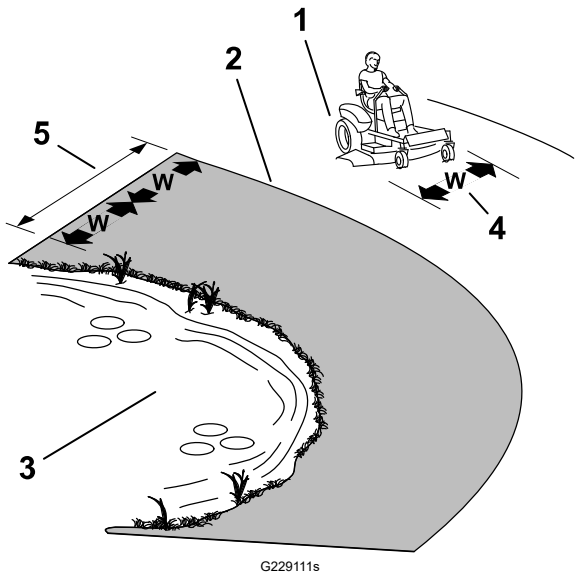

(1) Safe Zone—use the machine here on slopes less than 15° or flat areas.

(2) Danger Zone—use a walk-behind mower and/or a hand trimmer on slopes greater than 15° and near drop-offs or water.

(3) Water

(4) W = Width of the machine

(5) Keep a safe distance (twice the width of the machine) between the machine and any hazard.

- Avoid starting, stopping, or turning the machine on slopes. Avoid making sudden changes in speed or direction; turn slowly and gradually.
- Do not operate a machine under any conditions where traction, steering, or stability is in question. Be aware that operating the machine on wet grass, across slopes, or downhill may cause the machine to lose traction. Loss of traction to the drive wheels may result in sliding and a loss of braking and steering. The machine can slide even if the drive wheels are stopped.
- Remove or mark obstacles such as ditches, holes, ruts, bumps, rocks, or other hidden hazards. Tall grass can hide obstacles. Uneven terrain could overturn the machine.
- Use extra care while operating with accessories or attachments, such as grass-collection systems. These can change the stability of the machine and cause a loss of control. Follow directions for counterweights.
- If possible, keep the deck lowered to the ground while operating on slopes. Raising the deck while operating on slopes can cause the machine to become unstable.

During Operation Safety (continued)

Towing Safety

- Do not attach towed equipment except at the hitch point.
- Do not use the machine as a towing vehicle unless it has a hitch installed.
- Do not exceed the maximum gross towing weight.
- Never allow children or others near the towed equipment.
- On slopes, the weight of the towed equipment may cause loss of traction, increased risk of rollover, and loss of control. Reduce the towed weight and slow down.
- The stopping distance may increase with the weight of a towed load. Travel slowly and allow extra distance to stop.
- Make wide turns to keep the attachment clear of the machine.

Entering the Operator’s Position

Use the step on the mower deck to get into the operator’s position.

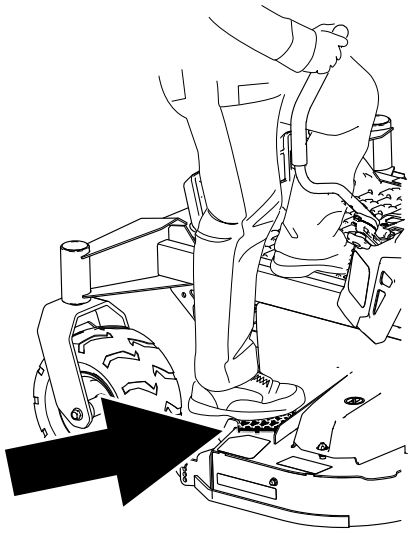

G453429

Starting the Engine

Start the engine as shown.

Note: A warm or hot engine may not require choking.

IMPORTANT

Do not engage the starter for more than 5 seconds at a time, otherwise you can damage the starter motor. If the engine fails to start, wait 15 seconds before operating the engine starter again.

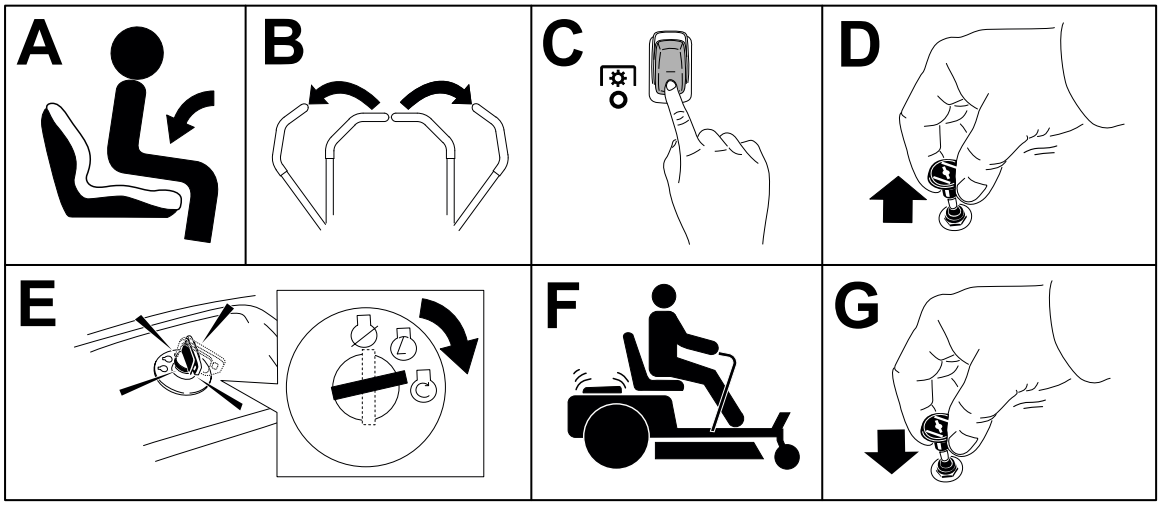

G451068

Shutting Off the Engine

1. Disengage the blades by moving the blade-control switch to the OFF position.
2. Move the motion-control levers outward to the PARK position.
3. Move the throttle control to the SLOW position and let the engine idle for 1 minute.
4. Turn the key to the OFF position and remove the key.

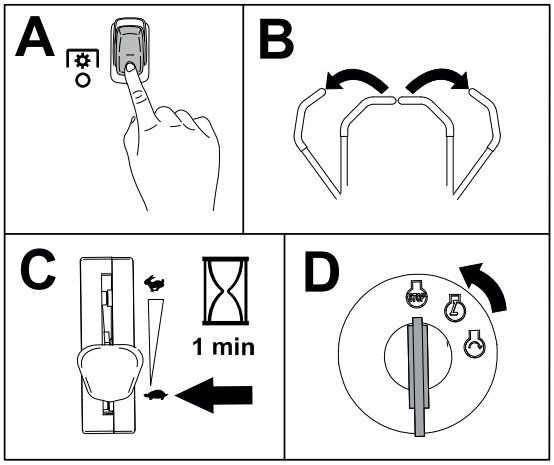

G451067

⚠ CAUTION ⚠

Children or bystanders may be injured if they move or attempt to operate the machine while it is unattended.

Always remove the key and engage the parking brake when leaving the machine unattended.

Driving the Machine

⚠ CAUTION ⚠

Positioning one lever too far in front of the other causes the machine to spin very rapidly. As a result, you may lose control of the machine, causing personal injury to you and damage to the machine.

Slow down the machine before making sharp turns.

The drive wheels turn independently, powered by motors on each axle. You can turn 1 side in reverse while you turn the other forward, causing the machine to spin rather than turn. This greatly improves the machine maneuverability but may require some time for you to adapt to how it moves.

1. Move the motion-control levers down to the center, unlocked position.

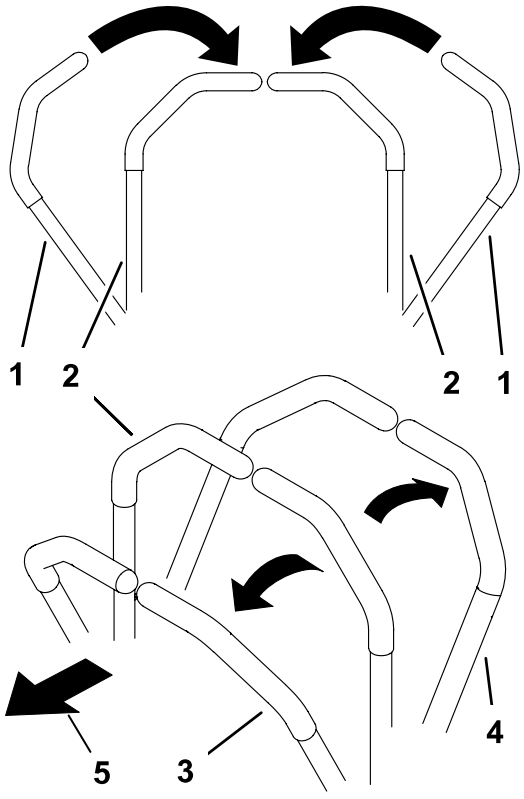

G426843s

1. Motion-control levers—PARK position
2. Center, unlocked position
3. Forward
4. Reverse
5. Front of the machine

Driving the Machine (continued)

2. Slowly push the motion-control levers forward or rearward. Move 1 lever farther than the other lever to turn.

   Note: The farther you move the motion-control levers, the faster the machine moves in that direction.

3. To stop, pull the motion-control levers back to the NEUTRAL position.

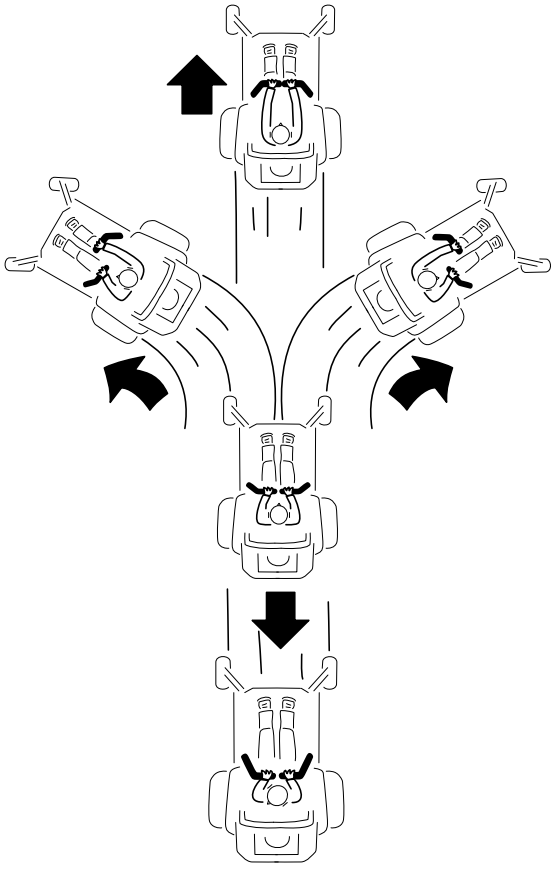

G397314s

Operating the Mower Blade-Control Switch (PTO)

⚠ DANGER ⚠

The rotating blades under the mower deck are dangerous. Blade contact will cause serious injury or death.

Do not put your hands or feet under the mower or mower deck when the blades are engaged.

⚠ DANGER ⚠

An uncovered discharge opening allows objects to be thrown toward you or bystanders. Also, contact with the blade could occur. Thrown objects or blade contact will cause serious injury or death.

Do not operate the mower with the discharge deflector raised, removed, or altered unless a grass collection system or mulch kit is in place and working properly.

---

1. Move the throttle control to the FAST position.

Operating the Mower Blade-Control Switch (PTO) (continued)

2. Engage the blade-control switch.

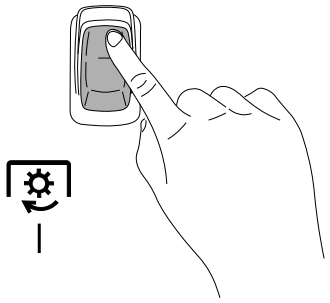

G450387

3. Mow as desired.
4. Disengage the blade-control switch.

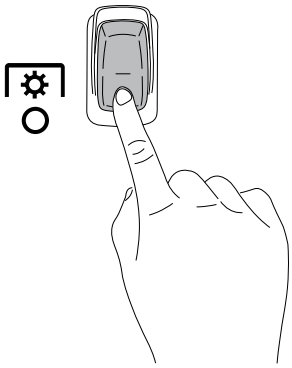

G450388

Side Discharge

The hinged grass deflector disperses clippings to the side and down toward the turf.

⚠ DANGER ⚠

Without the grass deflector, discharge cover, or complete grass catcher assembly mounted in place, you and bystanders are exposed to blade contact and thrown debris. Contact with rotating mower blade(s) and thrown debris will cause injury or death.

- **Do not remove the grass deflector from the machine, because the grass deflector routes material down toward the turf. If the grass deflector is ever damaged, replace it immediately.**
- **Never put your hands or feet under the mower.**
- **Never try to clear the discharge area or mower blades unless the power takeoff (PTO) is off. Rotate the key to the OFF position and remove the key.**

Adjusting the Height of Cut

You can adjust the height of cut from 38 to 127 mm (1-1/2 to 5 inches) in 6.4 mm (1/4 inch) increments.

1. Push the deck-lift pedal ① with your foot to raise the mower deck.
2. Remove the pin ③ from the height-of-cut bracket.
3. Insert the pin into the hole corresponding to the desired height of cut ②.
4. Lower the deck slowly until the lever contacts the pin.

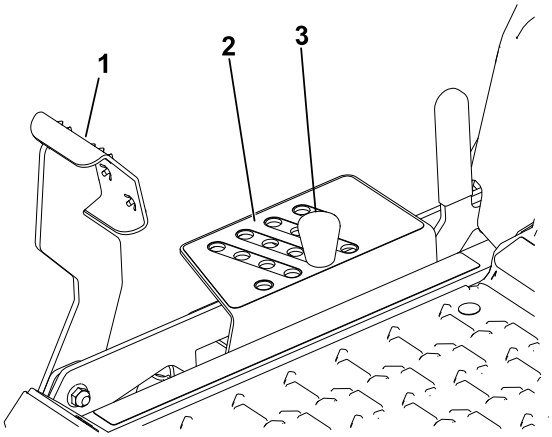

G455680

Using the Transport Lock

1. Push the deck-lift pedal ② fully forward to lock the mower deck in the TRANSPORT position.
2. Push the deck-lift pedal fully forward and push the transport lock lever ① forward to the UNLOCK position, then slowly lower the mower deck to the desired height of cut.

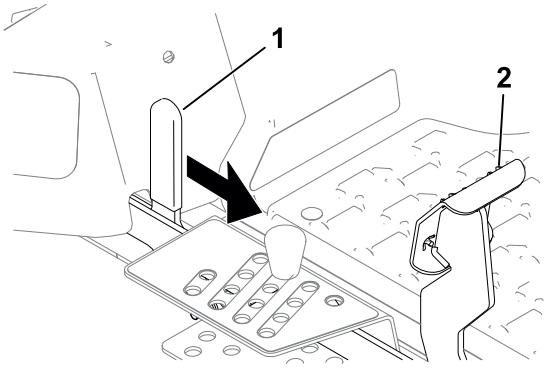

G456097

Adjusting the Anti-Scalp Rollers

Whenever you change the height of cut, adjust the height of the anti-scalp rollers.

1. Park the machine on a level surface, disengage the blade-control switch, and move the motion-control levers outward to the PARK position.
2. Shut off the engine, remove the key, and wait for all moving parts to stop before leaving the operating position.
3. Adjust the anti-scalp rollers to match the closest height-of-cut position.

   Note: Adjust the anti-scalp rollers so that the rollers do not touch the ground in normal, flat mowing areas.

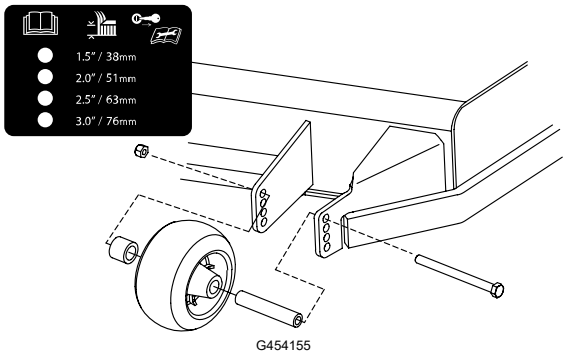

Operating Tips

Maximize Air Circulation

For best mowing and maximum air circulation, operate the engine at the FAST position. Air circulation is required to thoroughly cut grass clippings, so do not set the height of cut so low as to totally surround the mower deck in uncut grass. Always try to have 1 side of the mower deck free from uncut grass, which allows air to be drawn into the mower deck.

Avoid Cutting Too Low

When mowing uneven ground, raise the cutting height to slightly higher than normal to avoid scalping the turf. However, the cutting height used in the past is generally the best one to use. When cutting grass longer than 15 cm (6 inches) tall, you may want to cut the lawn twice to ensure an acceptable quality of cut.

Cut a Third of the Grass Blade

It is best to cut only about a third of the grass blade. Cutting more than that is not recommended unless grass is sparse, or it is late fall when grass grows more slowly.

Alternate the Mowing Direction

Alternate the mowing direction to keep the grass standing straight. This also helps disperse clippings, which enhances decomposition and fertilization.

Operating Tips (continued)

Mowing Frequency

Grass grows at different rates at different times of the year. To maintain the same cutting height, mow more often in early spring. As the grass growth rate slows in mid summer, mow less frequently. If you cannot mow for an extended period, first mow at a high cutting height, then mow again 2 days later at a lower height setting.

Mow at Slower Ground Speeds

In certain conditions, mowing at a slower ground speed can improve cut quality.

Avoid Grass Clumps

If you must stop driving forward while mowing, a clump of grass clippings may drop onto your lawn. To avoid this, move onto a previously cut area with the blades engaged or disengage the mower deck while moving forward.

Keep the Underside of the Mower Deck Clean

Clean clippings and dirt from the underside of the mower deck after each use. Grass and dirt build-up will eventually decrease the cutting quality.

Maintain the Blades

Maintain a sharp blade throughout the cutting season because a sharp blade cuts cleanly without tearing or shredding the grass blades. Tearing and shredding turns grass brown at the edges, which slows growth and increases the chance of disease. Check the mower blades after each use for sharpness, and for any wear or damage. File down any nicks and sharpen the blades as necessary. If a blade is damaged or worn, replace it.

After Operation

After Operation Safety

- Park the machine on a level surface, disengage the drives, engage the parking brake, shut off the engine, remove the key, and wait for all moving parts to stop before leaving the operator’s position.
- Wait for the machine to cool before servicing, adjusting, fueling, cleaning, or storing it.
- Clean grass, leaves, excessive grease and oil, and other debris from the mower deck, muffler, drives, grass catcher, and engine area to help prevent fires.
- Close the fuel-shutoff valve (if equipped) before storing or transporting the machine.
- Use full-width ramps for loading the machine into a trailer or truck.
- Tie the machine down securely using straps, chains, cable, or ropes. Both front and rear straps should be directed down and outward from the machine.

Cleaning the Machine

Clean the machine after each use.

1. Park the machine on a level surface, disengage the blade-control switch, and move the motion-control levers outward to the PARK position.
2. Shut off the engine, remove the key, and wait for all moving parts to stop before leaving the operating position.
3. Clean grass and debris from cutting unit, muffler, drives, grass catcher, and engine. Use compressed air when possible.

IMPORTANT

You can wash the machine with a mild detergent and water. Do not pressure wash the machine. Avoid excessive use of water, especially near the control panel, under the seat, and around the engine, hydraulic pumps, and motors.

Hauling the Machine

Use a heavy-duty trailer or truck to haul the machine. Use a full-width ramp. Ensure that the trailer or truck has all the necessary brakes, lighting, and marking as required by law. Please carefully read all the safety instructions. Knowing this information could help you or bystanders avoid injury. Refer to your local ordinances for trailer and tie-down requirements.

⚠ WARNING ⚠

Driving on the street or roadway without turn signals, lights, reflective markings, or a slow-moving-vehicle emblem is dangerous and can lead to accidents causing personal injury.

Do not drive the machine on a public street or roadway.

Trailer Requirements

⚠ WARNING ⚠

Loading a machine onto a trailer or truck increases the possibility of tip-over and could cause serious injury or death.

- **Use only a full-width ramp; do not use individual ramps for each side of the machine.**
- **Do not exceed a 15-degree angle between the ramp and the ground or between the ramp and the trailer or truck.**
- **Ensure that the length of ramp is at least 4 times as long as the height of the trailer or truck bed to the ground.**

Hauling the Machine (continued)

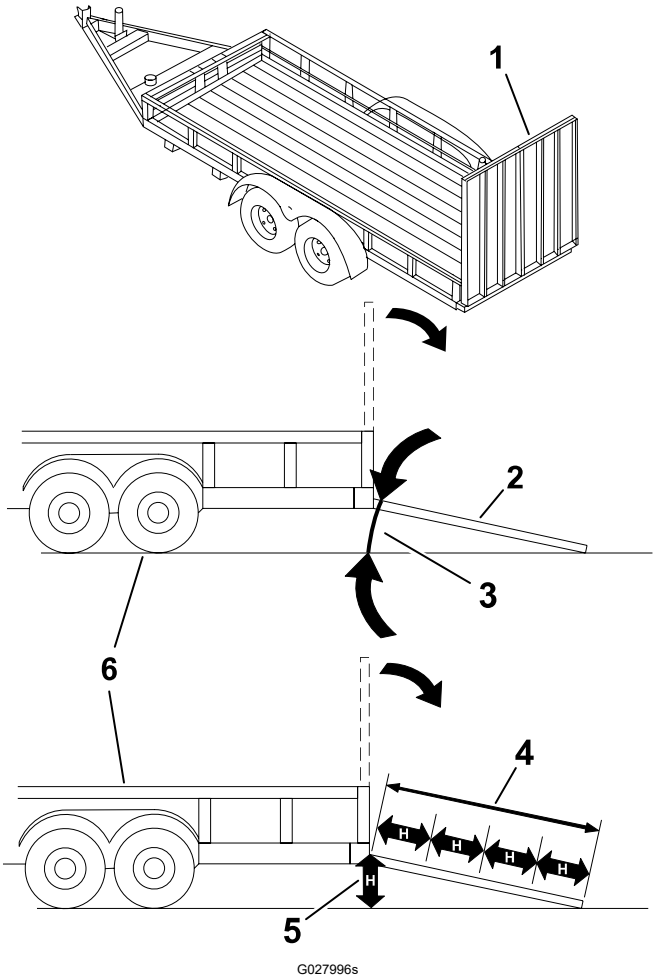

(1) Full-width ramp(s) in stowed position

(2) Side view of full-width ramp in loading position

(3) Not greater than 15 degrees

(4) Ramp is at least 4 times as long as the height of the trailer or truck bed to the ground

(5) H = height of the trailer or truck bed to the ground

(6) Trailer

Loading the Machine

⚠ WARNING ⚠

Loading a machine onto a trailer or truck increases the possibility of tip-over and could cause serious injury or death.

- **Use extreme caution when operating a machine on a ramp.**
- **Back the machine up the ramp and drive it forward down the ramp.**
- **Avoid sudden acceleration or deceleration while driving the machine on a ramp as this could cause a loss of control or a tip-over situation.**

---

1. If using a trailer, connect it to the towing vehicle and connect the safety chains.
2. If applicable, connect the trailer brakes.
3. Lower the ramp, ensuring that the angle between the ramp and the ground does not exceed 15 degrees.

Hauling the Machine (continued)

4. Back the machine up the ramp.
5. Shut off the engine, remove the key, and move the motion-control levers outward to the PARK position.

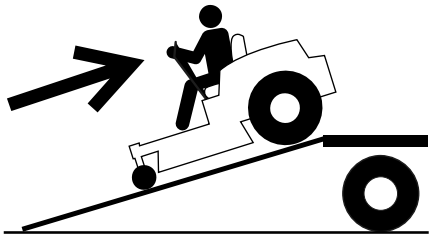
G414592

6. Tie down the machine using straps, chains, cable, or ropes. Refer to local regulations for tie-down requirements.

   Note: Direct the straps down and away from the machine.

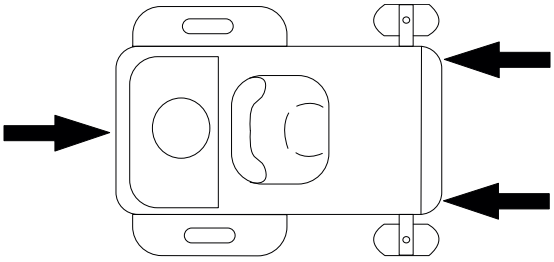
G451313

Unloading the Machine

1. Lower the ramp, ensuring that the angle between the ramp and the ground does not exceed 15 degrees.
2. Drive the machine forward down the ramp.

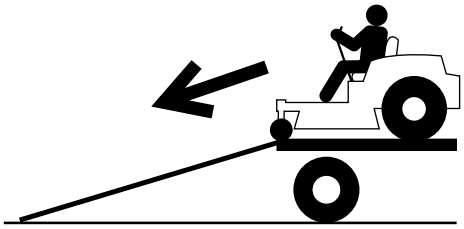
G414593

Maintenance Safety

- If you leave the key in the switch, someone could accidently start the engine and seriously injure you or other bystanders. Remove the key from the switch before you perform any maintenance.
- Before you leave the operator's position, do the following:
  - Park the machine on a level surface.
  - Disengage the drives.
  - Engage the parking brake.
  - Shut off the engine and remove the key.
  - Wait for the machine to cool before performing maintenance.
- Do not allow untrained personnel to service the machine.
- Keep your hands and feet away from moving parts or hot surfaces. If possible, do not make adjustments with the engine running.
- Keep all guards, shields, switches, and all safety devices in place and in proper working condition. Frequently check for worn or deteriorating components and replace them with genuine Toro parts when necessary.
- Carefully release pressure from components with stored energy.

⚠ WARNING ⚠

Removing or modifying original equipment, parts, and/or accessories may alter the warranty, controllability, and safety of the machine. Making unauthorized modifications to the original equipment or failing to use original Toro parts could lead to serious injury or death.

- Check the parking brake operation frequently. Adjust and service it as required.
- Never tamper with safety devices. Check their proper operation regularly.
- Clean grass, leaves, excessive grease and oil, and other debris from the cutting unit, muffler, drives, grass catcher, and engine compartment to prevent fires.
- Clean up oil or fuel spills and remove fuel-soaked debris.
- Do not rely solely on mechanical or hydraulic jacks to support the machine. Use adequate jack stands.
- Keep all parts in good working condition and all hardware tightened, especially the blade-attachment hardware.

- To ensure optimum performance, use only genuine Toro replacement parts and accessories. Replacement parts and accessories made by other manufacturers could be dangerous.

Recommended Maintenance Schedule

Maintenance Service Interval	Maintenance Procedure
After the first 8 hours	Change the engine oil.
After the first 50 hours	Check the lug-nut torque.
After the first 75 hours	Change the hydraulic fluid and filter.
Before each use or daily	Check the safety-interlock system.
	Check the air cleaner for dirty, loose, or damaged parts.
	Check the engine-oil level.
	Clean the air-intake screen.
	Inspect the blades.
	Inspect the grass deflector for damage.
After each use	Clean grass and debris from the machine.
	Clean the mower-deck housing.
Every 25 hours	Grease the caster wheel bearings (more often in sandy soil conditions).
	Check the tire pressure.
	Check the belts for wear or cracks.
Every 100 hours	Change the engine oil (more often in dirty or dusty conditions).
	Replace or clean and gap the spark plug.
	Replace the in-line fuel filter.
Every 100 hours or yearly, whichever comes first	Replace the paper air-cleaner element (more often in dirty or dusty conditions).
Every 200 hours	Change the engine-oil filter (more often in dirty or dusty conditions).
Every 300 hours	Check and adjust the valve clearance. Contact an Authorized Service Dealer.
Every 400 hours	Change the hydraulic fluid and filter.
Yearly	Check the lug-nut torque.
Before storage	Charge the battery and disconnect the battery cables.
	Perform all maintenance procedures listed above before storage.
	Paint any chipped surfaces.

IMPORTANT

Refer to your engine owner's manual for additional maintenance procedures.

Pre-Maintenance Procedures

Moving a Non-Functioning Machine

1. Park the machine on a level surface, disengage the blade-control switch, and move the motion-control levers outward to the PARK position.
2. Shut off the engine and wait for all moving parts to stop before leaving the operating position.
3. Locate the bypass levers (1) on the frame on both sides of the engine.

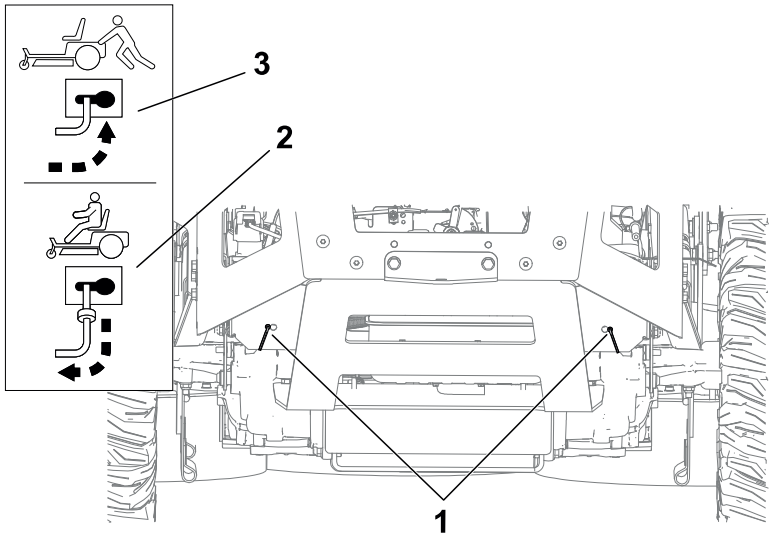

4. Move both bypass levers forward through the slotted hole and over to lock them in place (3).

⚠ WARNING ⚠

Contact with hot surfaces may cause personal injury.

Keep your hands, feet, face, clothing and other body parts away the engine, muffler and other hot surfaces.

⚠ WARNING ⚠

The machine could unintentionally move while the bypass levers are locked forward in the slot and injure you or bystanders.

Lock the bypass levers rearward after moving the machine.

Moving a Non-Functioning Machine (continued)

5. Disengage the parking brake by moving both motion-control levers down to the center, unlocked position.

   Note: Do not start the machine.

6. Move the machine as required.

IMPORTANT

Always push the machine by hand. Do not tow the machine, because towing may damage it.

7. Move the motion-control levers outward to the PARK position.
8. Move both bypass levers rearward and over through the slotted hole to lock them in place (2).

Releasing the Mower-Deck Curtain

Loosen the 2 bottom bolts of the curtain to access the top of the mower deck.

IMPORTANT

Always tighten the bolts to connect the curtain after maintenance.

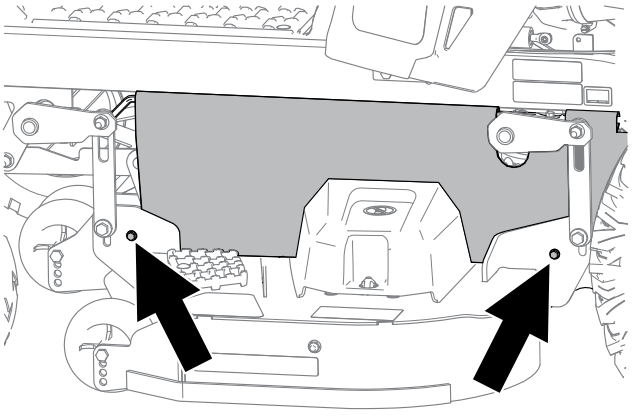

G453430

Engine Maintenance

Engine Safety

- Keep your hands, feet, face, other body parts, and clothing away from the muffler and other hot surfaces. Wait for the engine to cool before performing maintenance.
- Do not change the engine governor speed or overspeed the engine.

Air Cleaner Service

Removing the Air-Cleaner Element

1. Park the machine on a level surface, disengage the blade-control switch, and move the motion-control levers outward to the PARK position.
2. Shut off the engine and wait for all moving parts to stop before leaving the operating position.
3. Clean around the air-cleaner cover (2) to prevent dirt from getting into the engine and causing damage.
4. Loosen the hose clamp (3) and remove the paper element (1).

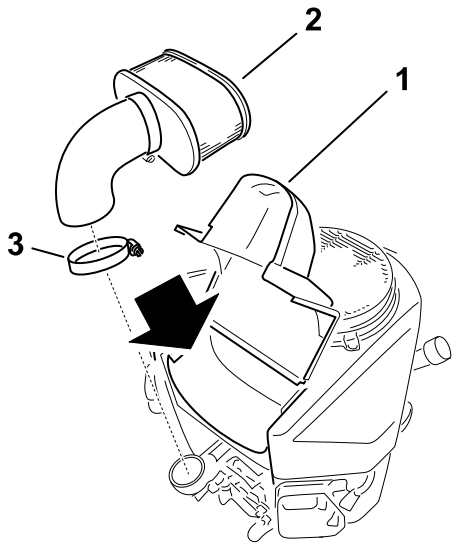

G207139s

Servicing the Paper Air-Cleaner Element

1. Clean the paper element by tapping it gently to remove dust.

   Note: If it is very dirty, replace the paper element with a new one.
2. Inspect the element for tears, an oily film, or damage to the rubber seal.
3. Replace the paper element if it is damaged.

IMPORTANT

Do not clean the paper filter.

Air Cleaner Service (continued)

Installing the Air-Cleaner Element

1. Install the air-cleaner element (2) onto the air-cleaner base.
2. Install the cover (1) and tighten the hose clamp (3).

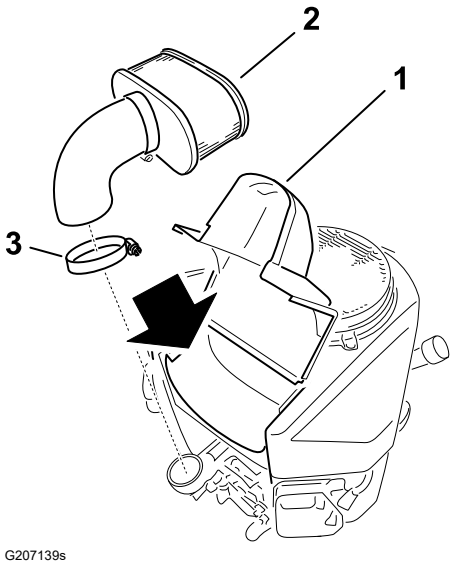

Engine-Oil Service

Engine-Oil Specifications

Oil Type	Detergent oil (API service SF, SG, SH, SJ, or SL)
Crankcase Capacity	1.8 L (61 fl oz); without filter; 2.1 L (70 fl oz) with filter
Viscosity	See the table below

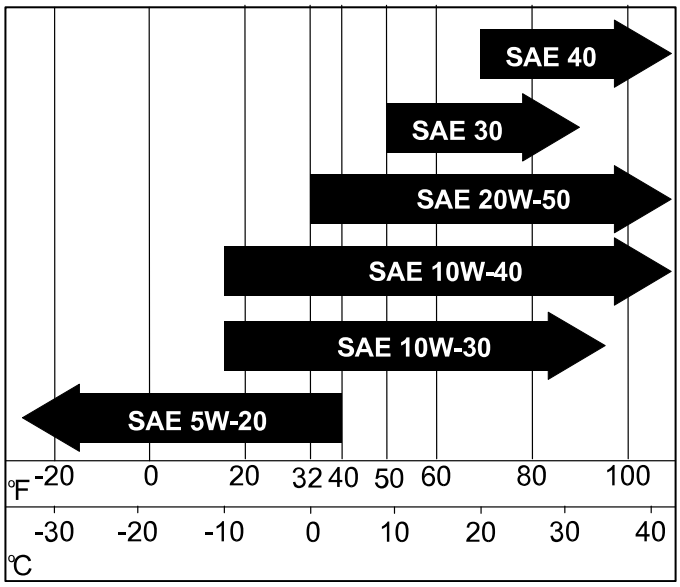

Engine-Oil Service (continued)

Checking the Engine-Oil Level

1. Park the machine on a level surface, disengage the blade-control switch, and move the motion-control levers outward to the PARK position.
2. Shut off the engine, remove the key, and wait for all moving parts to stop before leaving the operating position.
3. Wait for the engine to cool so that the oil has had time to drain into the sump.
4. To keep dirt, grass clippings, etc., out of the engine, clean the area around the oil-fill cap and dipstick before removing it.
5. Check the engine-oil level as shown.

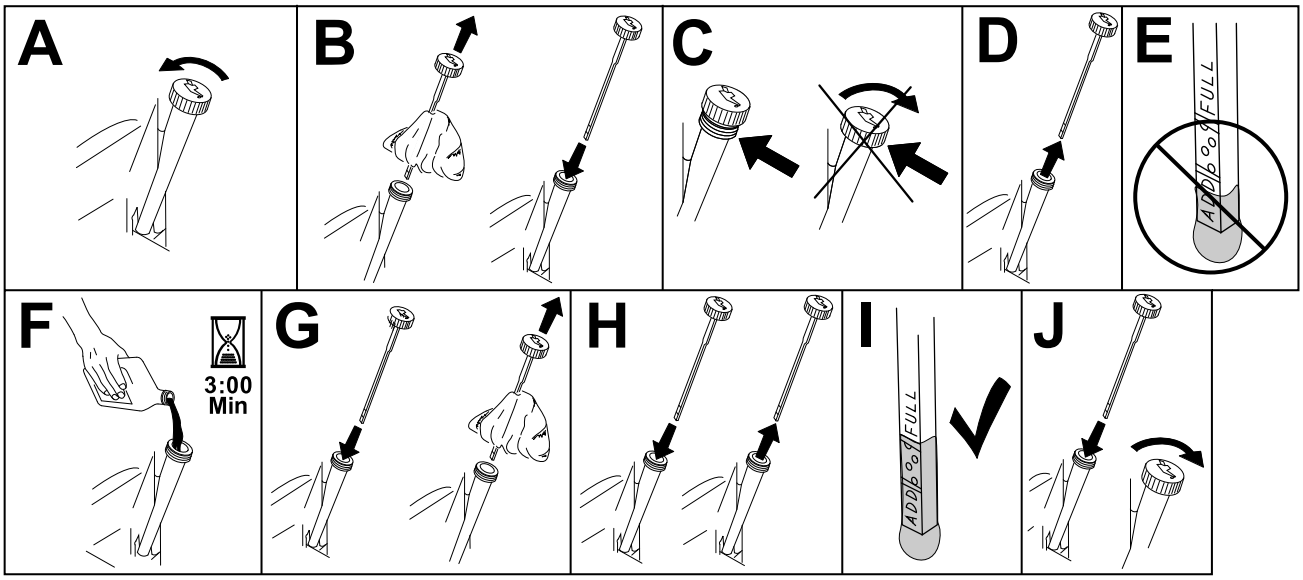

G307458s

IMPORTANT

If you overfill or underfill the engine crankcase with oil and run the engine, you may damage the engine.

Changing the Engine Oil

1. Park the machine so that the drain side is slightly lower than the opposite side to ensure that the oil drains completely.
2. Disengage the blade-control switch (PTO) and move the motion-control levers outward to the PARK position.
3. Shut off the engine, remove the key, and wait for all moving parts to stop before leaving the operating position.
4. Drain the oil from the engine.

Engine-Oil Service (continued)

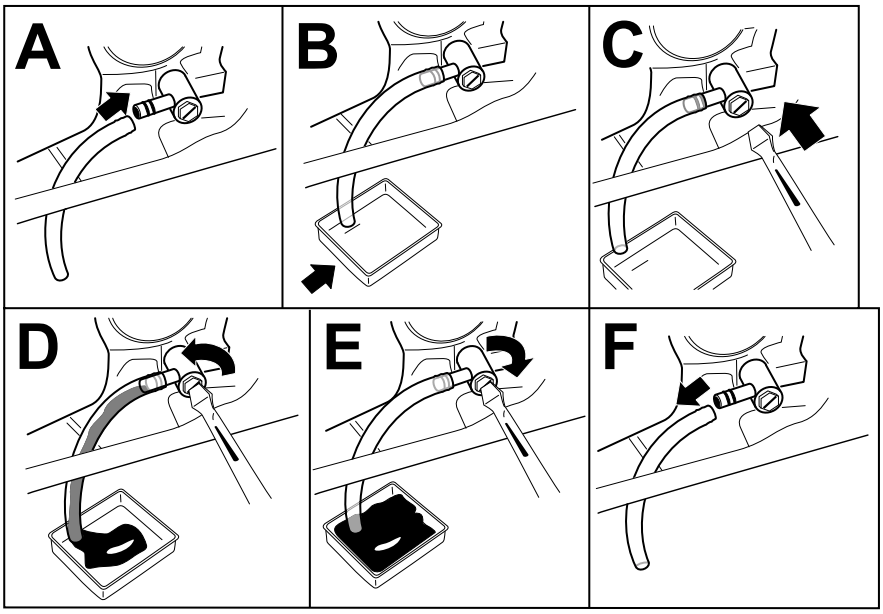

G454330

5. Slowly pour approximately 80% of the specified oil into the filler tube and slowly add the additional oil to bring it to the **Full** mark.

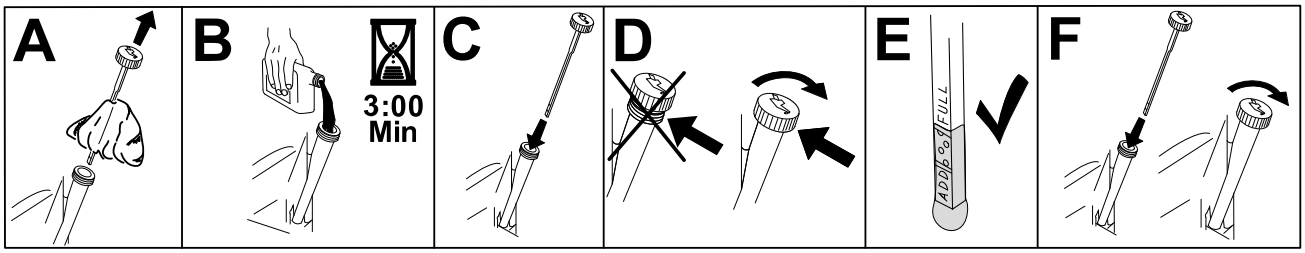

G235264s

6. Dispose of the used oil per local regulations.

Changing the Engine-Oil Filter

1. Drain the oil from the engine.
2. Change the engine-oil filter as shown.

   Note: Ensure that the oil-filter gasket touches the engine, and then turn the oil filter an extra 3/4 turn.

Engine-Oil Service (continued)

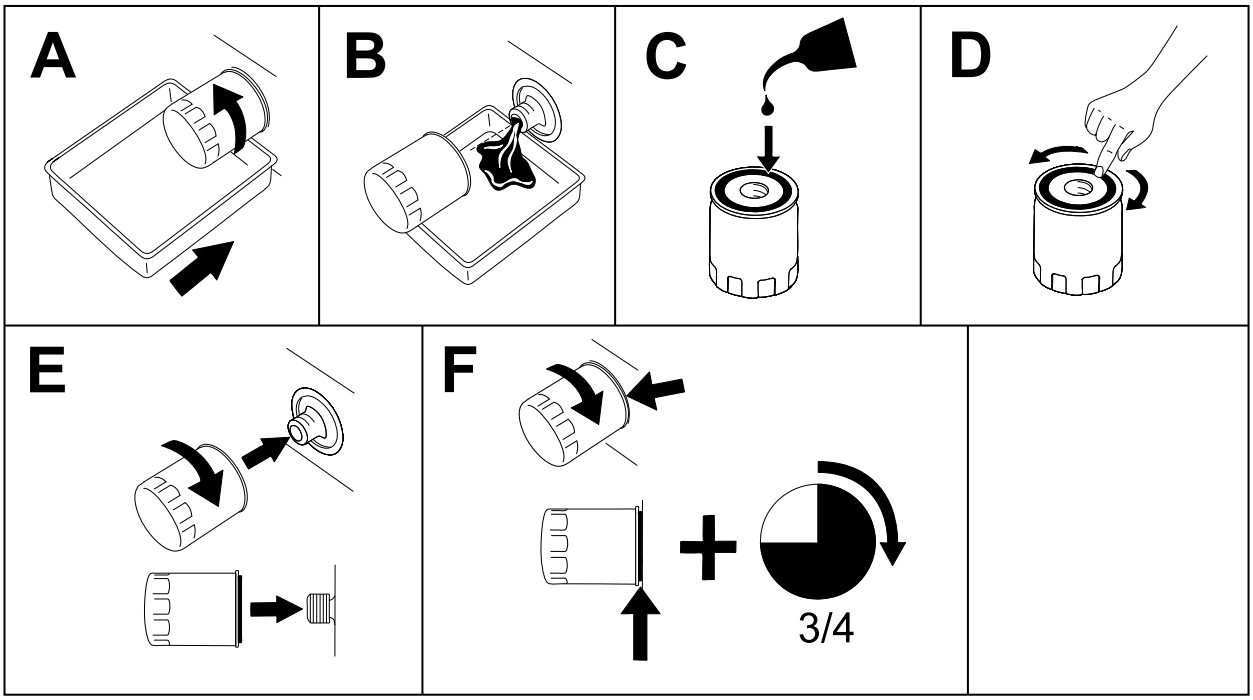

G398545s

3. Slowly add the specified oil into the filler tube to bring the oil level to the **Full** mark.

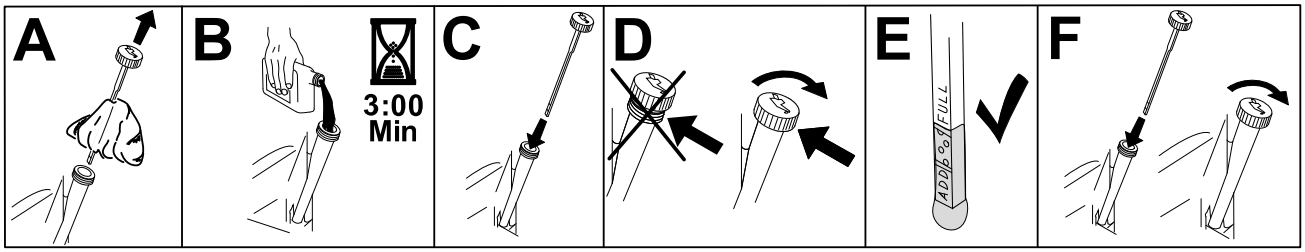

G235264s

Servicing the Spark Plug

Ensure that the air gap between the center and side electrodes is correct before installing the spark plug. Use a spark plug wrench for removing and installing the spark plug and a gapping tool or feeler gauge to check and adjust the air gap. Install a new spark plug if necessary.

Type: NGK® BPR4ES

Air gap: 0.76 mm (0.03 inch)

Removing the Spark Plug

1. Park the machine on a level surface, disengage the blade-control switch, and move the motion-control levers outward to the PARK position.
2. Shut off the engine, remove the key, and wait for all moving parts to stop before leaving the operating position.
3. Clean the area around the base of the plug to keep dirt and debris out of the engine.
4. Remove the spark plug.

Servicing the Spark Plug (continued)

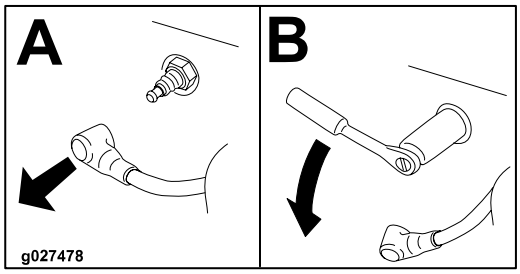

G437139

Checking the Spark Plug

IMPORTANT

Do not clean the spark plug(s). Always replace the spark plug(s) when it has a black coating, worn electrodes, an oily film, or cracks.

If you see light brown or gray on the insulator, the engine is operating properly. A black coating on the insulator usually means the air cleaner is dirty.

Set the gap to 0.76 mm (0.03 inch).

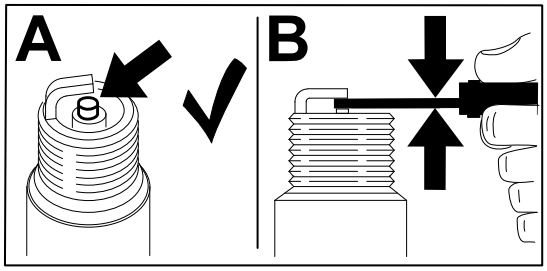

G437150

Installing the Spark Plug

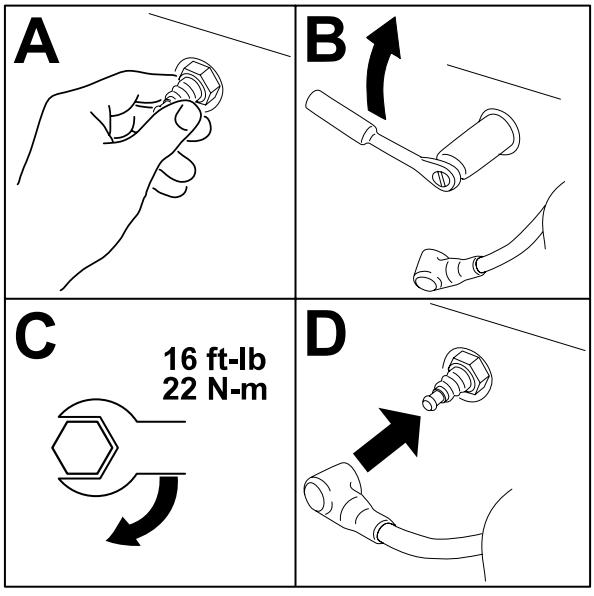

g027661s

Cleaning the Cooling System

1. Park the machine on a level surface, disengage the blade-control switch, and move the motion-control levers outward to the PARK position.
2. Shut off the engine, remove the key, and wait for all moving parts to stop before leaving the operating position.
3. Remove the air filter from the engine.
4. Remove the engine shroud.
5. To prevent debris entering the air intake, install the air filter to the filter base.
6. Clean debris and grass from the parts.
7. Remove the air filter and install the engine shroud.
8. Install the air filter.

Fuel Maintenance

⚠ DANGER ⚠

In certain conditions, fuel is extremely flammable and highly explosive. A fire or explosion from fuel can burn you and others and can damage property.

Refer to Fuel Safety, page 4–2 for a complete list of fuel related precautions.

Replacing the Fuel Filter

1. Park the machine on a level surface, disengage the blade-control switch, and move the motion-control levers outward to the PARK position.
2. Shut off the engine, remove the key, and wait for all moving parts to stop before leaving the operating position.
3. Clamp the fuel lines on both sides of the fuel filter.
4. Replace the filter.

   Note: Ensure that the flow-direction arrow on the replacement filter points toward the engine.

IMPORTANT

Never install a dirty filter after removing it from the fuel line.

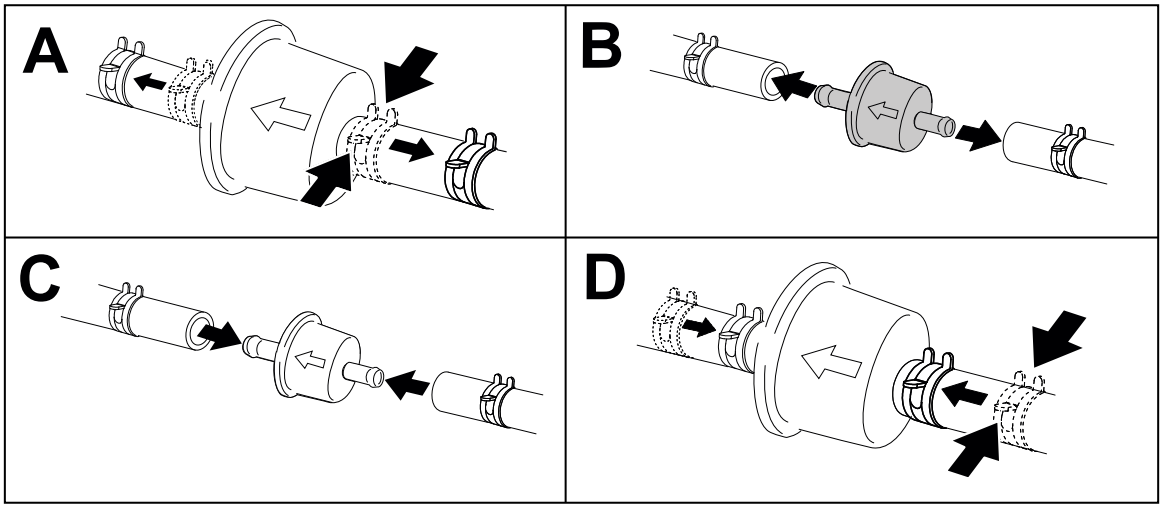

G420323

5. Remove the clamps blocking the fuel flow.

Electrical System Maintenance

Electrical System Safety

- Disconnect the cable from the negative terminal of the battery before repairing the machine.
- Charge the battery in an open, well-ventilated area, away from sparks and flames. Unplug the charger before connecting or disconnecting the battery. Wear protective clothing and use insulated tools.

Battery Service

Removing the Battery

⚠ WARNING ⚠

Battery terminals or metal tools could short against metal machine components, causing sparks. Sparks can cause the battery gasses to explode, resulting in personal injury.

- **When removing or installing the battery, do not allow the battery terminals to touch any metal parts of the machine.**
- **Do not allow metal tools to short between the battery terminals and metal parts of the machine.**

---

1. Park the machine on a level surface, disengage the blade-control switch, and move the motion-control levers outward to the PARK position.
2. Shut off the engine, remove the key, and wait for all moving parts to stop before leaving the operating position.
3. Disconnect the negative (black) ground cable from the battery post.

   Note: Retain all fasteners.

⚠ WARNING ⚠

Incorrectly removing the cables from battery could damage the machine and cables, causing sparks. Sparks can cause the battery gasses to explode, resulting in personal injury.

- **Always disconnect the negative (black) battery cable before disconnecting the positive (red) cable.**
- **Always connect the positive (red) battery cable before connecting the negative (black) cable.**

---

4. Slide the rubber cover off the positive (red) cable.

Battery Service (continued)

5. Disconnect the positive (red) cable from the battery post (+).

   Note: Retain all fasteners.

6. Remove the battery hold-down and lift the battery from the battery tray.

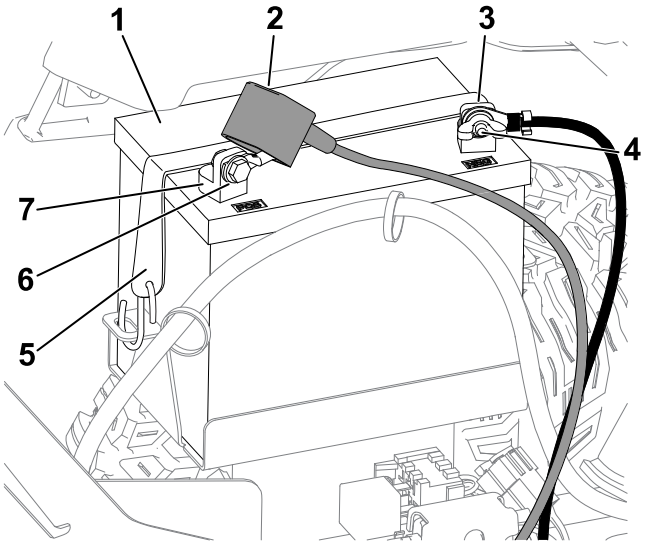

G440221

1. Battery
2. Terminal boot
3. Negative (–) battery post
4. Wing nut, washer, and bolt
5. Battery hold-down
6. Bolt, washer, and nut
7. Positive (+) battery post

Charging the Battery

⚠ WARNING ⚠

Charging the battery produces gasses that can explode.

Never smoke near the battery and keep sparks and flames away from battery.

IMPORTANT

Always keep the battery fully charged. This is especially important to prevent battery damage when the temperature is below 0°C (32°F).

1. Remove the battery from the machine.
2. Charge the battery per the battery charger manufacturer’s instructions.

Battery Service (continued)

IMPORTANT

Do not overcharge the battery; otherwise, you could damage it.

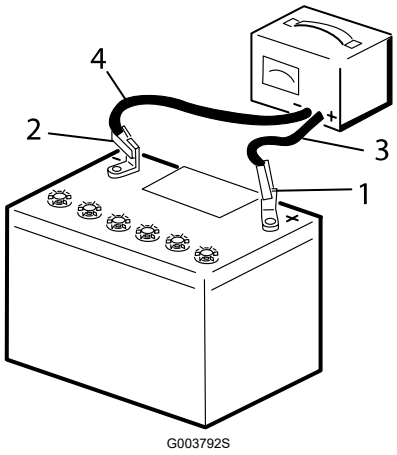

1. Positive battery post
2. Negative battery post
3. Red (+) charger lead
4. Black (-) charger lead

3. When the battery is fully charged, unplug the charger from the electrical outlet (if applicable), then disconnect the charger leads from the battery posts.

Cleaning the Battery

Note: Keep the terminals and the entire battery case clean, because a dirty battery discharges slowly.

1. Park the machine on a level surface, disengage the blade-control switch, and move the motion-control levers outward to the PARK position.
2. Shut off the engine and wait for all moving parts to stop before leaving the operating position.
3. Remove the battery from the machine.
4. Wash the entire case with a solution of baking soda and water.
5. Rinse the battery with clear water.
6. Coat the battery posts and cable connectors with Grafo 112X (skin-over) grease or petroleum jelly to prevent corrosion.
7. Install the battery.

Battery Service (continued)

Installing the Battery

1. Position the battery in the tray.
2. Using the fasteners previously removed, install the positive (red) battery cable to the positive (+) battery terminal.
3. Using the fasteners previously removed, install the negative battery cable to the negative (-) battery terminal.
4. Slide the red terminal boot onto the positive (red) battery post.
5. Secure the battery with the hold-down.

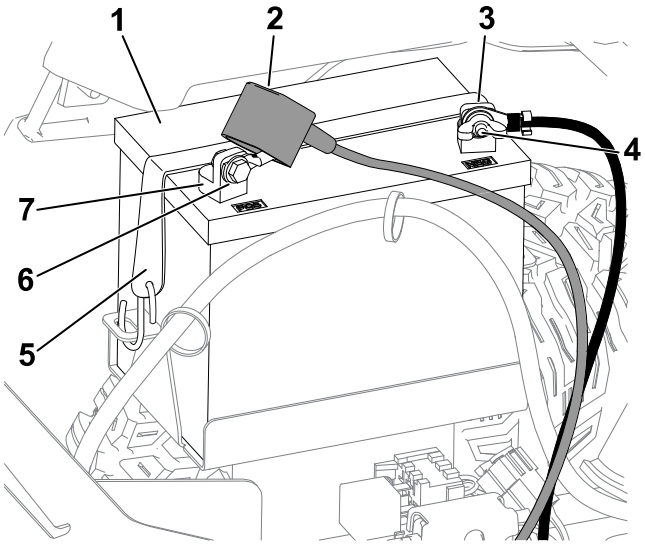

1. Battery
2. Terminal boot
3. Negative (–) battery post
4. Wing nut, washer, and bolt
5. Battery hold-down
6. Bolt, washer, and nut
7. Positive (+) battery post

Jump-Starting the Machine

⚠ WARNING ⚠

Jump-starting the battery can produce gasses that can explode.

Do not smoke near the battery, and keep sparks and flames away from battery.

⚠ DANGER ⚠

Jump-starting a weak battery that is cracked or frozen or has a low electrolyte level or an open/shorted battery cell can cause an explosion, resulting in serious personal injury.

Do not jump-start a weak battery if these conditions exist.

---

1. Check and clean corrosion from the battery terminals before jump-starting. Ensure that the connections are tight.

⚠ CAUTION ⚠

Corrosion or loose connections can cause unwanted electrical voltage spikes at any time during the jump-starting procedure.

Do not attempt to jump-start the machine with loose or corroded battery terminals, or damage to the engine may occur.

---

2. Make sure that the booster battery is a good and fully charged lead-acid battery at 12.6 V or greater.

   Note: Use properly sized jumper cables with short lengths to reduce voltage drop between systems. Make sure that the cables are color coded or labeled for the correct polarity.

⚠ WARNING ⚠

Batteries contain acid and produce explosive gases.

- **Shield your eyes and face from the batteries at all times.**
- **Do not lean over the batteries.**

   Note: Ensure that the vent caps are tight and level. Place a damp cloth, if available, over any vent caps on both batteries. Also ensure that the machines do not touch and that both electrical systems are off and at the same rated system voltage. These instructions are for negative ground systems only.

3. Connect the positive (+) cable to the positive (+) terminal of the discharged battery that is wired to the starter or solenoid as shown:

Jump-Starting the Machine (continued)

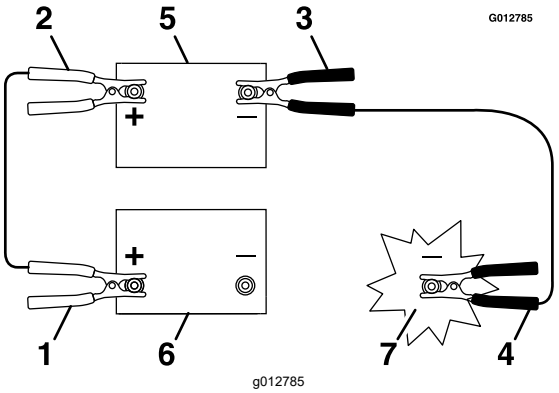

1 Positive (+) cable on discharged battery

2 Positive (+) cable on booster battery

3 Negative (–) cable on the booster battery

4 Negative (–) cable on the engine block

5 Booster battery

6 Discharged battery

7 Engine block

4. Connect the other end of the positive (+) jumper cable to the positive terminal of the battery in the other machine.
5. Connect an end of the negative (-) jumper cable to the negative post of the battery in the other machine.
6. Connect the other end of the negative (-) jumper cable to a ground point, such as an unpainted bolt or chassis member.
7. Start the engine in the other machine. Let it run a few minutes, then start your engine.
8. Remove the cables in the reverse order of connection.
9. Install the cover to the jump post.

Servicing the Fuses

The electrical system is protected by fuses. It requires no maintenance; however, if a fuse blows, check the component/circuit for a malfunction or short.

1. Park the machine on a level surface, disengage the blade-control switch, and move the motion-control levers outward to the PARK position.
2. Shut off the engine, remove the key, and wait for all moving parts to stop before leaving the operating position.
3. Replace the blown fuse with a new fuse.

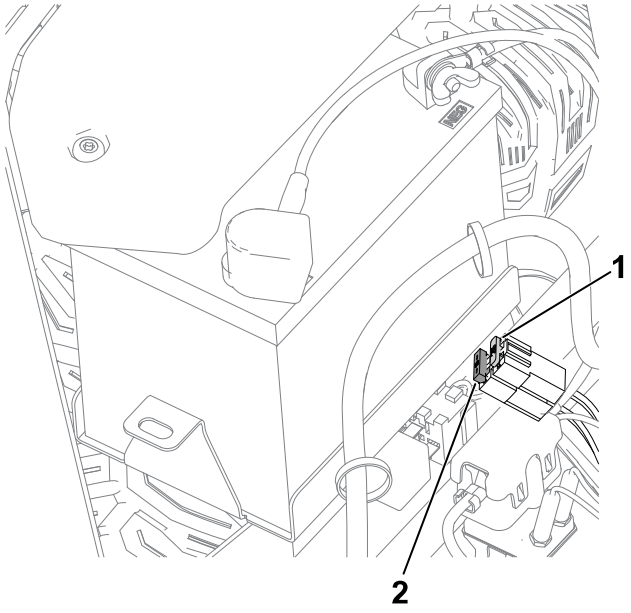

G440132

1. Charge circuit (15 A)
2. Main (25 A)

Drive System Maintenance

Checking the Tire Pressure

Maintain the air pressure in the front and rear tires as specified. Uneven tire pressure can cause an uneven cut. Check the pressure at the valve stem when the tires are cold to get the most accurate pressure reading.

1. Inflate the front caster wheel tires to 103 kPa (15 psi) or the pressure indicated on the sidewall, whichever is lower.
2. Inflate the rear drive-wheel tires to 90 kPa (13 psi).

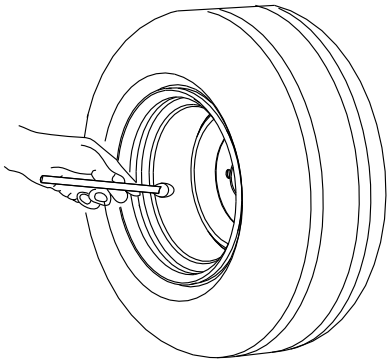

G441539

Checking the Wheel Lug Nuts

Check and torque the wheel lug nuts to **129 N·m (95 ft-lb)**.

Adjusting the Tracking

When driving the machine forward full speed across a flat, level surface, if the machine pulls to 1 side, adjust the tracking.

If the machine pulls to the left, adjust the right motion-control lever; if the machine pulls to the right, adjust the left motion-control lever.

Note: You can adjust the tracking only for driving forward.

1. Park the machine on a level surface, disengage the blade-control switch, and move the motion-control levers outward to the PARK position.
2. Shut off the engine, remove the key, and wait for all moving parts to stop before leaving the operating position.
3. Locate the tracking-adjustment bolt near the motion-control lever on the particular side that needs adjusting.

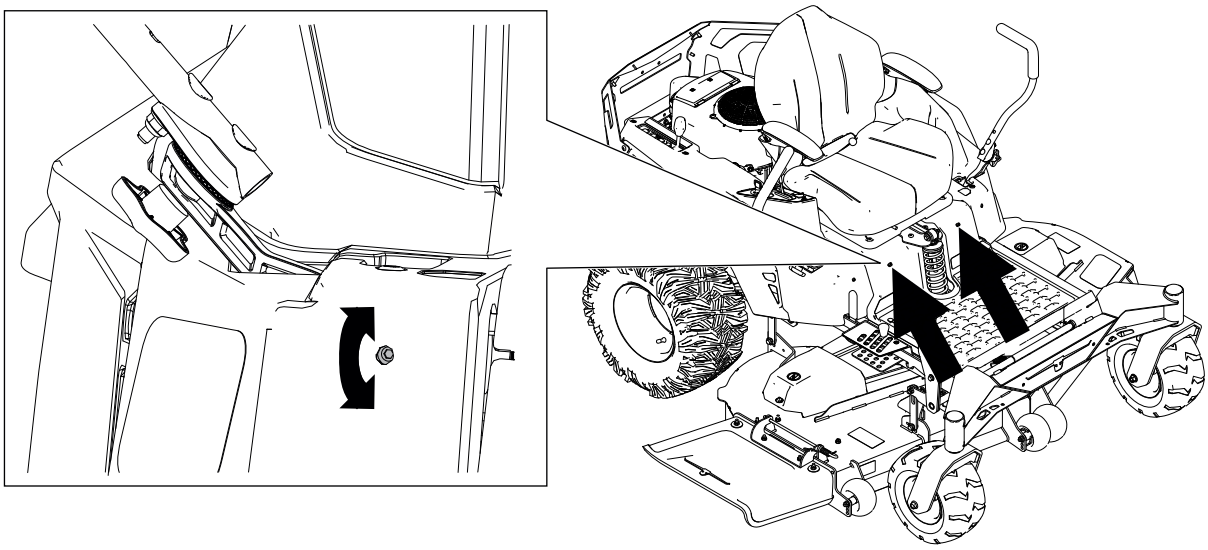

G514904

4. Rotate the bolt to decrease the speed for that particular wheel.

   Note: Rotate the bolt a small amount to make minor adjustments.
5. Start the machine and drive forward across a flat, level surface with the motion-control levers fully forward to check if the machine tracks straight. Repeat the procedure as needed.

Hydraulic System Maintenance

Hydraulic System Safety

- Seek immediate medical attention if hydraulic fluid is injected into the skin. Injected fluid must be surgically removed within a few hours by a doctor familiar with this form of injury; otherwise, gangrene may result.
- Ensure that all hydraulic-fluid hoses and lines are in good condition and all hydraulic connections and fittings are tight before applying pressure to the hydraulic system.
- Keep your body and hands away from pinhole leaks or nozzles that eject high-pressure hydraulic fluid.
- Use cardboard or paper, not your hands, to find hydraulic leaks.
- Safely relieve all pressure in the hydraulic system before performing any work on the hydraulic system.

Hydraulic-Fluid Specifications

Hydraulic Fluid Type: Toro Premium Hydro Oil (preferred) or Mobil 1™ 15W50

Hydraulic System Capacity: 2.3 L (77 fl oz) per side

IMPORTANT

Use the specified fluid. Other fluids could damage the system.

Checking the Hydraulic Fluid

1. Park the machine on a level surface, disengage the blade-control switch, and move the motion-control levers outward to the PARK position.
2. Shut off the engine, remove the key, and wait for all moving parts to stop before leaving the operating position.
3. Allow the machine to cool.

IMPORTANT

Only check the hydraulic fluid when the system is cool (less than 38°C or 100°F). Adding fluid when the system is warm could result in overfilling the transaxle and damage the breather assembly.

Checking the Hydraulic Fluid (continued)

4. Remove the fill-port plug and ensure that fluid appears at the bottom of the hole.
5. If the level is low, add the specified fluid through the port to raise it to the bottom of the hole.



6. Install the plug and torque it to **13.6 N·m (120 in-lb)**.

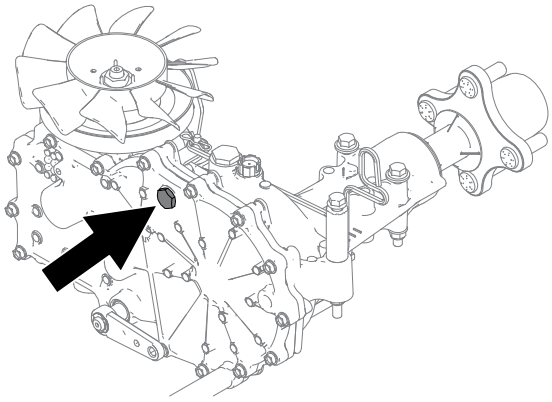

G560031

Changing the Hydraulic Fluid and Filter

IMPORTANT

Do not change the hydraulic fluid without changing the filter unless the fluid has been contaminated or been extremely hot. Otherwise, you could contaminate the system and damage it.

1. Park the machine on a level surface, disengage the blade-control switch, and move the motion-control levers outward to the PARK position.
2. Shut off the engine, remove the key, and wait for all moving parts to stop before leaving the operating position.
3. Allow the machine to cool.

IMPORTANT

Only change the hydraulic fluid when the system is cool (less than 38°C or 100°F). Changing the fluid when the system is warm could result in overfilling the transaxle and damage the breather assembly.

4. Remove the filter guard from the transaxle.

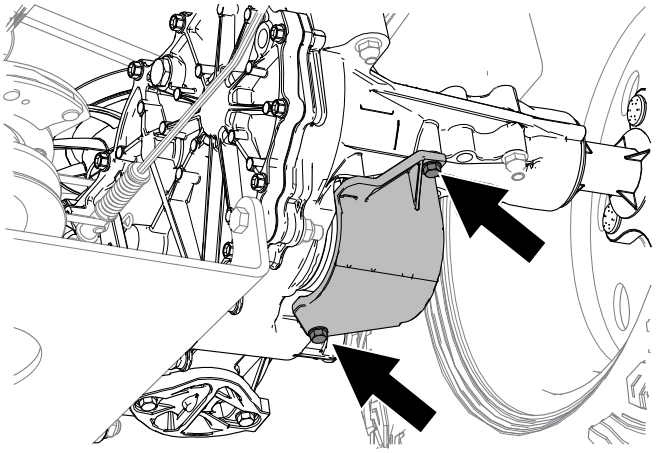

G560039

5. Carefully clean the area around the filter.

IMPORTANT

Do not allow dirt to enter the hydraulic system, or contamination may occur.

6. Place a drain pan under the filter.
7. Replace the filter.

Changing the Hydraulic Fluid and Filter (continued)

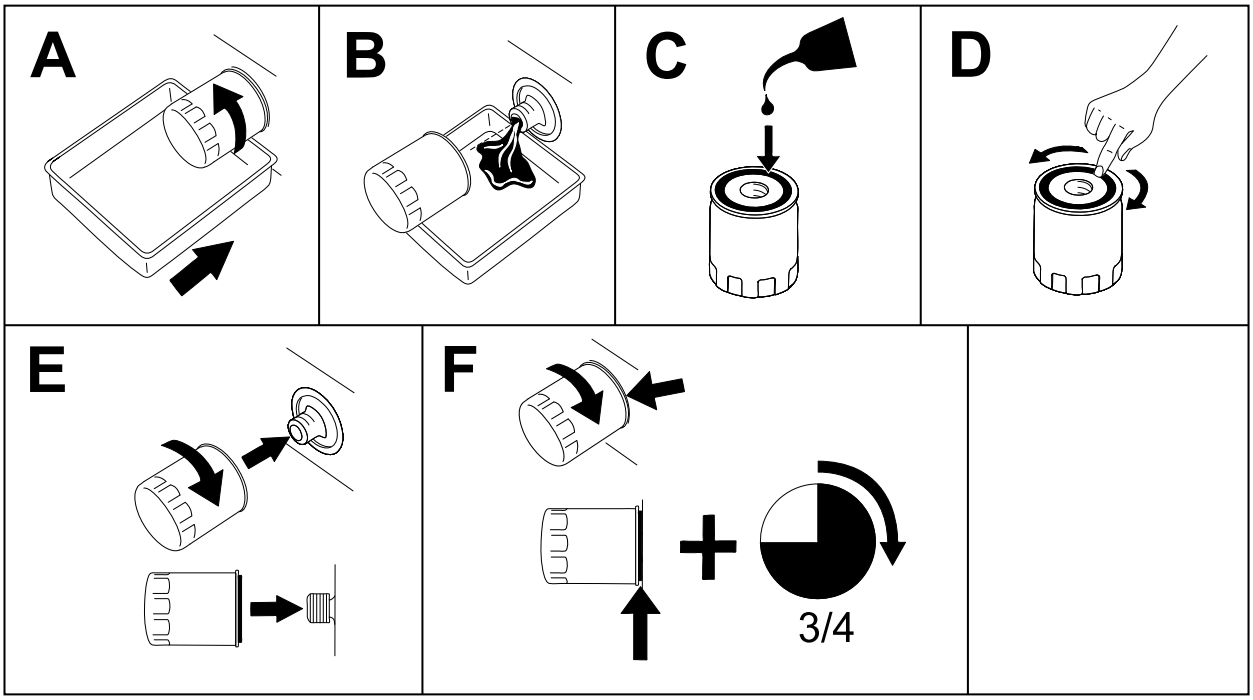

G398545s

8. Install the filter guard. Torque the bolts to **7 N·m (65 in-lb)**.
9. Remove the fill-port plug and add the specified fluid through the port to raise it to the bottom of the hole.

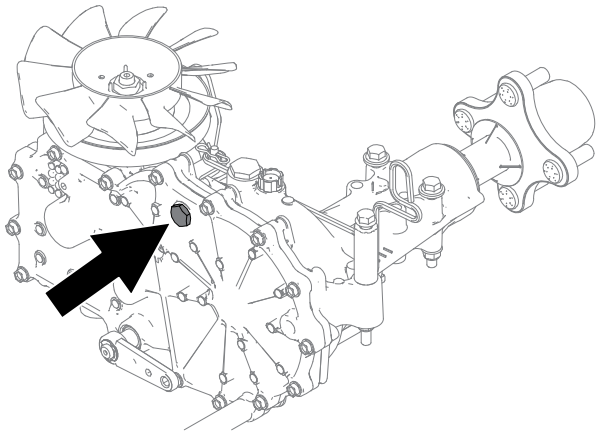

G560031

10. Install the plug and torque it to **13.6 N·m (120 in-lb)**.
11. Repeat the procedure for the other transaxle.
12. Bleed the hydraulic system; refer to Bleeding the Hydraulic System, page 5–25.

Bleeding the Hydraulic System

1. Park the machine on a level surface, disengage the blade-control switch, and move the motion-control levers outward to the PARK position.
2. Shut off the engine, remove the key, and wait for all moving parts to stop before leaving the operating position.
3. Raise the rear of the machine onto jack stands high enough to raise the drive wheels off the ground.
4. Start the engine, move the throttle control ahead to the 1/2 throttle position, and disengage the parking brake by moving both motion-control levers down to the center, unlocked position.
5. With the bypass valves open and the engine running, slowly move the motion-control levers both forward and rearward 5 or 6 times.
6. With the bypass valves closed and the engine running, slowly move the motion-control levers both forward and rearward 5 or 6 times.
7. Shut off the engine and remove the key.
8. Check the hydraulic-fluid level and add fluid as needed.
9. Repeat the procedure as needed until the air is completely purged from the system.

   Note: The air is completely purged when the transaxle operates at normal noise levels and moves smoothly forward and reverse at normal speeds.
10. Remove the jack stands.

Belt Maintenance

Inspecting the Belts

1. Park the machine on a level surface, disengage the blade-control switch, and move the motion-control levers outward to the PARK position.
2. Shut off the engine and wait for all moving parts to stop before leaving the operating position.
3. Set the height of cut at the lowest cutting position.
4. Inspect the belt for wear. Replace the belt if it is worn.

   The signs of a worn belt include squealing while the belt is rotating; the blades slipping while cutting grass; and frayed edges, burn marks, and cracks on the belt.

Replacing the Mower Belt

The signs of a worn belt include squealing while the belt is rotating, blades slipping while cutting grass, and frayed edges, burn marks, and cracks on the belt. Replace the mower belt if any of these conditions are evident.

1. Park the machine on a level surface, disengage the blade-control switch, and move the motion-control levers outward to the PARK position.
2. Shut off the engine, remove the key, and wait for all moving parts to stop before leaving the operating position.
3. Set the height of cut at the lowest cutting position.
4. Release the mower-deck curtain.
5. Remove the pulley covers.

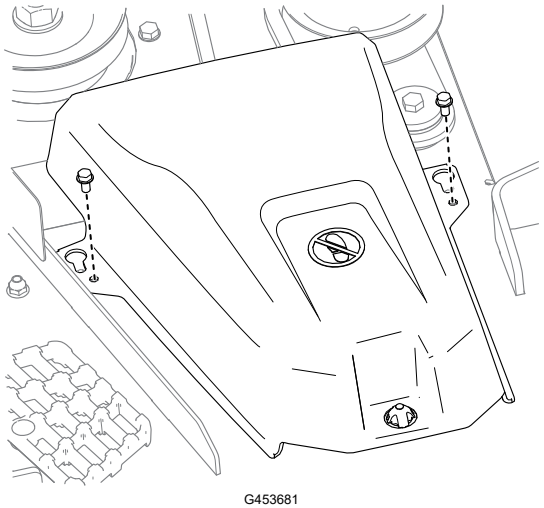

G453681

6. Loosen the nut securing the wire form to the idler pulley.

Replacing the Mower Belt (continued)

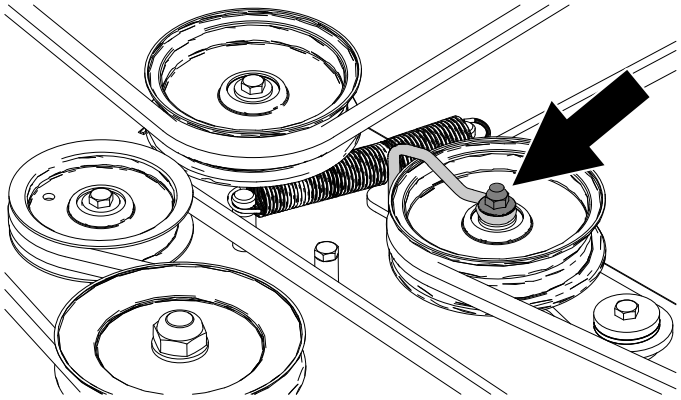

7. Using a spring-removal too (Toro Part No. 92-5771), remove the idler spring from the deck hook to remove tension on the idler pulley.

⚠ WARNING ⚠

The spring is under tension when installed and can cause personal injury.

Be careful when removing the belt.

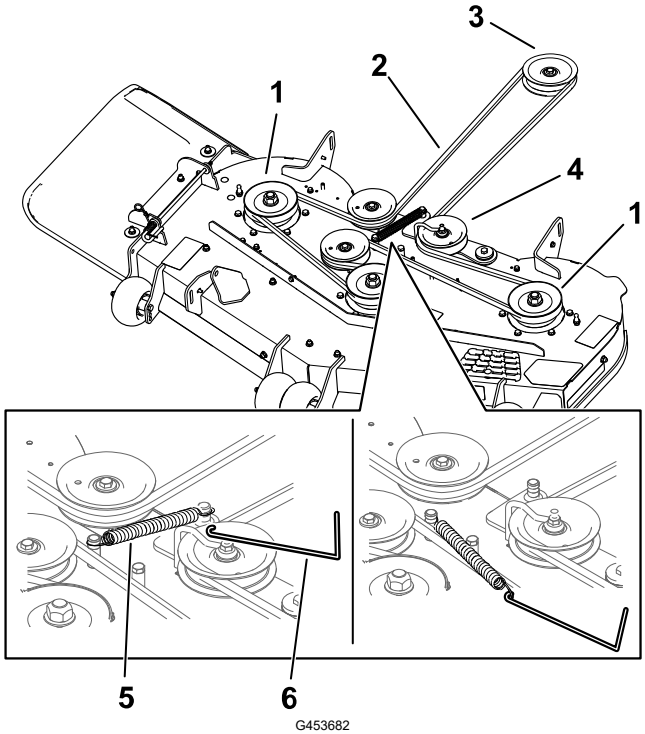

1. Deck pulley
2. Mower belt
3. Engine pulley
4. Idler pulley
5. Spring
6. Spring-removal tool

8. Roll the belt off the pulleys.
9. Route the new belt around the engine pulley and mower pulleys.
10. Use the spring-removal tool to install the idler spring over the deck hook and place tension on the idler pulley and the mower belt.

Replacing the Mower Belt (continued)

11. Position the wire form against the idler arm as shown and tighten the nut.

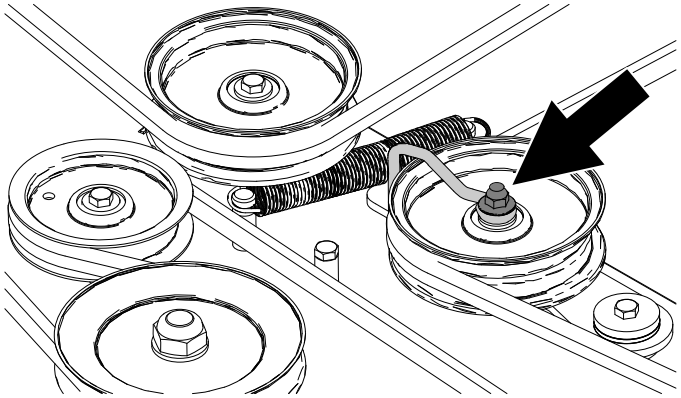

G453683

12. Install the pulley covers.
13. Tighten the bolts for the mower-deck curtain.

Mower-Deck Maintenance

Blade Safety

- Inspect the blades periodically for wear or damage.
- Use care when checking the blades. Wrap the blade(s) or wear gloves and use caution when servicing them. Only replace damaged blades; never straighten or weld them.
- On multi-bladed machines, take care as rotating one blade can cause other blades to rotate.
- Replace worn or damaged blades and bolts in sets to preserve balance.

Blade Service

To ensure a superior quality of cut, keep the blades sharp. For convenient sharpening and replacement, keep extra blades on hand.

Replace the blades if they hit a solid object, or if the blade is out of balance or bent.

Before Inspecting or Servicing the Blades

1. Park the machine on a level surface, disengage the blade-control switch, and move the motion-control levers outward to the PARK position.
2. Shut off the engine, remove the key, and wait for all moving parts to stop before leaving the operating position.
3. Disconnect the spark-plug wires from the spark plugs.

Checking for Bent Blades

The machine must be on a level surface for this procedure.

1. Raise the mower deck to the highest height-of-cut position.
2. While wearing thickly padded gloves, or other adequate hand protection, slowly rotate the blade into a position that allows you to measure the distance between the cutting edge and the level surface.

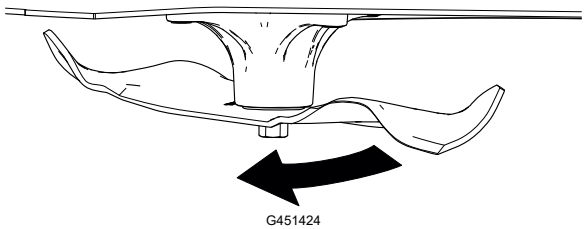

3. Measure from the tip of the blade to the level surface.

Blade Service (continued)

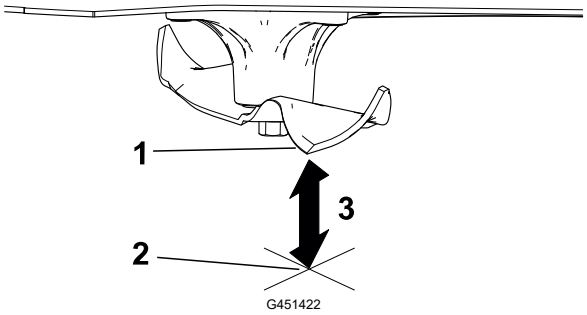

1. Blade (in position for measuring)
2. Level surface
3. Measured distance between blade and the surface (A)

4. Rotate the same blade 180 degrees so that the opposite blade edge is now in the same position.

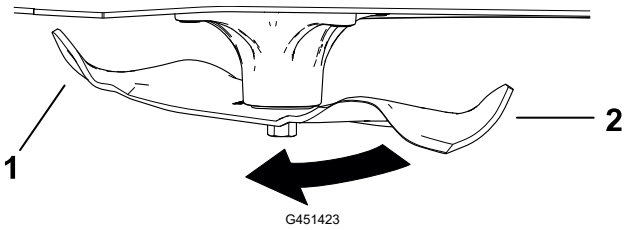

1. Blade edge previous measured
2. Opposite blade edge

5. Measure from the tip of the blade to the level surface.

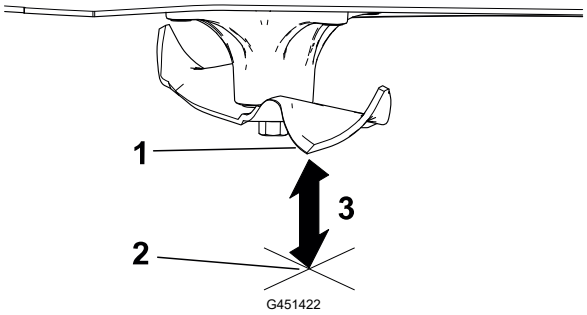

1. Blade (in position for measuring)
2. Level surface
3. Measured distance between blade and the surface (B)

6. If the difference between A and B is greater than 3 mm (1/8 inch), replace the blade.

   Note: If you replace the blade and the difference continues to exceed 3 mm (1/8 inch), the blade spindle could be bent. Contact an Authorized Service Dealer for service.

7. Repeat this procedure each blade.

Blade Service (continued)

Removing the Blades

1. Hold the blade end using a rag or thickly padded glove.
2. Remove the blade as shown.

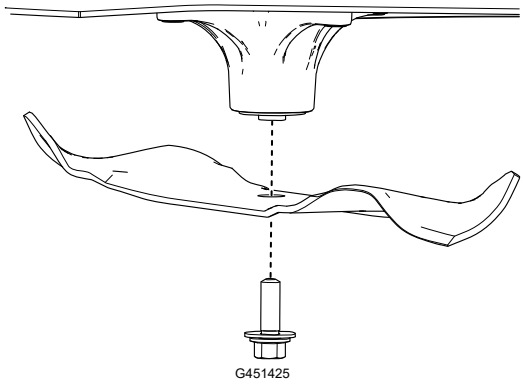
G451425

Sharpening the Blades

1. Use a file to sharpen the cutting edge at both ends of the blade. Ensure to maintain the original angle ①.

   Note: Remove the same amount of material from both cutting edges so that the blade retains its balance.

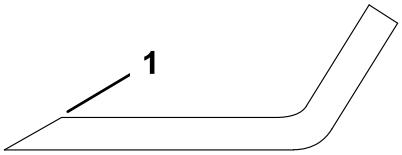

G000552s

2. Check the balance of the blade ① by putting it on a blade balancer ②.

   Note: If the blade stays in a horizontal position, the blade is balanced and can be used.

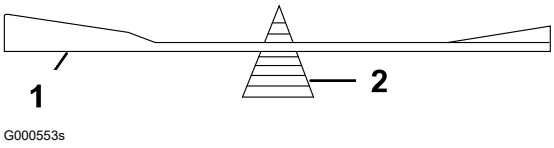

G000553s

   If the blade is not balanced, file some metal off the end of the sail area only.
3. Repeat this procedure until the blade is balanced.

Installing the Blades

⚠ WARNING ⚠

Operating a machine after incorrectly installing the blade assembly and/or not using genuine Toro blade and blade hardware could allow a blade or blade component to be thrown out from under the deck, resulting in serious injury or death.

Always install genuine Toro blades and blade hardware according to the instructions.

Blade Service (continued)

1. Install the blade as shown.

   Note: The curved part of the blade must be pointing upward toward the inside of the mower to ensure proper cutting.

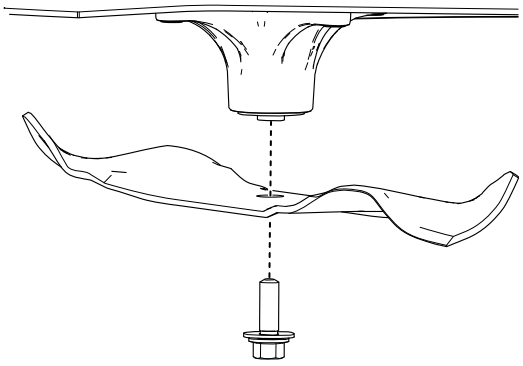

G451425

2. Torque the blade bolt to **136 to 149 N·m (100 to 110 ft-lb)**.

Leveling the Mower Deck

Ensure that the mower deck is level any time you install the mower deck or when you see an uneven cut on your lawn.

Preparing to Level the Mower Deck

1. Park the machine on a level surface, disengage the blade-control switch, and move the motion-control levers outward to the PARK position.
2. Shut off the engine, remove the key, and wait for all moving parts to stop before leaving the operating position.
3. Ensure that the tires are inflated to the correct specifications and the caster wheels are facing straight forward.
4. Check the mower deck for bent blades; remove and replace any bent blades.
5. Raise the mower deck to the 76 mm (3 inch) height-of-cut setting.

Checking the Mower-Deck Level

1. Position the blades side-to-side.
2. Measure at locations Ⓐ and Ⓑ from a level surface to the cutting edge of the blade tips ①.

   The difference between the measurements should be no more than 5 mm (3/16 inch). If the measurement is larger, adjust the side-to-side level.

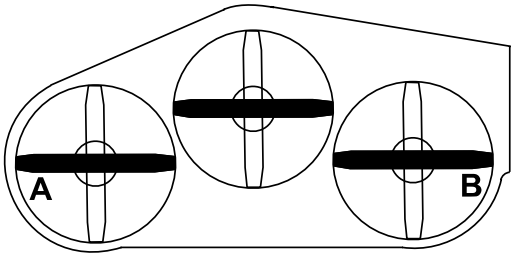

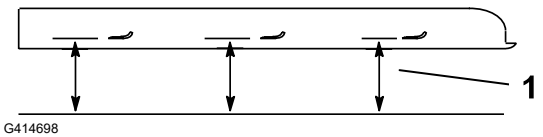

G414698

Leveling the Mower Deck (continued)

3. Position 1 blade front-to-rear.
4. Measure at locations Ⓐ and Ⓑ from a level surface to the cutting edge of the blade tips ①.

   The front blade tip should be 1.6 to 7.9 mm (1/16 to 5/16 inch) lower than the rear blade tip. If the measurement is not correct, adjust the front-to-rear level.

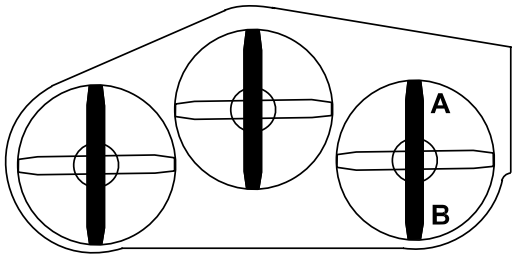

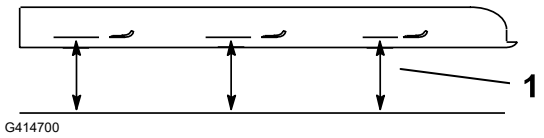

G414700

Leveling the Mower Deck

1. Set the anti-scalp rollers to the top holes or remove them completely for this procedure.
2. Set the height-of-cut lever to the 76 mm (3 inch) position.
3. Place 2 blocks ①, each having a thickness of 6.6 cm (2-5/8 inches), under each side of the front edge of the deck.

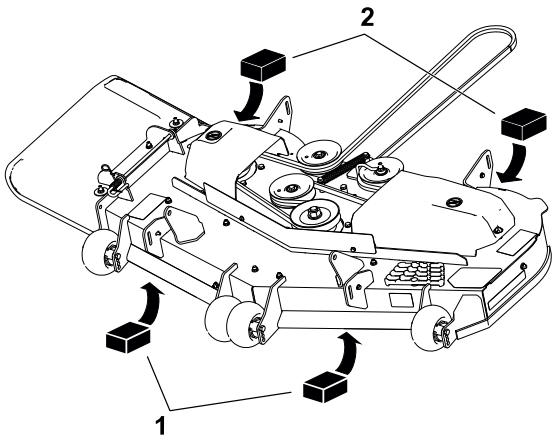

G453680

IMPORTANT

Do not place the blocks under the anti-scalp roller brackets.

4. Place 2 blocks ②, each having a thickness of 7.3 cm (2-7/8 inches), under each side of the rear edge of the deck.

Leveling the Mower Deck (continued)

5. Loosen the lower fasteners securing the brackets to all 4 corners of the deck and ensure that the mower deck sits securely on all 4 blocks.
6. Remove any slack from the deck brackets and ensure that the deck-lift foot lever is pushed back against the stop.
7. Tighten the fasteners.
8. Ensure that the blocks fit snugly under the deck edge and that all attachment bolts are tight.
9. Check the side-to-side level and front-to-rear level; repeat the procedure until the measurements are correct.

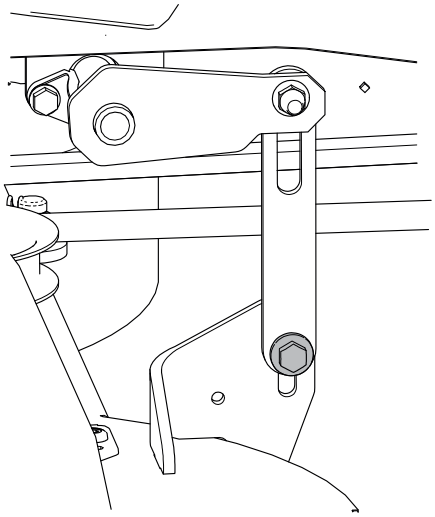

G456118

Removing the Mower Deck

1. Park the machine on a level surface, disengage the blade-control switch, and move the motion-control levers outward to the PARK position.
2. Shut off the engine, remove the key, and wait for all moving parts to stop before leaving the operating position.
3. Lower the height-of-cut lever to the lowest position.
4. Release the mower-deck curtain.
5. Remove the hairpin cotter and washer from the front support rod ①, and remove the rod from the deck bracket ②.

   Note: Retain all parts for future installation.

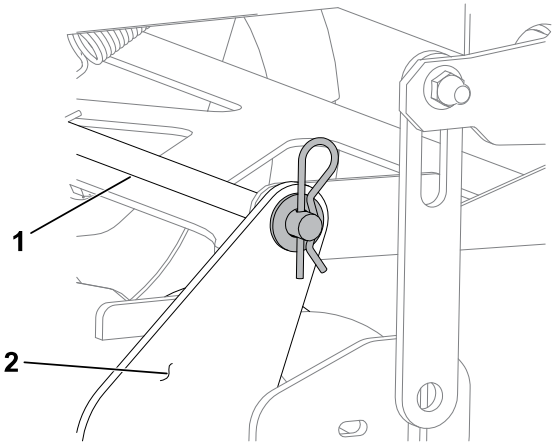

G453722

Removing the Mower Deck (continued)

6. Remove the upper fasteners securing the brackets to all 4 lift arms.
7. Slide the mower deck rearward to remove the mower belt from the engine pulley.
8. Slide the mower deck out from underneath the machine.

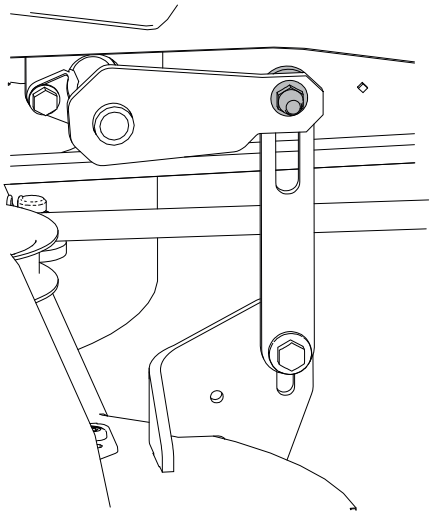

G453704

Installing the Mower Deck

1. Park the machine on a level surface, disengage the blade-control switch, and move the motion-control levers outward to the PARK position.
2. Shut off the engine, remove the key, and wait for all moving parts to stop before leaving the operating position.
3. Slide the mower deck under the machine.
4. Lower the height-of-cut lever to the lowest position.
5. Install the lift links to the deck-lift arms using the previously removed fasteners.

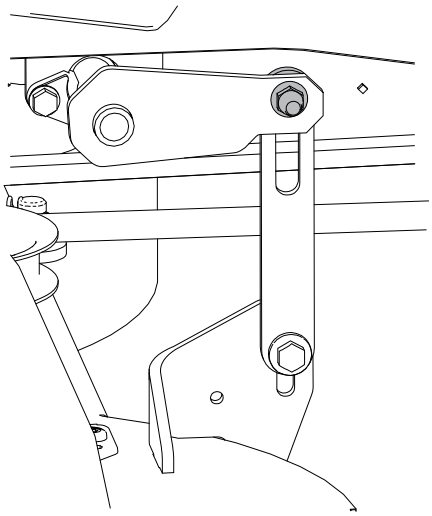

G453704

Installing the Mower Deck (continued)

6. Attach the front support rod ① to the deck bracket ② with the hairpin cotter and washer.
7. Install the mower belt onto the engine pulley.
8. Tighten the bolts for the mower-deck curtain.

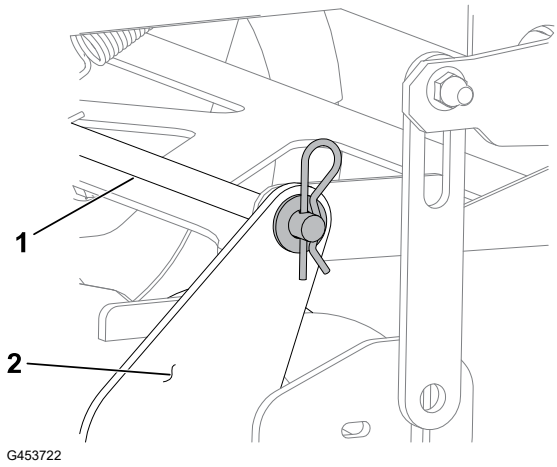

Replacing the Grass Deflector

⚠ DANGER ⚠

An uncovered discharge opening allows objects to be thrown toward you or bystanders. Also, contact with the blade could occur. Thrown objects or blade contact will cause serious injury or death.

Do not operate the mower with the discharge deflector raised, removed, or altered unless a grass collection system or mulch kit is in place and working properly.

---

1. Park the machine on a level surface, disengage the blade-control switch, and move the motion-control levers outward to the PARK position.
2. Shut off the engine, remove the key, and wait for all moving parts to stop before leaving the operating position.
3. Disengage the spring from the notch in the deflector bracket and slide the rod out of the welded deck brackets, spring, and discharge deflector.

Replacing the Grass Deflector (continued)

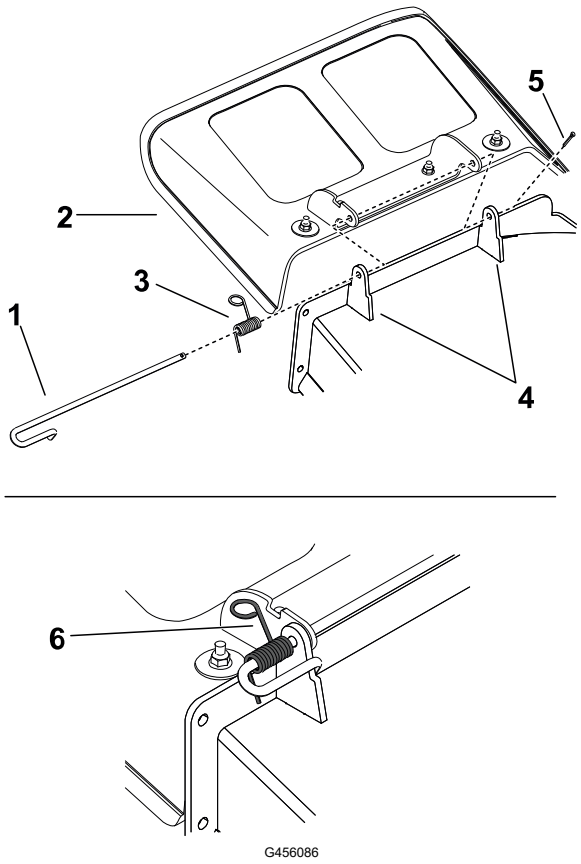

G456086

1. Rod
2. Grass deflector
3. Spring
4. Deck brackets
5. Cotter pin
6. Spring installed over the rod

4. Remove the damaged or worn grass deflector.
5. Position the new discharge deflector with the bracket ends between the welded brackets on the deck as shown.

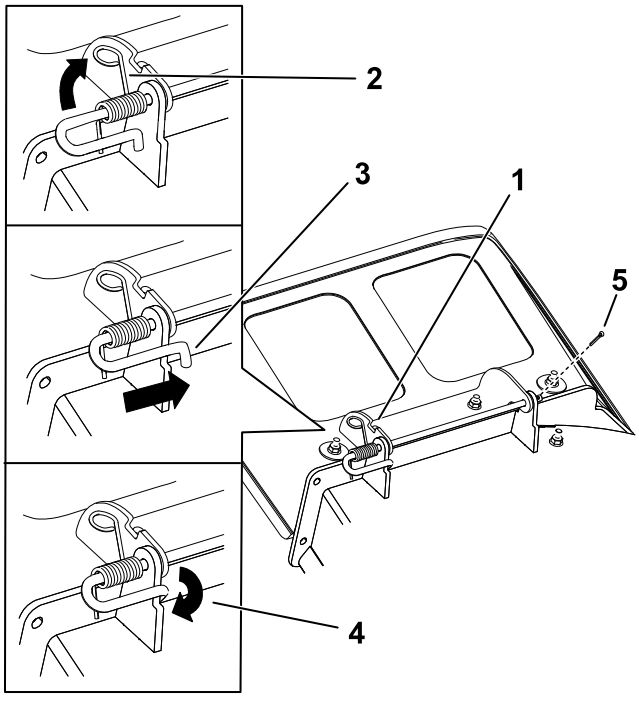

G456085

1. Rod and spring assembly installed
2. Loop end of the spring installed into the notch of the deflector bracket
3. Rod, short end, moved behind the mower bracket
4. Short end, retained by mower bracket
5. Cotter pin

Replacing the Grass Deflector (continued)

6. Secure the rod and spring assembly by twisting it so that the short end of the rod is behind the front bracket welded to the deck.
7. Install the cotter pin into the end of the rod.

IMPORTANT

The grass deflector must be spring-loaded in the down position. Lift the deflector up to test that it snaps into the full-down position.

Cleaning

Disposing of Waste

Engine oil, batteries, hydraulic fluid, and engine coolant are pollutants to the environment. Dispose of these according to your state and local regulations.

Storage Safety

- Park the machine on a level surface, disengage the drives, engage the parking brake, shut off the engine, remove the key, and wait for all moving parts to stop before leaving the operator's position.
- Wait for the machine to cool before servicing, adjusting, fueling, cleaning, or storing it.
- Clean grass and debris from the cutting unit, muffler, drives, grass catcher, and engine compartment to prevent fires.
- Clean up oil and fuel spills and remove fuel-soaked debris.
- Do not store the machine or fuel container where there is an open flame, spark, or pilot light, such as on a water heater or other appliance.

Preparing the Machine for Storage Over 30 Days

1. Park the machine on a level surface, disengage the blade-control switch, and move the motion-control levers outward to the PARK position.
2. Shut off the engine, remove the key, and wait for all moving parts to stop before leaving the operating position.
3. Clean the machine.

IMPORTANT

You can wash the machine with a mild detergent and water. Do not pressure-wash the machine. Avoid excessive use of water, especially near the drive system and engine. Pressure-washing can force dirt and water into critical parts, such as spindle bearings and electrical switches.

   A. Remove grass clippings, dirt, and grime from the external parts of the entire machine, especially the engine.
   B. Scrape any heavy buildup of grass and dirt from the underside of the mower, then wash the machine with a garden hose.
   C. Run the machine with the PTO switch engaged and the engine at high idle for 2 to 5 minutes after washing.
4. Check the parking brake operation.
5. Grease the machine.

6. Check the tire pressure.
7. Charge the battery.
8. Check the condition of the cutting blades.
9. Prepare the fuel system.
   A. Add a petroleum-based fuel stabilizer/conditioner to the fuel in the tank. **Do not use an alcohol-based stabilizer (ethanol or methanol).**
   B. Run the engine to distribute conditioned fuel through the fuel system for 5 minutes.
   C. Shut off the engine, allow it to cool, and drain the fuel tank using a pump-type syphon or operate the engine until it shuts off.
   D. Dispose of fuel properly per local regulations.

IMPORTANT

Do not store fuel containing stabilizer/conditioner longer than the duration recommended by the fuel-stabilizer manufacturer.

10. Prepare the engine.
    A. Service the air cleaner.
    B. Change the engine oil; dispose of used oil per local regulations.
    C. Remove the spark plugs and pour 30 ml (2 tablespoons) of engine oil into the spark plug holes.
    D. Place a rag over the spark plug holes to catch any oil spray, then crank the engine and distribute the oil inside the cylinder.
    E. Install the spark plugs, but do not install the wires.
11. Remove the battery or disconnect the negative (-) battery cable.

    Note: Store the battery in a cool, dry location, where it will not be exposed to extreme temperatures or water. Keep the battery fully charged, especially in temperatures below 0°C (32°F).
12. Check and tighten all fasteners. Repair or replace any worn, damaged, or missing parts.
13. Paint all scratched or bare metal surfaces with paint available from your Authorized Service Dealer.
14. Store the machine in a clean, dry garage or storage area. Cover the machine to protect it and keep it clean.

Storing the Battery

Note: Follow the tips below to properly store the battery.

- If you are storing the machine for more than 30 days, remove the battery and charge it fully.
- Store it either on the shelf or on the machine.
- Leave the cables disconnected if the battery is stored on the machine.
- Store the battery in a cool atmosphere to avoid quick deterioration of the charge in the battery.
- To prevent the battery from freezing, ensure that it is fully charged.
- The specific gravity of a fully charged battery is 1.265 to 1.299.

Battery Storage Tips

If you are storing the battery outside the machine, do the following:

- Store the battery in a cool, dry area in an upright position.
- Do not stack batteries directly on top of each other, unless they are in cartons.
- Do not stack more than 3 batteries (only 2 if the battery type is commercial).
- Test a wet battery every 4 to 6 months and charge it, if necessary.
- Always test and charge the battery before installation.

The fuel tank is showing signs of collapsing or the machine is frequently showing signs of running out of fuel.

Possible Cause	Corrective Action
The air-cleaner paper element clogged.	Clean the paper element.

The engine overheats.

Possible Cause	Corrective Action
The engine load is excessive.	Reduce the ground speed.
The oil level in the crankcase is low.	Add oil to the crankcase.
The cooling fins and air passages under the engine-blower housing are plugged.	Remove the obstruction from the cooling fins and air passages.
The air cleaner is dirty.	Clean or replace the air-cleaner element.
Dirt, water, or stale fuel is in the fuel system.	Contact an Authorized Service Dealer.

The starter does not crank.

Possible Cause	Corrective Action
The blade-control switch is engaged.	Disengage the blade-control switch.
The motion-control levers are not in the PARK position.	Move the motion-control levers outward to the PARK position.
The battery is dead.	Charge the battery.
The electrical connections are corroded or loose.	Check the electrical connections for good contact.
A fuse is blown.	Replace the fuse.
A relay or switch is damaged.	Contact an Authorized Service Dealer.

The engine does not start, starts hard, or fails to keep running.

Possible Cause	Corrective Action
The fuel tank is empty.	Fill the fuel tank.
The choke (if applicable) is not on.	Move the choke lever to the ON position.
The air cleaner is dirty.	Clean or replace the air-cleaner element.
The spark-plug wire(s) is loose or disconnected.	Install the wire(s) on the spark plug.
The spark plug(s) is pitted, fouled, or the gap is incorrect.	Install a new, correctly gapped spark plug (s).
There is dirt in fuel filter.	Replace the fuel filter.
Dirt, water, or stale fuel is in fuel system.	Contact an Authorized Service Dealer.
There is incorrect fuel in the fuel tank.	Drain the tank and replace the fuel with the proper type.
The oil level in the crankcase is low.	Add oil to the crankcase.

The engine loses power.

Possible Cause	Corrective Action
The engine load is excessive.	Reduce the ground speed.
The air cleaner is dirty.	Clean the air-cleaner element.
The oil level in the crankcase is low.	Add oil to the crankcase.
The cooling fins and air passages under the engine blower housing are plugged.	Remove the obstruction from the cooling fins and air passages.
The spark plug(s) is pitted, fouled, or the gap is incorrect.	Install a new, correctly gapped spark plug (s).
The fuel-tank vent is blocked.	Contact an Authorized Service Dealer.
There is dirt in the fuel filter.	Replace the fuel filter.
Dirt, water, or stale fuel is in the fuel system.	Contact an Authorized Service Dealer.
There is incorrect fuel in the fuel tank.	Contact an Authorized Service Dealer.

The machine does not drive.

Possible Cause	Corrective Action
The bypass valves are open.	Close the tow valves.
The traction belts are worn, loose, or broken.	Contact an Authorized Service Dealer.
The traction belts are off the pulleys.	Contact an Authorized Service Dealer.
The transmission has failed.	Contact an Authorized Service Dealer.

The machine vibrates abnormally.

Possible Cause	Corrective Action
The cutting blade(s) is/are bent or unbalanced.	Install new cutting blade(s).
The blade mounting bolt is loose.	Tighten the blade mounting bolt.
The engine mounting bolts are loose.	Tighten the engine mounting bolts.
The engine pulley, idler pulley, or blade pulley is loose.	Tighten the appropriate pulley.
The engine pulley is damaged.	Contact an Authorized Service Dealer.
The blade spindle is bent.	Contact an Authorized Service Dealer.
The motor mount is loose or worn.	Contact an Authorized Service Dealer.

The cutting height is uneven.

Possible Cause	Corrective Action
The blade(s) is not sharp.	Sharpen the blade(s).
A cutting blade(s) is/are bent.	Install a new cutting blade(s).
The mower is not level.	Level the mower from side-to-side and front-to-rear.
An anti-scalp roller (if applicable) is not set correctly.	Adjust the anti-scalp wheel height.
The underside of the mower deck is dirty.	Clean the underside of the mower deck.
The tire pressure is incorrect.	Adjust the tire pressure.
A blade spindle is bent.	Contact an Authorized Service Dealer.

The blades do not rotate.

Possible Cause	Corrective Action
The drive belt is worn, loose or broken.	Install a new drive belt.
The drive belt is off of the pulley.	Install the drive belt and check the adjusting shafts and belt guides for the correct position.
The power-takeoff (PTO) switch or PTO clutch is faulty.	Contact an Authorized Service Dealer.
The mower belt is worn, loose, or broken.	Install a new mower belt.

Electrical Diagram

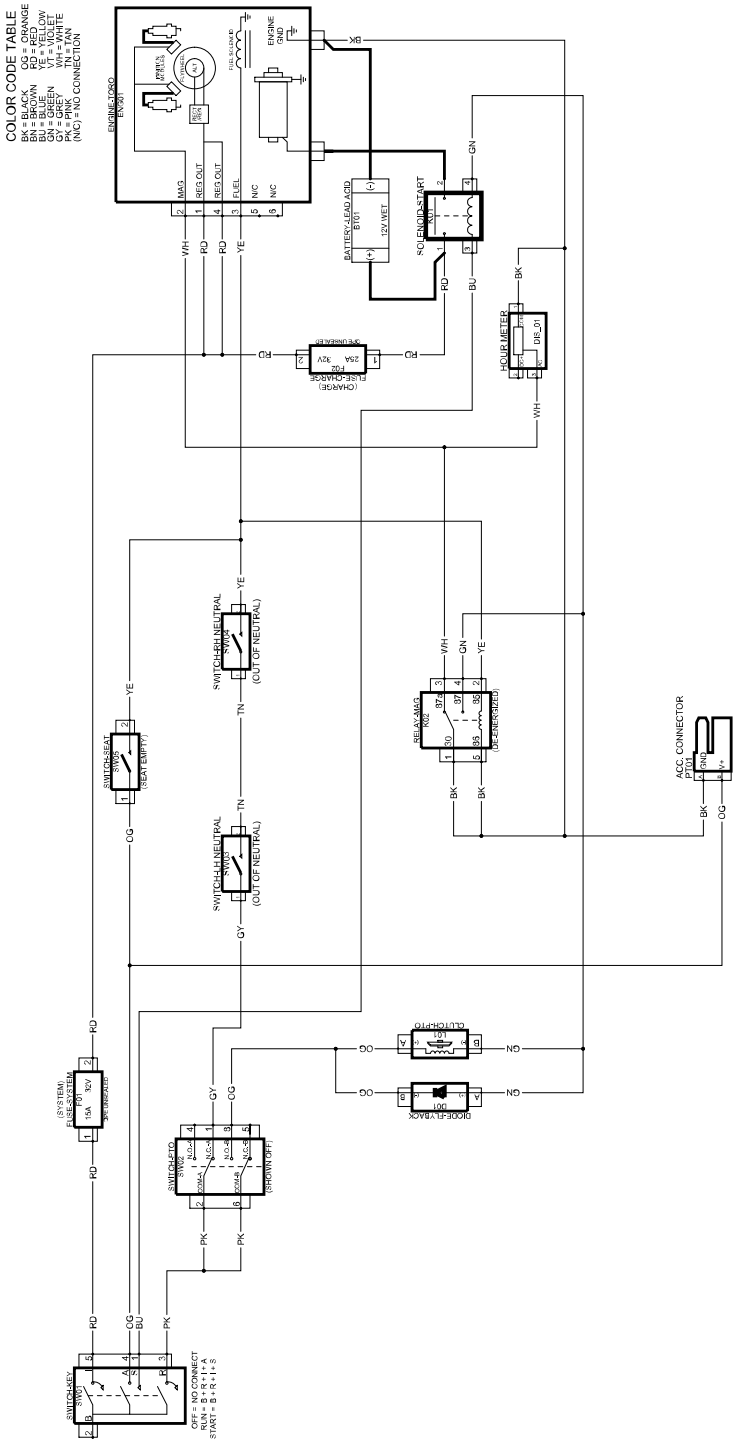

TORO®

Bedienerhandbuch

TITAN® ZXM4875, ZXM5475 und ZXM6075 Aufsitzrasenmäher

Modell—Bereich der Seriennummer

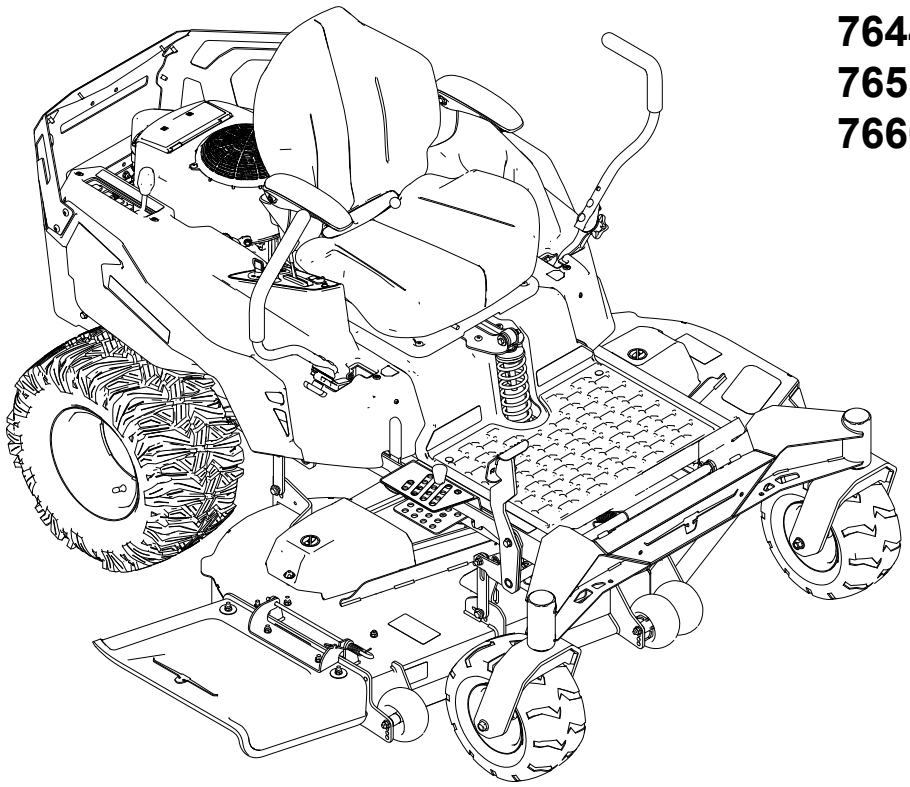

76448—400000000 und höher
76554—400000000 und höher
76660—400000000 und höher

3473-485C

Übersetzung des Originals (DE)

3473-485

Haftungsausschlüsse und gesetzliche Bestimmungen

Dieses Produkt erfüllt alle relevanten europäischen Richtlinien; weitere Details finden Sie in der produktspezifischen Konformitätserklärung (DOC).

Brutto- oder Nettodrehmoment: Das Brutto- oder Nettodrehmoment dieses Motors wurden vom Motorhersteller im Labor gemäß SAE J1940 oder J2723 ermittelt. Der tatsächliche Motordrehmoment bei dieser Klasse der Mäher ist bei einer Konfiguration zur Einhaltung der Sicherheits-, Emissions- und Betriebsanforderungen wesentlich geringer. Weitere Informationen finden Sie in der Motorbedienungsanleitung des Herstellers, die mit der Maschine ausgeliefert wurde.

Inhaltsverzeichnis

Kapitel 1: Einführung 1–1
Bestimmungsgemäße Verwendung 1–1
Hilfe erhalten 1–1
Verwendete Konventionen 1–2
Sicherheitssymbole 1–2
Kapitel 2: Sicherheit 2–1
Allgemeine Sicherheit 2–1
Neigungsanzeige 2–2
Sicherheits- und Bedienungsaufkleber 2–3
Kapitel 3: Produktübersicht 3–1
Armaturenbrett 3–2
Fahrantriebshebel 3–3
Park-Stellung 3–3
MyRide® Federungsverstellhebel 3–4
Schnitthöhen-Einstellstift 3–4
Mähwerkhubpedal 3–4
Transportsicherungshebel 3–4
Benzinuhr 3–5
Technische Angaben 3–5
Kapitel 4: Betrieb 4–1
Vor dem Betrieb 4–1
Sicherheitshinweise vor der Inbetriebnahme 4–1
Kraftstoff 4–4
Durchführen täglicher Wartungsarbeiten 4–5
Einfahrzeit 4–5
Sicherheitsschaltersystem 4–5
Einstellen des Sitzes 4–7
Einstellen der Höhe des Fahrantriebshebels 4–8
Einstellen der Neigung der Fahrantriebshebel 4–8
Umstellen auf Seitenauswurf 4–9
Während des Betriebs 4–17
Hinweise zur Sicherheit während des Betriebs 4–17
Einnehmen der Bedienerposition 4–22
Anlassen des Motors 4–22
Abstellen des Motors 4–23
Fahren mit der Maschine 4–24
Einsetzen des Zapfwellenantriebsschalters 4–25
Seitenauswurf 4–26
Einstellen der Schnitthöhe 4–27

© 2025—The Toro® Company

8111 Lyndale Ave So
Bloomington, MN 55044

Kontaktieren Sie uns unter www.Toro.com
Druck: USA

Alle Rechte vorbehalten

Verwenden des Transportriegels ... 4–27
Einstellen der Antiskalpierrollen ... 4–28
Betriebshinweise ... 4–28
Nach dem Betrieb ... 4–29
Hinweise zur Sicherheit nach dem Betrieb ... 4–29
Reinigen der Maschine ... 4–30
Befördern der Maschine ... 4–30
Kapitel 5: Wartung ... 5–1
Wartungssicherheit ... 5–1
Empfohlener Wartungsplan ... 5–2
Verfahren vor der Wartung ... 5–3
Bewegen einer defekten Maschine ... 5–3
Lösen der Mähwerkabdeckung ... 5–5
Wartung des Motors ... 5–6
Sicherheitshinweise zum Motor ... 5–6
Luftfilterwartung ... 5–6
Motorölwartung ... 5–7
Warten der Zündkerze ... 5–10
Reinigen des Kühlsystems ... 5–12
Kraftstoffwartung ... 5–13
Austauschen des Kraftstofffilters ... 5–13
Warten der Elektroanlage ... 5–14
Hinweise zur Sicherheit der Elektroanlage ... 5–14
Wartung der Batterie ... 5–14
Starthilfe für die Maschine ... 5–18
Warten der Sicherungen ... 5–20
Wartung des Antriebssystems ... 5–20
Prüfen des Reifendrucks ... 5–20
Prüfen Sie die Radmuttern ... 5–21
Einstellen der Spurweite ... 5–21
Warten der Hydraulikanlage ... 5–22
Sicherheit der Hydraulikanlage ... 5–22
Hydrauliköl – technische Angaben ... 5–23
Prüfen des Hydrauliköls ... 5–23
Wechseln des Hydrauliköls und des Hydraulikfilters ... 5–24
Entlüften der Hydraulikanlage ... 5–26
Wartung des Riemens ... 5–27
Prüfen der Riemen ... 5–27
Austauschen des Mähwerk-Treibriemens ... 5–27
Warten des Mähwerks ... 5–30
Sicherheitshinweise zum Messer ... 5–30
Messerwartung ... 5–30
Nivellieren des Mähwerks ... 5–33
Entfernen des Mähwerks ... 5–35
Montieren des Mähwerks ... 5–36
Austauschen des Grasablenkblechs ... 5–37
Reinigung ... 5–39
Beseitigung von Abfällen ... 5–39
Kapitel 6: Lagerung ... 6–1
Sicherheit bei der Einlagerung ... 6–1
Vorbereiten der Maschine für die Aufbewahrung über 30 Tage ... 6–1
Einlagerung des Akkus ... 6–4
Tipps für das Einlagern der Batterie ... 6–4

Kapitel 7: Fehlerbehebung 7–1
Kapitel 8: Schaltbilder 8–1
Elektrisches Schaltbild 8–1

Einführung

Bestimmungsgemäße Verwendung

Dieser Aufsitzrasenmäher mit rotierenden Messern ist für den Einsatz durch Hausbesitzer in Wohngebieten vorgesehen. Er ist hauptsächlich für das Mähen von Gras auf gepflegten Grünflächen gedacht. Wenn diese Maschine für einen anderen Zweck als vorgesehen eingesetzt wird, kann das für Sie und andere Personen gefährlich sein.

Lesen Sie diese Informationen sorgfältig durch, um sich mit dem ordnungsgemäßen Einsatz und der Wartung des Geräts vertraut zu machen und Verletzungen und eine Beschädigung des Geräts zu vermeiden. Sie tragen die Verantwortung für einen ordnungsgemäßen und sicheren Einsatz des Geräts.

Hilfe erhalten

Unter www.Toro.com finden Sie Schulungsmaterial zur Produktsicherheit und -bedienung, Informationen zum Zubehör, Hilfe bei der Suche nach einem Händler oder zur Registrierung Ihres Produkts.

Wenn Sie Service, Originalteile von Toro oder zusätzliche Informationen benötigen, wenden Sie sich an einen autorisierten Händler oder den Kundendienst von Toro und halten Sie die Modell- und Seriennummer Ihres Produkts bereit. Diese Nummern finden Sie auf dem Typenschild Ihres Produkts (1). Tragen Sie hier die Modell- und Seriennummern des Geräts ein.

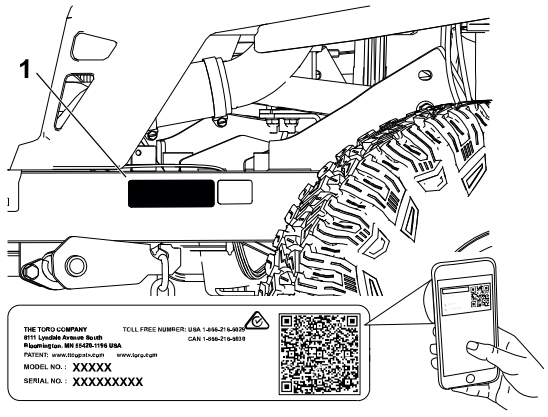

G451770

WICHTIG

Scannen Sie mit Ihrem Mobilgerät den QR-Code auf dem Seriennummernaufkleber (falls vorhanden), um auf Garantie-, Ersatzteil- oder andere Produktinformationen zuzugreifen.

Modell-nummer:		**Serien-nummer:**	

Verwendete Konventionen

In dieser Anleitung werden potenzielle Gefahren angeführt und Sicherheitshinweise werden vom Sicherheitswarnsymbol gekennzeichnet. Dieses Warnsymbol weist auf eine Gefahr hin, die zu schweren oder tödlichen Verletzungen führen kann, wenn Sie die empfohlenen Sicherheitsvorkehrungen nicht einhalten.



G405934

In dieser Anleitung werden zwei Begriffe zur Hervorhebung von Informationen verwendet. **Wichtig** weist auf spezielle technische Informationen hin, und **Hinweis** hebt allgemeine Informationen hervor, die Ihre besondere Beachtung verdienen.

Sicherheitssymbole

Dieses Sicherheitswarnsymbol in diesem Handbuch und an der Maschine weißt auf wichtige Sicherheitshinweise hin, die Sie beachten müssen, um Unfälle zu vermeiden.

Das Sicherheitssymbol wird über Information dargestellt, die Sie vor unsicheren Handlungen oder Situationen warnen, gefolgt von dem Wort **GEFAHR**, **WARNUNG** oder **VORSICHT**.

⚠ GEFAHR ⚠

Gefahr: bezeichnet eine unmittelbar drohende Gefahr. Wenn sie nicht gemieden wird, *sind* Tod oder schwerste Verletzungen die Folge.

⚠ WARNUNG ⚠

Warnung: bezeichnet eine möglicherweise drohende Gefahr. Wenn sie nicht gemieden wird, *können* Tod oder schwerste Verletzungen die Folge sein.

⚠ VORSICHT ⚠

Vorsicht: bezeichnet eine möglicherweise drohende Gefahr. Wenn sie nicht gemieden wird, *können leichte* oder mittelschwere Verletzungen die Folge sein.

Allgemeine Sicherheit

Dieses Produkt kann Hände und Füße amputieren und Gegenstände aufschleudern. Befolgen Sie zum Vermeiden von schweren oder tödlichen Verletzungen immer alle Sicherheitshinweise.

- Lesen, verstehen und befolgen Sie die Anweisungen und Warnungen in dieser *Bedienungsanleitung* sowie auf der Maschine, dem Motor und den Anbaugeräten, bevor Sie den Motor starten.
- Kinder oder nicht geschulte Personen dürfen die Maschine weder verwenden noch warten. Lassen Sie nur Personen zu, die verantwortungsbewusst, geschult, mit den Anweisungen vertraut, und körperlich in der Lage sind, die Maschine zu bedienen und zu warten.
- Halten Sie Unbeteiligte, insbesondere Kinder, aus dem Arbeitsbereich fern.
- Setzen Sie die Maschine nicht in der Nähe von Abhängen, Gräben, Böschungen, Gewässern oder anderen Gefahrenstellen sowie an Hanglagen mit einem Gefälle von mehr als 15° ein.
- Halten Sie Hände und Füße von beweglichen Teilen fern.
- Betreiben Sie die Maschine niemals, wenn nicht alle Schutzvorrichtungen, Schutzbleche, Schalter und anderen Geräte angebracht und funktionstüchtig sind.
- Parken Sie die Maschine auf einer ebenen Fläche, kuppeln Sie die Antriebe aus, ziehen Sie die Feststellbremse an, schalten Sie den Motor ab, ziehen Sie den Schlüssel ab und warten Sie, bis alle sich bewegenden Teile zum Stillstand gekommen sind, bevor Sie die Fahrerposition verlassen.
- Warten Sie, bis sich die Maschine abgekühlt hat, bevor Sie sie warten, einstellen, betanken, reinigen, oder einlagern.

Neigungsanzeige

Sie dürfen diese Seite für den persönlichen Gebrauch kopieren.

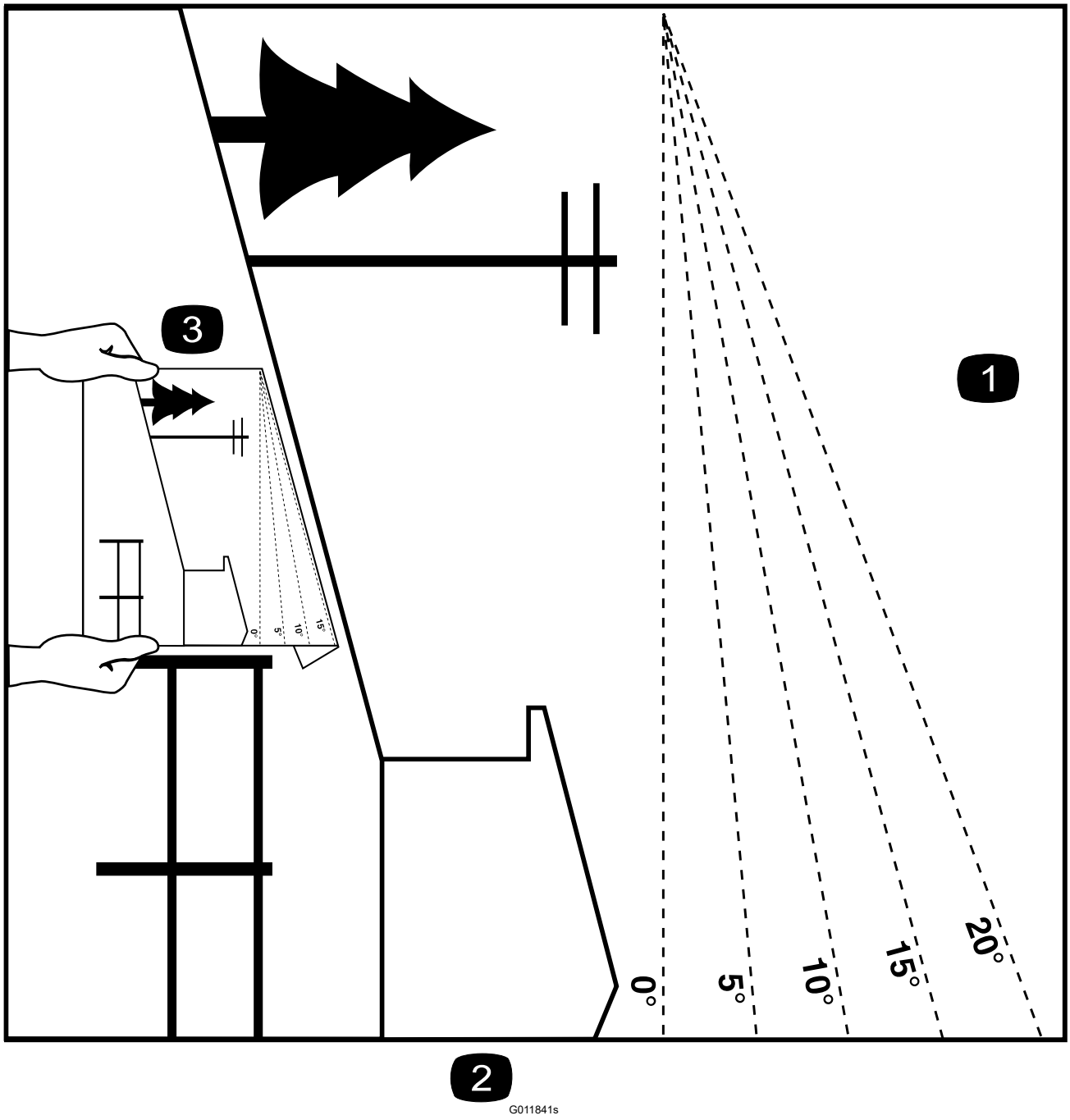

(1) Das maximale Gefälle, an dem Sie die Maschine einsetzen können, beträgt 15 Grad. Ermitteln Sie mit der Gefälletabelle das Gefälle der Hänge vor dem Einsatz. **Setzen Sie diese Maschine nicht auf Hängen ein, die ein Gefälle von mehr als 15 Grad aufweisen.** Falten Sie entlang der entsprechenden Linie, um dem empfohlenen Gefälle zu entsprechen.

(2) Fluchten Sie diese Kante mit einer vertikalen Oberfläche aus (Baum, Gebäude, Zaunpfahl usw.)

(3) Beispiel, wie Sie Gefälle mit der gefalteten Kante vergleichen

Sicherheits- und Bedienungsaufkleber

Die Sicherheits- und Anweisungsaufkleber sind gut sichtbar; sie befinden sich in der Nähe der möglichen Gefahrenbereiche. Tauschen Sie beschädigte oder verloren gegangene Aufkleber aus.

Aufkleber Teil: Herstellermarke

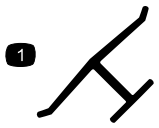

s_decaloemmarkt

(1) Diese Marke gibt an, dass das Messer Teil der Originalmaschine des Herstellers ist.

Aufkleber Teil: 117-1194

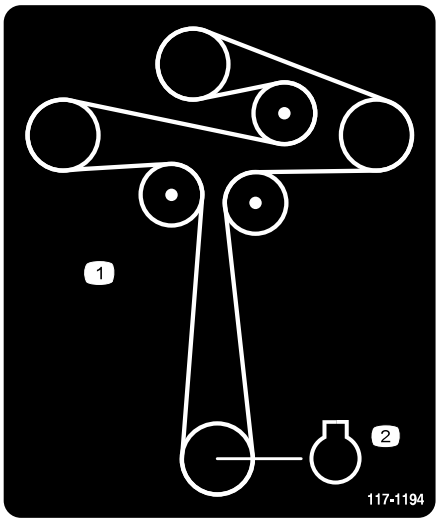

s_decal117-1194

(1) Riemenführung

(2) Motor

Aufkleber Teil: 130-0731

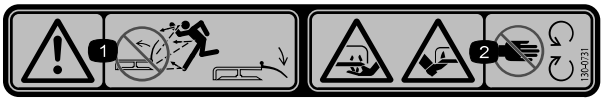

s_decal130-0731

Berühren Sie keine beweglichen Teile.

(1) Gefahr durch herausgeschleuderte Gegenstände: Lassen Sie das Ablenkblech immer montiert.

(2) Schnittgefahr an Händen oder Füßen durch Mähwerkmesser:

Aufkleber Teil: 130-0765

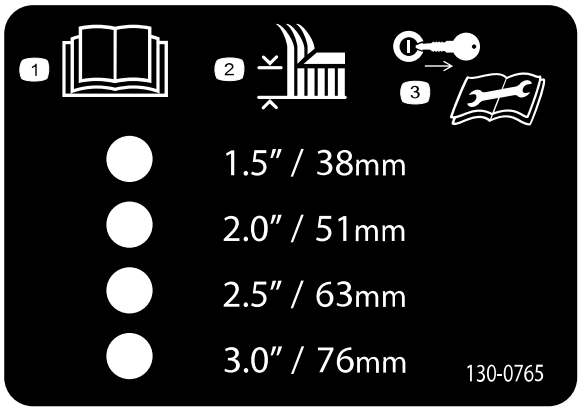

s_decal130-0765

1 Lesen Sie die *Bedienungsanleitung*.

2 Schnitthöhenauswahl

3 Entfernen Sie den Schlüssel, bevor Sie die Wartung durchführen.

Aufkleber Teil: 132-0872

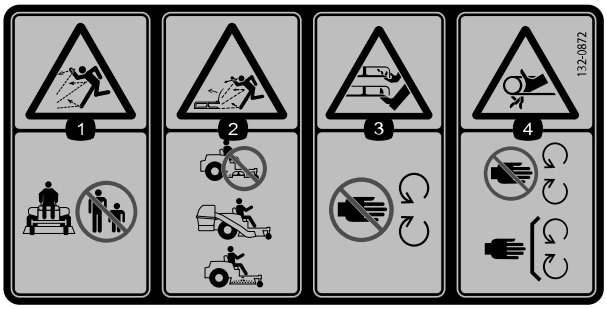

s_decal132-0872

1 Gefahr durch herausgeschleuderte Objekte: Unbeteiligte müssen einen Abstand zur Maschine halten.

2 Gefahr durch herausgeschleuderte Objekte, Mäher: Setzen Sie die Maschine nicht mit einem offenen Mähwerk ein; verwenden Sie ein Heckfangsystem oder ein Ablenkblech.

3 Gefahr einer Schnittwunde und/oder der Amputation von Händen oder Füßen durch Mähwerkmesser: Halten Sie sich von beweglichen Teilen fern.

4 Einzugsgefahr der Hände am Riemen: Halten Sie einen Abstand zu beweglichen Teilen und lassen Sie alle Schutzvorrichtungen und Schutzbleche montiert.

Aufkleber Teil: 139-2394

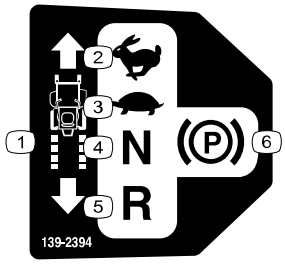

s_decal139-2394

1 Fahrantrieb

2 Schnell

3 Langsam

4 Leerlauf

5 Rückwärts

6 Feststellbremse

Aufkleber Teil: 139-2395

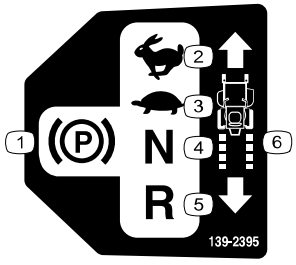

s_decal139-2395

1 Feststellbremse

2 Schnell

3 Langsam

4 Leerlauf

5 Rückwärts

6 Fahrantrieb

Aufkleber Teil: 144-5288

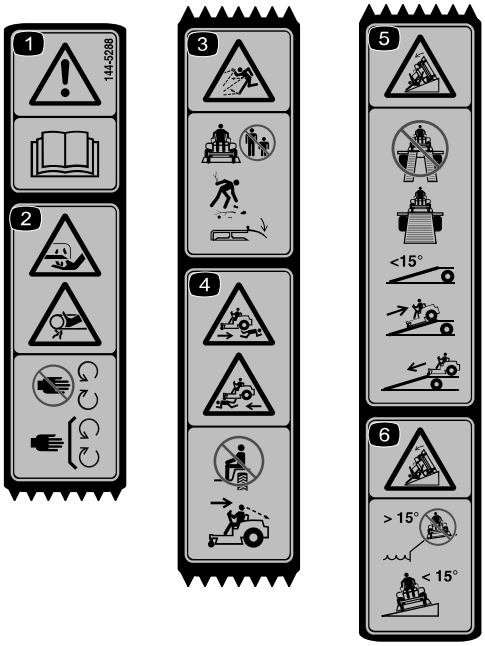

s_decal144-5288

1 Warnung: Lesen Sie die *Bedienungsanleitung*.

2 Schnitt-/Verletzungsgefahr für Finger oder Hand – Hände von beweglichen Teilen fernhalten und keine Schutzvorrichtungen abnehmen.

3 Gefahr durch ausgeworfene Gegenstände – Halten Sie umstehende Personen fern; sammeln Sie Schmutz auf; das Ablenkblech muss angebracht sein.

4 Gefahr durch Überfahren: Nehmen Sie keine Passagiere mit; schauen Sie nach hinten und unten, wenn Sie sich im Rückwärtsgang bewegen.

5 Kippgefahr: Verwenden Sie beim Verladen auf einen Anhänger nicht zwei Rampen sondern nur eine Rampe, die für die Maschine breit genug ist und eine Neigung unter 15° hat; fahren Sie rückwärts auf die Rampe und fahren Sie vorwärts von der Rampe.

6 Kippgefahr: verwenden Sie die Maschine nicht in der Nähe von Abhängen mit Steigungen über 15°. Fahren Sie nur quer an Hängen weniger als 15°.

Hinweis: Diese Maschine erfüllt die dem Industriestandard entsprechenden Stabilitätstests der statischen Standfestigkeit in Längs- und Querrichtung mit der auf dem Aufkleber angebrachten empfohlenen Maximalneigung. Lesen Sie die Anweisungen in der Bedienungsanleitung für den Betrieb der Maschine an Hanglagen und die Bedingungen, unter denen die Maschine eingesetzt wird, um zu ermitteln, ob die Maschine unter den Bedingungen an diesem Tag und an diesem Ort verwendet werden kann. Veränderungen im Gelände können zu einer Veränderung in der Neigung für den Betrieb der Maschine führen.

Aufkleber Teil: 147-2399

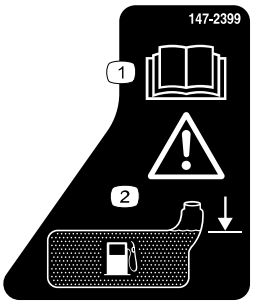

s_decal147-2399

1 Lesen Sie die *Bedienungsanleitung*.

2 Warnung: Füllen Sie bis zur Unterkante des Füllstutzens; Warnung: Füllen Sie nicht zu viel ein.

Aufkleber Teil: 147-7571

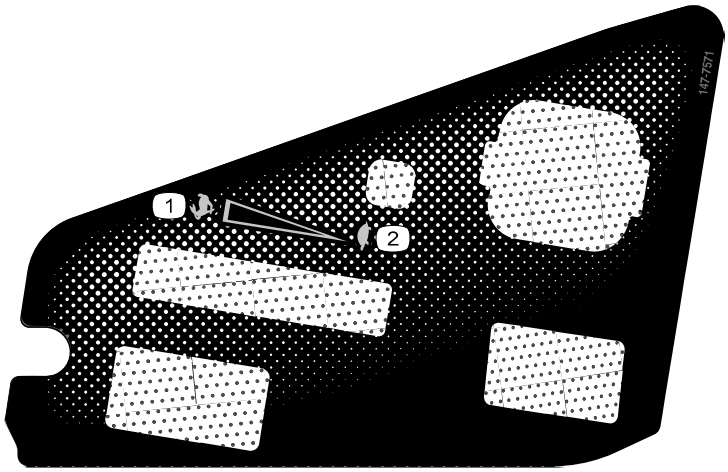

s_decal147-7571

1 Schnell

2 Langsam

Aufkleber Teil: 147-7574



s_decal147-7574

Aufkleber Teil: 161-6207

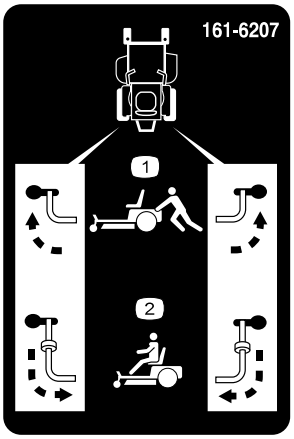

decal161-6207

1 Bypasshebel, Hebelstellung zum Schieben der Maschine

2 Bypasshebel, Hebelstellung zum Einsatz der Maschine

Aufkleber Teil: 161-6208

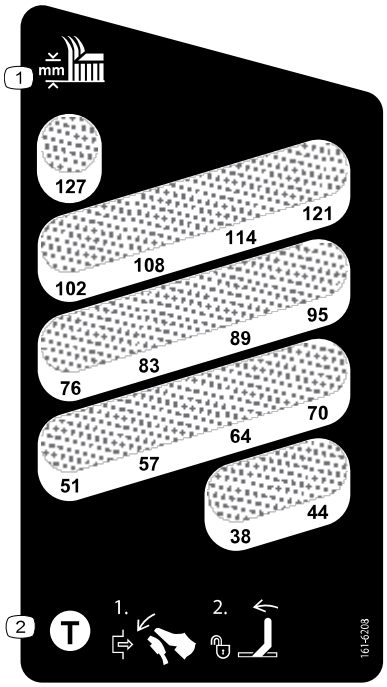

decal161-6208

1 Schnitthöhe

2 Um die Transportsicherung zu lösen, drücken Sie das Pedal zum Anheben des Mähwerks nach vorne, bewegen Sie den Hebel für die Transportsicherung nach vorne und bewegen Sie dann das Pedal zum Anheben des Mähwerks nach hinten in Richtung der gewünschten Schnitthöhe.

Produktübersicht

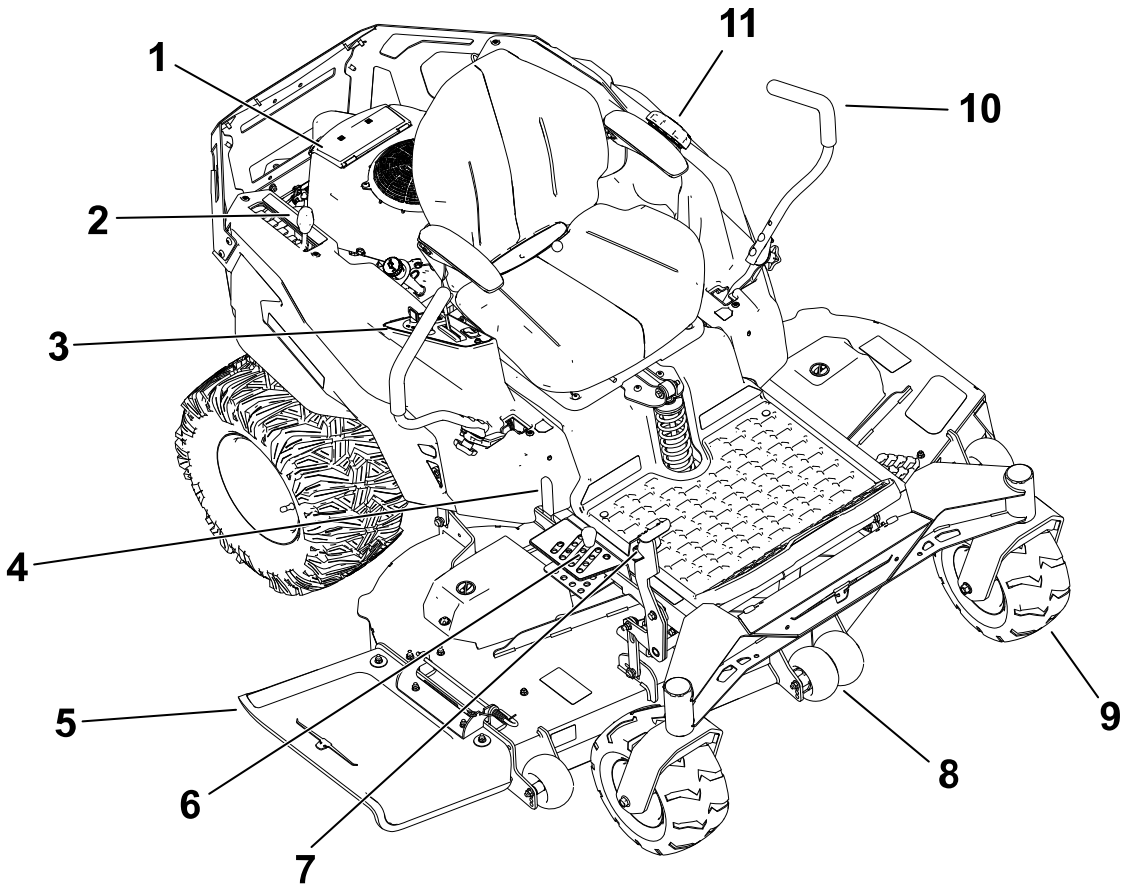

G514907

1. Motor
2. MyRide® Federungsverstellhebel
3. Armaturenbrett
4. Transportsicherungshebel
5. Ablenkblech
6. Schnitthöhenstift
7. Mähwerkhubpedal
8. Antiskalpierrollen
9. Vorderes Laufrad
10. Fahrantriebshebel
11. Tankdeckel

Armaturenbrett

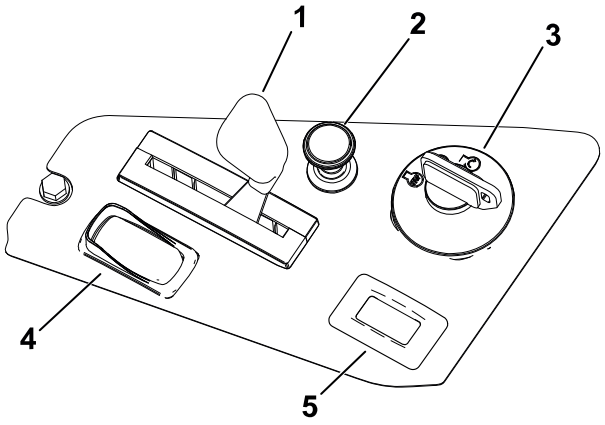

G453238

1. Gasbedienungshebel
2. Chokehebel
3. Zündschloss
4. Zapfwellenantriebsschalter
5. Betriebsstundenzähler

Zündschloss

Verwenden Sie den Zündschlüssel, um den Motor zu starten oder abzuschalten.

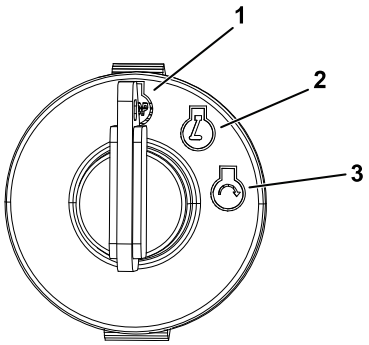

G375755s

1. Stellen Sie dann den Motor ab
2. Lassen Sie den Motor laufen
3. Starten Sie den Motor

Gasbedienungshebel

Die Gasbedienung steuert die Motordrehzahl und hat eine fortlaufend variable Einstellung von der Stellung SLOW (LANGSAM) bis FAST (SCHNELL).

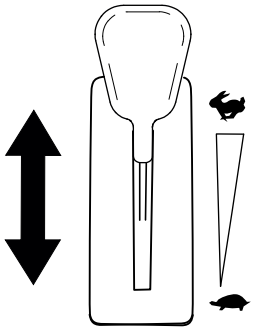

G450843

Zapfwellenantriebsschalter (ZWA)

Mit dem Zapfwellenantriebsschalter, der durch ein Zapfwellensymbol dargestellt wird, kuppeln Sie den Antrieb der Mähwerkmesser ein oder aus.

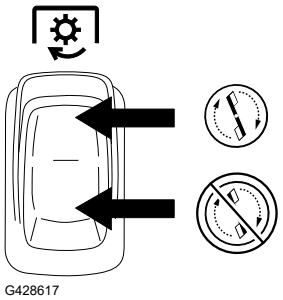

G428617

Choke

Verwenden Sie den Chokehebel, um das Kaltstartverhalten des Motors zu verbessern.

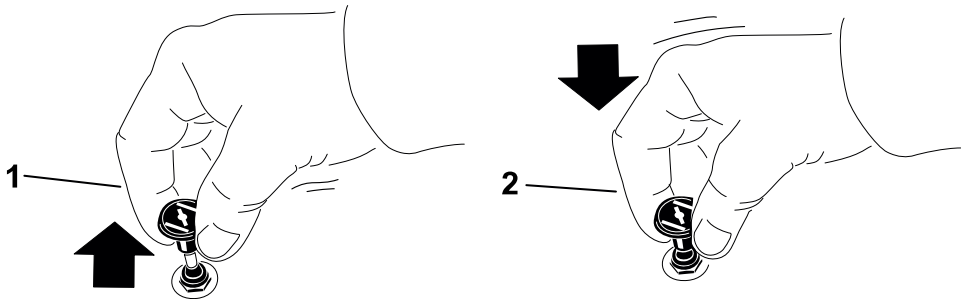

G419508

1 Eingekuppelt

2 Ausgekuppelt

Betriebsstundenzähler

Der Betriebsstundenzähler zeichnet die Stunden auf, die der Motor läuft. Richten Sie Ihre regelmäßigen Wartungsmaßnahmen nach dieser Angabe.

Fahrantriebshebel

Verwenden Sie die Fahrantriebshebel, um die Maschine vorwärts oder rückwärts zu fahren und in eine andere Richtung abzubiegen.

Park-Stellung

Bewegen Sie die Fahrantriebshebel von der Mitte aus nach außen in die PARK-Position, um die Feststellbremse beim Anhalten oder Verlassen der Maschine zu aktivieren.

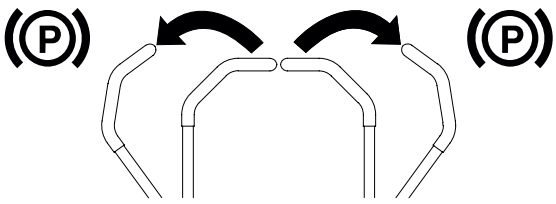

G438246

MyRide® Federungsverstellhebel

Verwenden Sie den Einstellhebel, um die Sitzfederung für eine sanfte und komfortable Fahrt einzustellen.

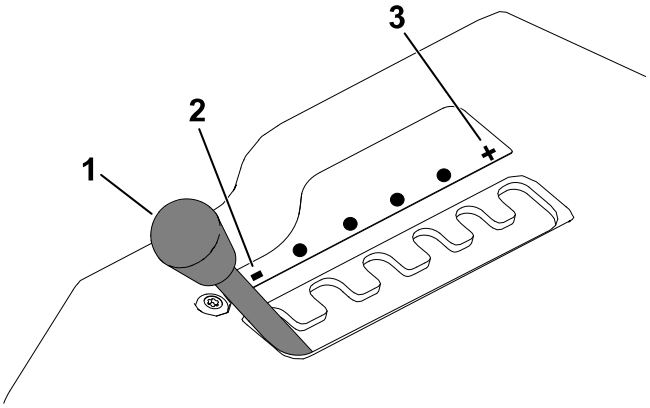

G292102s

1. Einstellhebel
2. Weichere Federung
3. Stärkere Federung

Schnitthöhen-Einstellstift

Der Schnitthöhen-Einstellstift funktioniert mit dem Fußpedal und arretiert das Mähwerk in einer bestimmten Schnitthöhe. Verstellen Sie die Schnitthöhe nur, wenn die Maschine nicht fährt.

Mähwerkhubpedal

Verwenden Sie das Mähwerkhubpedal, um das Mähwerk kurzzeitig aus der Sitzposition anzuheben, um Hindernissen auszuweichen oder die Schnitthöhe einzustellen.

Transportsicherungshebel

Betätigen Sie den Transportsicherungshebel, um das Mähwerk aus der TRANSPORT-Stellung (vollständig angehoben) zu lösen.

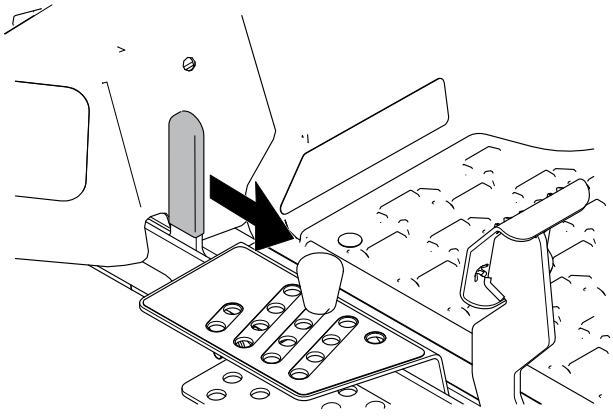

G453249

Benzinuhr

Die Benzinuhr zeigt die Kraftstoffmenge im Tank an.

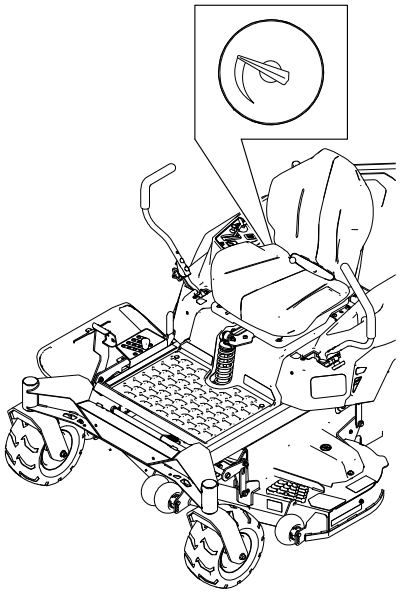

G456141

Technische Angaben

Hinweis: Änderungen der technischen Daten und des Designs sind vorbehalten.

	122-cm-Mähwerk	**137-cm-Mähwerk**	**152-cm-Mähwerk**
Breite	122 cm	137 cm	152 cm
Länge	208 cm	208 cm	208 cm
Höhe	124 cm	124 cm	124 cm
Gewicht	358 kg	364 kg	371 kg

Anbaugeräte/Zubehör

Eine Auswahl von Toro zugelassenen Anbaugeräten und Zubehörteilen ist für die Verwendung mit dem Gerät erhältlich, um dessen Fähigkeiten zu verbessern und zu erweitern. Eine Liste aller zugelassenen Anbaugeräte und Zubehörteile finden Sie bei Ihrem Vertragshändler oder einem autorisierten Händler unter Toro oder unter www.Toro.com .

Verwenden Sie nur Original-Ersatzteile und -Zubehör von Toro , um eine optimale Leistung und dauerhafte Sicherheitszertifizierung des Geräts zu gewährleisten.

Vor dem Betrieb

Sicherheitshinweise vor der Inbetriebnahme

- Kinder oder nicht geschulte Personen dürfen die Maschine weder verwenden noch warten. Örtliche Vorschriften bestimmen u. U. das Mindestalter von Benutzern. Der Besitzer ist für die Schulung aller Bediener und Mechaniker verantwortlich.
- Überprüfen Sie den Bereich, in dem Sie die Maschine verwenden werden, und entfernen Sie alle Objekte, die geworfen werden oder den Betrieb der Maschine beeinträchtigen könnten.
- Beurteilen Sie das Gelände, um festzulegen, welche Anbaugeräte und Zubehör erforderlich sind, um die Maschine ordnungsgemäß und sicher bedienen zu können.
- Nehmen Sie nie Mitfahrer auf der Maschine mit.
- Machen Sie sich mit dem sicheren Betrieb der Maschine sowie den Bedienelementen und Sicherheitssymbolen vertraut.
- Prüfen Sie, ob alle Sitzkontaktschalter, Sicherheitsschalter, und Schutzvorrichtungen montiert und funktionsfähig sind. Verwenden Sie die Maschine nur, wenn sie richtig funktioniert.
- Tragen Sie geeignete Kleidung, u. a. eine Schutzbrille, lange Hosen, rutschfeste Arbeitsschuhe und einen Gehörschutz. Binden Sie lange Haare hinten zusammen und tragen Sie keinen Schmuck oder weite Kleidung.
- Betreiben Sie die Maschine nur, wenn alle Schutzvorrichtungen und Sicherheitseinrichtungen, wie z. B. die Ablenkbleche und die gesamte Grasfangeinrichtung, vorhanden sind und ordnungsgemäß funktionieren. Ersetzen Sie verschlissene oder beschädigte Teile, wenn nötig.
- Stellen Sie vor dem Verlassen der Bedienerposition den Motor ab, ziehen den Schlüssel ab, und warten, bis alle beweglichen Teile zum Stillstand gekommen sind. Warten Sie, bis sich die Maschine abgekühlt hat, bevor Sie sie warten, einstellen, betanken, reinigen, oder einlagern.

⚠ WARNUNG ⚠

Kontakt mit den Messern kann zu schweren Verletzungen führen.

Wenn Sie den Motor ausschalten, sollte(n) das/die Mähmesser stehen bleiben. Wenn dies nicht der Fall ist, setzen Sie die Maschine nicht mehr ein und wenden Sie sich sofort an einen offiziellen Vertragshändler.

- Überprüfen Sie vor dem Mähen die Maschine und stellen Sie sicher, dass die Schneideinheiten ordnungsgemäß funktionieren.

Sicherheitshinweise vor der Inbetriebnahme (Fortsetzung)

- Halten Sie Unbeteiligte, insbesondere Kinder und Haustiere während der Verwendung der Maschine fern. Schalten Sie die Maschine und das/die Anbaugerät(e) ab, wenn jemand den Bereich betritt.

Kraftstoffsicherheit

- Kraftstoff ist extrem leicht entflammbar und hochexplosiv. Feuer und Explosionen durch Kraftstoff können Verbrennungen und Sachschäden verursachen.
  - Stellen Sie den Kanister bzw. die Maschine vor dem Auftanken auf den Boden und nicht auf ein Fahrzeug oder auf ein Objekt, um eine elektrische Ladung durch das Entzünden des Kraftstoffs zu vermeiden.
  - Füllen Sie den Kraftstofftank im Freien auf ebener Fläche auf, wenn der Motor kalt ist. Wischen Sie verschütteten Kraftstoff auf.
  - Rauchen Sie nicht beim Umgang mit Kraftstoff, und gehen Sie nicht in der Nähe von offenem Feuer oder Funken mit Kraftstoff um.
  - Entfernen Sie nie den Tankdeckel oder füllen Kraftstoff in den Tank, wenn der Motor läuft oder heiß ist.
  - Wenn Kraftstoff verschüttet wurde, nicht versuchen, den Motor zu starten. Vermeiden Sie, eine Zündquelle zu erzeugen, bis die Kraftstoffdämpfe verdunstet sind.
  - Bewahren Sie Kraftstoff in vorschriftsmäßigen Kanistern auf. Die Kanister sollten nicht für Kinder zugänglich sein.
- Füllen Sie den Tank nicht zu voll. Tauschen Sie den Tankdeckel aus und ziehen ihn fest.
- Unter gewissen Bedingungen kann beim Auftanken statische Elektrizität freigesetzt werden und zu einer Funkenbildung führen, die Kraftstoffdämpfe entzünden kann.
- Füllen Sie Kanister nie im Fahrzeug oder auf der Ladepritsche eines Pritschenwagens oder Anhängers mit einer Verkleidung aus Kunststoff. Stellen Sie die Benzinkanister vor dem Auffüllen immer vom Fahrzeug entfernt auf den Boden.
- Nehmen Sie das Gerät vom Pritschenwagen bzw. Anhänger und betanken es auf dem Boden. Falls das nicht möglich ist, betanken Sie solche Geräte mit einem tragbaren Kanister und nicht an einer Zapfsäule.
- Der Stutzen der Zapfsäule sollte den Rand des Benzinkanisters oder die Behälteröffnung beim Auftanken ständig berühren. Verwenden Sie kein Gerät mit einem entriegelt geöffneten Stutzen.
- Kraftstoff ist bei Verschlucken gesundheitsschädlich oder tödlich. Wenn eine Person langfristig Benzindünsten ausgesetzt ist, kann dies zu schweren Verletzungen und Krankheiten führen.
  - Vermeiden Sie das langfristige Einatmen von Benzindünsten.
  - Halten Sie Ihre Hände und Ihr Gesicht von der Düse und der Öffnung des Kraftstofftanks fern.
  - Halten Sie Kraftstoff von Augen und der Haut fern.
- Wischen Sie verschütteten Kraftstoff auf.

Sicherheitshinweise vor der Inbetriebnahme (Fortsetzung)

- Lagern Sie weder die Maschine noch den Kraftstoffkanister in der Nähe von offenen Flammen, Funken oder Zündflammen wie z. B. bei einem Heizkessel oder sonstigen Geräten.
- Setzen Sie die Maschine nicht ohne vollständig montierte und betriebsbereite Auspuffanlage ein.

Kraftstoff

Empfohlener Kraftstoff

Fassungsvermögen	19 l
Typ	Bleifreies Benzin
Minimale Oktanzahl	87 (US) oder 91 (Oktanzahl ermitteln; außerhalb der USA)
Ethanol	Nicht über 10% Volumenprozent
Methanol	Keine
MTBE (Methyl-tertiär-Butylether)	Weniger als 15% Volumenprozent
Öl	Vermischen Sie nie Kraftstoff mit Öl

Verwenden Sie nur sauberen, frischen Kraftstoff (höchstens 30 Tage alt) von einem namhaften Hersteller/Quelle.

WICHTIG

Um Startprobleme zu verringern, geben Sie die Menge des Kraftstoffstabilisators / -konditionierers in den frischen Kraftstoff, wie vom Hersteller des Kraftstoffstabilisators / -konditionierers vorgeschrieben.

Betanken

1. Stellen Sie die Maschine auf einer ebenen Fläche ab.
2. Schieben Sie die Fahrantriebshebel nach außen in die PARK-Stellung.
3. Stellen Sie den Motor ab und ziehen Sie den Schlüssel ab.
4. Reinigen Sie den Bereich um den Tankdeckel und füllen Sie den Kraftstofftank auf.

WICHTIG

Füllen Sie den Kraftstofftank bis zur Unterseite des Einfüllstutzens. Füllen Sie den Kraftstofftank nicht ganz auf.

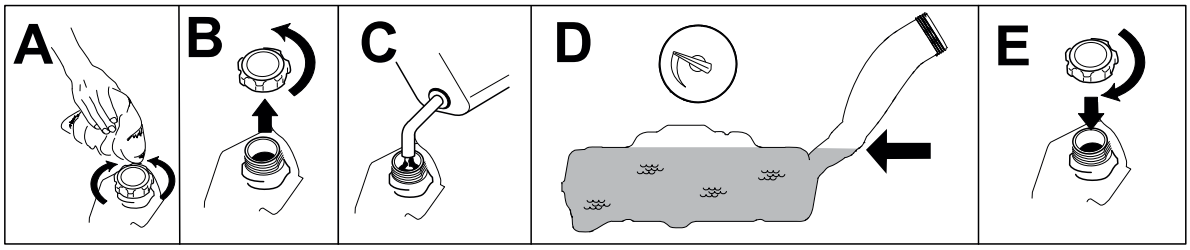

G453272

Durchführen täglicher Wartungsarbeiten

Führen Sie täglich vor dem Start der Maschine die folgende tägliche Prüfroutine gemäß dem Wartungsplan durch:

Einfahrzeit

Neue Motoren brauchen etwas Zeit, bevor sie die ganze Leistung erbringen. Neue Mähwerke und Antriebssysteme haben eine höhere Reibung und belasten den Motor mehr. Die Einfahrzeit für neue Maschinen beträgt ungefähr 40 bis 50 Stunden. Danach erbringt der Motor die ganze Leistung und beste Performance.

Sicherheitsschaltersystem

Die Sicherheitsschalter verhindern das Anlassen des Motors, außer in folgenden Situationen:

- Der Zapfwellenantriebsschalter ist ausgekuppelt.
- Die Fahrantriebshebel sind in der PARK-Stellung.

Die Sicherheitsschalter stellen den Motor auch ab, wenn sich die Fahrantriebshebel nicht in der PARK-Stellung befinden, und Sie den Sitz verlassen.

⚠ WARNUNG ⚠

Wenn die Sicherheitsschalter abgeklemmt oder beschädigt werden, könnte sich die Maschine unerwartet in Betrieb setzen und jemanden verletzen.

- **An den Sicherheitsschaltern dürfen keine Veränderungen vorgenommen werden.**
- **Prüfen Sie deren Funktion täglich und tauschen Sie alle defekten Schalter vor der Inbetriebnahme der Maschine aus.**

Testen der Sicherheitsschalter

Testen Sie die Sicherheitsschalter vor jedem Einsatz der Maschine. Lassen Sie, wenn die Sicherheitsschalter nicht wie nachstehend beschrieben funktionieren, diese unverzüglich von einem Vertragshändler reparieren.

1. Setzen Sie sich auf den Sitz und bewegen Sie die Fahrantriebshebel in die PARK-Stellung und den Zapfwellenantriebsschalter in die EIN-Stellung. Versuchen Sie, den Motor anzulassen. Der Motor darf nicht starten.

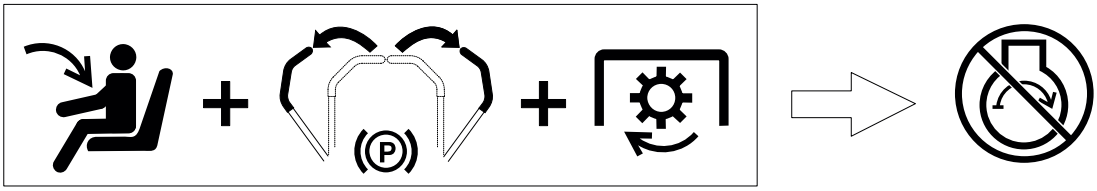

G511504

Sicherheitsschaltersystem (Fortsetzung)

2. Setzen Sie sich auf den Sitz und stellen Sie den Zapfwellenantriebsschalter in die AUS-Stellung. Stellen Sie einen der Fahrantriebshebel in die mittlere, nicht arretierte Stellung. Versuchen Sie, den Motor anzulassen. Der Motor darf sich dann nicht drehen. Wiederholen Sie die Schritte für den anderen Fahrantriebshebel.

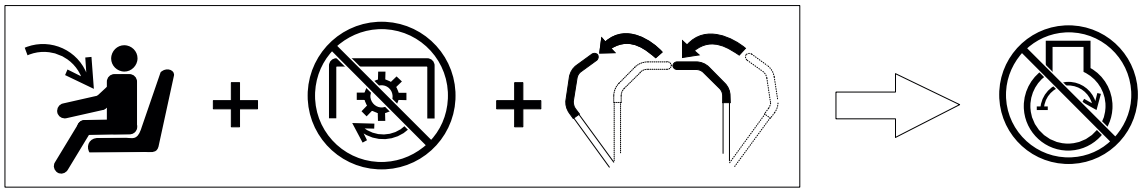

G511505

3. Setzen Sie sich auf den Sitz und stellen Sie den Zapfwellenantriebsschalter in die AUS-Stellung und bewegen Sie die Fahrantriebshebel in die PARK-Stellung. Lassen Sie den Motor an. Kuppeln Sie bei laufendem Motor den Zapfwellenantriebsschalter ein. Stehen Sie etwas vom Sitz auf. Der Motor muss dann innerhalb von 1 Sekunde abstellen.

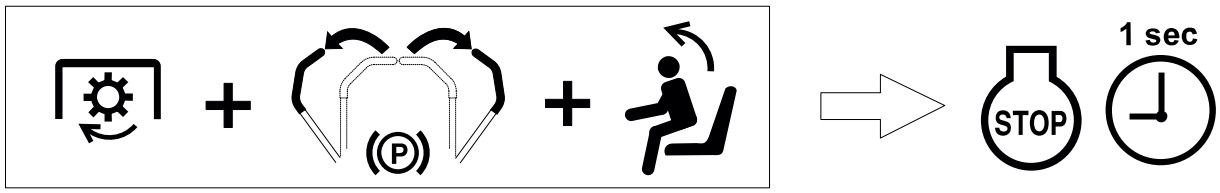

G511506

4. Setzen Sie sich auf den Sitz und stellen Sie den Zapfwellenantriebsschalter in die AUS-Stellung und bewegen Sie die Fahrantriebshebel in die PARK-Stellung. Lassen Sie den Motor an. Schieben Sie die Fahrantriebshebel bei laufendem Motor in die mittlere, nicht arretierte Stellung und erheben Sie sich etwas vom Sitz. Der Motor muss dann innerhalb von 1 Sekunde abstellen.

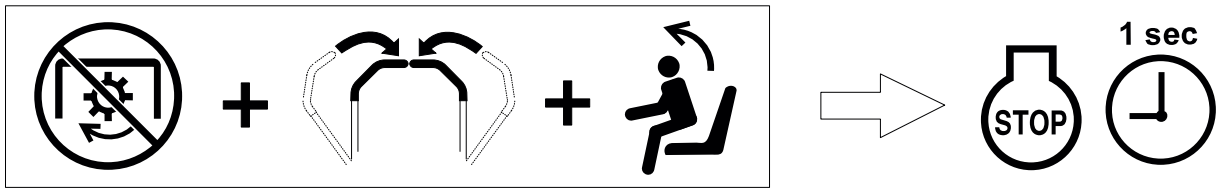

G511507

Einstellen des Sitzes

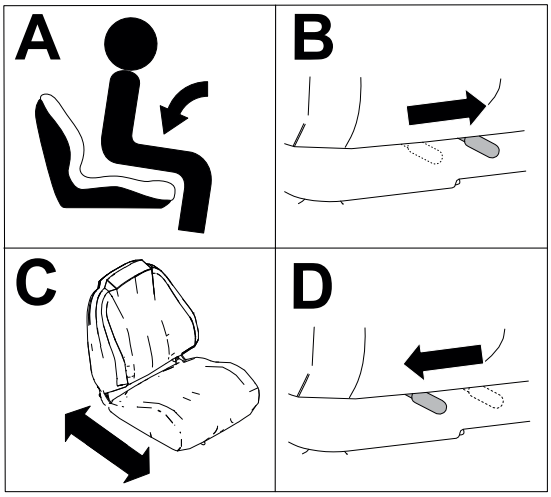

G451798

Einstellen der Höhe des Fahrantriebshebels

Verstellen Sie die Fahrantriebshebel für den optimalen Bedienerkomfort nach oben oder unten.

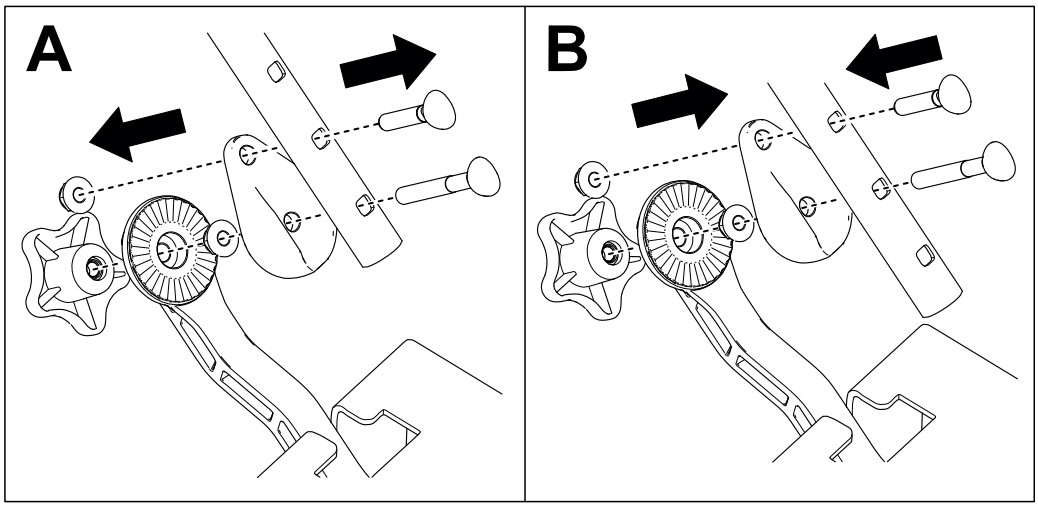

G450938

Einstellen der Neigung der Fahrantriebshebel

1. Stellen Sie die Maschine auf einer ebenen Fläche ab, kuppeln Sie den Zapfwellenantriebsschalter aus und schieben Sie die Fahrantriebshebel nach außen in die PARK-Stellung.
2. Stellen Sie den Motor ab, ziehen Sie den Schlüssel ab und warten Sie, bis alle rotierenden Teile zum Stillstand gekommen sind, bevor Sie Einstellungen vornehmen.
3. Lösen Sie das Handrad Ⓐ.
4. Schwenken Sie den Bedienhebel nach vorne oder hinten Ⓑ.
5. Vergewissern Sie sich, dass die Zähne vollständig sitzen Ⓒ und ziehen Sie das Handrad Ⓓ fest.
6. Bewegen Sie den Bedienhebel mehrmals über den gesamten Bewegungsbereich, um sicherzustellen, dass der Bedienhebel richtig eingestellt ist und fest sitzt.
7. Wiederholen Sie die Einstellung für den anderen Bedienhebel; stellen Sie sicher, dass die Bedienhebel in der Neutral-Stellung gleich auf liegen.

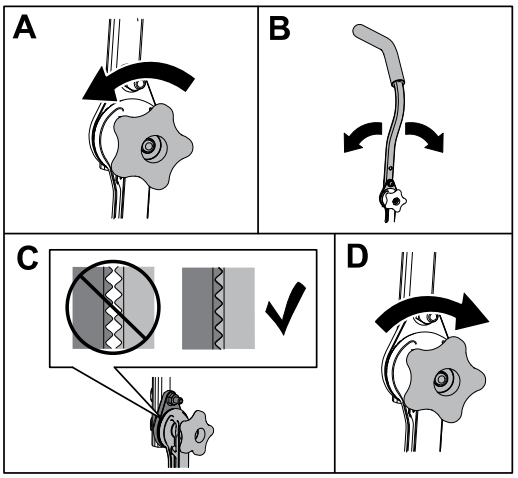

G530624

Umstellen auf Seitenauswurf

Umrüstung auf Seitenauswurf für 122 cm Mähwerke

Montieren Sie die Befestigungen in denselben Löchern im Mähwerk, von denen Sie sie vorher entfernt haben. Dies stellt sicher, dass keine Löcher offen bleiben, wenn das Mähwerk eingesetzt wird.

⚠ WARNUNG ⚠

Unverstopfte Öffnungen in der Maschine setzen Sie und andere einer Verletzungsgefahr durch herausgeschleuderte Rückstände aus, die schwere Verletzungen verursachen können.

- **Verwenden Sie die Maschine nur, wenn alle Befestigungen in den Löchern im Mähwerkgehäuse eingesetzt sind.**
- **Setzen Sie die Befestigungsteile in die Befestigungslöcher ein, wenn Sie das Mulchablenkblech abnehmen.**

---

1. Stellen Sie die Maschine auf einer ebenen Fläche ab, kuppeln Sie den Zapfwellenantriebsschalter aus und schieben Sie die Fahrantriebshebel nach außen in die PARK-Stellung.
2. Stellen Sie vor dem Verlassen der Bedienungsposition den Motor ab, ziehen Sie den Schlüssel ab und warten Sie, bis alle beweglichen Teile zum Stillstand gekommen sind.
3. Nehmen Sie das Mähwerk ab, siehe Entfernen des Mähwerks, Seite 5–35.
4. Entfernen Sie das linke Ablenkblech wie abgebildet und bewahren Sie die Muttern auf.

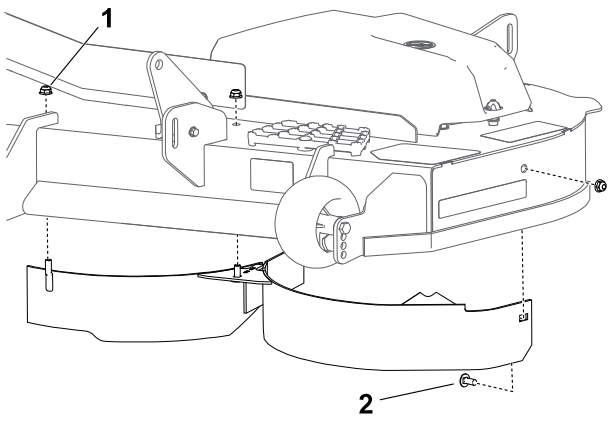

G482536

1. Mutter, 5/16" (3)
2. Schlossschraube – 5/16" x ¾"

5. Verwenden Sie die drei aufbewahrten Muttern und die drei Schrauben aus dem Beutel mit den losen Teilen, um die offenen Löcher zu verschließen, damit kein Schnittgut herausgeschleudert wird.

   Hinweis: Bringen Sie die Befestigungen so an, dass die Muttern außerhalb des Mähwerks liegen.

Umstellen auf Seitenauswurf (Fortsetzung)

6. Entfernen Sie die Befestigungen, mit denen das rechte Ablenkblech und die Ablenkblechschutzvorrichtung an der rechten Seite des Mähwerks befestigt sind; bewahren Sie die Muttern und eine Schlossschraube auf.

   Hinweis: Das Ablenkblech ist aus Gründen der Übersichtlichkeit nicht abgebildet.

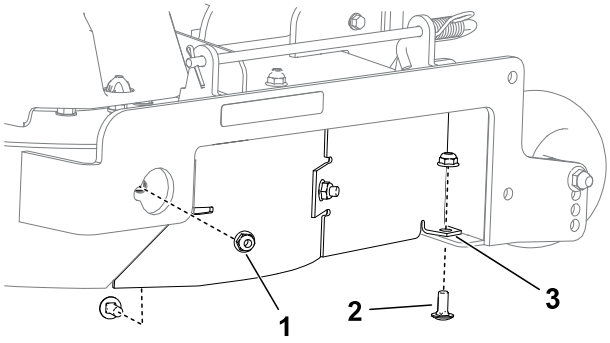

G482537

1. Mutter, 5/16" (2)
2. Schlossschraube – 5/16" x ¾" (2)
3. Rechteckiges Loch

7. Entfernen Sie das rechte Ablenkblech wie abgebildet und bewahren Sie die Muttern auf.

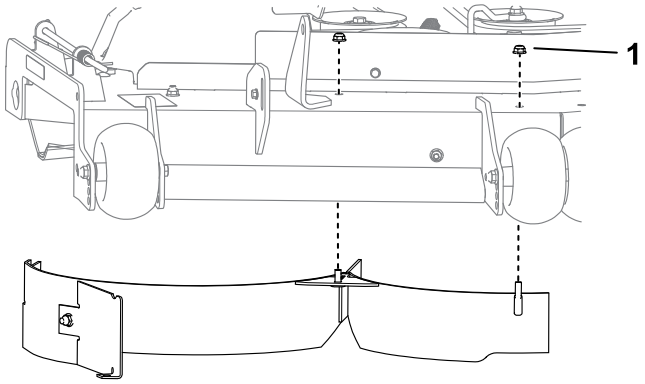

G453334

1. Mutter, 5/16" (2)

8. Bringen Sie die aufbewahrte Schlossschraube und eine aufbewahrte Mutter in das in Schritt 6dargestellte Vierkantloch.
9. Verwenden Sie die restlichen drei aufbewahrten Muttern und die drei Schrauben aus dem Beutel mit den losen Teilen, um die verbleibenden offenen Löcher zu verschließen.

   Hinweis: Bringen Sie die Befestigungen so an, dass die Muttern außerhalb des Mähwerks liegen.
10. Sie finden das Versatzablenkblech in der Tasche mit den losen Teilen.
11. Entfernen Sie die vorhandenen Befestigungen wie dargestellt und verwenden Sie sie für den Einbau des Versatzablenkblechs.

Umstellen auf Seitenauswurf (Fortsetzung)

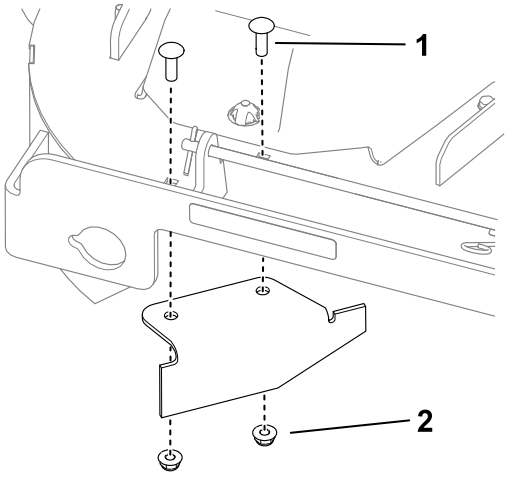

1 Vorhandene Schlossschraube—5/16" x 1“ (2)

2 Vorhandene Mutter—5/16"

12. Befestigen Sie das Mähwerk, siehe Montieren des Mähwerks, Seite 5–36.

Umrüstung auf Seitenauswurf für 137 cm Mähwerke

Montieren Sie die Befestigungen in denselben Löchern im Mähwerk, von denen Sie sie vorher entfernt haben. Dies stellt sicher, dass keine Löcher offen bleiben, wenn das Mähwerk eingesetzt wird.

⚠ WARNUNG ⚠

Unverstopfte Öffnungen in der Maschine setzen Sie und andere einer Verletzungsgefahr durch herausgeschleuderte Rückstände aus, die schwere Verletzungen verursachen können.

- **Verwenden Sie die Maschine nur, wenn alle Befestigungen in den Löchern im Mähwerkgehäuse eingesetzt sind.**
- **Setzen Sie die Befestigungsteile in die Befestigungslöcher ein, wenn Sie das Mulchablenkblech abnehmen.**

---

1. Stellen Sie die Maschine auf einer ebenen Fläche ab, kuppeln Sie den Zapfwellenantriebsschalter aus und schieben Sie die Fahrantriebshebel nach außen in die PARK-Stellung.
2. Stellen Sie vor dem Verlassen der Bedienungsposition den Motor ab, ziehen Sie den Schlüssel ab und warten Sie, bis alle beweglichen Teile zum Stillstand gekommen sind.
3. Nehmen Sie das Mähwerk ab, siehe Entfernen des Mähwerks, Seite 5–35.
4. Entfernen Sie das linke Ablenkblech wie abgebildet und bewahren Sie die Muttern auf.

Umstellen auf Seitenauswurf (Fortsetzung)

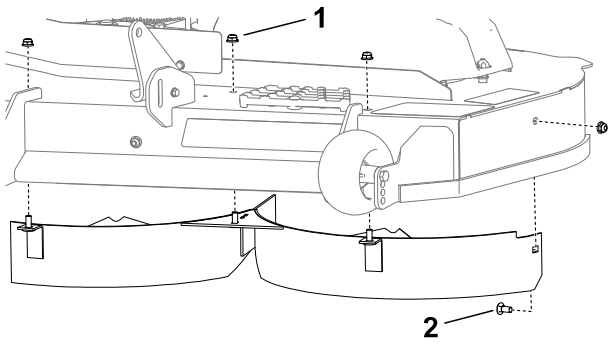

G483204

1. Mutter, 5/16" (4)
2. Schlossschraube – 5/16" x ¾"

5. Verwenden Sie die vier aufbewahrten Muttern und die vier Schrauben aus dem Beutel mit den losen Teilen, um die offenen Löcher zu verschließen, damit kein Schnittgut herausgeschleudert wird.

   Hinweis: Bringen Sie die Befestigungen so an, dass die Muttern außerhalb des Mähwerks liegen.

6. Entfernen Sie die Schutzvorrichtung wie dargestellt.

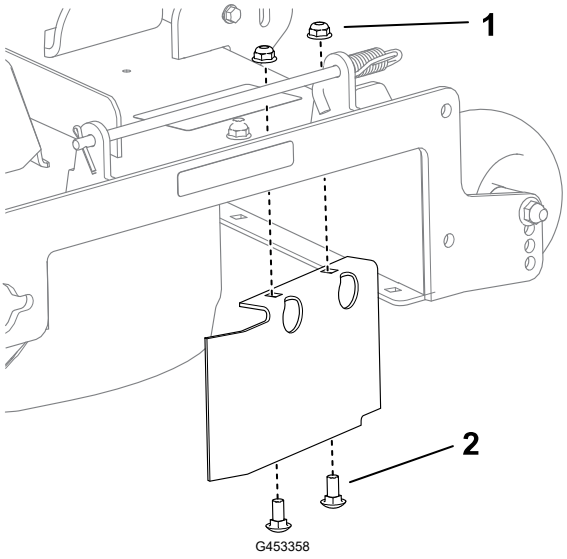

G453358

1. Mutter, 5/16" (2)
2. Schlossschraube – 5/16" x ¾" (2)

7. Setzen Sie die Ablenkblechbefestigungen in die offenen Löcher ein.
8. Entfernen Sie die Befestigungen, mit denen die rechte Ablenkblech an der rechten Seite des Mähwerks befestigt ist und bewahren Sie die Muttern auf.

   Hinweis: Das Ablenkblech ist aus Gründen der Übersichtlichkeit nicht abgebildet.

Umstellen auf Seitenauswurf (Fortsetzung)

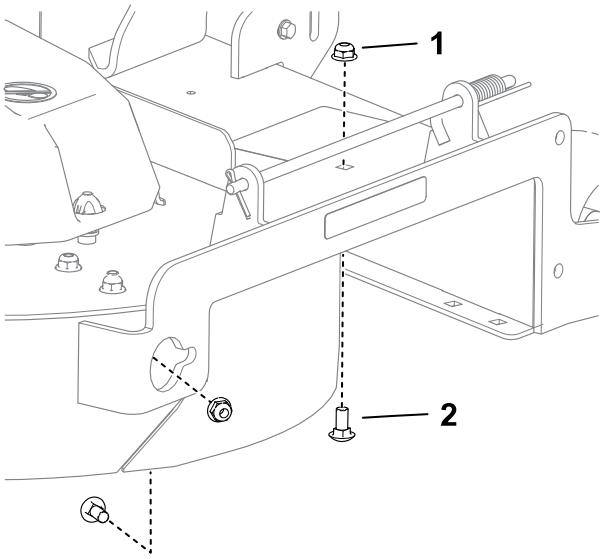

G453362

1. Mutter, 5/16" (2)
2. Schlossschraube – 5/16" x ¾" (2)

9. Entfernen Sie das rechte Ablenkblech wie abgebildet und bewahren Sie die Muttern auf.

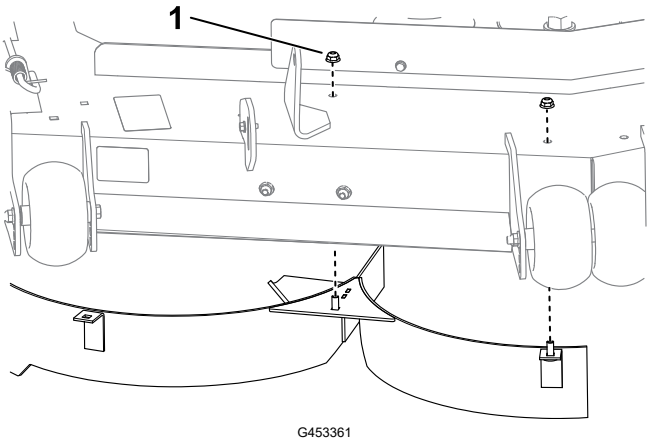

G453361

1. Mutter, 5/16" (2)

10. Verwenden Sie die vier aufbewahrten Muttern und die vier Schrauben aus dem Beutel mit den losen Teilen, um die offenen Löcher zu verschließen.

    Hinweis: Bringen Sie die Befestigungen so an, dass die Muttern außerhalb des Mähwerks liegen.

11. Sie finden das Versatzablenkblech in der Tasche mit den losen Teilen.
12. Entfernen Sie die vorhandenen Befestigungen wie dargestellt und verwenden Sie sie für den Einbau des Versatzablenkblechs.

Umstellen auf Seitenauswurf (Fortsetzung)

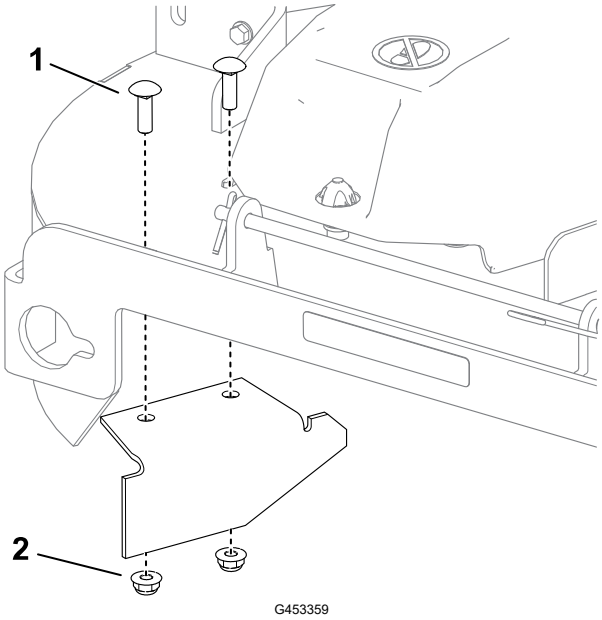

1 Vorhandene Schlossschraube—5/16" x 1“ (2)

2 Vorhandene Mutter—5/16"

13. Befestigen Sie das Mähwerk, siehe Montieren des Mähwerks, Seite 5–36.

Umstellen auf Seitenauswurf (Fortsetzung)

Umrüstung auf Seitenauswurf für 152 cm Mähwerke

Montieren Sie die Befestigungen in denselben Löchern im Mähwerk, von denen Sie sie vorher entfernt haben. Dies stellt sicher, dass keine Löcher offen bleiben, wenn das Mähwerk eingesetzt wird.

⚠ WARNUNG ⚠

Unverstopfte Öffnungen in der Maschine setzen Sie und andere einer Verletzungsgefahr durch herausgeschleuderte Rückstände aus, die schwere Verletzungen verursachen können.

- **Verwenden Sie die Maschine nur, wenn alle Befestigungen in den Löchern im Mähwerkgehäuse eingesetzt sind.**
- **Setzen Sie die Befestigungsteile in die Befestigungslöcher ein, wenn Sie das Mulchablenkblech abnehmen.**

---

1. Stellen Sie die Maschine auf einer ebenen Fläche ab, kuppeln Sie den Zapfwellenantriebsschalter aus und schieben Sie die Fahrantriebshebel nach außen in die PARK-Stellung.
2. Stellen Sie vor dem Verlassen der Bedienungsposition den Motor ab, ziehen Sie den Schlüssel ab und warten Sie, bis alle beweglichen Teile zum Stillstand gekommen sind.
3. Nehmen Sie das Mähwerk ab, siehe Entfernen des Mähwerks, Seite 5–35.
4. Entfernen Sie das linke Ablenkblech wie abgebildet und bewahren Sie die Muttern auf.

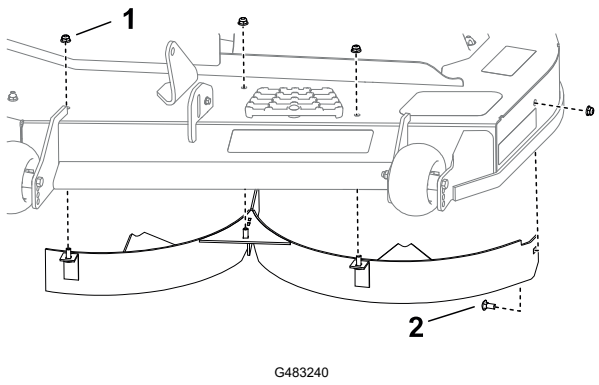

G483240

(1) Mutter, 5/16" (3)

(2) Schlossschraube – 5/16" x ¾" (1)

5. Verwenden Sie die vier aufbewahrten Muttern und die vier Schrauben aus dem Beutel mit den losen Teilen, um die offenen Löcher zu verschließen, damit kein Schnittgut herausgeschleudert wird.

   Hinweis: Bringen Sie die Befestigungen so an, dass die Muttern außerhalb des Mähwerks liegen.
6. Entfernen Sie die Befestigungen, mit denen das rechte Ablenkblech und die Ablenkblechschutzvorrichtung an der rechten Seite des Mähwerks befestigt sind; bewahren Sie die Muttern und eine Schlossschraube auf.

   Hinweis: Das Ablenkblech ist aus Gründen der Übersichtlichkeit nicht abgebildet.

Umstellen auf Seitenauswurf (Fortsetzung)

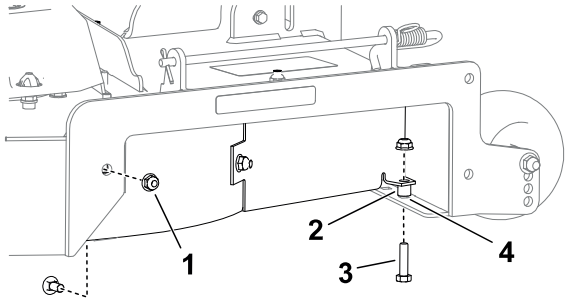

G483241

1. Mutter, 5/16" (2)
2. Distanzstück
3. Schlossschraube – 5/16" x ¾" (2)
4. Rechteckiges Loch

7. Entfernen Sie das rechte Ablenkblech wie abgebildet und bewahren Sie die Muttern auf.

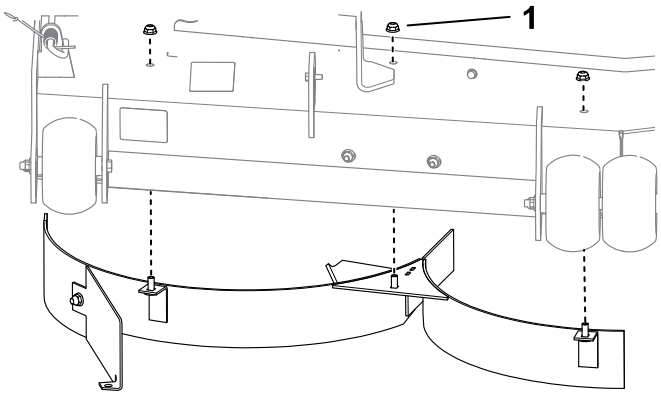

G454148

1. Mutter, 5/16" (3)

8. Bringen Sie die aufbewahrte Schlossschraube und eine aufbewahrte Mutter in das in Schritt 6dargestellte Vierkantloch.
9. Verwenden Sie die restlichen vier aufbewahrten Muttern und die vier Schrauben aus dem Beutel mit den losen Teilen, um die verbleibenden offenen Löcher zu verschließen.

   Hinweis: Bringen Sie die Befestigungen so an, dass die Muttern außerhalb des Mähwerks liegen.
10. Sie finden das Versatzablenkblech in der Tasche mit den losen Teilen.
11. Entfernen Sie die vorhandenen Befestigungen wie dargestellt und verwenden Sie sie für den Einbau des Versatzablenkblechs.

Umstellen auf Seitenauswurf (Fortsetzung)

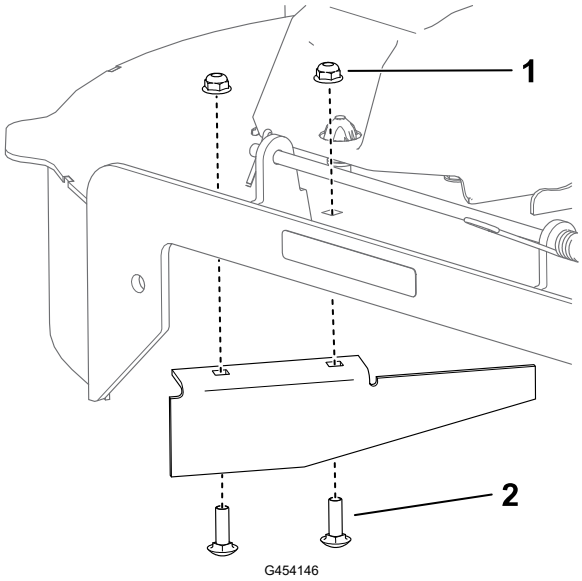

1 Vorhandene Schlossschraube—5/16" x 1“ (2)

2 Vorhandene Mutter—5/16"

12. Befestigen Sie das Mähwerk, siehe Montieren des Mähwerks, Seite 5–36.

Während des Betriebs

Hinweise zur Sicherheit während des Betriebs

- Der Besitzer bzw. Bediener ist für Unfälle oder Verletzungen von Dritten sowie Sachschäden verantwortlich und kann diese verhindern.
- Konzentrieren Sie sich immer bei der Verwendung der Maschine. Tun Sie nichts, was Sie ablenken könnte, sonst können Verletzungen oder Sachschäden auftreten.
- Setzen Sie die Maschine nicht ein, wenn Sie müde oder krank sind oder unter Alkohol- oder Drogeneinfluss stehen.
- Betreiben Sie die Maschine nur, wenn alle Schutzvorrichtungen und Sicherheitseinrichtungen, wie z. B. die Ablenkbleche und die gesamte Grasfangeinrichtung, vorhanden sind und ordnungsgemäß funktionieren. Ersetzen Sie verschlissene oder beschädigte Teile bei Bedarf durch Original Toro-Teile.
- Angetriebene Motorteile, insbesondere der Schalldämpfer, können extrem heiß werden. Schwere Verbrennungen können bei Kontakt auftreten, und Ablagerungen wie Blätter, Gras, Äste usw. können Feuer fangen. Halten Sie den Motorraum frei von Schmutz und übermäßigem Öl und Fett.
- Betreiben Sie den Motor nur in gut belüfteten Bereichen. Die Abgase enthalten Kohlenmonoxid, das beim Einatmen tödlich ist.
- Setzen Sie die Maschine nur bei guten Sichtverhältnissen und geeigneten Witterungsbedingungen ein. Verwenden Sie die Maschine nie bei möglichen Gewittern.
- Starten Sie den Motor, halten Sie dabei Ihre Füße von den Mähmessern fern.
- Halten Sie Ihre Hände und Füße von den beweglichen Teilen fern. Bleiben Sie immer von der Auswurföffnung fern.

Hinweise zur Sicherheit während des Betriebs (Fortsetzung)

- Achten Sie auf Löcher, Furchen, Unebenheiten, Steine, und andere versteckte Gefahren. Seien Sie vorsichtig, wenn Sie sich unübersichtlichen Kurven, Sträuchern, Bäumen, hohem Gras, und anderen Objekten nähern, die Ihre Sicht behindern können.
- Mähen Sie nicht mit angehobenem, entferntem, oder geändertem Ablenkblech, es sei denn, es ist ein Grasauffangsystem oder ein Mulch-Kit angebaut und funktioniert einwandfrei.
- Mähen Sie nur im Rückwärtsgang, wenn es unbedingt erforderlich ist. Blicken Sie immer nach unten und hinten, bevor Sie die Maschine rückwärts bewegen.
- Stellen Sie die Messer ab, wenn Sie nicht mähen. Fahren Sie langsam, wenn Sie Bereiche (außer Grasflächen) überqueren oder die Maschine zwischen den Einsatzbereichen transportieren.
- Achten Sie auf den Auswurfbereich des Mähers und halten Sie den Auswurfkanal nie in Richtung umstehender Personen. Vermeiden Sie, Material gegen eine Wand oder ein Hindernis auszuwerfen, da das Material zum Ihnen zurückprallen kann.
- Stellen Sie den Motor sofort ab, wenn der Mäher auf einen Gegenstand aufprallt oder anfängt zu vibrieren, ziehen Sie den Schlüssel ab und warten Sie, bis alle beweglichen Teile zum Stillstand gekommen sind, bevor Sie den Mäher auf eventuelle Beschädigungen untersuchen. Führen Sie alle erforderlichen Reparaturen durch, ehe Sie die Maschine wieder in Gebrauch nehmen.
- Fahren Sie beim Wenden und beim Überqueren von Straßen und Gehsteigen mit der Maschine langsam und vorsichtig. Geben Sie immer Vorfahrt.
- Lassen Sie niemals eine laufende Maschine unbeaufsichtigt zurück.
- Vor dem Verlassen der Bedienposition:
  - Stellen Sie die Maschine auf einer ebenen Fläche ab.
  - Kuppeln Sie die Zapfwelle aus und senken Sie die Anbaugeräte ab.
  - Aktivieren Sie die Feststellbremse.
  - Stellen Sie den Motor ab und ziehen Sie den Schlüssel ab.
  - Warten Sie, bis alle beweglichen Teile zum Stillstand gekommen sind.
- Lassen Sie keine Kinder auf der Maschine mitfahren.
- Nehmen Sie keine Kinder auf der Maschine mit, auch wenn sich die Messer nicht bewegen. Kinder können herunterfallen und sich schwer verletzen oder Sie bei der sicheren Bedienung der Maschine stören. Kinder, die vorher mitgenommen wurden, können den Mähbereich ohne Vorwarnung betreten und von der Maschine beim Vorwärtsfahren oder Rückwärtsfahren überfahren werden.
- Kinder werden häufig von Rasenmähern und vom Mähen angezogen. Gehen Sie nie davon aus, dass Kinder dort bleiben, wo Sie sie zuletzt gesehen haben.
- Halten Sie Kinder aus dem Mähbereich fern und unter Aufsicht eines verantwortlichen Erwachsenen, der die Maschine nicht bedient.
- Seien Sie wachsam und schalten Sie die Maschine aus, wenn Kinder den Arbeitsbereich betreten.

Hinweise zur Sicherheit während des Betriebs (Fortsetzung)

- Bevor Sie mit der Maschine zurücksetzen oder wenden, schauen Sie nach unten und überall nach kleinen Kindern.
- Verwenden Sie die Maschine nur als Zugmaschine, wenn eine Anbauvorrichtung montiert ist. Befestigen Sie gezogene Anbaugeräte nur an der Anhängevorrichtung an der Maschine.
- Verwenden Sie nur von zugelassene(s) Zubehör und Anbaugeräte von The Toro® Company.

Sicherheit an Hanglagen

- Hanglagen sind eine wesentliche Ursache für den Verlust der Kontrolle und Umkippunfälle, die zu schweren ggf. tödlichen Verletzungen führen können. Der Bediener ist für den sicheren Einsatz auf abschüssigem Gelände verantwortlich. Das Einsetzen der Maschine an jeder Hanglage erfordert große Vorsicht. Vor dem Einsatz der Maschine an einer Hanglage tun Sie Folgendes:
  - Lesen und verstehen Sie die Anweisungen zu Hanglagen in der Anleitung und auf der Maschine.
  - Ermitteln Sie das ungefähre Gefälle des Bereichs mit einem Neigungsmesser.
  - Setzen Sie die Maschine nie an Gefällen ein, die mehr als 15° aufweisen.
  - Prüfen Sie die Geländebedingungen an dem jeweiligen Tag, um zu ermitteln, ob die Maschine sicher auf der Hanglage eingesetzt werden kann. Setzen Sie immer gesunden Menschenverstand ein, wenn Sie diese Festlegung machen. Änderungen im Gelände, z. B. Feuchtigkeit, können den Betrieb der Maschine auf einer Hanglage schnell beeinträchtigen.
- Achten Sie auf Gefahren unten am Hang. Setzen Sie die Maschine nicht in der Nähe von Abhängen, Gräben, Böschungen, Gewässern oder anderen Gefahrenstellen ein. Die Maschine könnte plötzlich umkippen, wenn ein Rad über eine Kante fährt oder die Kante nachgibt. Halten Sie einen Sicherheitsabstand (zweimal die Breite der Maschine) zwischen der Maschine und jeder Gefahrenstelle ein. Mähen Sie diese Bereiche mit einem handgeführten Rasenmäher oder einem handgeführten Freischneider.

Hinweise zur Sicherheit während des Betriebs (Fortsetzung)

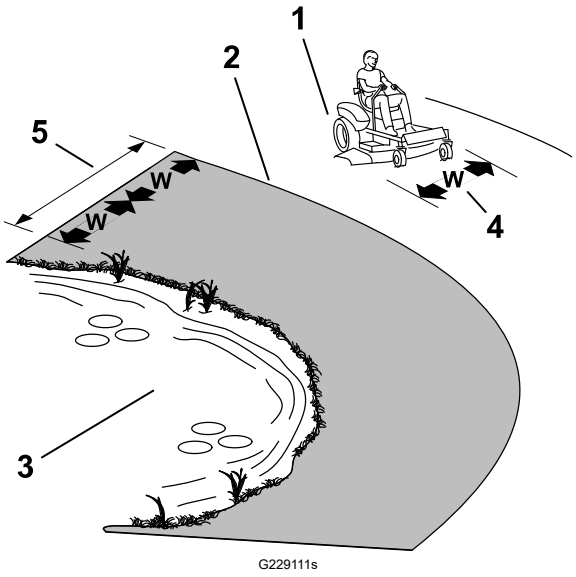

(1) Sicherheitszone: Setzen Sie hier die Maschine auf Hanglagen ein, die höchstens ein Gefälle von 15° haben, oder auf ebenen Bereichen.

(2) Gefahrenzone: Verwenden Sie einen handgeführten Rasenmäher oder einen handgeführten Freischneider an Hanglagen mit einem Gefälle von mehr als 15° und in der Nähe von Abhängen und Gewässern.

(3) Gewässer

(4) W = Breite der Maschine

(5) Halten Sie einen Sicherheitsabstand (zweimal die Breite der Maschine) zwischen der Maschine und jeder Gefahrenstelle ein.

- Vermeiden Sie das Anfahren, Anhalten oder Wenden der Maschine an Hanglagen. Vermeiden Sie plötzliche Geschwindigkeits- oder Richtungsänderungen. Fahren Sie langsam und allmählich in eine Kurve.
- Setzen Sie die Maschine nicht in Bedingungen ein, in denen der Antrieb, die Lenkung oder Stabilität in Frage gestellt wird. Beim Arbeiten auf nassem Gras, Überqueren von steilen Hanglagen oder beim Fahren hangabwärts kann die Maschine die Bodenhaftung verlieren. Wenn die Antriebsräder die Bodenhaftung verlieren, kann die Maschine rutschen und zu einem Verlust der Bremsleistung und Lenkung führen. Die Maschine kann weiter rutschen, auch wenn die Räder stehen.
- Entfernen oder markieren Sie Hindernisse, u. a. Gräben, Löcher, Rillen, Bodenwellen, Steine oder andere verborgene Gefahren. Hohes Gras kann Hindernisse verdecken. Die Maschine könnte sich in unebenem Terrain überschlagen.
- Passen Sie besonders auf, wenn Sie die Maschine mit Zubehör oder Anbaugeräten einsetzen, u. a. Heckfangsysteme. Diese Geräte können die Stabilität der Maschine ändern und zu einem Verlust der Fahrzeugkontrolle führen. Halten Sie die Anweisungen für Gegengewichte ein.
- Halten Sie beim Einsatz der Maschine an Hanglagen die Mähwerke falls möglich abgesenkt. Das Anheben der Mähwerke beim Einsatz an Hanglagen kann zu einer Instabilität der Maschine führen.

Sicherheit beim Schleppen

- Befestigen Sie abgeschleppte Geräte nur an der Anhängerkupplung.
- Verwenden Sie die Maschine nur als Zugmaschine, wenn eine Anbauvorrichtung montiert ist.
- Überschreiten Sie nicht die maximal zulässige Brutto-Anhängelast.
- Halten Sie Kinder und andere Personen immer von angehängten Geräten fern.

Hinweise zur Sicherheit während des Betriebs (Fortsetzung)

- Auf Hanglagen kann das Gewicht des angehängten Geräts zu einem Verlust der Haftung und Kontrolle sowie einem erhöhten Risiko eines Überschlagens führen. Verringern Sie das geschleppte Gewicht und die Geschwindigkeit.
- Der Bremsweg verlängert sich möglicherweise mit dem Gewicht der geschleppten Last. Fahren Sie langsam und berücksichtigen Sie den längeren Bremsweg.
- Wenden Sie großzügig, damit das Anbaugerät nicht die Maschine berührt.

Einnehmen der Bedienerposition

Treten Sie auf den Tritt am Mähwerk, um die Bedienerposition einzunehmen.

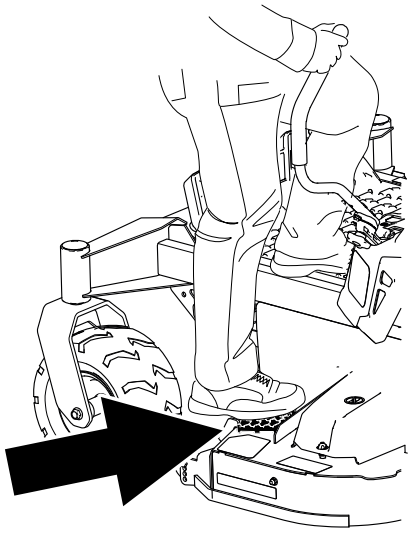

G453429

Anlassen des Motors

Lassen Sie den Motor an, wie abgebildet.

Hinweis: Ein bereits warmer oder heiß gelaufener Motor benötigt keine oder eine nur minimale Starthilfe.

WICHTIG

Schalten Sie den Anlasser nicht länger als 5 Sekunden am Stück ein, da Sie sonst den Anlasser beschädigen können. Wenn der Motor nicht anspringt, warten Sie 15 Sekunden, bevor Sie den Anlasser erneut betätigen.

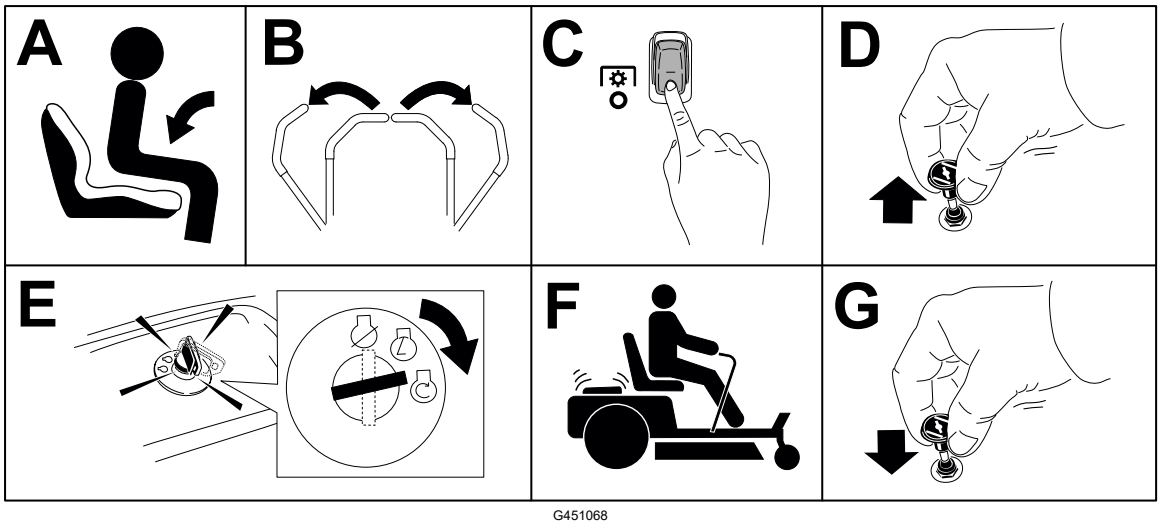

G451068

Abstellen des Motors

1. Stellen Sie den Zapfwellenantriebsschalter in die AUS-Stellung, um die Messer auszukuppeln.
2. Schieben Sie die Fahrantriebshebel nach außen in die PARK-Stellung.
3. Stellen Sie den Gasbedienungshebel auf die Position LANGSAM und lassen Sie den Motor 1 Minute lang im Leerlauf laufen.
4. Stellen Sie den Zündschlüssel in die AUS-Stellung und ziehen Sie ihn ab.

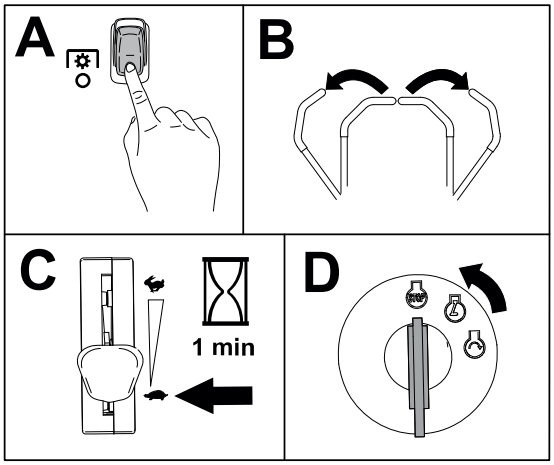

G451067

⚠ VORSICHT ⚠

Kinder und Unbeteiligte können verletzt werden, wenn Sie die unbeaufsichtigt zurückgelassene Maschine bewegen oder einsetzen.

Ziehen Sie immer den Schlüssel ab und aktivieren Sie die Feststellbremse, wenn Sie die Maschine unbeaufsichtigt lassen.

Fahren mit der Maschine

⚠ VORSICHT ⚠

Wenn Sie einen Fahrantriebshebel zu weit vor den anderen setzen, fährt die Maschine sehr schnell eine Wende. Infolgedessen können Sie die Kontrolle über die Maschine verlieren, was zu Verletzungen und Schäden an der Maschine führen kann.

Reduzieren Sie vor scharfen Wendungen die Geschwindigkeit.

Die Antriebsräder drehen sich unabhängig und werden von Motoren an jeder Achse angetrieben. Daher kann eine Seite rückwärts und die andere vorwärts fahren, sodass sich die Maschine dreht statt wendet. Dies verbessert die Manövrierfähigkeit der Maschine, bedeutet jedoch ggf. eine gewisse Anpassung, bis Sie damit vertraut sind.

1. Stellen Sie die Fahrantriebshebel nach unten in die mittlere, nicht arretierte Stellung.

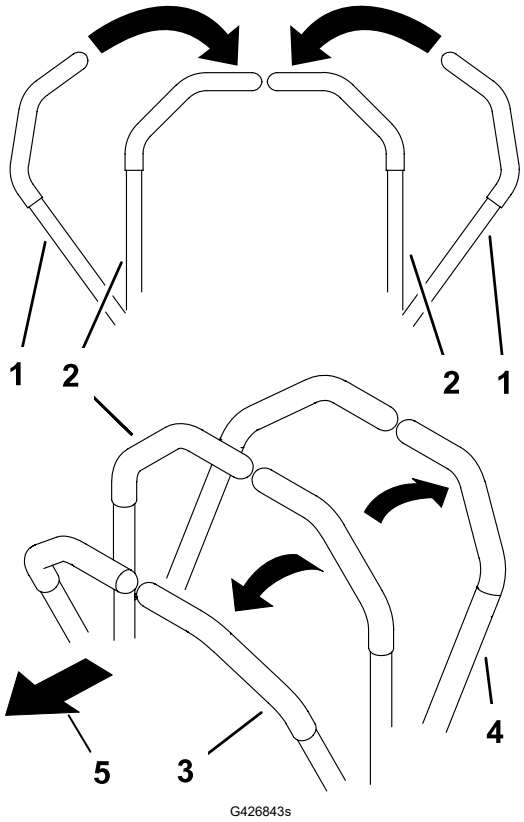

G426843s

1. Fahrantriebshebel—PARK-Stellung
2. Mittlere, nicht arretierte Stellung
3. Vorwärtsgang
4. Rückwärts
5. Vorderseite der Maschine

Fahren mit der Maschine (Fortsetzung)

2. Drücken Sie die Fahrantriebshebel langsam nach vorne oder zurück. Bewegen Sie einen Fahrantriebshebel weiter als den anderen Hebel, um eine Kurve zu fahren.

   Hinweis: Je weiter Sie den Fahrantriebshebel in jede Richtung bewegen, desto schneller bewegt sich die Maschine in diese Richtung.

3. Ziehen Sie die Fahrantriebshebel zum Anhalten auf die NEUTRAL-Stellung zurück.

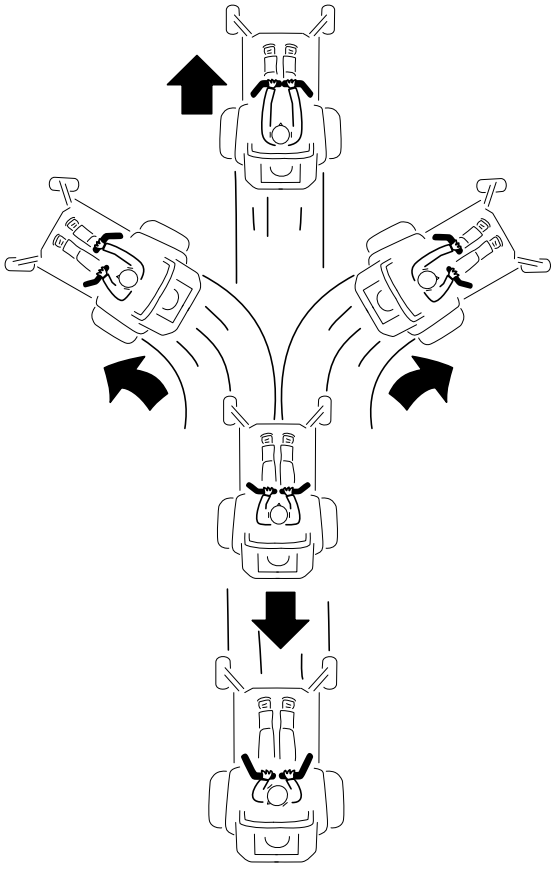

G397314s

Einsetzen des Zapfwellenantriebsschalters

⚠ GEFAHR ⚠

An drehenden Messer unter dem Mähwerk besteht Verletzungsgefahr. Kontakt mit dem Messer können schwere oder tödliche Verletzungen verursachen.

Halten Sie Ihre Hände oder Füße nicht unter den Rasenmäher oder das Mähwerk, wenn die Messer eingekuppelt sind.

⚠ GEFAHR ⚠

Wenn die Auswurföffnung nicht abgedeckt ist, können Objekte in Ihre oder die Richtung von Unbeteiligten ausgeworfen werden. Außerdem könnte es auch zum Kontakt mit dem Messer kommen. Herausgeschleuderte Objekte oder Kontakt mit dem Messer können schwere oder tödliche Verletzungen verursachen.

Betreiben Sie den Rasenmäher niemals mit angehobenem, entferntem, oder geändertem Ablenkblech, es sei denn, es ist ein Grasfangsystem oder ein Mulch-Kit ordnungsgemäß angebaut und funktioniert einwandfrei.

Einsetzen des Zapfwellenantriebsschalters (Fortsetzung)

1. Stellen Sie den Gashebel in die SCHNELL-Stellung.
2. Kuppeln Sie den Zapfwellenantriebsschalter ein.

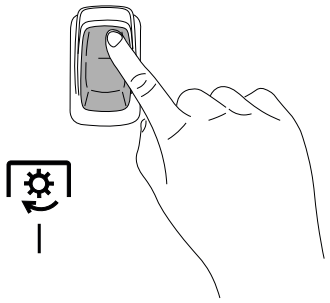

G450387

3. Mähen Sie wie gewünscht.
4. Kuppeln Sie den Zapfwellenantriebsschalter aus.

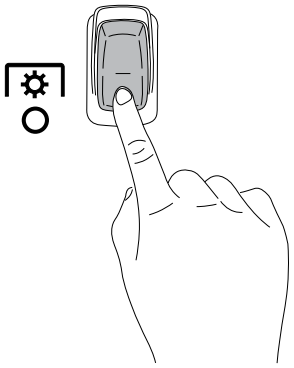

G450388

Seitenauswurf

Das schwenkbare Ablenkblech lenkt das Schnittgut zur Seite und nach unten auf die Grünfläche.

⚠ GEFAHR ⚠

Sind das Grasablenkblech, Auswurfkanalabdeckung oder Fangsystem nicht angebracht, sind der Bediener und umstehende Unbeteiligte der Gefahr eines Kontakts mit dem Mähmesser und herausgeschleuderten Gegenständen ausgesetzt. Kontakt mit dem drehenden Mähmesser oder ausgeschleuderten Gegenständen führt zu Verletzungen (möglicherweise tödlichen Verletzungen).

- **Entfernen Sie nie das Grasablenkblech von der Maschine, da es Material nach unten auf die Grünfläche lenkt. Wechseln Sie das Grasablenkblech sofort aus, wenn es beschädigt ist.**
- **Stecken Sie nie Hände oder Füße unter den Rasenmäher.**
- **Versuchen Sie niemals, den Auswurfbereich oder die Mähmesser zu räumen, ohne den Zapfwellenantriebsschalter in die Aus-Stellung zu stellen. Drehen Sie den Schlüssel in die AUS-Stellung und ziehen Sie den Schlüssel ab.**

Einstellen der Schnitthöhe

Sie können die Schnitthöhe von 38 mm bis 127 mm in Schritten von 6,4 mm einstellen.

1. Drücken Sie das Pedal (1) mit dem Fuß, um das Mähwerk anzuheben.
2. Entfernen Sie den Stift (3) aus der Schnitthöheneinstellhalterung.
3. Führen Sie den Stift in das Loch ein, dass der gewünschten Schnitthöhe entspricht (2).
4. Senken Sie das Mähwerk langsam ab, bis der Hebel den Stift berührt.

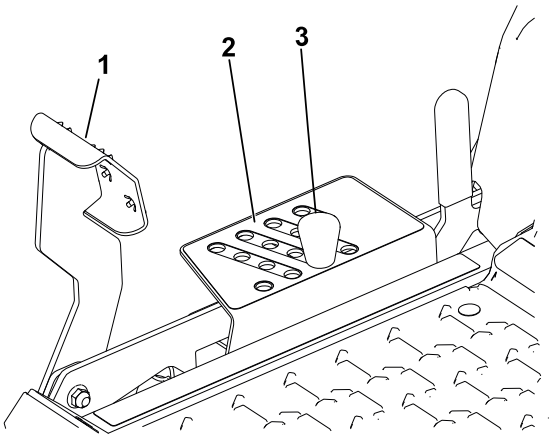

G455680

Verwenden des Transportriegels

1. Drücken Sie das Mähwerkhubpedal (2) ganz nach vorne, um das Mähwerk in der TRANSPORT-Stellung zu arretieren.
2. Drücken Sie das Mähwerkhubpedal ganz nach vorne und drücken Sie den Transportsicherungshebel (1) nach vorne in die NICHT ARRETIERTE Stellung und senken Sie das Mähwerk dann langsam in die gewünschte Schnitthöhe.

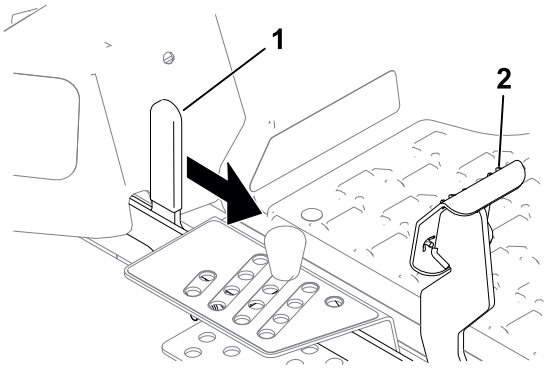

G456097

Einstellen der Antiskalpierrollen

Stellen Sie die Antiskalpierrollen jedes Mal ein, wenn Sie die Schnitthöhe ändern.

1. Stellen Sie die Maschine auf einer ebenen Fläche ab, kuppeln Sie den Zapfwellenantriebsschalter aus und schieben Sie die Fahrantriebshebel nach außen in die PARK-Stellung.
2. Stellen Sie vor dem Verlassen der Bedienungsposition den Motor ab, ziehen den Schlüssel ab und warten, bis alle beweglichen Teile zum Stillstand gekommen sind.
3. Stellen Sie die Antiskalpierrollen so ein, dass sie der nächsten Schnitthöheneinstellung entsprechen.

   Hinweis: Stellen Sie die Antiskalpierrollen so ein, dass die Rollen in normalen, flachen Mähbereichen den Boden nicht berühren.

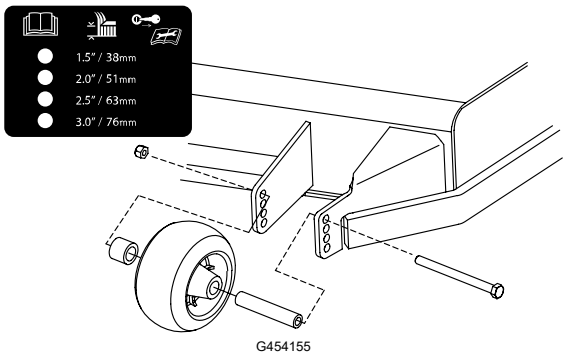

Betriebshinweise

Maximierung der Luftzirkulation

Lassen Sie den Motor für ein optimales Mähen und eine maximale Luftzirkulation in der SCHNELL-Stellung laufen. Zum gründlichen Zerhäckseln des Schnittguts wird Luftzirkulation benötigt. Stellen Sie daher die Schnitthöhe nicht so niedrig ein, dass das Mähwerk vollständig von ungeschnittenem Gras umgeben ist. Versuchen Sie immer, eine Seite des Mähwerks von ungeschnittenem Gras frei zu halten, damit Luft in das Mähwerk angesaugt werden kann.

Nicht zu kurzes Mähen

Wenn Sie auf unebenem Gelände mähen, stellen Sie die Schnitthöhe etwas höher als normal ein, damit Sie die Grünfläche nicht abschürfen. Meist ist aber die in der Vergangenheit verwendete Schnitthöhe die beste. Mähen Sie den Rasen zweimal, wenn Sie Gras schneiden, das länger als 15 cm ist, damit Sie eine gute Schnittqualität sicherstellen.

Schneiden Sie ein Drittel des Grashalms ab

Sie sollten nur ungefähr ein Drittel des Grashalms abschneiden. Wir empfehlen Ihnen nicht, mehr abzuschneiden, außer bei spärlichem Graswuchs oder im Spätherbst, wenn das Gras langsamer wächst.

Betriebshinweise (Fortsetzung)

Wechseln der Mährichtung.

Wechseln Sie die Mährichtung, damit das Gras aufrecht stehen bleibt. Dadurch wird auch das Schnittgut besser verteilt, was wiederum die Zersetzung und Düngung verbessert.

Mähhäufigkeit

Gras wächst zu verschiedenen Zeiten während der Saison unterschiedlich schnell. Mähen Sie zum Beibehalten derselben Schnitthöhe zu Beginn des Frühlings häufiger. Sie können jedoch nicht so häufig mähen, wenn die Wachstumsrate des Grases im Sommer abnimmt. Mähen Sie zunächst, wenn der Rasen längere Zeit nicht gemäht wurde, bei einer höheren Schnitthöheneinstellung und dann zwei Tage später mit einer niedrigeren Einstellung noch einmal.

Mähen bei langsamerer Bodengeschwindigkeit

Unter bestimmten Bedingungen kann das Mähen mit einer niedrigeren Geschwindigkeit die Schnittqualität verbessern.

Grasklumpen vermeiden

Wenn Sie beim Vorwärtsmähen anhalten müssen, kann ein Grasklumpen auf den Rasen fallen. Sie können dies vermeiden, wenn Sie mit eingekuppelten Schnittmessern auf einen bereits gemähten Bereich fahren, oder das Mähwerk auskuppeln, während Sie vorwärts fahren.

Halten Sie die Mähwerkunterseite sauber.

Entfernen Sie nach jedem Einsatz Schnittgut und Schmutz von der Unterseite des Mähwerks. Gras- und Schmutzansammlungen verringern mit der Zeit die Schnittqualität.

Wartung der Messer

Sorgen Sie während der ganzen Mähsaison für ein scharfes Schnittmesser, weil ein scharfes Messer sauber schneidet, ohne die Grashalme abzureißen oder zu zerfetzen. Abgerissene Grashalme werden an den Kanten braun. Dadurch reduziert sich das Wachstum, und die Anfälligkeit des Rasens für Krankheiten steigt. Prüfen Sie die Schnittmesser nach jeder Verwendung auf Schärfe und Anzeichen von Abnutzung oder Schäden. Feilen Sie alle Auskerbungen aus und schärfen Sie ggf. die Messer. Wenn ein Messer beschädigt oder abgenutzt ist, tauschen Sie es aus.

Nach dem Betrieb

Hinweise zur Sicherheit nach dem Betrieb

- Parken Sie die Maschine auf einer ebenen Fläche, kuppeln Sie die Antriebe aus, ziehen Sie die Feststellbremse an, schalten Sie den Motor ab, ziehen Sie den Schlüssel ab und

Hinweise zur Sicherheit nach dem Betrieb (Fortsetzung)

warten Sie, bis alle sich bewegenden Teile zum Stillstand gekommen sind, bevor Sie die Fahrerposition verlassen.

- Warten Sie, bis sich die Maschine abgekühlt hat, bevor Sie sie warten, einstellen, betanken, reinigen, oder einlagern.
- Entfernen Sie Gras, Blätter, überflüssiges Fett und Öl und sonstigen Schmutz vom Mähwerk, dem Auspuff, den Antrieben, den Grasfangeinrichtungen und dem Motorraum, um Brände zu vermeiden.
- Schließen Sie vor dem Transport oder der Einlagerung der Maschine den Kraftstoffhahn (falls vorhanden).
- Verwenden Sie durchgehenden Rampen für das Verladen der Maschine auf einen Anhänger oder Pritschenwagen.
- Befestigen Sie die Maschine sicher mit Gurten, Ketten, Kabeln oder Seilen. Sowohl die vorderen als auch die hinteren Gurte sollten von der Maschine nach außen und unten verlegt werden.

Reinigen der Maschine

Reinigen Sie die Maschine nach jedem Gebrauch.

1. Stellen Sie die Maschine auf einer ebenen Fläche ab, kuppeln Sie den Zapfwellenantriebsschalter aus und schieben Sie die Fahrantriebshebel nach außen in die PARK-Stellung.
2. Stellen Sie vor dem Verlassen der Bedienungsposition den Motor ab, ziehen Sie den Schlüssel ab und warten Sie, bis alle beweglichen Teile zum Stillstand gekommen sind.
3. Entfernen Sie Gras und Schmutz von Mähwerken, Auspuff, Antrieben, Grasfangeinrichtungen und Motor. Verwenden Sie, wenn möglich, Druckluft.

WICHTIG

Sie können die Maschine mit einem milden Reinigungsmittel und Wasser waschen. Waschen Sie die Maschine nicht mit einem Hochdruckreiniger. Vermeiden Sie den Einsatz von zu viel Wasser, insbesondere in der Nähe des Armaturenbretts, unter dem Sitz, um den Motor und um die Hydraulikpumpen und -motoren.

Befördern der Maschine

Verwenden Sie einen robusten Anhänger oder Pritschenwagen zum Transportieren der Maschine. Verwenden Sie eine durchgehende Rampe. Stellen Sie sicher, dass der Anhänger oder Lastwagen mit den/der gesetzlich erforderlichen Bremsen, Beleuchtung und Kennzeichnungen ausgestattet ist. Bitte lesen Sie alle Sicherheitsanweisungen sorgfältig. Durch Kenntnis dieser Informationen können Sie sich und Unbeteiligte vor Verletzungen schützen. Ziehen Sie in Bezug auf Anforderungen für Anhänger und Befestigungen geltende Vorschriften zurate.

Befördern der Maschine (Fortsetzung)

⚠ WARNUNG ⚠

Das Fahren auf Straßen und Wegen ohne Blinker, Scheinwerfer, Reflektormarkierungen oder einem Schild für langsame Fahrzeuge ist gefährlich und kann zu Unfällen mit Verletzungsgefahr führen.

Fahren Sie die Maschine nicht auf einer öffentlichen Straße oder einem öffentlichen Fahrweg.

Anforderungen an den Anhänger

⚠ WARNUNG ⚠

Das Laden einer Maschine auf einen Anhänger oder einen Lastwagen erhöht die Umkippgefahr und kann schwere oder tödliche Verletzungen verursachen.

- **Verwenden Sie nur eine durchgehende Rampe; verwenden Sie nicht einzelne Rampen für jede Seite der Maschine.**
- **Überschreiten Sie nicht einen Winkel von 15 Grad zwischen Rampe und Boden oder zwischen Rampe und Anhänger oder Pritschenwagen.**
- **Stellen Sie sicher, dass die Rampe mindestens 4 Mal so lang ist wie die Höhe des Anhängers oder der Anhängerpritsche zum Boden.**

Befördern der Maschine (Fortsetzung)

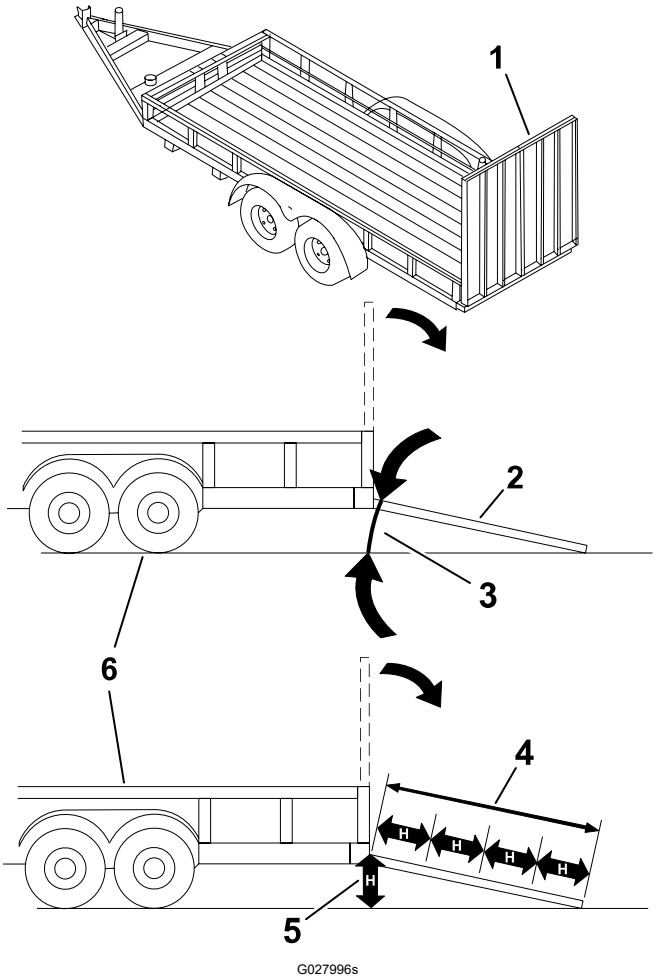

G027996s

(1) Durchgehende Rampe(n) in hochgeklappter Position

(2) Seitansicht einer Rampe über die ganze Breite in Ladestellung

(3) Nicht mehr als 15 Grad

(4) Rampe ist mindestens viermal länger als der Abstand des Anhängers oder Pritschenwagens vom Boden.

(5) H = Abstand des Anhängers oder Pritschenwagens zum Boden.

(6) Anhänger

Laden der Maschine

⚠ WARNUNG ⚠

Das Laden einer Maschine auf einen Anhänger oder einen Lastwagen erhöht die Umkippgefahr und kann schwere oder tödliche Verletzungen verursachen.

- **Passen Sie besonders beim Bedienen der Maschine auf einer Rampe auf.**
- **Sie sollten immer rückwärts eine Rampe hochfahren und vorwärts von ihr herunterfahren.**
- **Vermeiden Sie plötzliche Geschwindigkeitsänderung beim Fahren der Maschine auf einer Rampe, da Sie dadurch die Kontrolle verlieren könnten und Umkippgefahr besteht.**

---

1. Bei der Verwendung eines Anhängers diesen an das Zugfahrzeug anhängen und die Sicherheitsketten verbinden.
2. Schließen Sie ggf. die Anhängerbremsen an.

Befördern der Maschine (Fortsetzung)

3. Senken Sie die Rampe ab und stellen Sie sicher, dass der Winkel zwischen der Rampe und dem Boden höchstens 15 Grad beträgt.
4. Fahren Sie die Maschine rückwärts die Rampe hoch.
5. Schalten Sie die Maschine aus, entfernen Sie den Schlüssel und schieben Sie die Fahrantriebshebel nach außen in die PARK-Stellung.

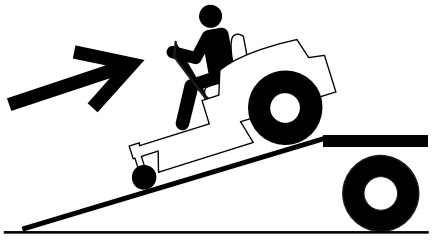

G414592

6. Vergurten Sie die Maschine sicher mit Gurten, Ketten, Kabeln oder Seilen. Ziehen Sie in Bezug auf Anforderungen für Befestigungen geltende Vorschriften zurate.

   Hinweis: Richten Sie die Gurte nach unten und weg von der Maschine.

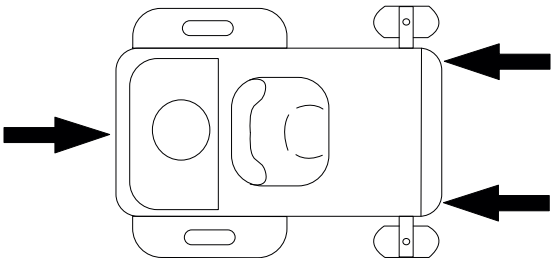

G451313

Entladen der Maschine

1. Senken Sie die Rampe ab und stellen Sie sicher, dass der Winkel zwischen der Rampe und dem Boden höchstens 15 Grad beträgt.
2. Fahren Sie die Maschine vorwärts von der Rampe herunter.

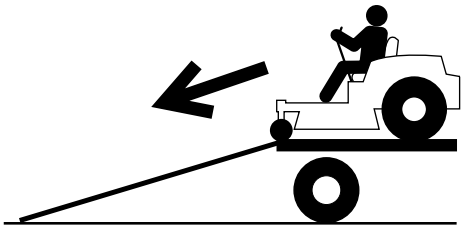

G414593

Wartungssicherheit

- Wenn Sie den Schlüssel im Zündschloss lassen, könnte eine andere Person den Motor versehentlich anlassen und Sie und Unbeteiligte schwer verletzen. Ziehen Sie den Schlüssel aus dem Zündschloss, bevor Sie Wartungsarbeiten durchführen.
- Bevor Sie den Fahrerstand verlassen, gehen Sie wie folgt vor:
  - Stellen Sie die Maschine auf einer ebenen Fläche ab.
  - Kuppeln Sie die Antriebe aus.
  - Aktivieren Sie die Feststellbremse.
  - Stellen Sie den Motor ab und ziehen Sie den Schlüssel ab.
  - Warten Sie, bis die Maschine abgekühlt ist, bevor Sie die Wartung durchführen.
- Die Maschine sollte nie von ungeschulten Personen gewartet werden.
- Halten Sie Ihre Hände und Füße von den beweglichen Teilen oder heißen Oberflächen fern. Bei laufendem Motor sollten keine Einstellungsarbeiten vorgenommen werden.
- Halten Sie alle Schutzvorrichtungen, Schutzbleche, Schalter und alle Sicherheitseinrichtungen an ihrem Platz und in einem ordnungsgemäßen Betriebszustand. Überprüfen Sie häufig auf verschlissene oder beschädigte Komponenten, und ersetzen Sie diese bei Bedarf durch original Toro-Teile.
- Lassen Sie den Druck aus Maschinenteilen mit gespeicherter Energie vorsichtig ab.

⚠ WARNUNG ⚠

Das Entfernen oder Modifizieren von Originalausrüstung, Teilen und/oder Zubehör kann die Garantie, die Kontrollierbarkeit, und die Sicherheit der Maschine beeinträchtigen. Die Durchführung unbefugter Veränderungen an der Originalausrüstung oder die Nichtverwendung von Toro Originalteilen können zu schweren Verletzungen oder zum Tod führen.

- Prüfen Sie die Funktion der Feststellbremse häufig. Stellen Sie die diese bei Bedarf nach oder warten Sie diese.
- Modifizieren Sie auf keinen Fall die Sicherheitsvorkehrungen. Prüfen Sie ihre einwandfreie Funktion in regelmäßigen Abständen.
- Entfernen Sie Gras, Blätter, überflüssiges Fett und Öl und sonstigen Schmutz von den Mähwerken, dem Auspuff, den Antrieben, Grasfangeinrichtungen und dem Motorraum, um einem Brand vorzubeugen.
- Wischen Sie verschüttetes Öl oder verschütteten Kraftstoff auf und entsorgen Sie mit Kraftstoff getränkte Rückstände.

- Verlassen Sie sich nicht ausschließlich auf mechanische oder hydraulische Wagenheber zum Abstützen der Maschine. Verwenden Sie geeignete Stützböcke.
- Halten Sie alle Teile der Maschine in gutem Betriebszustand. Alle Befestigungen, insbesondere die Befestigungselemente der Messer, müssen fest angezogen sein.
- Um eine optimale Leistung zu gewährleisten, verwenden Sie nur Originalersatzteile und -zubehörteile Toro. Verwenden Sie nie Ersatzteile und Zubehör anderer Hersteller; diese könnten sich eventuell als gefährlich erweisen.

Empfohlener Wartungsplan

Wartungs intervall	Wartungsverfahren
Nach den ersten 8 Stunden	Wechseln Sie das Motoröl.
Nach den ersten 50 Stunden	Prüfen Sie das Drehmoment der Radmuttern.
Nach den ersten 75 Stunden	Wechseln Sie das Hydrauliköl und den Hydraulikfilter.
Vor jeder Nutzung oder täglich	Prüfen Sie die Sicherheitsschalter.
	Prüfen Sie den Luftfilter auf verschmutzte, lose oder beschädigte Teile.
	Prüfen Sie den Motorölstand.
	Reinigung des Luftansauggitters.
	Prüfen Sie die Messer.
	Prüfen Sie das Ablenkblech auf Defekte.
Nach jeder Nutzung	Entfernen Sie Gras und Schmutz von der Maschine.
	Reinigen Sie das Mähwerkgehäuse.
Alle 25 Stunden	Fetten Sie die Lager der Laufräder (häufiger bei sandigen Böden).
	Prüfen Sie den Reifendruck.
	Untersuchen Sie die Treibriemen auf Verschleiß oder Risse.
Alle 100 Stunden	Wechseln Sie das Motoröl (häufiger bei schmutzigen oder staubigen Bedingungen).
	Tauschen oder reinigen Sie die Zündkerze und stellen den Abstand an der Zündkerze ein.
	Wechseln Sie den Inline-Kraftstofffilter aus.
Alle 100 Stunden oder jährlich, je nachdem, was zuerst eintritt	Tauschen Sie den Papiereinsatz des Luftfilters aus (öfter in schmutzigen oder staubigen Umgebungen).
Alle 200 Stunden	Wechseln Sie den Motorölfilter (häufiger bei schmutzigen oder staubigen Bedingungen).
Alle 300 Stunden	Prüfen Sie den Ventilabstand und stellen ihn ein. Wenden Sie sich an den Toro-Vertragshändler.
Alle 400 Stunden	Wechseln Sie das Hydrauliköl und den Hydraulikfilter.
Jährlich	Prüfen Sie das Drehmoment der Radmuttern.
Vor der Lagerung	Laden Sie die Batterie auf und klemmen Sie die Batteriekabel ab.
	Führen Sie vor einer Einlagerung alle oben aufgeführten Wartungsschritte durch.
	Bessern Sie Lackschäden aus.

WICHTIG

Weitere Informationen zu Wartungsarbeiten finden Sie in der Motorbedienungsanleitung.

Verfahren vor der Wartung

Bewegen einer defekten Maschine

1. Stellen Sie die Maschine auf einer ebenen Fläche ab, kuppeln Sie den Zapfwellenantriebsschalter aus und schieben Sie die Fahrantriebshebel nach außen in die PARK-Stellung.
2. Stellen Sie den Motor ab und warten Sie, bis alle sich beweglichen Teile zum Stillstand gekommen sind, bevor Sie die Bedienungsposition verlassen.
3. Ermitteln Sie an beiden Seiten des Motors die Bypasshebel (1) am Rahmen.

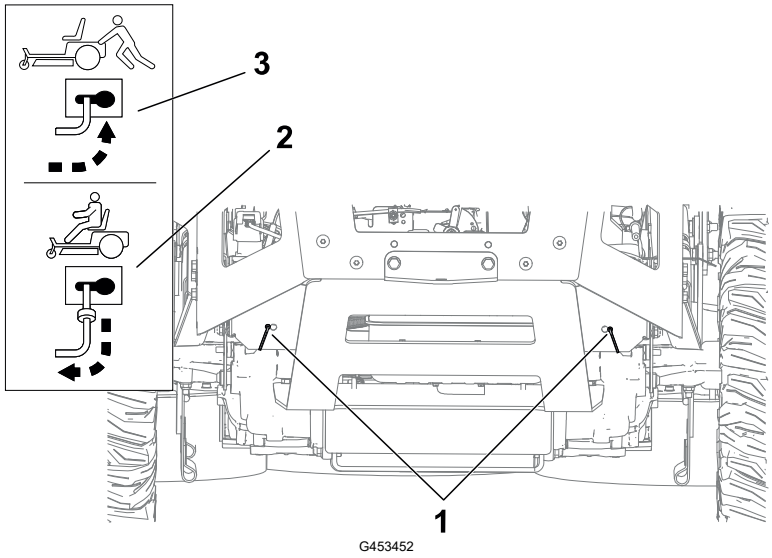

4. Schieben Sie beide Bypasshebel nach vorne durch den Schlitz und nach oben, um sie zu arretieren (3).

⚠ WARNUNG ⚠

Eine Berührung mit heißen Oberflächen kann Verletzungen verursachen.

Berühren Sie den Motor, Auspuff und andere heiße Oberflächen nicht dem den Händen, Füßen, dem Gesicht und anderen Körperteile sowie mit Kleidungsstücken.

Bewegen einer defekten Maschine (Fortsetzung)

⚠ WARNUNG ⚠

Die Maschine könnte sich unbeabsichtigt bewegen, während die Bypasshebel nach vorne in den Schlitz eingerastet sind, und Sie oder Unbeteiligte verletzen.

Verriegeln Sie die Bypasshebel nach dem Bewegen der Maschine nach hinten.

Bewegen einer defekten Maschine (Fortsetzung)

5. Lösen Sie die Feststellbremse, indem Sie beide Fahrantriebshebel nach unten in die mittlere, entriegelte Position bringen.

   Hinweis: Starten Sie die Maschine nicht.

6. Bewegen Sie die Maschine nach Bedarf.

WICHTIG

Schieben Sie die Maschine immer per Hand. Schleppen Sie die Maschine nicht ab, da sie beschädigt werden könnte.

7. Schieben Sie die Fahrantriebshebel nach außen in die PARK-Stellung.
8. Schieben Sie beide Bypasshebel nach hinten und oben durch den Schlitz, um sie zu verriegeln (2).

Lösen der Mähwerkabdeckung

Lösen Sie die zwei unteren Schrauben der Abdeckung, um die Oberseite des Mähwerks zugänglich zu machen.

WICHTIG

Nach den Wartungsarbeiten Schrauben wieder festziehen, um die Mähwerkabdeckung zu befestigen.

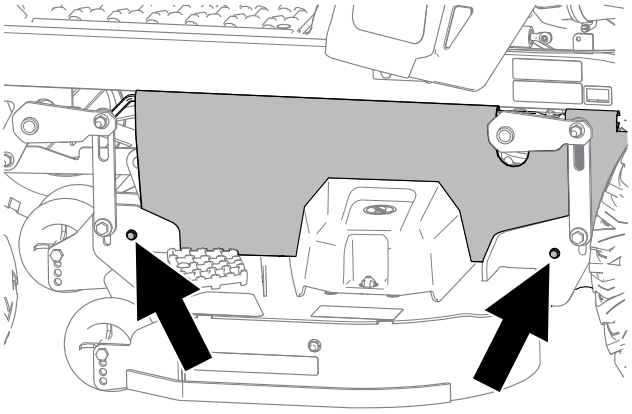

G453430

Wartung des Motors

Sicherheitshinweise zum Motor

- Berühren Sie den Auspuff und andere heiße Oberflächen nicht den Händen, Füßen, dem Gesicht und anderen Körperteilen sowie mit Kleidungsstücken. Warten Sie, bis der Motor abgekühlt ist, bevor Sie die Wartung durchführen.
- Ändern Sie nicht die Geschwindigkeit des Drehzahlreglers bzw. überdrehen Sie nicht den Motor.

Luftfilterwartung

Entfernen des Luftfilterelements

1. Stellen Sie die Maschine auf einer ebenen Fläche ab, kuppeln Sie den Zapfwellenantriebsschalter aus und schieben Sie die Fahrantriebshebel nach außen in die PARK-Stellung.
2. Stellen Sie den Motor ab und warten Sie, bis alle sich beweglichen Teile zum Stillstand gekommen sind, bevor Sie die Bedienungsposition verlassen.
3. Reinigen Sie den Bereich um die Luftfilterabdeckung, (2) sodass kein Schmutz in den Motor fällt und Schäden verursacht.
4. Lösen Sie die Schlauchklemme (3) und entfernen Sie das Papierelement (1).

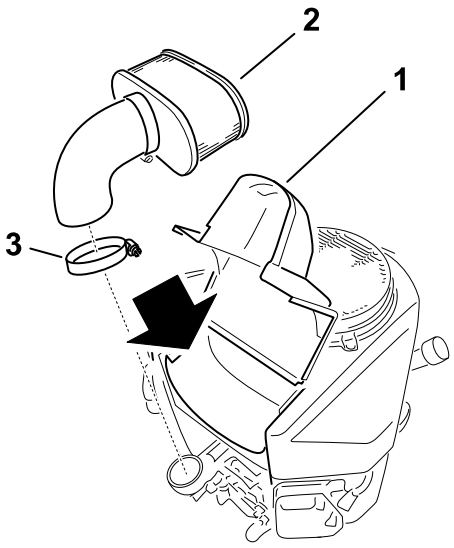

G207139s

Warten des Papiereinsatzes des Luftfilters

1. Reinigen Sie den Papiereinsatz durch leichtes Klopfen, um Staub herauszurütteln.

   Hinweis: Wechseln Sie den Papiereinsatz aus, wenn er sehr schmutzig ist.
2. Untersuchen Sie den Einsatz auf Risse, einen öligen Film und Schäden an der Gummidichtung.
3. Ersetzen Sie den Papiereinsatz, wenn er beschädigt ist.

Luftfilterwartung (Fortsetzung)

WICHTIG

Reinigen Sie nicht den Papierfilter.

Einbau des Luftfilterelements

1. Installieren Sie das Luftfilterelement (2) auf dem Luftfiltergehäuse.
2. Bringen Sie die Abdeckung (1) an und ziehen Sie die Schlauchschelle (3) fest.

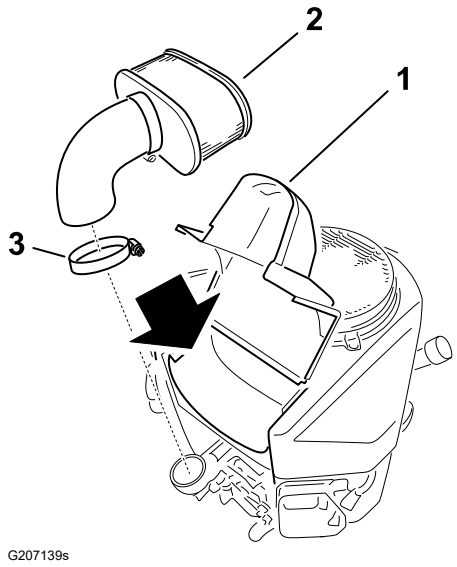

G207139s

Motorölwartung

Motorölspezifikationen

Ölsorte	Waschaktives Öl (API-Service SF, SG, SH, SJ oder SL)
Kurbelgehäuse-Fassungsvermögen:	1,8 l; ohne Filter; 2,1 l mit Filter

Motorölwartung (Fortsetzung)

Viskosität	Siehe nachstehende Tabelle

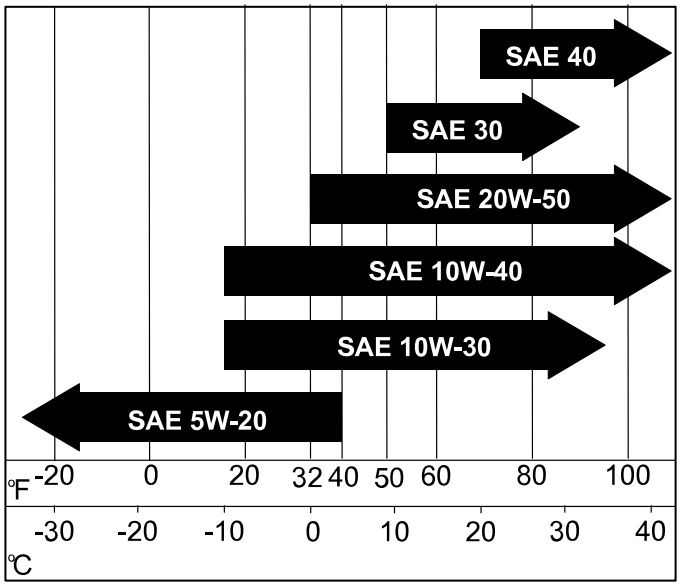

Überprüfen des Motorölstands

1. Stellen Sie die Maschine auf einer ebenen Fläche ab, kuppeln Sie den Zapfwellenantriebsschalter aus und schieben Sie die Fahrantriebshebel nach außen in die PARK-Stellung.
2. Stellen Sie vor dem Verlassen der Bedienungsposition den Motor ab, ziehen den Schlüssel ab und warten, bis alle beweglichen Teile zum Stillstand gekommen sind.
3. Warten Sie, bis der Motor kalt ist, damit das Öl in die Wanne ablaufen kann.
4. Reinigen Sie den Bereich um den Öleinfülldeckel bzw. den Ölpeilstab vor dem Abnehmen, damit kein Schmutz oder Schnittgut usw. in den Motor gelangt.
5. Kontrollieren Sie den Ölstand wie gezeigt.

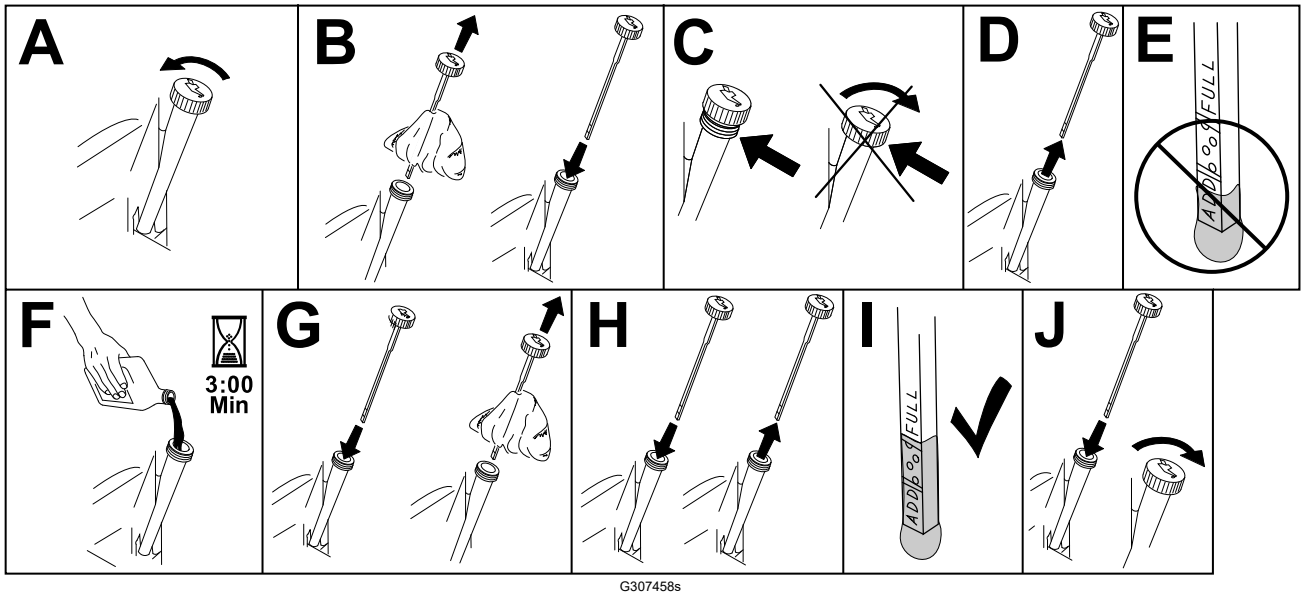

G307458s

Motorölwartung (Fortsetzung)

WICHTIG

Wenn Sie zu viel oder zu wenig Öl in das Kurbelgehäuse füllen, kann der Motor beschädigt werden.

Wechseln des Motoröls

1. Stellen Sie die Maschine so ab, dass die Ablaufseite etwas tiefer liegt als die entgegengesetzte, damit sichergestellt wird, dass das Öl vollständig abläuft.
2. Kuppeln Sie den Zapfwellenantriebsschalter aus und schieben Sie die Fahrantriebshebel nach außen in die PARK-Stellung.
3. Stellen Sie vor dem Verlassen der Bedienungsposition den Motor ab, ziehen Sie den Schlüssel ab und warten Sie, bis alle beweglichen Teile zum Stillstand gekommen sind.
4. Lassen Sie das Öl vom Motor ab.

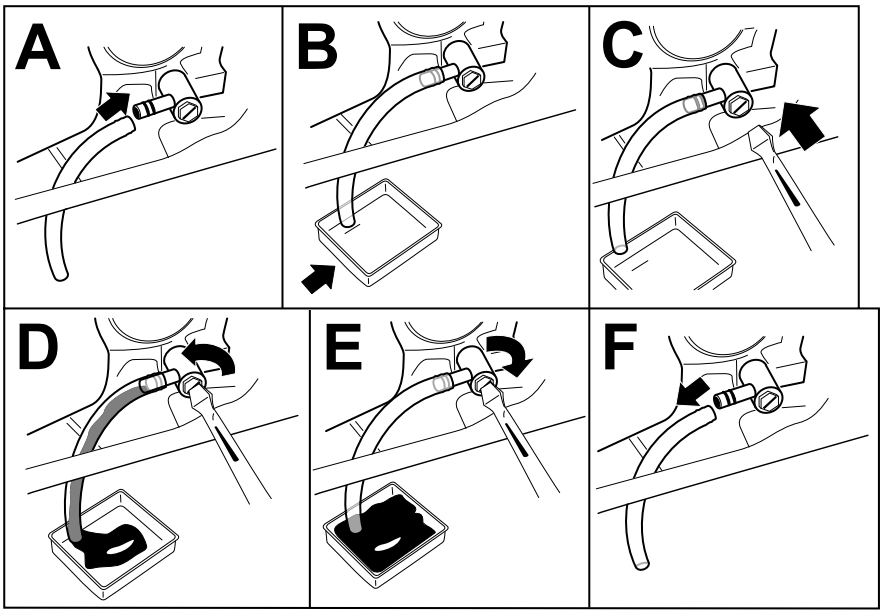

G454330

5. Gießen Sie langsam ungefähr 80 % der angegebenen Ölsorte in den Einfüllstutzen und füllen Sie dann vorsichtig mehr Öl ein, um den Ölstand an die **Voll**-Marke zu bringen.

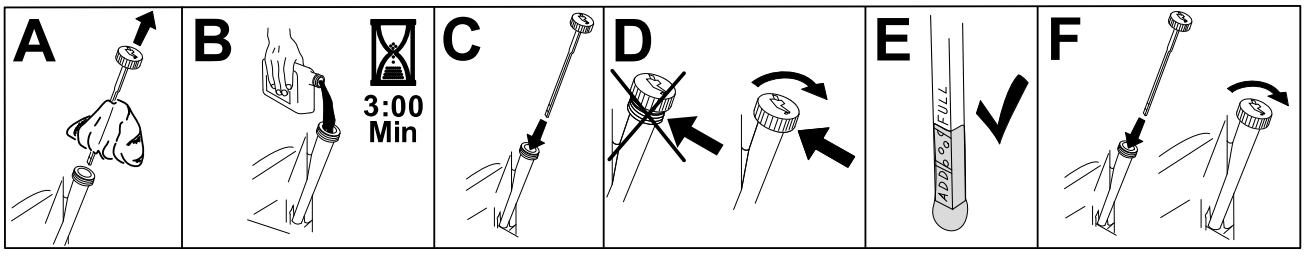

G235264s

6. Entsorgen Sie das Altöl gemäß den örtlichen Vorschriften.

Motorölwartung (Fortsetzung)

Wechseln des Motorölfilters

1. Lassen Sie das Öl vom Motor ab.
2. Wechseln Sie den Motorölfilter wie abgebildet.

   Hinweis: Stellen Sie sicher, dass die Ölfilterdichtung den Motor berührt und drehen Sie den Filter dann um eine weitere Dreivierteldrehung.

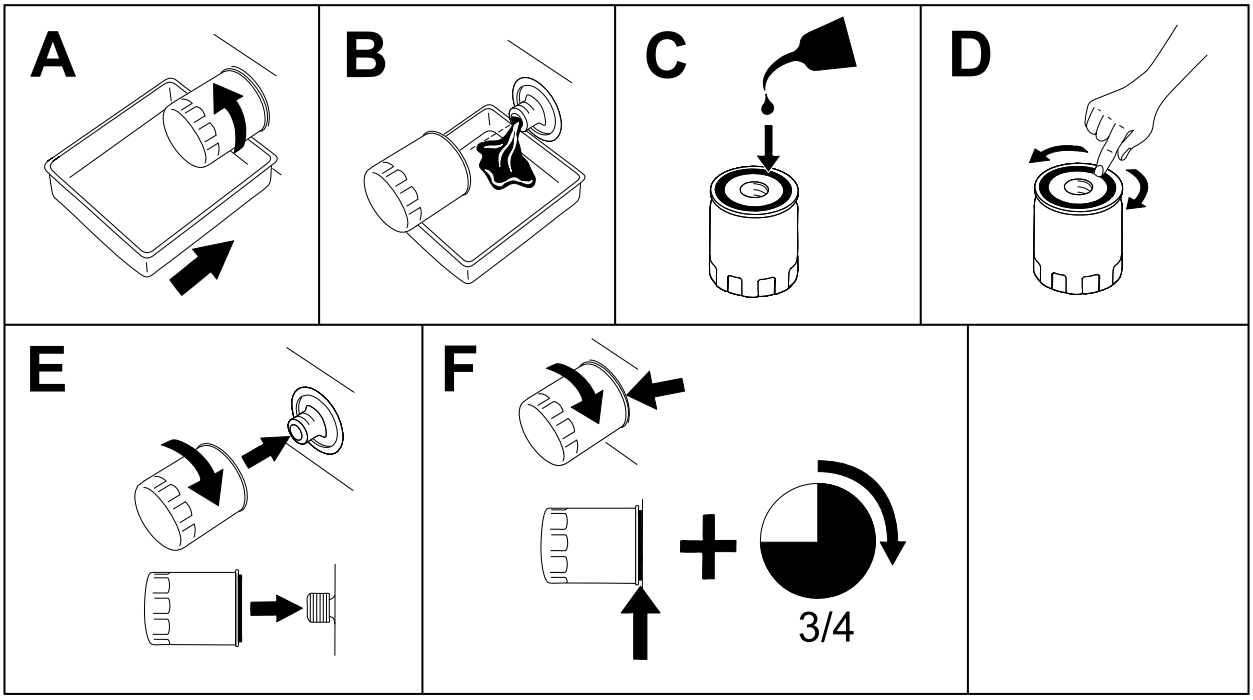

G398545s

3. Füllen Sie das angegebene Öl langsam in den Einfüllstutzen, bis der Ölstand die **Voll**-Markierung erreicht.

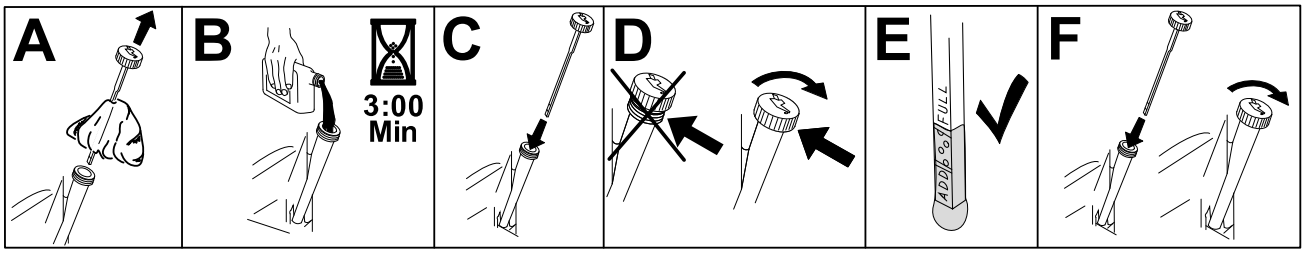

G235264s

Warten der Zündkerze

Achten Sie darauf, dass der Abstand zwischen der mittleren und der seitlichen Elektrode korrekt ist, bevor Sie die Zündkerze eindrehen. Verwenden Sie zum Aus und Einbauen der Zündkerze einen Zündkerzenschlüssel und für die Prüfung und Einstellung des Elektrodenabstands eine Fühlerlehre. Setzen Sie bei Bedarf eine neue Zündkerze ein.

Typ: NGK® BPR4ES

Elektrodenabstand: 0,76 mm

Warten der Zündkerze (Fortsetzung)

Entfernen der Zündkerze

1. Stellen Sie die Maschine auf einer ebenen Fläche ab, kuppeln Sie den Zapfwellenantriebsschalter aus und schieben Sie die Fahrantriebshebel nach außen in die PARK-Stellung.
2. Stellen Sie vor dem Verlassen der Bedienungsposition den Motor ab, ziehen Sie den Schlüssel ab und warten Sie, bis alle beweglichen Teile zum Stillstand gekommen sind.
3. Reinigen Sie den Bereich um die Fassung der Zündkerze, damit kein Schmutz und keine Rückstände in den Motor gelangen.
4. Bauen Sie die Zündkerze aus.

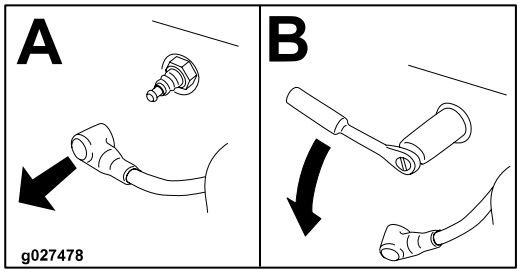

G437139

Prüfen der Zündkerze

WICHTIG

Reinigen Sie die Zündkerze(n) nie. Wechseln Sie die Zündkerze immer aus, wenn sie schwarz überzogen ist oder abgenutzte Elektroden, einen öligen Film oder Risse aufweist.

Wenn der Kerzenstein hellbraun oder grau ist, ist der Motor richtig eingestellt. Eine schwarze Schicht am Kerzenstein weist normalerweise auf einen schmutzigen Luftfilter hin.

Stellen Sie den Abstand auf 0,76 mm ein.

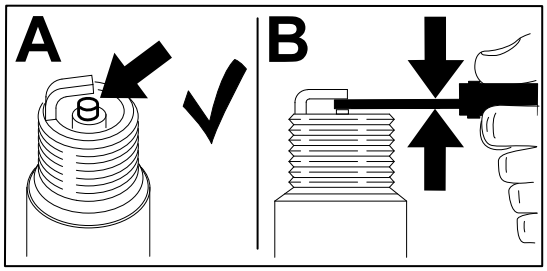

G437150

Warten der Zündkerze (Fortsetzung)

Einsetzen der Zündkerze

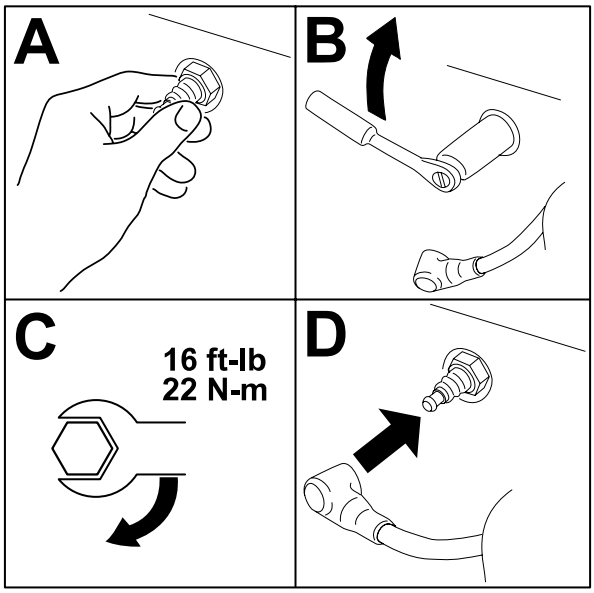

g027661s

Reinigen des Kühlsystems

1. Stellen Sie die Maschine auf einer ebenen Fläche ab, kuppeln Sie den Zapfwellenantriebsschalter aus und schieben Sie die Fahrantriebshebel nach außen in die PARK-Stellung.
2. Stellen Sie vor dem Verlassen der Bedienungsposition den Motor ab, ziehen Sie den Schlüssel ab und warten Sie, bis alle beweglichen Teile zum Stillstand gekommen sind.
3. Nehmen Sie den Luftfilter aus dem Motor.
4. Nehmen Sie die Motorhaube ab.
5. Bringen Sie den Luftfilter am Filtersockel an, damit keine Rückstände in das Ansaugrohr gelangen.
6. Entfernen Sie Schmutz- und Grasrückstände von diesen Teilen.
7. Entfernen Sie den Luftfilter und bringen Sie die Motorhaube an.
8. Setzen Sie den Luftfilter ein.

Kraftstoffwartung

⚠ GEFAHR ⚠

Unter bestimmten Bedingungen ist Kraftstoff extrem leicht entflammbar und hochexplosiv. Feuer und Explosionen durch Kraftstoff können Verbrennungen und Sachschäden verursachen.

Siehe Kraftstoffsicherheit, Seite 4–2 fr eine vollstndige Liste der Vorsichtsmanahmen im Zusammenhang mit dem Kraftstoff.

Austauschen des Kraftstofffilters

1. Stellen Sie die Maschine auf einer ebenen Fläche ab, kuppeln Sie den Zapfwellenantriebsschalter aus und schieben Sie die Fahrantriebshebel nach außen in die PARK-Stellung.
2. Stellen Sie vor dem Verlassen der Bedienungsposition den Motor ab, ziehen Sie den Schlüssel ab und warten Sie, bis alle beweglichen Teile zum Stillstand gekommen sind.
3. Klemmen Sie die Kraftstoffleitungen auf beiden Seiten des Kraftstofffilters ab.
4. Tauschen Sie den Kraftstofffilter aus.

   Hinweis: Stellen Sie sicher, dass der Durchflussrichtungspfeil auf dem neuen Filter in Richtung Motor zeigt.

WICHTIG

Setzen Sie nie einen verschmutzten Filter wieder ein, wenn Sie ihn aus der Kraftstoffleitung entfernt haben.

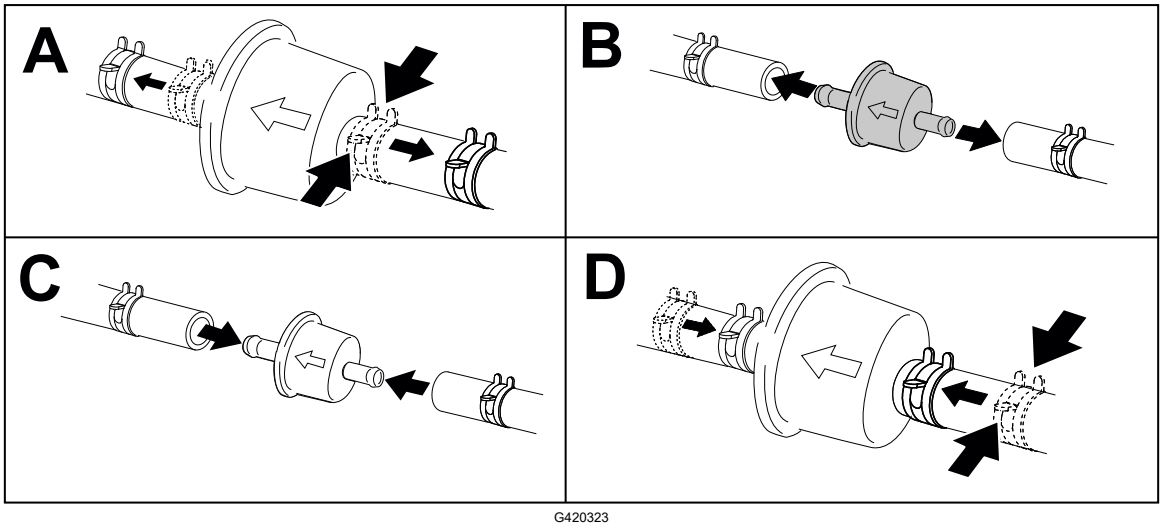

G420323

5. Entfernen Sie die Klemmen, die den Kraftstoffffluss blockieren.

Warten der Elektroanlage

Hinweise zur Sicherheit der Elektroanlage

- Klemmen Sie das Minuskabel von der Batterie ab, bevor sie die Maschine reparieren.
- Laden Sie den Akku in offenen, gut gelüfteten Bereichen und nicht in der Nähe von Funken und offenem Feuer. Stecken Sie das Ladegerät aus, ehe Sie die Batterie anschließen oder abklemmen. Tragen Sie Schutzkleidung und verwenden Sie isoliertes Werkzeug.

Wartung der Batterie

Ausbau der Batterie

⚠ WARNUNG ⚠

Akkupole und Metallwerkzeuge können an metallischen Teilen Kurzschlüsse verursachen, was Funken erzeugen kann. Funken können zum Explodieren der Gase im Akku führen und Verletzungen verursachen.

- **Beim Aus- und Einbau des Akkus verhindern, dass Akkupole mit Metallteilen der Maschine in Kontakt kommen.**
- **Vermeiden Sie Kurzschlüsse zwischen metallischen Werkzeugen, den Akkupolen und metallischen Maschinenteilen.**

---

1. Stellen Sie die Maschine auf einer ebenen Fläche ab, kuppeln Sie den Zapfwellenantriebsschalter aus und schieben Sie die Fahrantriebshebel nach außen in die PARK-Stellung.
2. Stellen Sie vor dem Verlassen der Bedienungsposition den Motor ab, ziehen Sie den Schlüssel ab und warten Sie, bis alle beweglichen Teile zum Stillstand gekommen sind.
3. Klemmen Sie das Minuskabel (schwarz) vom Batteriepol ab.

   Hinweis: Bewahren Sie alle Befestigungen auf.

⚠ WARNUNG ⚠

Das unsachgemäße Abtrennen der Kabel von der Batterie kann die Maschine und die Kabel beschädigen und Funken erzeugen. Funken können zum Explodieren der Gase in der Batterie führen und Verletzungen verursachen.

- **Trennen Sie immer das Minuskabel (Schwarz) ab, bevor Sie das Pluskabel (Rot) abtrennen.**
- **Schließen Sie immer das Pluskabel (Rot) an, bevor Sie das Minuskabel (Schwarz) anschließen.**

---

4. Schieben Sie die Gummiabdeckung vom Pluskabel (Rot).

Wartung der Batterie (Fortsetzung)

5. Klemmen Sie das Pluskabel (Rot) vom Batteriepol ab (+).

   Hinweis: Bewahren Sie alle Befestigungen auf.

6. Nehmen Sie die Batterieklemme ab und heben Sie die Batterie aus dem Batteriefach heraus.

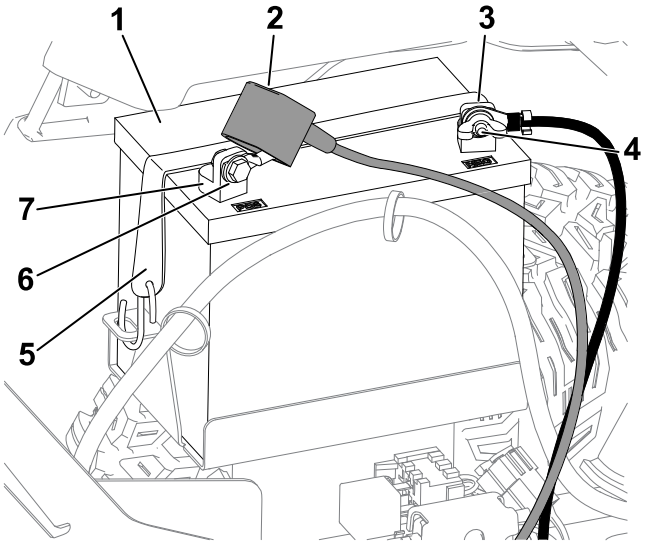

G440221

(1) Batterie
(2) Polkappe
(3) Minuspol (–) der Batterie
(4) Flügelmutter, Scheibe und Schraube
(5) Batterieklemme
(6) Schraube, Scheibe und Mutter
(7) Pluspol (+) der Batterie

Aufladen der Batterie

⚠ WARNUNG ⚠

Beim Laden des Akkus werden Gase erzeugt, die explodieren können.

Rauchen Sie nie in der Nähe des Akkus und halten Sie Funken und offenes Feuer von des Akkus fern.

WICHTIG

Halten Sie die Batterie immer voll aufgeladen. Dies ist besonders wichtig zum Verhüten von Batterieschäden, wenn die Temperatur unter 0 °C fällt.

1. Nehmen Sie die Batterie aus der Maschine heraus.
2. Laden Sie die Batterie gemäß den Anweisungen des Herstellers des Batterieladegeräts auf.

Wartung der Batterie (Fortsetzung)

WICHTIG

Überladen Sie den Akku nicht, da Sie ihn sonst beschädigen könnten.

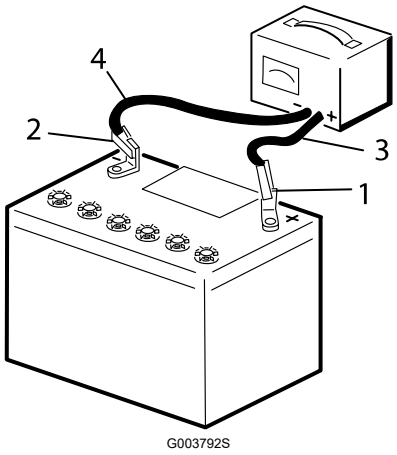

1. Pluspol der Batterie
2. Minuspol der Batterie
3. Rotes (+) Ladegerätkabel
4. Schwarzes (-) Ladegerätkabel

3. Wenn die Batterie ganz aufgeladen ist (falls zutreffend), ziehen Sie den Stecker des Ladegeräts aus der Dose. Klemmen Sie dann die Klemmen des Ladegeräts von den Batteriepolen ab.

Reinigen der Batterie

Hinweis: Halten Sie die Klemmen und das ganze Akkugehäuse sauber, da sich ein schmutziger Akku langsam entlädt.

1. Stellen Sie die Maschine auf einer ebenen Fläche ab, kuppeln Sie den Zapfwellenantriebsschalter aus und schieben Sie die Fahrantriebshebel nach außen in die PARK-Stellung.
2. Stellen Sie den Motor ab und warten Sie, bis alle sich beweglichen Teile zum Stillstand gekommen sind, bevor Sie die Bedienungsposition verlassen.
3. Nehmen Sie die Batterie aus der Maschine heraus.
4. Waschen Sie den ganzen Kasten mit Natronlauge aus.
5. Spülen Sie die Batterie mit klarem Wasser.
6. Überziehen Sie die Batteriepole und Anschlüsse mit Grafo 112X-Schmierfett oder mit Vaseline, um einer Korrosion vorzubeugen.
7. Einbauen der Batterie.

Wartung der Batterie (Fortsetzung)

Einbau der Batterie

1. Setzen Sie die Batterie in das Fach ein.
2. Befestigen Sie das Pluskabel (rot) der Batterie mit den vorher entfernten Befestigungen am Pluspol (+) der Batterie.
3. Befestigen Sie das Minuskabel (rot) der Batterie mit den vorher entfernten Befestigungen am Minuspol (–) der Batterie.
4. Ziehen Sie die rote Polkappe über den (roten) Pluspol der Batterie.
5. Befestigen Sie die Batterie mit der Befestigung.

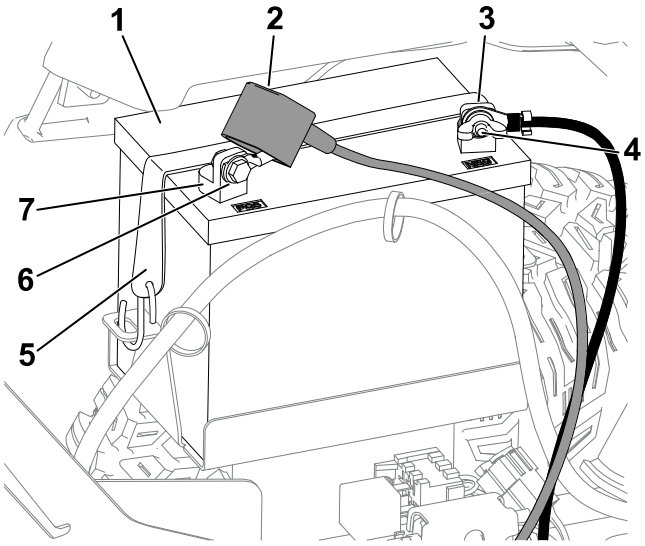

G440221

(1) Batterie
(2) Polkappe
(3) Minuspol (–) der Batterie
(4) Flügelmutter, Scheibe und Schraube
(5) Batterieklemme
(6) Schraube, Scheibe und Mutter
(7) Pluspol (+) der Batterie

Starthilfe für die Maschine

⚠ WARNUNG ⚠

Erhält den Akku Starthilfe, werden ggf. Gase erzeugt, die explodieren können.

Rauchen Sie nie in der Nähe des Akkus und halten Sie Funken und offenes Feuer von ihm fern.

⚠ GEFAHR ⚠

Starthilfe bei einer schwachen Batterie, die Risse hat oder gefroren ist, wenig Batteriesäure enthält oder eine offene bzw. kurzgeschlossene Batteriezelle hat, kann zu einer Explosion und schweren Verletzungen führen.

Eine Starthilfe bei einer schwachen Batterie mit diesen Merkmalen ist nicht zu empfehlen.

---

1. Überprüfen Sie die Batteriepole auf Korrosion und reinigen Sie sie ggf., bevor Sie die Starthilfe verwenden. Stellen Sie sicher, dass alle Verbindungen fest sind.

⚠ VORSICHT ⚠

Korrosion oder lose Verbindungen können bei der Starthilfe unerwartete elektrische Spannungsspitzen verursachen.

Versuchen Sie keine Starthilfe mit losen oder korrodierten Batteriepolen, da der Motor beschädigt werden kann.

---

2. Stellen Sie sicher, dass die Verstärkerbatterie eine gute und ganz aufgeladene Bleisäurebatterie mit 12,6 Volt oder höher ist.

   Hinweis: Verwenden Sie richtig dimensionierte, kurze Starthilfekabel, um den Spannungsabfall zwischen den Systemen zu verringern. Stellen Sie sicher, dass die Kabel für die richtige Polarität farbkodiert oder beschriftet sind.

⚠ WARNUNG ⚠

Batterien enthalten Säure und erzeugen explosive Gase.

- **Schützen Sie die Augen und das Gesicht immer vor Batterien.**
- **Lehnen Sie sich nicht über Batterien.**

Hinweis: Stellen Sie sicher, dass die Lüftungsdeckel fest und nivelliert sind. Legen Sie einen feuchten Lappen, falls verfügbar, über die Lüftungsdeckel beider Batterien. Stellen Sie auch sicher, dass sich die Maschinen nicht berühren, und dass beide Elektroanlagen abgeschaltet sind und die gleiche Systemspannung haben. Diese Anweisungen gelten nur für negative Erdungssysteme.

Starthilfe für die Maschine (Fortsetzung)

3. Schließen Sie das Pluskabel (+) an den Pluspol (+) der entladenen Batterie an, der am Anlasser oder Magnetventil angeschlossen ist, wie dargestellt in:

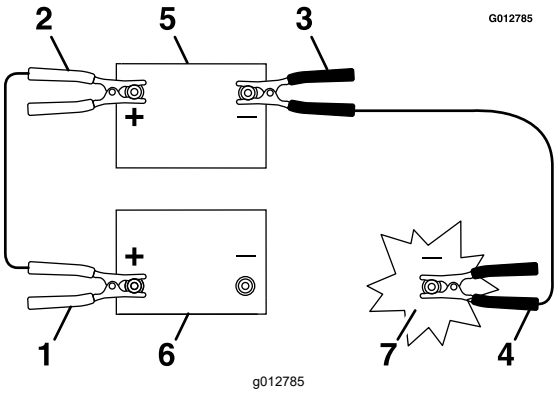

(1) Pluskabel (+) der entladenen Batterie

(2) Pluskabel (+) der Verstärkerbatterie

(3) Minuskabel (-) der Verstärkerbatterie

(4) Minuskabel (-) am Motorblock

(5) Verstärkerbatterie

(6) Entladene Batterie

(7) Motorblock

4. Schließen Sie das andere Ende des (+) Plusstarthilfekabels an den Pluspol der Batterie der anderen Maschine an.
5. Schließen Sie ein Ende des Minusstarthilfekabels (-) an den Minuspol der Batterie der anderen Maschine an.
6. Schließen Sie das andere Ende des Minusstarthilfekabels (-) an einen Massepunkt, wie eine unlackierte Schraube oder ein Chassisteil.
7. Starten Sie den Motor der anderen Maschine. Lassen Sie ihn ein paar Minuten laufen und starten Sie dann Ihren Motor.
8. Entfernen Sie die Kabel in der umgekehrten Reihenfolge des Anschlusses.
9. Befestigen Sie die Abdeckung am Starthilfepol.

Warten der Sicherungen

Die elektrische Anlage wird durch Sicherungen geschützt. Es sind keine Wartungsarbeiten erforderlich. Überprüfen Sie jedoch das/den entsprechende(n) Bauteil/Stromkreis auf Kurzschluss, wenn eine Sicherung durchbrennt.

1. Stellen Sie die Maschine auf einer ebenen Fläche ab, kuppeln Sie den Zapfwellenantriebsschalter aus und schieben Sie die Fahrantriebshebel nach außen in die PARK-Stellung.
2. Stellen Sie vor dem Verlassen der Bedienungsposition den Motor ab, ziehen Sie den Schlüssel ab und warten Sie, bis alle beweglichen Teile zum Stillstand gekommen sind.
3. Ersetzen Sie die durchgebrannte Sicherung durch eine neue Sicherung.

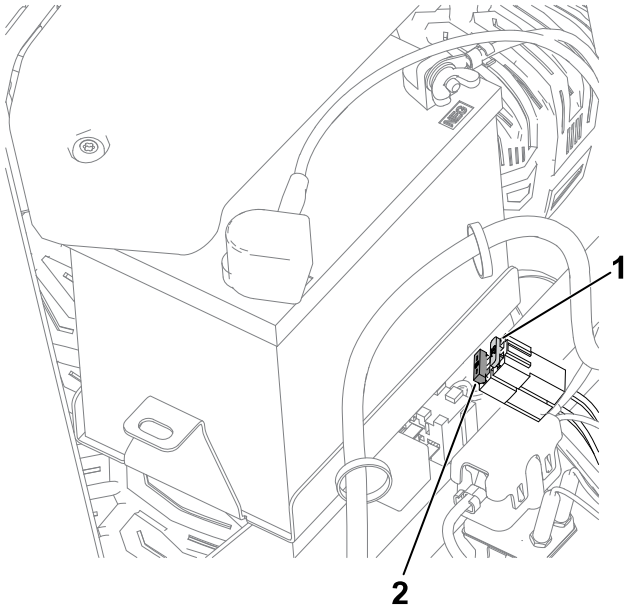

G440132

1 Ladeschaltkreis (15 A)

2 Haupt (25 A)

Wartung des Antriebssystems

Prüfen des Reifendrucks

Behalten Sie den für die Vorder- und Hinterreifen angegebenen Reifendruck bei. Ein unterschiedlicher Reifendruck kann zu einem ungleichmäßigen Schnittbild führen. Prüfen Sie den Reifendruck am Ventilschaft, wenn die Reifen kalt sind, um einen möglichst genauen Messwert zu erhalten.

Prüfen des Reifendrucks (Fortsetzung)

1. Pumpen Sie die Reifen der vorderen Laufräder auf 1,03 bar oder den auf der Seitenwand angegebenen Druck auf, je nachdem, welcher Wert niedriger ist.
2. Pumpen Sie die Reifen der hinteren Antriebsräder auf 0,9 bar auf.

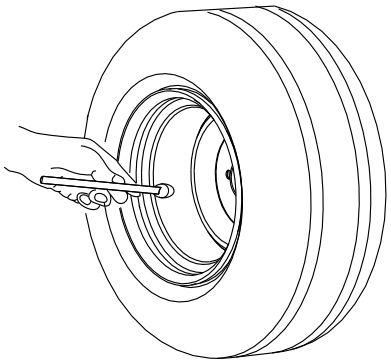

G441539

Prüfen Sie die Radmuttern

Ziehen Sie die Radmuttern bis auf **129 N·m** an.

Einstellen der Spurweite

Wenn Sie die Maschine mit voller Geschwindigkeit über eine ebene Fläche fahren und die Maschine auf eine Seite zieht, stellen Sie den Spurlauf ein.

Wenn die Maschine nach links zieht, stellen Sie den rechten Fahrantriebshebel ein; wenn die Maschine nach rechts zieht, stellen Sie den linken Fahrantriebshebel ein.

Hinweis: Sie können die Spur nur für das Vorwärtsfahren einstellen.

1. Stellen Sie die Maschine auf einer ebenen Fläche ab, kuppeln Sie den Zapfwellenantriebsschalter aus und schieben Sie die Fahrantriebshebel nach außen in die PARK-Stellung.
2. Stellen Sie vor dem Verlassen der Bedienungsposition den Motor ab, ziehen Sie den Schlüssel ab und warten Sie, bis alle beweglichen Teile zum Stillstand gekommen sind.
3. Suchen Sie die Einstellschraube für den Spurlauf in der Nähe des Fahrantriebshebels auf der Seite, die eingestellt werden muss.

Einstellen der Spurweite (Fortsetzung)

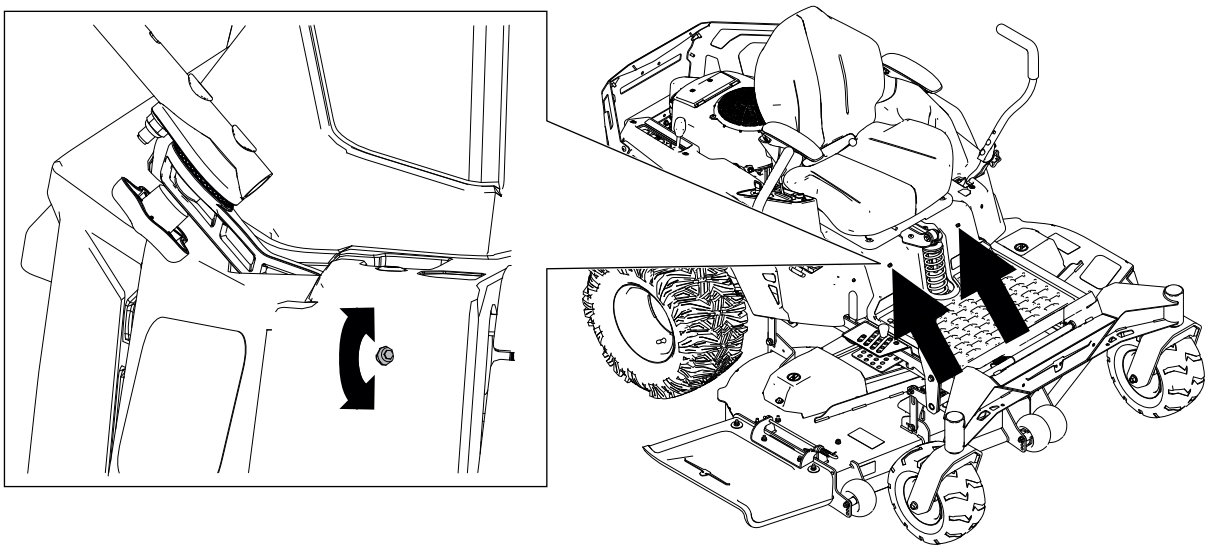

G514904

4. Drehen Sie die Schraube, um die Geschwindigkeit für das jeweilige Rad zu verringern.

   Hinweis: Drehen Sie die Schraube nur wenig, um kleinere Anpassungen vorzunehmen.

5. Starten Sie die Maschine und fahren Sie über eine ebene Fläche mit dem Fahrantriebshebel ganz nach vorne gestellt, um den Geradeauslauf der Maschine zu prüfen. Wiederholen Sie diese Schritte nach Bedarf.

Warten der Hydraulikanlage

Sicherheit der Hydraulikanlage

- Suchen Sie sofort einen Arzt auf, wenn Hydrauliköl unter Ihre Haut gelangt ist. Eingedrungenes Hydrauliköl muss innerhalb von ein paar Stunden von einem Arzt chirurgisch entfernt werden, der mit dieser Art von Verletzungen vertraut ist, sonst kann es zu Gangrän kommen.
- Stellen Sie sicher, dass alle Hydraulikschläuche und -leitungen in gutem Zustand und alle Hydraulikverbindungen und -anschlussstücke fest angezogen sind, bevor Sie die Hydraulikanlage unter Druck setzen.
- Halten Sie Ihren Körper und Ihre Hände von Nadellöchern und Düsen fern, aus denen Hydrauliköl unter hohem Druck ausgestoßen wird.
- Verwenden Sie zur Suche nach hydraulischen Undichtheiten nur Pappe oder Papier und nicht Ihre Hände.
- Lassen Sie den Druck in der Hydraulikanlage auf eine sichere Art und Weise ab, bevor Sie irgendwelche Arbeiten an der Hydraulikanlage durchführen.

Hydrauliköl – technische Angaben

Hydraulikölsorte: Toro Premium Hydro Oil (vorzugsweise) oder Mobil 1™ 15W50

Fassungsvermögen Hydraulikanlage: 2,3 Liter pro Seite

WICHTIG

Verwenden Sie die richtige Sorte. Andere Ölsorten können die Hydraulikanlage beschädigen.

Prüfen des Hydrauliköls

1. Stellen Sie die Maschine auf einer ebenen Fläche ab, kuppeln Sie den Zapfwellenantriebsschalter aus und schieben Sie die Fahrantriebshebel nach außen in die PARK-Stellung.
2. Stellen Sie vor dem Verlassen der Bedienungsposition den Motor ab, ziehen Sie den Schlüssel ab und warten Sie, bis alle beweglichen Teile zum Stillstand gekommen sind.
3. Lassen Sie die Maschine abkühlen.

WICHTIG

Kontrollieren Sie das Hydrauliköl nur, wenn die Hydraulikanlage kalt ist (weniger als 38°C). Nachfüllen von Hydrauliköl bei warmer Hydraulikanlage könnte zu einer Überfüllung des Getriebes führen und die Entlüftungseinheit beschädigen.

4. Entfernen Sie die Füllschraube der Einfüllöffnung und vergewissern Sie sich, dass Hydrauliköl am Boden der Einfüllöffnung sichtbar ist.
5. Füllen Sie bei niedrigem Füllstand mit der vorgegebenen Ölsorte auf, um den Füllstand bis zum Boden der Einfüllöffnung anzuheben.



6. Setzen Sie die Füllschraube wieder ein und ziehen Sie diese auf ein Anzugsmoment von **13,6 N·m** fest.

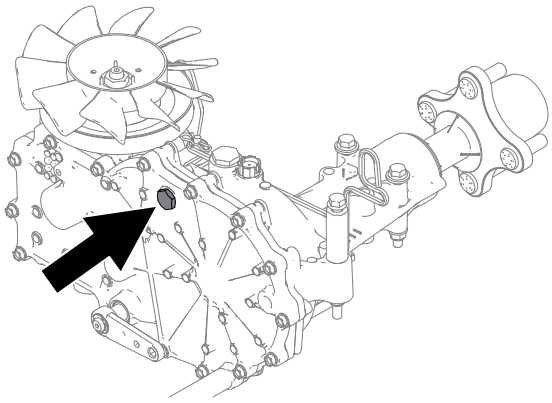

G560031

Wechseln des Hydrauliköls und des Hydraulikfilters

WICHTIG

Wechseln Sie das Hydrauliköl nicht ohne den Filter zu wechseln, es sei denn, das Hydrauliköl ist verunreinigt oder extrem heiß geworden. Andernfalls könnten Sie die Hydraulikanlage verunreinigen und beschädigen.

1. Stellen Sie die Maschine auf einer ebenen Fläche ab, kuppeln Sie den Zapfwellenantriebsschalter aus und schieben Sie die Fahrantriebshebel nach außen in die PARK-Stellung.
2. Stellen Sie vor dem Verlassen der Bedienungsposition den Motor ab, ziehen Sie den Schlüssel ab und warten Sie, bis alle beweglichen Teile zum Stillstand gekommen sind.
3. Lassen Sie die Maschine abkühlen.

WICHTIG

Wechseln Sie das Hydrauliköl nur, wenn die Hydraulikanlage kalt ist (weniger als 38° C). Ein Ölwechsel bei warmer Hydraulikanlage könnte zu einer Überfüllung des Getriebes führen und die Entlüftungseinheit beschädigen.

4. Entfernen Sie den Filterschutz vom Getriebe.

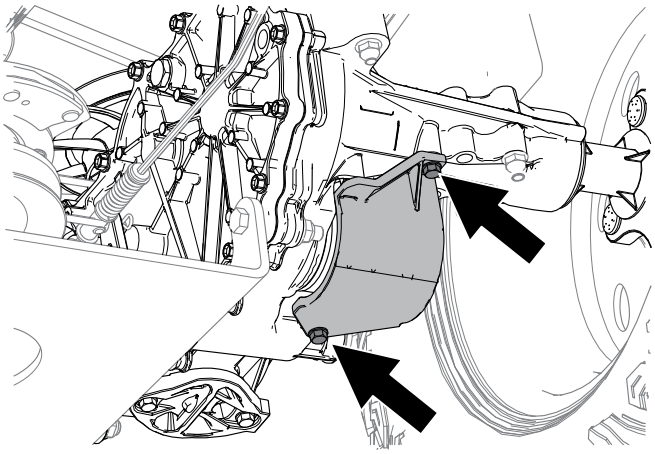

G560039

5. Reinigen Sie den Bereich um den Filter.

WICHTIG

Lassen Sie keinen Schmutz in die Hydraulikanlage gelangen, da sie sonst verunreinigt wird.

6. Stellen Sie eine Auffangwanne unter den Filter.
7. Tauschen Sie den Kraftstofffilter aus.

Wechseln des Hydrauliköls und des Hydraulikfilters (Fortsetzung)

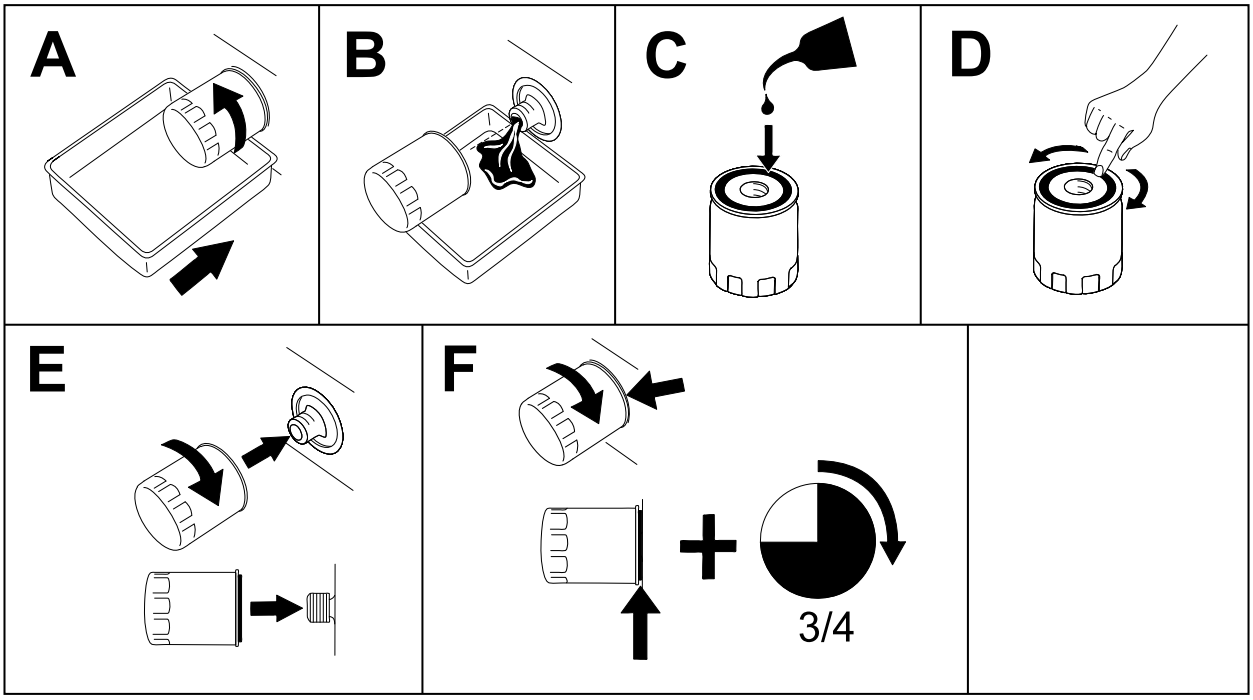

G398545s

8. Bringen Sie den Filterschutz an. Ziehen Sie die Schrauben auf ein Anzugsmoment von **7 N·m** an.
9. Entfernen Sie die Füllschraube der Füllöffnung und füllen Sie die angegebene Ölsorte ein, um den Füllstand bis zum Boden der Einfüllöffnung anzuheben.

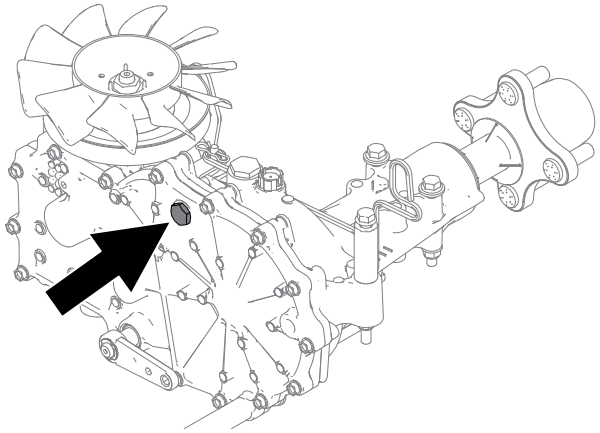

G560031

10. Setzen Sie die Füllschraube wieder ein und ziehen Sie diese auf ein Anzugsmoment von **13,6 N·m** fest.
11. Wiederholen Sie diese Schritte für das andere Getriebe.
12. Entlüften Sie die Hydraulikanlage, siehe Entlüften der Hydraulikanlage, Seite 5–26.

Entlüften der Hydraulikanlage

1. Stellen Sie die Maschine auf einer ebenen Fläche ab, kuppeln Sie den Zapfwellenantriebsschalter aus und schieben Sie die Fahrantriebshebel nach außen in die PARK-Stellung.
2. Stellen Sie vor dem Verlassen der Bedienungsposition den Motor ab, ziehen Sie den Schlüssel ab und warten Sie, bis alle beweglichen Teile zum Stillstand gekommen sind.
3. Heben Sie das Heck der Maschine auf Achsständer so weit an, dass die Antriebsräder Bodenfreiheit haben.
4. Lassen Sie den Motor an, schieben die Gasbedienung nach vorne in die Halbgas-Stellung und lösen die Feststellbremse, indem Sie beide Fahrantriebshebel nach unten in die mittlere, entriegelte Stellung bringen.
5. Wenn die Sicherheitsventile geöffnet sind und der Motor läuft, schieben Sie die Fahrantriebshebel fünf oder sechs Mal vorsichtig in den Vorwärts- und Rückwärtsgang.
6. Wenn die Sicherheitsventile geschlossen sind und der Motor läuft, schieben Sie die Fahrantriebshebel fünf oder sechs Mal vorsichtig in den Vorwärts- und Rückwärtsgang.
7. Stellen Sie den Motor ab und ziehen Sie den Schlüssel ab.
8. Prüfen Sie den Stand des Hydrauliköls und füllen Sie bei Bedarf nach.
9. Wiederholen Sie die Schritte solange, bis die Hydraulikanlage komplett entlüftet ist.

   Hinweis: Die Hydraulikanlage ist vollständig entlüftet, wenn das Getriebe bei normalen Geräuschpegeln arbeitet und sich bei normalen Geschwindigkeiten sanft vorwärts und rückwärts bewegt.
10. Entfernen Sie die Stützböcke.

Wartung des Riemens

Prüfen der Riemen

1. Stellen Sie die Maschine auf einer ebenen Fläche ab, kuppeln Sie den Zapfwellenantriebsschalter aus und schieben Sie die Fahrantriebshebel nach außen in die PARK-Stellung.
2. Stellen Sie den Motor ab und warten Sie, bis alle sich beweglichen Teile zum Stillstand gekommen sind, bevor Sie die Bedienungsposition verlassen.
3. Stellen Sie die Schnitthöhe auf die niedrigste Schnitthöhe ein.
4. Prüfen Sie den Riemen auf Abnutzung. Ersetzen Sie einen abgenutzten Riemen.

   Anzeichen eines abgenutzten Riemens sind u. a. das Quietschen des Riemens, wenn er sich dreht, das Schlüpfen der Messer beim Mähen, zerfranste Ränder, Versengen und Risse im Riemen.

Austauschen des Mähwerk-Treibriemens

Anzeichen eines abgenutzten Riemens sind u. a. das Quietschen des Riemens, wenn er sich dreht, das Schlüpfen der Messer beim Mähen, zerfranste Ränder, Versengen und Risse im Riemen. Tauschen Sie den Mähwerkriemen aus, wenn Sie einen dieser Umstände feststellen.

1. Stellen Sie die Maschine auf einer ebenen Fläche ab, kuppeln Sie den Zapfwellenantriebsschalter aus und schieben Sie die Fahrantriebshebel nach außen in die PARK-Stellung.
2. Stellen Sie vor dem Verlassen der Bedienungsposition den Motor ab, ziehen Sie den Schlüssel ab und warten Sie, bis alle beweglichen Teile zum Stillstand gekommen sind.
3. Stellen Sie die Schnitthöhe auf die niedrigste Schnitthöhe ein.
4. Lösen Sie die Mähwerkabdeckung.
5. Entfernen Sie die Abdeckungen der Riemenscheibe.

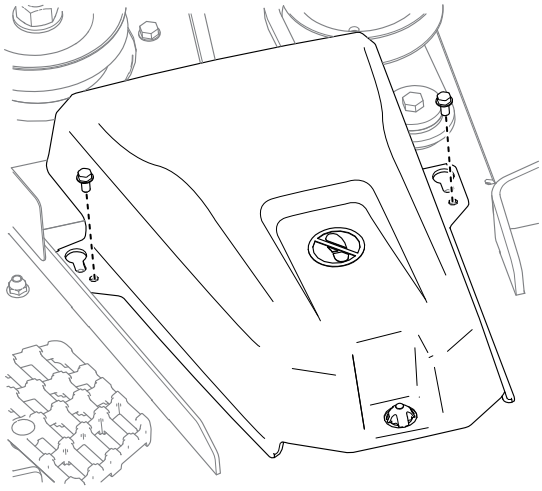

G453681

6. Lösen Sie die Mutter, mit der der Drahtbügel an der Spannscheibe befestigt ist.

Austauschen des Mähwerk-Treibriemens (Fortsetzung)

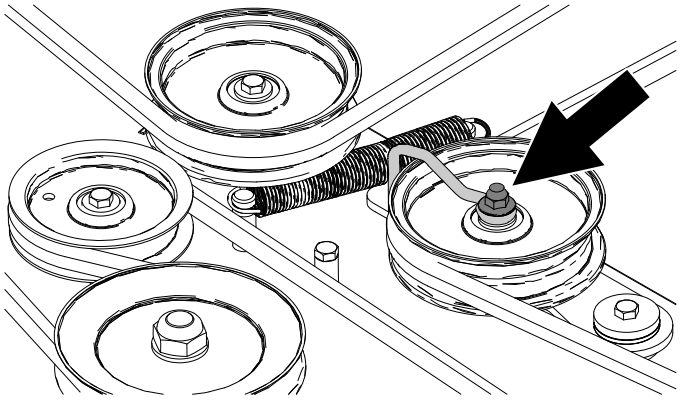

7. Entfernen Sie die Spannscheibenfeder mit einem Werkzeug zur Federentfernung (Toro-Bestellnummer 92-5771) vom Mähwerkshaken, um die Spannung von der Spannscheibe zu nehmen.

⚠ WARNUNG ⚠

Die Feder steht im eingebauten Zustand unter Spannung und kann Verletzungen verursachen.

Passen Sie beim Entfernen des Riemens auf.

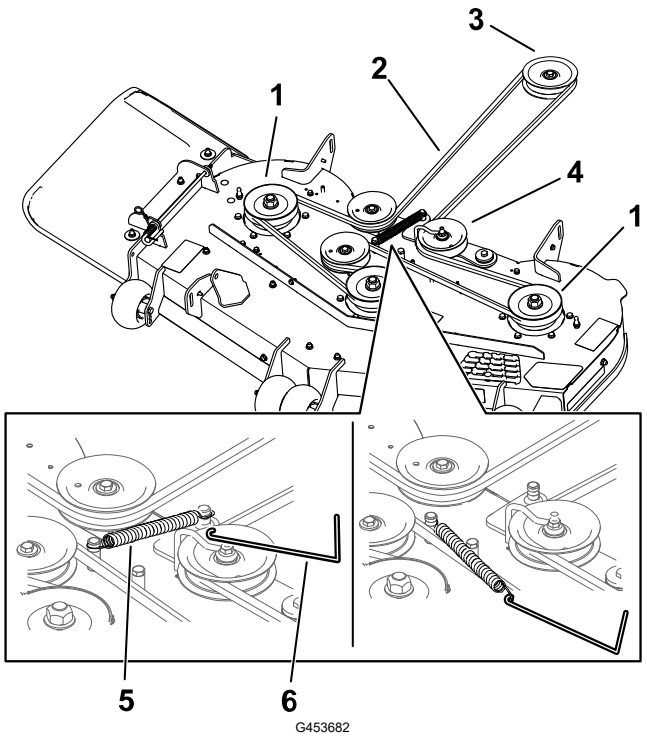

1. Riemenscheibe
2. Mähwerkriemen
3. Motorriemenscheibe
4. Spannscheibe
5. Feder
6. Werkzeug zur Federentfernung

8. Rollen Sie den Riemen von den Riemenscheiben ab.
9. Legen Sie den neuen Riemen um die Motor- und Mähwerkspannscheiben.

Austauschen des Mähwerk-Treibriemens (Fortsetzung)

10. Setzen Sie die Spannscheibenfeder mit einem Werkzeug zur Federentfernung auf den Mähwerkhaken, um die Spannscheibe und den Mähwerkriemen zu spannen.
11. Positionieren Sie den Drahtbügel gegen den Spannarm wie dargestellt und ziehen Sie die Mutter an.

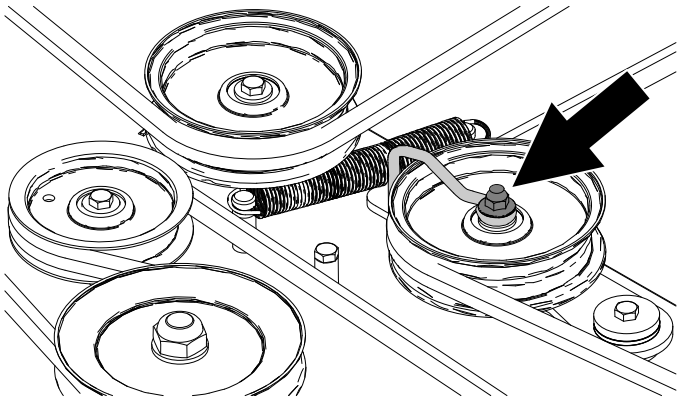

G453683

12. Setzen Sie die Abdeckungen der Riemenscheibe auf.
13. Ziehen Sie die Schrauben für die Mähwerkabdeckung an.

Warten des Mähwerks

Sicherheitshinweise zum Messer

- Prüfen Sie die Messer regelmäßig auf Abnutzung oder Beschädigungen.
- Prüfen Sie die Messer vorsichtig. Wickeln Sie das/die Messer in einen Lappen ein oder tragen Sie Handschuhe und gehen Sie bei ihrer Wartung mit besonderer Vorsicht vor. Tauschen Sie beschädigte Messer nur aus; diese dürfen keinesfalls geglättet oder geschweißt werden.
- Denken Sie bei Maschinen mit mehreren Schnittmessern daran, dass ein rotierendes Schnittmesser das Mitdrehen anderer Schnittmesser verursachen kann.
- Tauschen Sie abgenutzte oder defekte Messer und -schrauben als komplette Sätze aus, um die Wucht der Messer beizubehalten.

Messerwartung

Halten Sie, damit eine optimale Schnittqualität sichergestellt wird, die Schnittmesser scharf. Sie sollten immer Ersatzmesser zur Hand haben, um das Schärfen und den Ersatz der Messer komfortabler ausführen zu können.

Wechseln Sie die Messer aus, wenn sie auf ein festes Objekt aufgeprallt sind oder nicht ausgewuchtet oder verbogen sind.

Vor dem Prüfen oder Warten der Schnittmesser

1. Stellen Sie die Maschine auf einer ebenen Fläche ab, kuppeln Sie den Zapfwellenantriebsschalter aus und schieben Sie die Fahrantriebshebel nach außen in die PARK-Stellung.
2. Stellen Sie vor dem Verlassen der Bedienungsposition den Motor ab, ziehen den Schlüssel ab und warten, bis alle beweglichen Teile zum Stillstand gekommen sind.
3. Klemmen Sie den Zündkerzenstecker von den Zündkerzen ab.

Prüfen auf verbogene Schnittmesser

Für diese Schritte muss die Maschine auf einer ebenen Fläche stehen.

1. Heben Sie das Mähwerk auf die höchste Schnitthöhe an.
2. Tragen Sie dicke Handschuhe oder andere angemessene Handschuhe und drehen Sie das Messer langsam in eine Stellung, in der Sie den Abstands zwischen der Schnittkante und der ebenen Fläche messen können.

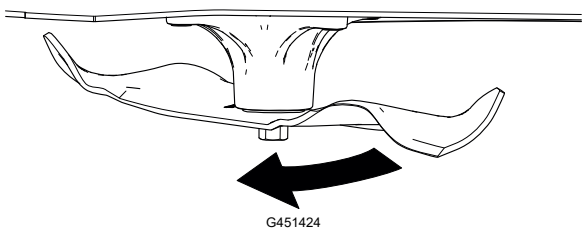

3. Messen Sie von der Messerspitze bis zu ebenen Fläche.

Messerwartung (Fortsetzung)

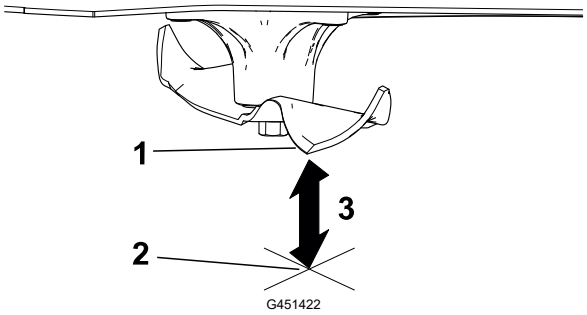

(1) Messer (in der Stellung für das Messen)

(2) Ebene Fläche

(3) Zwischen Messer und Oberfläche gemessener Abstand (A)

4. Drehen Sie dasselbe Messer um 180 Grad, sodass die andere Messerkante jetzt in derselben Stellung ist.

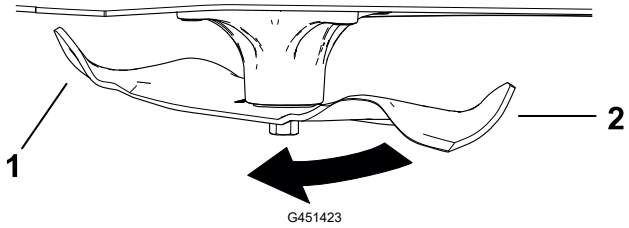

(1) Bereits gemessene Messerkante

(2) Gegenüberliegende Messerkante

5. Messen Sie von der Messerspitze bis zu ebenen Fläche.

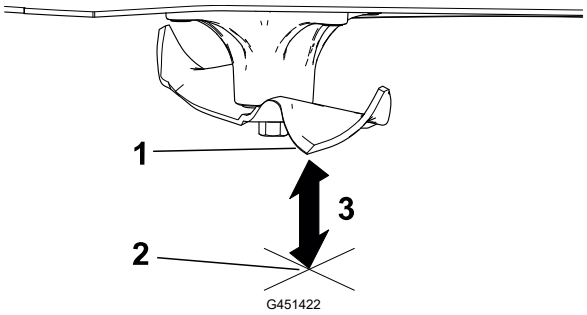

(1) Messer (in der Stellung für das Messen)

(2) Ebene Fläche

(3) Zwischen Messer und Oberfläche gemessener Abstand (B)

6. Wenn die Differenz zwischen A und B größer als 3 mm ist, tauschen Sie das Messer aus.

   Hinweis: Wenn Sie das Messer austauschen und die Differenz weiterhin über 3 mm liegt, ist die Messerspindel ggf. verbogen. Wenden Sie sich für den Kundendienst an den offiziellen Vertragshändler.

7. Wiederholen Sie die Schritte für jedes Messer.

Messerwartung (Fortsetzung)

Entfernen der Messer

1. Halten Sie das Ende des Messers mit einem stark wattierten Handschuh oder wickeln Sie einen Lappen um es herum.
2. Entfernen Sie das Messer wie gezeigt.

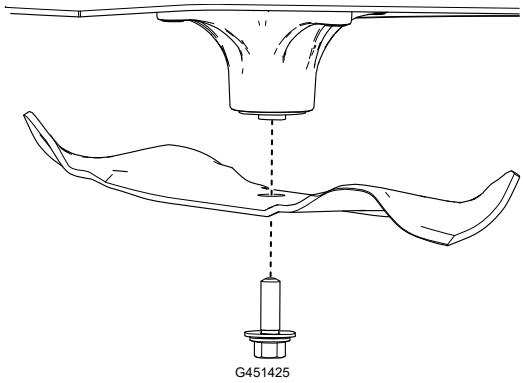
G451425

Schärfen der Messer

1. Schärfen Sie die Schnittkante an beiden Enden des Schnittmessers mit einer Feile. Stellen Sie sicher, dass der ursprüngliche Winkel beibehalten wird (1).

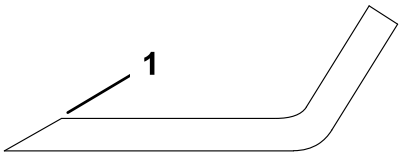

G000552s

Hinweis: Entfernen Sie die gleiche Materialmenge von beiden Schnittkanten, sodass das Messer sein Gleichgewicht behält.

2. Prüfen Sie die Auswuchtung des Mähmessers (1) auf einer Ausgleichsmaschine (2).

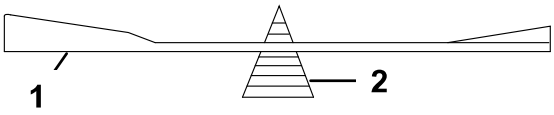

G000553s

Hinweis: Wenn das Schnittmesser in seiner horizontalen Position bleibt, ist es ausgewuchtet und kann wiederverwendet werden.

Feilen Sie, wenn das Schnittmesser nicht ausgewuchtet ist, vom Flügelbereich des Messers etwas Metall ab.

3. Wiederholen Sie diesen Vorgang, bis das Messer ausgewuchtet ist.

Messerwartung (Fortsetzung)

Einbauen der Messer

⚠ WARNUNG ⚠

Wenn Sie die Maschine mit einer fehlerhaft montierten Messerbaugruppe und/oder keinen Original Toro-Messern und Messerteilen betreiben, kann ein Messer oder eine Messerkomponente unter dem Mähwerk herausgeschleudert werden, was zu schweren Verletzungen oder zum Tod führen kann.

Installieren Sie die Original Toro-Mähmesser und -Befestigungselemente immer gemäß den Anweisungen.

1. Montieren Sie das Messer wie gezeigt.

   Hinweis: Der gebogene Teil des Mähmessers muss nach oben zur Innenseite des Mähwerks zeigen, um einen guten Schnitt sicherzustellen.

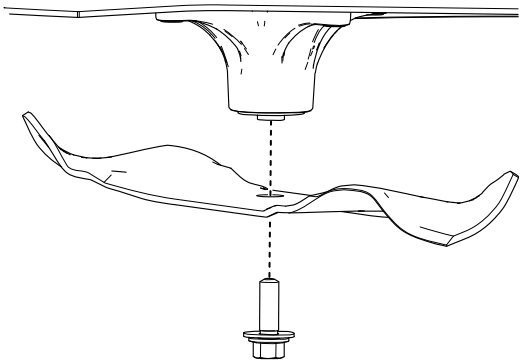

G451425

2. Ziehen Sie die Messerschraube bis auf **136-149 N·m an**.

Nivellieren des Mähwerks

Prüfen Sie die Nivellierung des Mähwerks immer, wenn Sie das Mähwerk einbauen oder wenn Sie ungleichmäßige Schnitthöhen auf dem Rasen bemerken.

Vorbereiten des Nivellierens des Mähwerks

1. Stellen Sie die Maschine auf einer ebenen Fläche ab, kuppeln Sie den Zapfwellenantriebsschalter aus und schieben Sie die Fahrantriebshebel nach außen in die PARK-Stellung.
2. Stellen Sie vor dem Verlassen der Bedienungsposition den Motor ab, ziehen Sie den Schlüssel ab und warten Sie, bis alle beweglichen Teile zum Stillstand gekommen sind.
3. Vergewissern Sie sich, dass die Reifen den richtigen Luftdruck haben und die Laufräder gerade nach vorne gerichtet sind.
4. Prüfen Sie das Mähwerk auf verbogene Messer; wechseln Sie verbogene Messer aus.
5. Heben Sie das Mähwerk auf eine Schnitthöhe von 76 mm an.

Nivellieren des Mähwerks (Fortsetzung)

Prüfen der Mähwerknivellierung

1. Stellen Sie die Schnittmesser in Querrichtung.
2. Messen Sie an den Stellen Ⓐ und Ⓑ von einer ebenen Oberfläche bis zur Schnittkante der Messerspitzen ①.

   Der Unterschied zwischen den Messungen darf nicht mehr als 5 mm sein. Wenn die Messung größer ist, passen Sie die seitliche Nivellierung an.

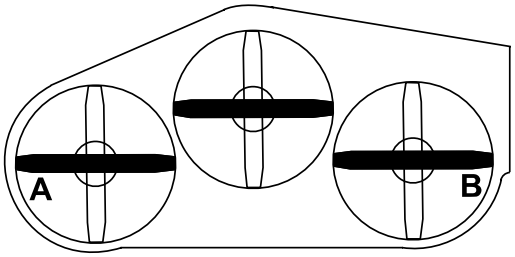

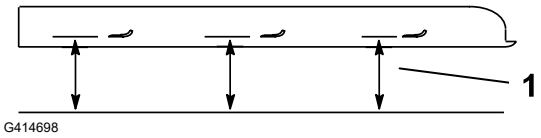

G414698

3. Stellen Sie 1 Messer in Längsrichtung.
4. Messen Sie an den Stellen Ⓐ und Ⓑ von einer ebenen Oberfläche bis zur Schnittkante der Messerspitzen ①.

   Die vordere Messerspitze sollte um 1,6 mm bis 7,9 mm tiefer als die hintere Messerspitze sein. Wenn die Messung nicht korrekt ist, passen Sie die Längsrichtung an.

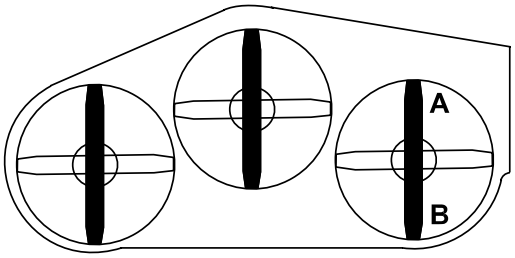

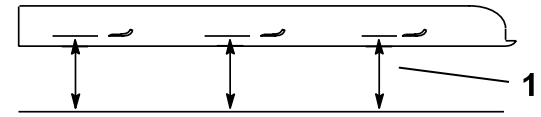

G414700

Nivellieren des Mähwerks

1. Setzen Sie die Antiskalpierrollen in die oberen Löcher ein oder entfernen Sie sie komplett für diesen Schritt.
2. Stellen Sie die Schnitthöhe auf 76 mm ein.
3. Legen Sie 2 Blöcke ① mit einer Dicke von jeweils 6,6 cm unter jede Seite der vorderen Kanten des Mähwerks.

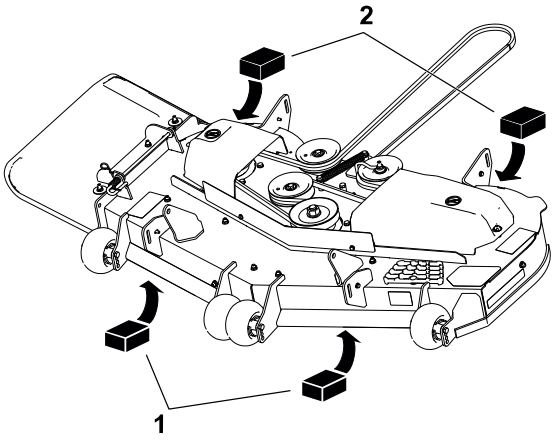

G453680

Nivellieren des Mähwerks (Fortsetzung)

WICHTIG

Platzieren Sie die Blöcke nicht unter den Halterungen der Antiskalpierrollen.

4. Legen Sie 2 Blöcke (2) mit einer Dicke von jeweils 7,3 cm unter jede Seite der Hinterkante des Mähwerks.
5. Lösen Sie die unteren Befestigungen, die die Halterungen an allen vier Ecken des Mähwerks sichern und vergewissern Sie sich, dass das Mähwerk fest auf allen vier Blöcken sitzt.
6. Entfernen Sie das Spiel an den Mähwerkhalterungen und stellen Sie sicher, dass der Mähwerkhubhebel nach hinten gegen den Anschlag gedrückt ist.
7. Ziehen Sie die Befestigungen an.
8. Vergewissern Sie sich, dass die Blöcke bündig unter der Mähwerkkante sind und alle Schrauben des Anbaugeräts angezogen sind.
9. Prüfen Sie die seitliche Nivellierung und die Nivellierung in Längsrichtung; wiederholen Sie diese Schritte, bis die Messungen richtig sind.

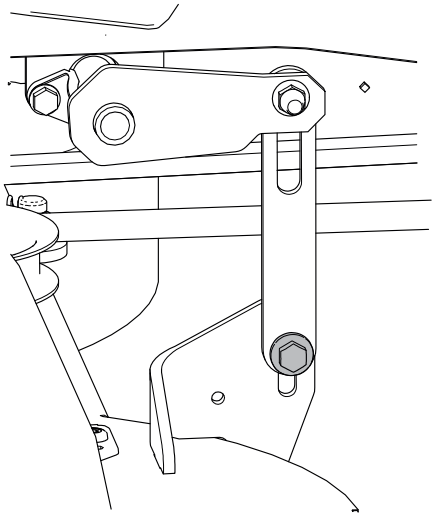

G456118

Entfernen des Mähwerks

1. Stellen Sie die Maschine auf einer ebenen Fläche ab, kuppeln Sie den Zapfwellenantriebsschalter aus und schieben Sie die Fahrantriebshebel nach außen in die PARK-Stellung.
2. Stellen Sie vor dem Verlassen der Bedienungsposition den Motor ab, ziehen Sie den Schlüssel ab und warten Sie, bis alle beweglichen Teile zum Stillstand gekommen sind.
3. Senken Sie den Schnitthöhenhebel in seine niedrigste Stellung ab.
4. Lösen Sie die Mähwerkabdeckung.
5. Entfernen Sie den Splint und die Unterlegscheibe von der vorderen Stützstange (1) und nehmen Sie die Stange aus der Mähwerkhalterung (2).

   Hinweis: Bewahren Sie alle Teile für den Wiederzusammenbau auf.

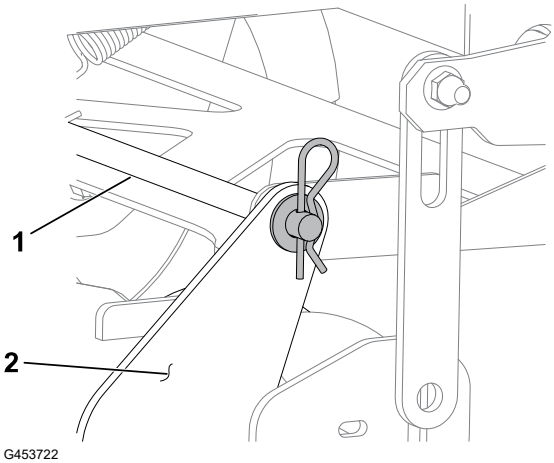

G453722

Entfernen des Mähwerks (Fortsetzung)

6. Entfernen Sie die oberen Befestigungen, mit denen die Halterungen an allen 4 Hubarmen befestigt sind.
7. Schieben Sie das Mähwerk nach hinten, um den Mähwerkriemen von der Motorriemenscheibe zu entfernen.
8. Schieben Sie das Mähwerk unter der Maschine heraus.

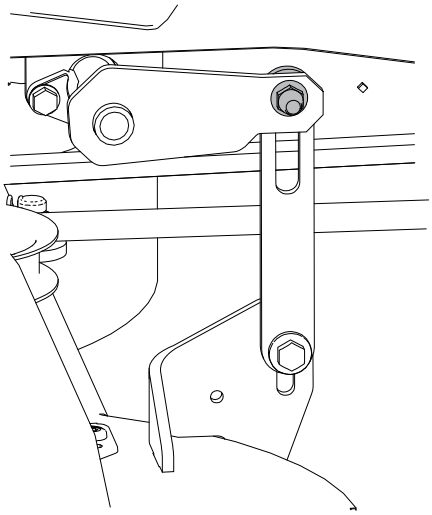

G453704

Montieren des Mähwerks

1. Stellen Sie die Maschine auf einer ebenen Fläche ab, kuppeln Sie den Zapfwellenantriebsschalter aus und schieben Sie die Fahrantriebshebel nach außen in die PARK-Stellung.
2. Stellen Sie vor dem Verlassen der Bedienungsposition den Motor ab, ziehen Sie den Schlüssel ab und warten Sie, bis alle beweglichen Teile zum Stillstand gekommen sind.
3. Schieben Sie das Mähwerk unter die Maschine.
4. Senken Sie den Schnitthöhenhebel in seine niedrigste Stellung ab.
5. Montieren Sie die Hublenker mit den zuvor entfernten Befestigungselementen an den Mähwerkhubarmen.

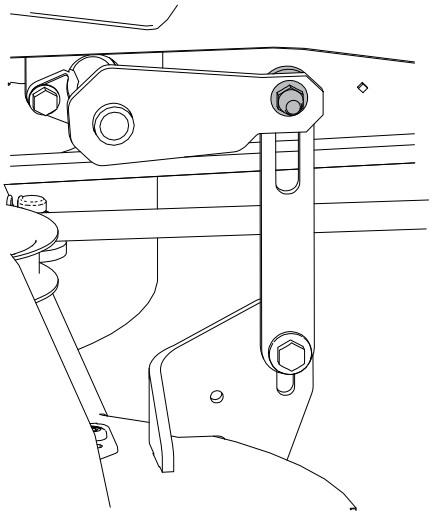

G453704

Montieren des Mähwerks (Fortsetzung)

6. Befestigen Sie die vordere Stützstange ① an der Deckhalterung ② mit dem Splint und der Unterlegscheibe.
7. Verlegen Sie den Mähwerkriemen auf der Motorriemenscheibe.
8. Ziehen Sie die Schrauben für die Mähwerkabdeckung an.

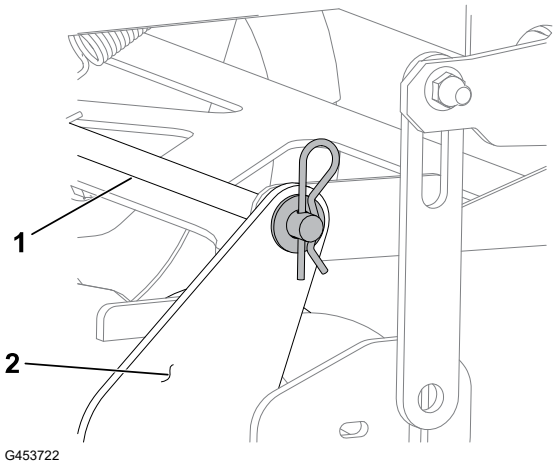

Austauschen des Grasablenkblechs

⚠ GEFAHR ⚠

Wenn die Auswurföffnung nicht abgedeckt ist, können Objekte in Ihre oder die Richtung von Unbeteiligten ausgeworfen werden. Außerdem könnte es auch zum Kontakt mit dem Messer kommen. Herausgeschleuderte Objekte oder Kontakt mit dem Messer können schwere oder tödliche Verletzungen verursachen.

Betreiben Sie den Rasenmäher niemals mit angehobenem, entferntem, oder geändertem Ablenkblech, es sei denn, es ist ein Grasfangsystem oder ein Mulch-Kit ordnungsgemäß angebaut und funktioniert einwandfrei.

---

1. Stellen Sie die Maschine auf einer ebenen Fläche ab, kuppeln Sie den Zapfwellenantriebsschalter aus und schieben Sie die Fahrantriebshebel nach außen in die PARK-Stellung.
2. Stellen Sie vor dem Verlassen der Bedienungsposition den Motor ab, ziehen Sie den Schlüssel ab und warten Sie, bis alle beweglichen Teile zum Stillstand gekommen sind.
3. Entfernen Sie die Feder von der Kerbe in der Ablenkblechhalterung und schieben Sie die Stange aus den geschweißten Mähwerkhalterungen, der Feder und dem Auswurfablenkblech.

Austauschen des Grasablenkblechs (Fortsetzung)

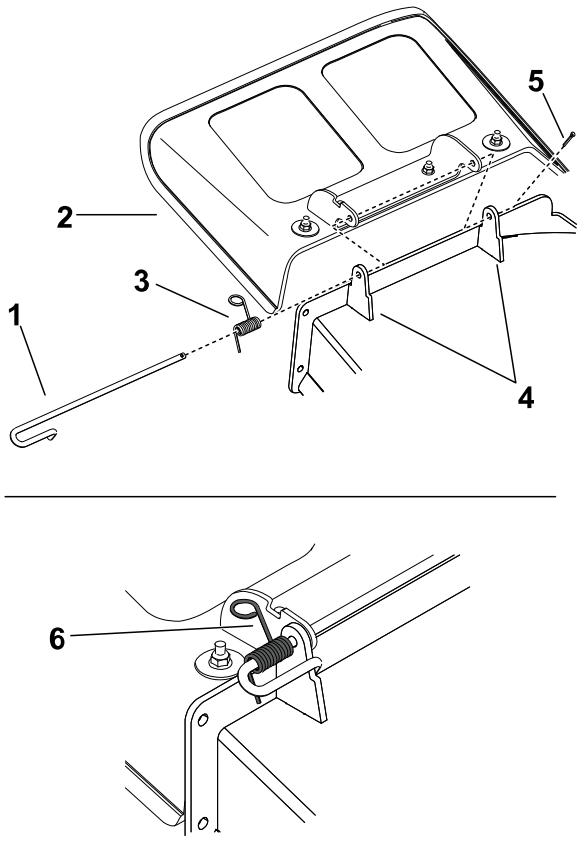

1. Verbindungs-
2. Grasablenkblech
3. Feder
4. Mähwerkhalterungen
5. Splint
6. Über der Stange eingesetzte Feder

4. Entfernen Sie defekte oder abgenutzte Grasablenkbleche.
5. Positionieren Sie das neue Auswurfablenkblech mit den Halterungsenden zwischen den geschweißten Halterungen am Mähwerk, wie abgebildet.

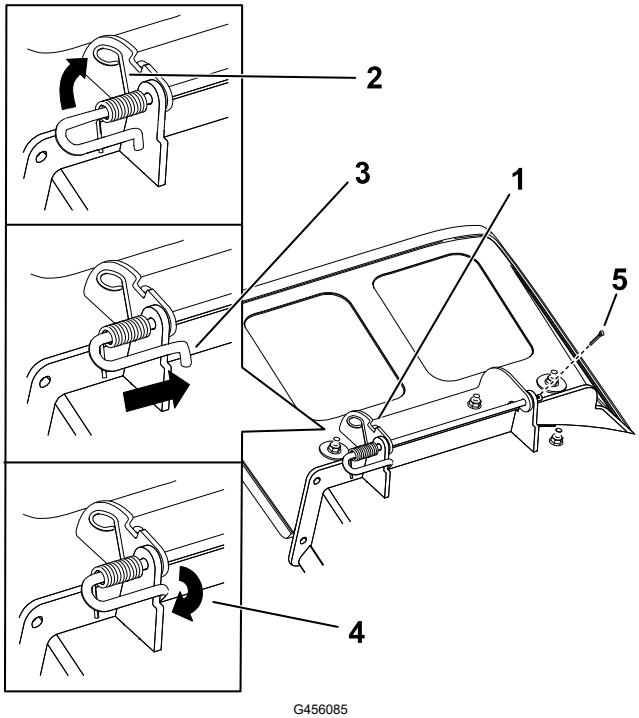

1. Montierte Stange und Feder
2. In der Kerbe in der Ablenkblechhalterung installiertes Schleifenende der Feder
3. Hinter die Mähwerkhalterung bewegtes kurzes Ende der Stange
4. Kurzes Ende, mit Mähwerkhalterung befestigt
5. Splint

Austauschen des Grasablenkblechs (Fortsetzung)

6. Befestigen Sie die Stange und Feder, indem Sie diese so drehen, dass das kurze Ende der Stange hinter der vorderen Halterung liegt, die an das Mähwerk geschweißt ist.
7. Setzen Sie den Splint in das Ende der Stange.

WICHTIG

Das Grasablenkblech muss in der abgesenkten Stellung unter Federdruck stehen. Heben Sie das Ablenkblech an, um zu testen, ob es in der ganz abgesenkten Stellung einrastet.

Reinigung

Beseitigung von Abfällen

Motoröl, Akkus, Hydrauliköl und Motorkühlmittel belasten die Umwelt. Entsorgen Sie diese Mittel entsprechend den in Ihrem Gebiet gültigen Vorschriften.

Lagerung

Sicherheit bei der Einlagerung

- Parken Sie die Maschine auf einer ebenen Fläche, kuppeln Sie die Antriebe aus, ziehen Sie die Feststellbremse an, schalten Sie den Motor ab, ziehen Sie den Schlüssel ab und warten Sie, bis der Motor und alle sich bewegenden Teile zum Stillstand gekommen sind, bevor Sie die Fahrerposition verlassen.
- Warten Sie, bis sich die Maschine abgekühlt hat, bevor Sie sie warten, einstellen, betanken, reinigen, oder einlagern.
- Entfernen Sie Gras und Schmutz von den Mähwerken, dem Auspuff, den Antrieben, Grasfangeinrichtungen und dem Motorraum, um einem Brand vorzubeugen.
- Wischen Sie verschüttetes Öl oder verschütteten Kraftstoff auf, und werfen Sie mit Kraftstoff getränkte Rückstände weg.
- Lagern Sie die Maschine oder den Benzinkanister nie an Orten mit offener Flamme, Funken oder Zündflamme, z. B. Warmwasserbereiter, oder anderen Geräten.

Vorbereiten der Maschine für die Aufbewahrung über 30 Tage

1. Stellen Sie die Maschine auf einer ebenen Fläche ab, kuppeln Sie den Zapfwellenantriebsschalter aus und schieben Sie die Fahrantriebshebel nach außen in die PARK-Stellung.
2. Stellen Sie vor dem Verlassen der Bedienungsposition den Motor ab, ziehen Sie den Schlüssel ab und warten Sie, bis alle beweglichen Teile zum Stillstand gekommen sind.
3. Reinigen Sie die Maschine.

WICHTIG

Sie können die Maschine mit einem milden Reinigungsmittel und Wasser waschen. Reinigen Sie die Maschine nicht mit einem Hochdruckreiniger. Vermeiden Sie den Einsatz von zu viel Wasser, insbesondere in der Nähe des Antriebssystems und des Motors. Beim Reinigen mit einem Hochdruckreiniger kann Schmutz und Wasser in wichtige Teile eindringen, z. B. Spindellager und elektrische Schalter.

A. Entfernen Sie Schnittgut und Schmutz von den äußeren Teilen der Maschine, insbesondere vom Motor.

B. Schaben Sie starke Schnittgut- und Schmutzablagerungen von der Unterseite des Mähwerks ab und reinigen Sie die Maschine dann mit einem Gartenschlauch.

C. Lassen Sie die Maschine mit eingekuppeltem Zapfwellenschalter und Motor mit hoher Drehzahl für 2 bis 5 Minuten nach dem Waschen laufen.

4. Prüfen Sie die Funktion der Feststellbremse.
5. Einfetten der Maschine.
6. Prüfen Sie den Reifendruck.
7. Aufladen des Akkus.
8. Prüfen Sie den Schnittmesserzustand.
9. Bereiten Sie das Kraftstoffsystem vor.
   A. Geben Sie dem Kraftstoff im Tank einen Kraftstoffstabilisator bzw. -konditionierer auf Mineralölbasis hinzu. **Verwenden Sie keinen Stabilisator auf Alkoholbasis (Ethanol oder Methanol).**
   B. Lassen Sie den Motor für fünf Minuten laufen, um den stabilisierten Kraftstoff in der Kraftstoffanlage zu verteilen.
   C. Stellen Sie den Motor ab, lassen ihn abkühlen und lassen den Kraftstoff mit einer Absaugpumpe aus dem Tank ab. Alternativ können Sie den Motor auch so lange laufen lassen, bis er selbstständig abstellt.
   D. Entsorgen Sie den Kraftstoff ordnungsgemäß gemäß den örtlichen Vorschriften.

WICHTIG

Kraftstoff, der Stabilisator/Konditionierer enthält, nicht länger als vom Hersteller des Kraftstoffstabilisators empfohlen lagern.

10. Bereiten Sie den Motor vor.
    A. Reinigen Sie die Luftfiltereinsätze.
    B. Wechseln Sie das Motoröl und entsorgen Sie das Altöl gemäß den örtlichen Vorschriften.
    C. Montieren Sie die Zündkerze ab und gießen Sie 30 ml (zwei Esslöffel) Motoröl in die Zündkerzenöffnungen.
    D. Legen Sie einen Lappen über die Zündkerzenlöcher, um etwaige Ölspritzer aufzufangen, und kurbeln Sie dann den Motor an, damit sich das Öl im Inneren des Zylinders verteilt.
    E. Bauen Sie die Zündkerzen ein, aber nicht die Kabel.
11. Entfernen Sie die Batterie oder trennen Sie das Minuskabel der Batterie.

    Hinweis: Lagern Sie die Batterie an einem kühlen, trockenen Ort, wo sie keinen extremen Temperaturen oder Wasser ausgesetzt ist. Halten Sie die Batterie voll geladen, insbesondere bei Temperaturen unter 0°C.
12. Überprüfen Sie alle Befestigungselemente und ziehen Sie sie fest. Reparieren Sie alle verschlissenen, beschädigten oder fehlenden Teile oder tauschen Sie sie aus.
13. Bessern Sie Lackschäden mit Lack aus, den Sie von Ihrem Toro Vertragshändler beziehen können.

14. Lagern Sie die Maschine in einer sauberen, trockenen Garage oder an einem anderen geeigneten Ort ein. Decken Sie die Maschine ab, damit sie geschützt ist und nicht verstaubt.

Einlagerung des Akkus

Hinweis: Befolgen Sie die unten stehenden Tipps, um den Akku richtig zu lagern.

- Wenn Sie die Maschine länger als einen Monat einlagern, entfernen Sie den Akku und laden Sie ihn komplett auf.
- Lagern Sie diesen entweder auf einem Regal oder auf der Maschine.
- Wenn Sie die Batterie in der Maschine lagern, lassen Sie die Kabel abgeklemmt.
- Lagern Sie den Akku an einem kühlen Ort ein, um ein zu schnelles Entladen des Akkus zu vermeiden.
- Stellen Sie sicher, dass der Akku voll aufgeladen ist, um einem Einfrieren vorzubeugen.
- Das spezifische Gewicht eines voll geladenen Akkus liegt zwischen 1,265 und 1,299.

Tipps für das Einlagern der Batterie

Wenn Sie die Batterie außerhalb der Maschine lagern, gehen Sie wie folgt vor:

- Lagern Sie die Batterie aufrecht an einem kühlen und trockenen Ort.
- Stapeln Sie Batterien nur direkt aufeinander, wenn sie in Kartons sind.
- Stapeln Sie nicht mehr als drei Batterien (nur zwei bei gewerblichen Batterien).
- Testen Sie eine Nassbatterie alle vier bis sechs Monate und laden sie ggf. auf.
- Testen und laden Sie die Batterie vor dem Einsetzen auf.

Fehlerbehebung

Der Kraftstofftank scheint zu kollabieren oder die Maschine scheint oft keinen Kraftstoff zu haben.

Mögliche Ursache	Abhilfemaßnahmen
Der Papiereinsatz des Luftfilters ist verstopft.	Reinigen Sie den Papiereinsatz.

Der Motor wird zu heiß.

Mögliche Ursache	Abhilfemaßnahmen
Der Motor wird zu stark belastet.	Reduzieren Sie die Fahrgeschwindigkeit.
Es befindet sich zu wenig Öl im Kurbelgehäuse.	Füllen Sie Öl in das Kurbelgehäuse.
Die Kühlrippen und Luftwege unter dem Motorgebläsegehäuse sind verstopft.	Entfernen Sie die Verstopfungen von den Kühlrippen und aus den Luftwegen.
Der Luftfilter ist verschmutzt.	Reinigen Sie den Luftfiltereinsatz oder tauschen ihn aus.
Es befindet sich Schmutz, Wasser oder zu alter Kraftstoff in der Kraftstoffanlage.	Wenden Sie sich an den Toro-Vertragshändler.

Der Anlasser läuft nicht.

Mögliche Ursache	Abhilfemaßnahmen
Der Zapfwellenantriebsschalter ist eingekuppelt.	Kuppeln Sie den Zapfwellenantriebsschalter aus.
Die Fahrantriebshebel sind nicht in der PARK-Stellung.	Schieben Sie die Fahrantriebshebel nach außen in die PARK-Stellung.
Die Batterie ist leer.	Laden Sie die Batterie auf.
Elektrische Anschlüsse sind korrodiert oder locker.	Überprüfen Sie die elektrischen Anschlüsse auf guten Kontakt.

Mögliche Ursache	Abhilfemaßnahmen
Eine Sicherung ist durchgebrannt.	Tauschen Sie die Sicherung aus.
Ein Relais oder Schalter ist defekt.	Setzen Sie sich dann mit einem Vertragshändler in Verbindung.

Der Motor springt nicht an, kann nur schwer angelassen werden, oder stellt ab.

Mögliche Ursache	Abhilfemaßnahmen
Der Kraftstofftank ist leer.	Befüllen Sie den Kraftstofftank auf.
Der Choke (falls vorhanden) ist nicht aktiviert.	Stellen Sie den Chokehebel in die EIN-Stellung.
Der Luftfilter ist verschmutzt.	Reinigen Sie den Luftfiltereinsatz oder tauschen ihn aus.
Die Zündkerzenstecker sind locker oder von der Kerze abgezogen.	Bringen Sie die Stecker an den Zündkerzen an.
Die Zündkerzen sind korrodiert, verrußt oder haben den falschen Elektrodenabstand.	Installieren Sie neue Zündkerzen mit dem richtigen Elektrodenabstand.
Der Kraftstofffilter ist verschmutzt.	Tauschen Sie den Kraftstofffilter aus.
Es befindet sich Schmutz, Wasser oder zu alter Kraftstoff in der Kraftstoffanlage.	Setzen Sie sich dann mit einem Vertragshändler in Verbindung.
Im Tank befindet sich der falsche Kraftstoff.	Lassen Sie den Kraftstoff ablaufen und betanken die Maschine mit dem korrekten Kraftstoff.
Es befindet sich zu wenig Öl im Kurbelgehäuse.	Füllen Sie Öl in das Kurbelgehäuse.

Der Motor verliert an Leistung.

Mögliche Ursache	Abhilfemaßnahmen
Der Motor wird zu stark belastet.	Reduzieren Sie die Fahrgeschwindigkeit.
Der Luftfilter ist verschmutzt.	Reinigen Sie den Luftfiltereinsatz.
Es befindet sich zu wenig Öl im Kurbelgehäuse.	Füllen Sie Öl in das Kurbelgehäuse.
Die Kühlrippen und Luftwege unter dem Gebläsegehäuse sind verstopft.	Entfernen Sie die Verstopfungen von den Kühlrippen und aus den Luftwegen.

Mögliche Ursache	Abhilfemaßnahmen
Die Zündkerze(n) ist/sind korrodiert, verrußt oder hat/haben den falschen Elektrodenabstand.	Installieren Sie neue Zündkerzen mit dem richtigen Elektrodenabstand.
Der Entlüftungsdeckel am Kraftstofftank ist verstopft.	Wenden Sie sich an den Toro-Vertragshändler.
Der Kraftstofffilter ist verschmutzt.	Tauschen Sie den Kraftstofffilter aus.
Es befindet sich Schmutz, Wasser oder zu alter Kraftstoff in der Kraftstoffanlage.	Wenden Sie sich an den Toro-Vertragshändler.
Im Tank befindet sich der falsche Kraftstoff.	Setzen Sie sich dann mit einem Vertragshändler in Verbindung.

Die Maschine fährt nicht.

Mögliche Ursache	Abhilfemaßnahmen
Die Sicherheitsventile sind offen.	Schließen Sie die Schleppventile.
Die Fahrantriebsriemen sind abgenutzt, locker oder gerissen.	Setzen Sie sich dann mit einem Vertragshändler in Verbindung.
Die Fahrantriebsriemen sind von den Riemenscheiben gerutscht.	Setzen Sie sich dann mit einem Vertragshändler in Verbindung.
Das Getriebe ist ausgefallen.	Setzen Sie sich dann mit einem Vertragshändler in Verbindung.

Die Maschine weist abnormale Vibrationen auf.

Mögliche Ursache	Abhilfemaßnahmen
Die Schnittmesser sind verbogen oder nicht ausgewuchtet.	Montieren Sie neue Schnittmesser.
Die Messerbefestigungsschraube ist locker.	Ziehen Sie die Schraube fest.
Die Motorbefestigungsschrauben sind locker.	Ziehen Sie die Schrauben fest.
Die Motorriemenscheibe, Spannscheibe oder Messerriemenscheibe ist locker.	Ziehen Sie die zutreffende Riemenscheibe fest.
Die Motorriemenscheibe ist beschädigt.	Setzen Sie sich dann mit einem Vertragshändler in Verbindung.
Die Messerspindel ist verbogen.	Setzen Sie sich dann mit einem Vertragshändler in Verbindung.
Die Motorbefestigung ist lose oder abgenutzt.	Setzen Sie sich dann mit einem Vertragshändler in Verbindung.

Die Schnitthöhe ist unregelmäßig.

Mögliche Ursache	Abhilfemaßnahmen
Das/die Schnittmesser ist/sind stumpf.	Schärfen Sie die Messer.
Das/die Schnittmesser ist/sind verbogen.	Montieren Sie neue Schnittmesser.
Das Mähwerk ist nicht nivelliert.	Nivellieren Sie das Mähwerk seitlich und in Längsrichtung.
Eine Antiskalpierrolle (falls vorhanden) ist falsch eingestellt.	Stellen Sie die Höhe des Antiskalpierrads ein.
Die Unterseite des Mähwerks ist schmutzig.	Reinigen Sie die Unterseite des Mähwerkes.
Falscher Reifendruck.	Einstellen des Reifendrucks.
Die Messerspindel ist verbogen.	Setzen Sie sich dann mit einem Vertragshändler in Verbindung.

Die Schnittmesser drehen sich nicht.

Mögliche Ursache	Abhilfemaßnahmen
Der Treibriemen ist abgenutzt, locker oder gerissen.	Bringen Sie einen neuen Treibriemen an.
Der Treibriemen ist von der Riemenscheibe gerutscht.	Bringen Sie den Treibriemen an und prüfen die jeweilige Position der Einstellwellen und der Riemenführungen.
Der Zapfwellenschalter oder die Zapfwellenkupplung sind defekt.	Setzen Sie sich dann mit einem Vertragshändler in Verbindung.
Der Mähwerk-Treibriemen ist abgenutzt, locker oder gerissen.	Bringen Sie einen neuen Mähwerk-Treibriemen an.

Elektrisches Schaltbild

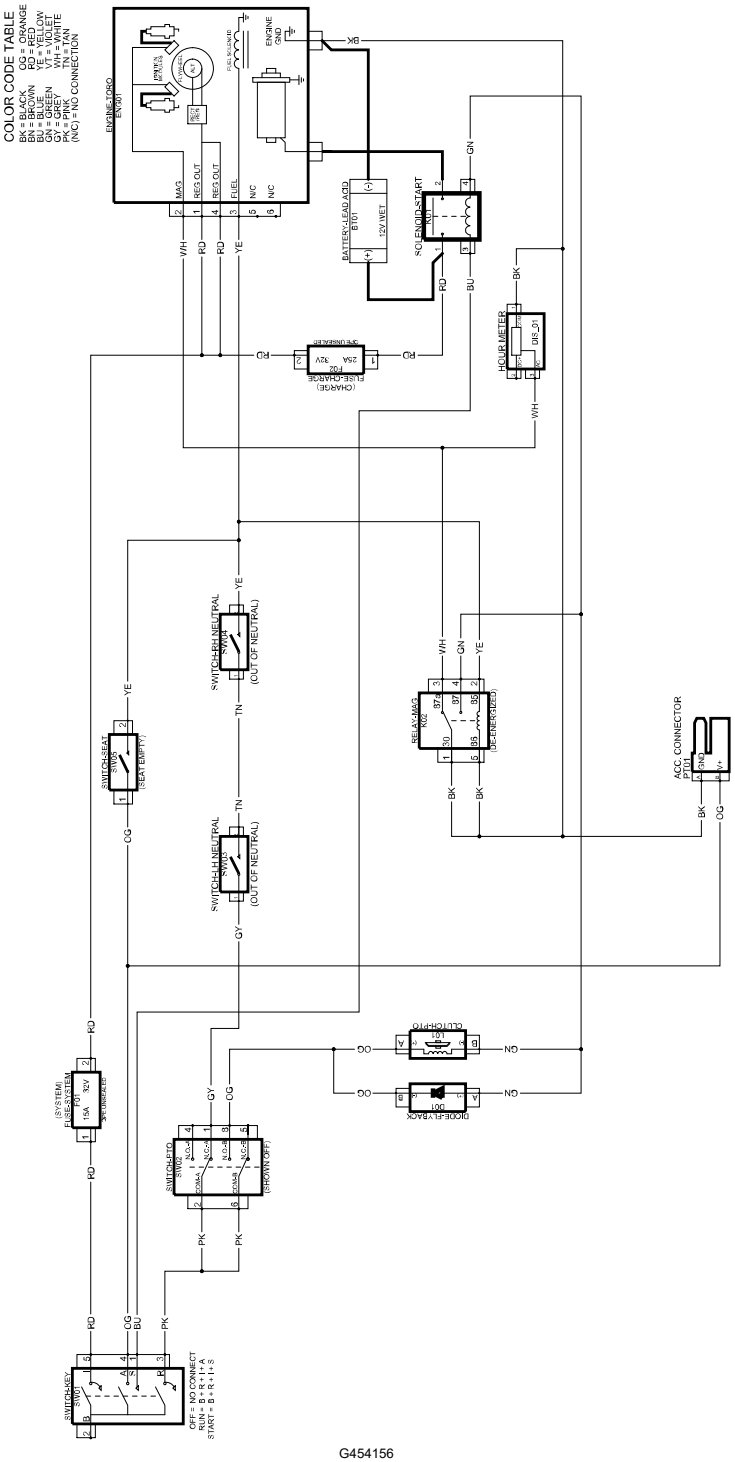


TORO®

Manuel de l'utilisateur

Tondeuse autoportée TITAN® ZXM4875, ZXM5475 et ZXM6075

Modèle—Numéros de série

76448—400000000 et suivants
76554—400000000 et suivants
76660—400000000 et suivants

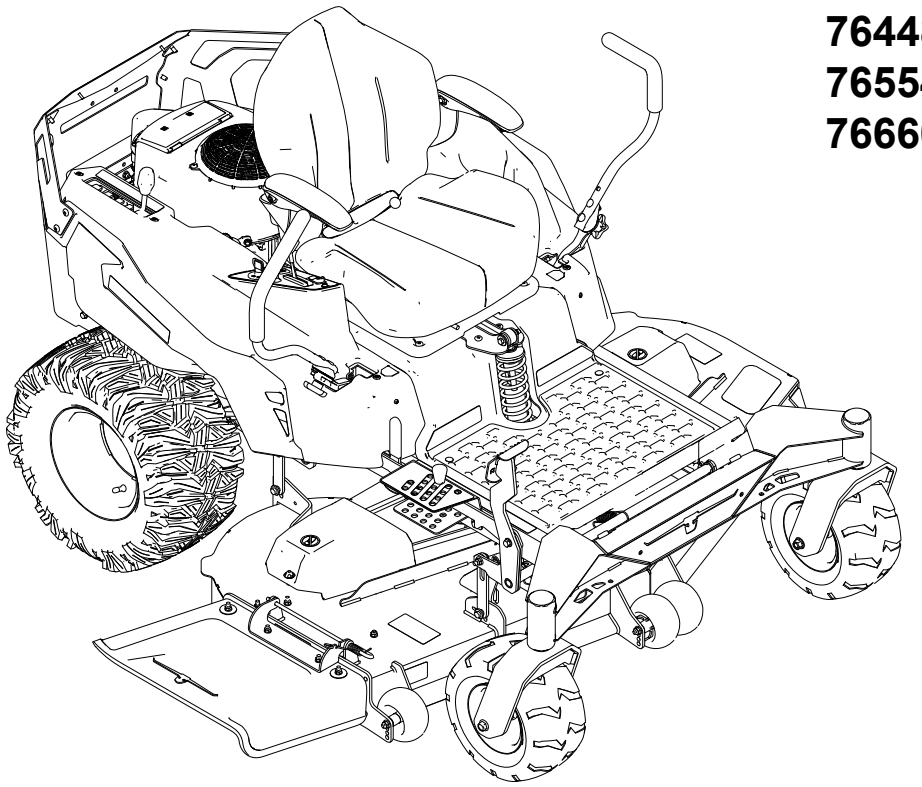

3473-488C

Traduction du texte d'origine (FR)

3473-488

Clauses de non-responsabilité et informations légales

Ce produit est conforme à toutes les directives européennes pertinentes. Pour plus de renseignements, reportez-vous à la Déclaration de conformité spécifique du produit fournie séparément.

Couple brut ou net : le couple brut ou net de ce moteur a été calculé en laboratoire par le constructeur du moteur selon la norme SAE J1940 ou J2723 de la Society of Automotive Engineers (SAE). Étant configuré pour satisfaire aux normes de sécurité, antipollution et d'exploitation, le moteur monté sur cette classe de tondeuse aura un couple effectif nettement inférieur. Reportez-vous aux informations du constructeur du moteur qui accompagnent la machine.

Table des matières

Chapitre 1: Introduction 1–1
- Utilisation prévue 1–1
- Obtenir de l'aide 1–1
- Conventions utilisées dans ce manuel 1–2
  - Classifications des symboles de sécurité 1–2

Chapitre 2: Sécurité 2–1
- Consignes de sécurité générales 2–1
- Indicateur d'inclinaison 2–2
- Autocollants de sécurité et d'instructions 2–3

Chapitre 3: Vue d'ensemble du produit 3–1
- Panneau de commande 3–2
- Leviers de commande de déplacement 3–3
  - Position de stationnement 3–3
- Levier de réglage de la suspension MyRide® 3–4
- Goupille de hauteur de coupe 3–4
- Pédale de levage du tablier 3–4
- Levier du verrou de transport 3–4
- Jauge de carburant 3–5
- Caractéristiques techniques 3–5

Chapitre 4: Utilisation 4–1
- Avant l'utilisation 4–1
  - Consignes de sécurité avant l'utilisation 4–1
  - Carburant 4–4
  - Procédures d'entretien quotidien 4–5
  - Temps de rodage 4–5
  - Système de sécurité 4–5
  - Positionnement du siège 4–7
  - Réglage de la hauteur des leviers de commande de déplacement 4–8
  - Réglage de l’inclinaison des leviers de commande de déplacement 4–8
  - Conversion à l'éjection latérale 4–9
- Pendant l'utilisation 4–17
  - Consignes de sécurité pendant l'utilisation 4–17
  - Installation à la position d'utilisation 4–21
  - Démarrage du moteur 4–21
  - Arrêt du moteur 4–22
  - Conduite de la machine 4–23
  - Utilisation de la commande des lames (PDF) 4–24

© 2025—The Toro® Company

8111 Lyndale Ave So
Bloomington, MN 55044

Contactez-nous à www.Toro.com

Imprimé aux États-Unis

Tous droits réservés

Éjection latérale 4–25
Réglage de la hauteur de coupe 4–26
Utilisation du verrou de transport 4–26
Réglage des galets anti-scalp 4–27
Conseils d'utilisation 4–27
Après l'utilisation 4–28
Consignes de sécurité après l'utilisation 4–28
Nettoyage de la machine 4–29
Transport de la machine 4–29
Chapitre 5: Entretien 5–1
Consignes de sécurité pendant l'entretien 5–1
Programme d'entretien recommandé 5–2
Procédures avant l'entretien 5–3
Déplacement d'une machine en panne 5–3
Relâchement du panneau de protection du plateau de coupe 5–4
Entretien du moteur 5–6
Consignes de sécurité concernant le moteur 5–6
Entretien du filtre à air 5–6
Vidange de l'huile moteur 5–7
Entretien de la bougie 5–10
Nettoyage du circuit de refroidissement 5–12
Entretien du circuit d'alimentation 5–13
Remplacement du filtre à carburant 5–13
Entretien du système électrique 5–14
Consignes de sécurité pour le système électrique 5–14
Entretien de la batterie 5–14
Démarrage du moteur à l'aide d'une batterie de secours 5–18
Entretien des fusibles 5–20
Entretien de la transmission 5–20
Contrôle de la pression des pneus 5–20
Contrôle des écrous de roues 5–21
Réglage du parallélisme des roues 5–21
Entretien du système hydraulique 5–22
Consignes de sécurité relatives au système hydraulique 5–22
Liquide hydraulique spécifié 5–22
Contrôle du niveau de liquide hydraulique 5–22
Vidange du liquide hydraulique et remplacement du filtre 5–24
Purge du système hydraulique 5–26
Entretien des courroies 5–27
Contrôle des courroies 5–27
Remplacement de la courroie du plateau de coupe 5–27
Entretien du tablier de coupe 5–30
Consignes de sécurité concernant les lames 5–30
Entretien des lames 5–30
Mise à niveau du tablier de coupe 5–33
Dépose du plateau de coupe 5–35
Montage du plateau de coupe 5–36
Remplacement du déflecteur d'herbe 5–37
Nettoyage 5–39
Élimination des déchets 5–39
Chapitre 6: Remisage 6–1
Consignes de sécurité concernant le remisage 6–1
Préparation de la machine pour un remisage de plus de 30 jours 6–1

Remisage de la batterie 6–3
Conseils pour le rangement de la batterie 6–3
Chapitre 7: Dépannage 7–1
Chapitre 8: Schémas 8–1
Schéma électrique 8–1

Utilisation prévue

Cette tondeuse autoportée à lame rotative est destinée au grand public, pour des applications résidentielles. Elle est principalement conçue pour tondre les pelouses régulièrement entretenues. L'utilisation de ce produit à d'autres fins que celle prévue peut être dangereuse pour vous-même et toute personne à proximité.

Lisez attentivement cette notice pour apprendre comment utiliser et entretenir correctement votre produit, et éviter ainsi de l'endommager ou de vous blesser. Vous êtes responsable de l'utilisation sûre et correcte du produit.

Obtenir de l'aide

Rendez-vous sur www.Toro.com pour tout document de formation à la sécurité et à l'utilisation des produits, pour tout renseignement concernant un produit ou un accessoire, pour obtenir l'adresse des dépositaires ou pour enregistrer votre produit.

Pour obtenir des prestations de service, des pièces Toro d'origine ou des renseignements complémentaires, munissez-vous des numéros de modèle et de série du produit et contactez un dépositaire-réparateur agréé ou le service client Toro. Ces numéros se trouvent sur la plaque signalétique sur votre produit 1. Inscrivez les numéros dans l'espace réservé à cet effet.

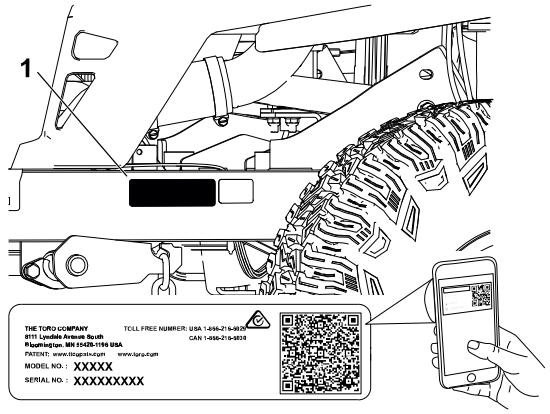

G451770

IMPORTANT

Avec votre appareil mobile, vous pouvez scanner le QR code sur l'autocollant du numéro de série (le cas échéant) afin d'accéder aux informations sur la garantie, les pièces détachées et autres renseignements concernant le produit.

Numéro de modèle :		**Numéro de série :**	

Conventions utilisées dans ce manuel

Les mises en garde de ce manuel soulignent des dangers potentiels et sont signalées par le symbole de sécurité, qui indique un danger pouvant entraîner des blessures graves ou mortelles si les précautions recommandées ne sont pas respectées.



G405934

Ce manuel utilise deux termes pour faire passer des renseignements essentiels. **Important**, pour attirer l'attention sur des informations d'ordre mécanique spécifiques et **Remarque**, pour souligner des informations d'ordre général méritant une attention particulière.

Classifications des symboles de sécurité

Le symbole de sécurité utilisé dans ce manuel et sur la machine identifie d'importants messages de sécurité dont vous devez tenir compte pour éviter les accidents.

Le symbole de sécurité apparaît au-dessus de toute information signalant des actions ou des situations dangereuses. Il est suivi de la mention **DANGER**, **ATTENTION** ou **PRUDENCE**.

⚠ DANGER ⚠

« Danger » signale un danger immédiat qui, s'il n'est pas évité, *entraînera obligatoirement* des blessures graves ou mortelles.

⚠ ATTENTION ⚠

« Attention » signale un danger potentiel qui, s'il n'est pas évité, *risque d'entraîner* des blessures graves ou mortelles.

⚠ PRUDENCE ⚠

« Prudence » signale un danger potentiel qui, s'il n'est pas évité, *peut éventuellement entraîner* des blessures légères ou modérées.

Consignes de sécurité générales

Ce produit peut sectionner les mains ou les pieds et projeter des objets. Respectez toujours toutes les consignes de sécurité pour éviter des blessures graves ou mortelles.

- Vous devez lire, comprendre et respecter toutes les instructions et mises en garde qui figurent dans ce *Manuel de l'utilisateur*, ainsi que sur la machine, le moteur et les accessoires, avant de démarrer le moteur.
- Ne confiez pas l'utilisation ou l'entretien de la machine à des enfants ou à des personnes non qualifiées. Seules les personnes responsables, formées à l'utilisation de la machine, ayant lu et compris les instructions et physiquement aptes sont autorisées à utiliser la machine ou à en faire l'entretien.
- N'admettez personne, notamment les enfants, dans la surface de travail.
- N'utilisez pas la machine près de fortes dénivellations, fossés, berges, étendues d'eau ou autre danger, ni sur des pentes de plus de 15°.
- N'approchez pas les mains ou les pieds des pièces mobiles.
- N'utilisez pas la machine s'il manque des protections, des déflecteurs, des contacteurs et d'autres dispositifs de sécurité, et s'ils ne sont pas en bon état de marche.
- Garez la machine sur une surface plane et horizontale, débrayez toutes les commandes, serrez le frein de stationnement, coupez le moteur, enlevez la clé et attendez l'arrêt complet de toutes les pièces mobiles avant de quitter la machine.
- Laissez refroidir la machine avant de la régler, la réparer, la nettoyer, la remiser ou de faire le plein de carburant.

Indicateur d'inclinaison

Vous pouvez faire une copie de cette page pour votre usage personnel.

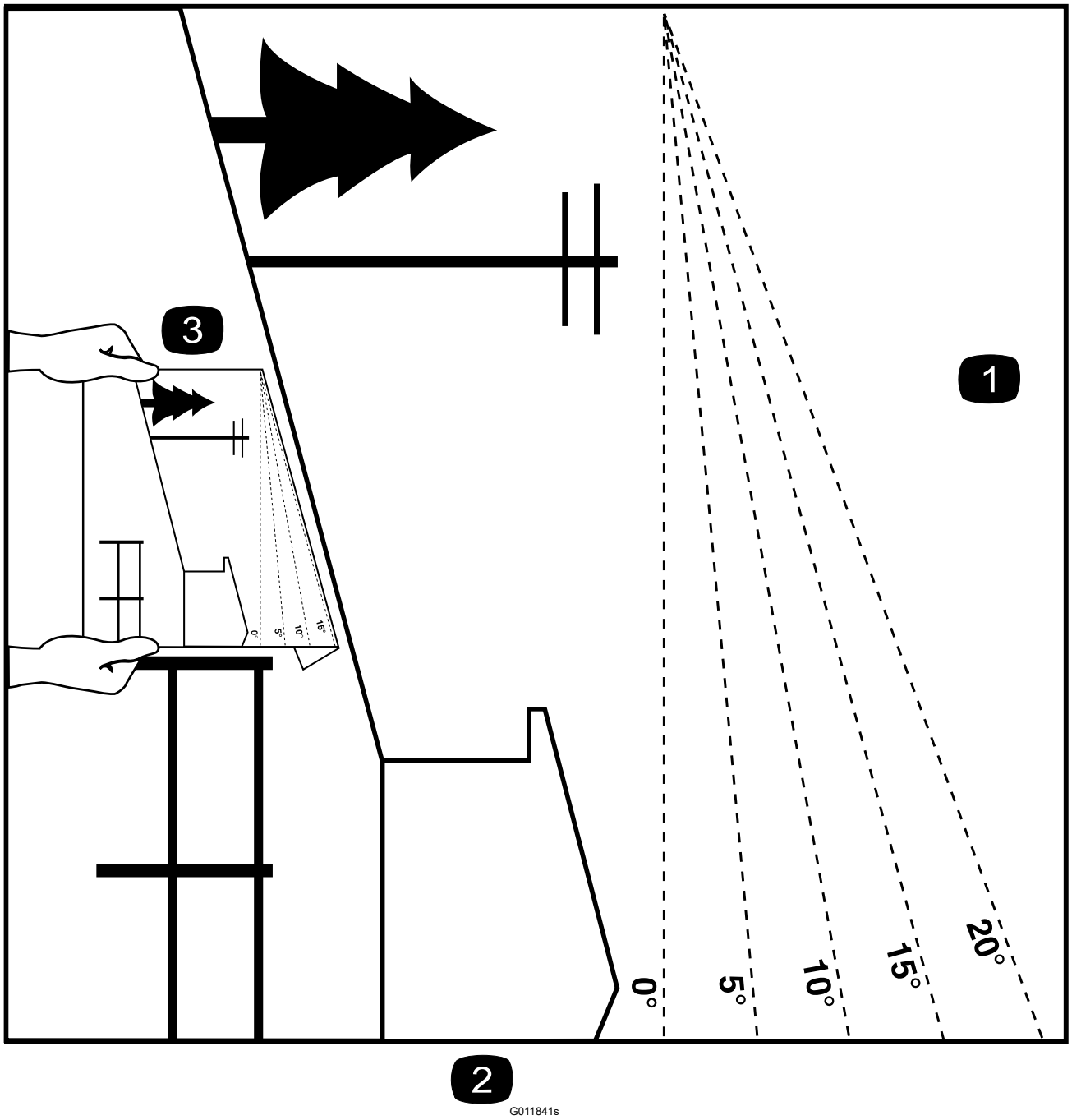

(1) Vous pouvez utiliser la machine sur une pente maximale de 15 degrés. Avant d'utiliser la machine sur une pente, utilisez le graphique de mesure pour déterminer le degré de la pente. **N'utilisez pas la machine sur des pentes de plus de 15 degrés.** Pliez le long de la ligne correspondant à la pente recommandée.

(2) Alignez ce bord sur une surface verticale (arbre, bâtiment, piquet de clôture, poteau, etc.).

(3) Exemple de comparaison d'une pente avec le bord replié

Autocollants de sécurité et d'instructions

Des autocollants de sécurité et des instructions bien visibles par l'utilisateur sont placés près de tous les endroits potentiellement dangereux. Remplacez tout autocollant endommagé ou manquant.

Autocollant : Marque du fabricant

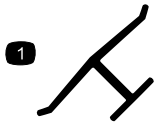

s_decaloemmarkt

(1) Cette marque identifie la lame comme provenant du constructeur d'origine de la machine.

Autocollant : 117-1194

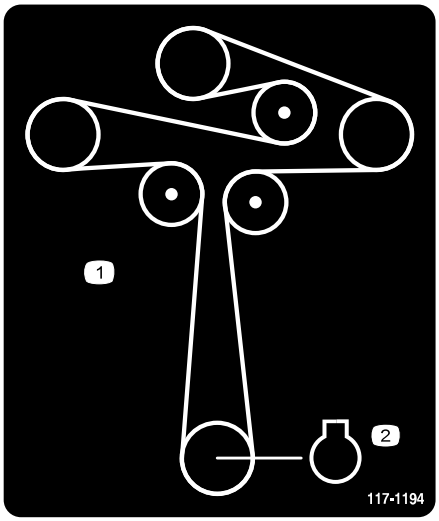

s_decal117-1194

(1) Trajet de la courroie

(2) Moteur

Autocollant : 130-0731



s_decal130-0731

(1) Attention – risque de projection d'objets; gardez le déflecteur en place.

(2) Risque de coupure des mains ou des pieds par la lame de la tondeuse – ne vous approchez pas des pièces mobiles.

Autocollant : 130-0765

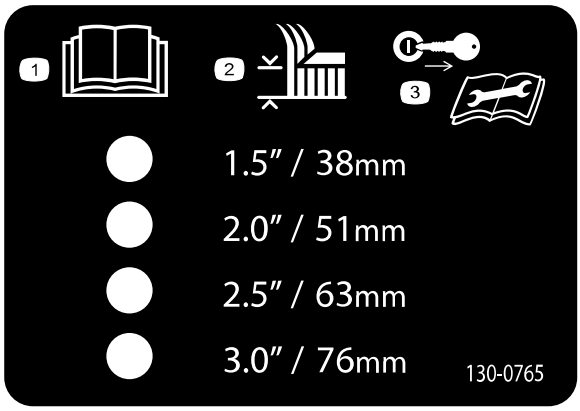

s_decal130-0765

1. Lire le *Manuel de l'utilisateur*.
2. Sélection de la hauteur de coupe
3. Retirez la clé avant d'effectuer un entretien.

Autocollant : 132-0872

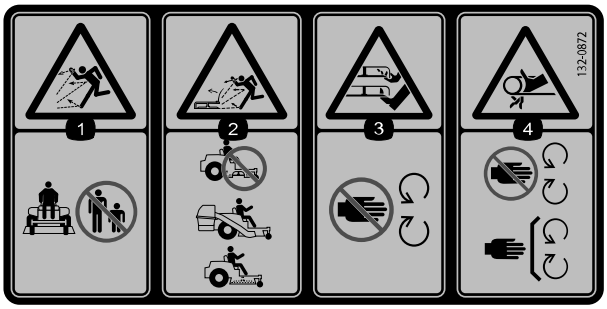

s_decal132-0872

1. Risque de projection d'objets – n'autorisez personne à s'approcher.
2. Risque de projections d'objets par la tondeuse – n'utilisez pas la machine sans fermer le plateau de coupe ; utilisez un système de ramassage ou un déflecteur.
3. Risque de sectionnement des mains ou des pieds par la lame de la tondeuse – ne vous approchez pas des pièces mobiles.
4. Risque de coincement des mains par la courroie – ne vous approchez pas des pièces mobiles ; gardez toutes les protections et tous les capots en place.

Autocollant : 139-2394

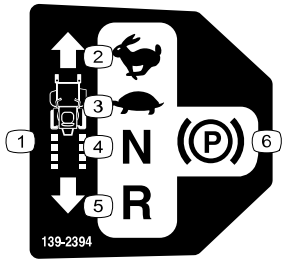

s_decal139-2394

1. Commandes de déplacement
2. Haute vitesse
3. Basse vitesse
4. Point mort
5. Marche arrière
6. Frein de stationnement

Autocollant : 139-2395

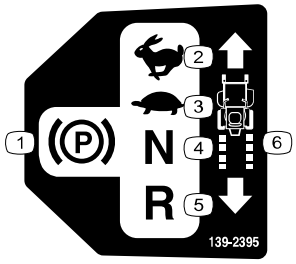

s_decal139-2395

1. Frein de stationnement
2. Haute vitesse
3. Basse vitesse
4. Point mort
5. Marche arrière
6. Commandes de déplacement

Autocollant : 144-5288

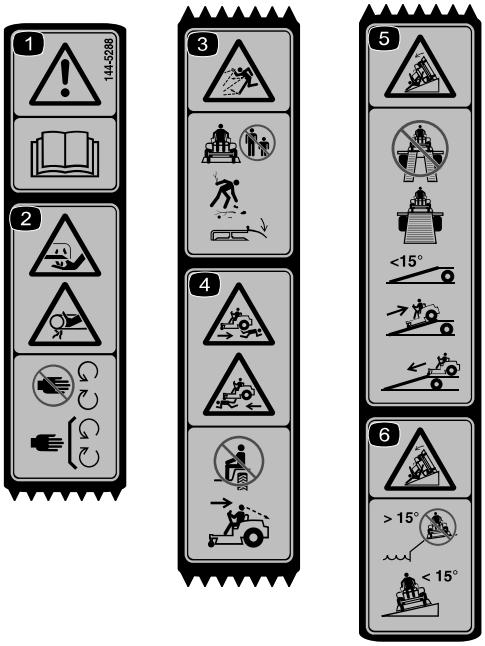

s_decal144-5288

(1) Attention – lisez le *Manuel de l'utilisateur*.

(2) Risque de coupure/mutilation des mains ou des doigts – n'approchez pas les mains des pièces mobiles; gardez toutes les protections en place.

(3) Risque de projection d'objets – n'autorisez personne à s'approcher de la machine; débarrassez la zone de travail des débris avant de tondre; gardez le déflecteur en place.

(4) Risque d'écrasement – ne transportez pas de passagers; regardez derrière vous et derrière la machine quand vous faites marche arrière.

(5) Risque de renversement – n'utilisez pas de rampes doubles pour charger la machine sur une remorque; utilisez toujours une rampe d'une seule pièce suffisamment large pour la machine; n'utilisez pas de rampe dont la pente est supérieure à 15°; montez la rampe en marche arrière et descendez-la en marche avant.

(6) Risque de renversement – n'utilisez pas la machine près de fortes dénivellations ou de pentes de plus de 15°; travaillez transversalement et uniquement sur des pentes de moins de 15°.

Remarque : Cette machine est conforme au test de stabilité standard de l'industrie pour les essais de stabilité statique latérale et longitudinale par rapport à la pente maximale recommandée, indiquée sur l'autocollant. Consultez les instructions relatives à l'utilisation de la machine sur les pentes dans le Manuel de l'utilisateur, et vérifiez si les conditions d'utilisation et l'état du site actuels vous permettent d'utiliser la machine. Les variations de terrain peuvent modifier le fonctionnement de la machine sur les pentes.

Autocollant : 147-2399

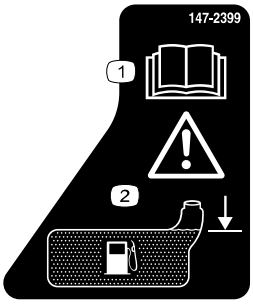

s_decal147-2399

(1) Lire le *Manuel de l'utilisateur*.

(2) Attention – Remplissez jusqu'à la base du goulot de remplissage; attention – ne remplissez pas le réservoir excessivement.

Autocollant : 147-7571

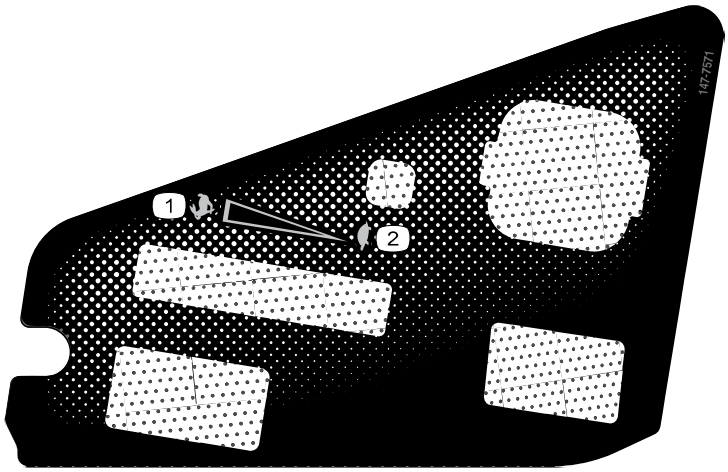

s_decal147-7571

1 Haute vitesse

2 Basse vitesse

Autocollant : 147-7574



s_decal147-7574

Autocollant : 161-6207

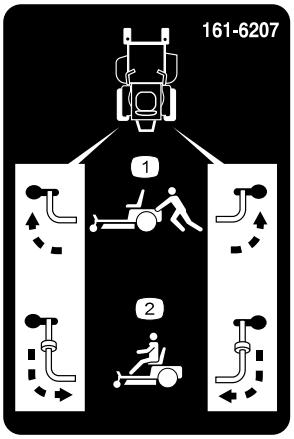

decal161-6207

1 Position des leviers de dérivation pour pousser la machine

2 Position des leviers de dérivation pour utiliser la machine

Autocollant : 161-6208

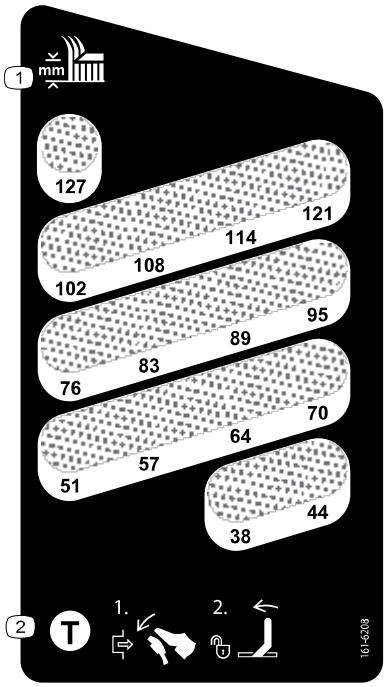

decal161-6208

(1) Hauteur de coupe

(2) Pour débloquer le verrou de transport : enfoncez la pédale de levage du plateau vers l'avant, avancez le levier du verrou de transport, puis ramenez la pédale de levage du plateau vers l'arrière, à la hauteur de coupe souhaitée.

Chapitre 3

Vue d'ensemble du produit

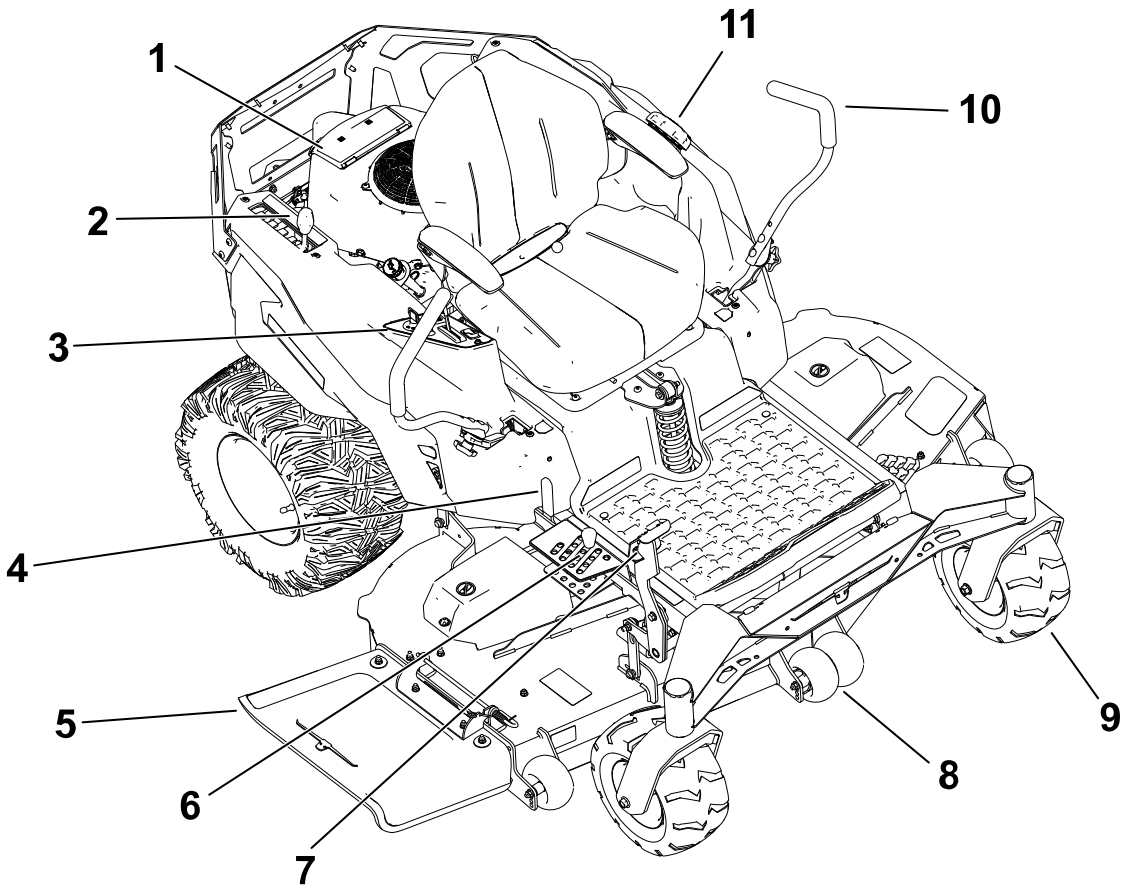

G514907

1. Moteur
2. Levier de réglage de la suspension MyRide®
3. Panneau de commande
4. Levier du verrou de transport
5. Déflecteur
6. Goupille de hauteur de coupe
7. Pédale de levage de plateau
8. Galet anti-scalp
9. Roue pivotante avant
10. Levier de commande de déplacement
11. Bouchon du réservoir de carburant

Panneau de commande

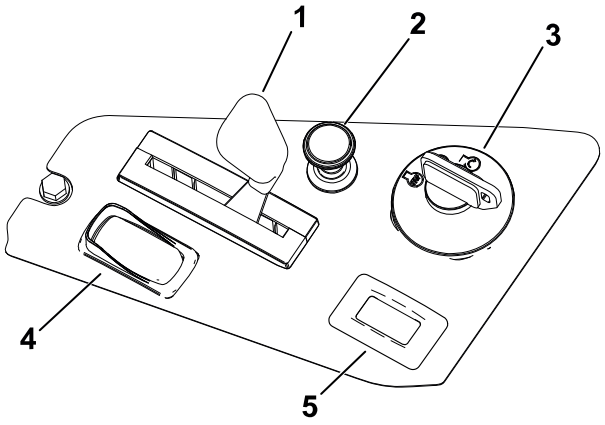

G453238

1. Commande d'accélérateur
2. Commande de starter
3. Commutateur d'allumage
4. Commande des lames (prise de force)
5. Compteur horaire

Commutateur d’allumage

Le commutateur d’allumage sert à démarrer et arrêter le moteur.

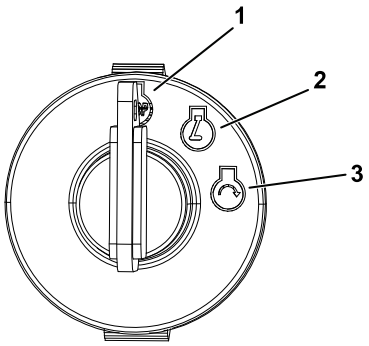

G375755s

1. Arrêt du moteur
2. Contact (moteur en marche)
3. Démarrage du moteur

Commande d'accélérateur

L'accélérateur commande le régime moteur et peut se régler à l'infini entre les positions BAS RÉGIME et HAUT RÉGIME.

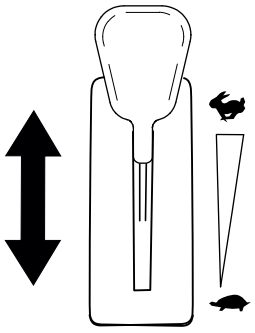

G450843

Commande des lames (PDF)

La commande des lames, représentée par le symbole de la prise de force (PDF), engage et désengage l'entraînement des lames.

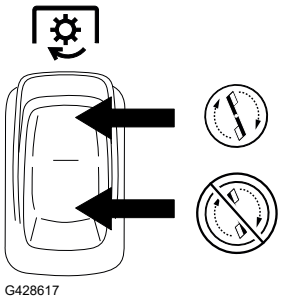

G428617

Commande de démarrage à froid

Utilisez la commande de démarrage à froid pour faciliter le démarrage quand le moteur est froid.

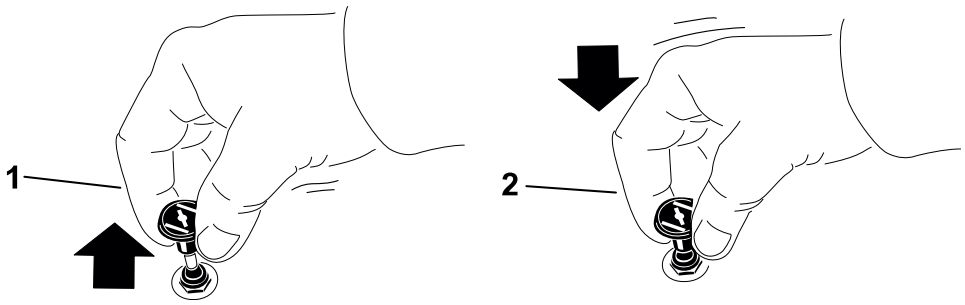

G419508

1 Engagée

2 Desserré

Compteur horaire

Le compteur horaire totalise les heures de fonctionnement du moteur. Programmez les entretiens en fonction du nombre d'heures indiqué.

Leviers de commande de déplacement

Utilisez les leviers de commande de déplacement pour conduire la machine en marche avant, en marche arrière, pour tourner à droite et à gauche.

Position de stationnement

Écartez les leviers de commande vers l'extérieur, du centre à la position de STATIONNEMENT pour serrer le frein de stationnement lorsque vous arrêtez ou quittez la machine.

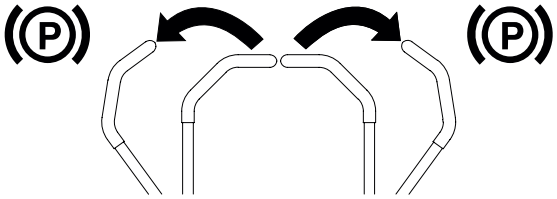

G438246

Levier de réglage de la suspension MyRide®

Pour assurer une conduite souple et un confort optimal, réglez la suspension du siège avec le levier de réglage.

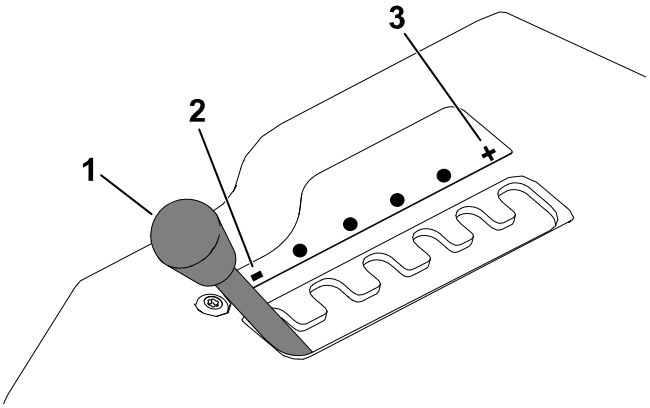

G292102s

1. Levier de réglage
2. Suspension plus souple
3. Suspension plus ferme

Goupille de hauteur de coupe

La goupille de hauteur de coupe fonctionne en association avec la pédale pour verrouiller le tablier à une hauteur de coupe spécifique. Arrêtez toujours la machine avant de modifier la hauteur de coupe.

Pédale de levage du tablier

Depuis le siège, levez brièvement le tablier de coupe à l'aide de la pédale de levage pour éviter des obstacles ou pour régler la hauteur de coupe.

Levier du verrou de transport

Utilisez le levier du verrou de transport pour sortir le plateau de coupe de la position de TRANSPORT (entièrement relevé).

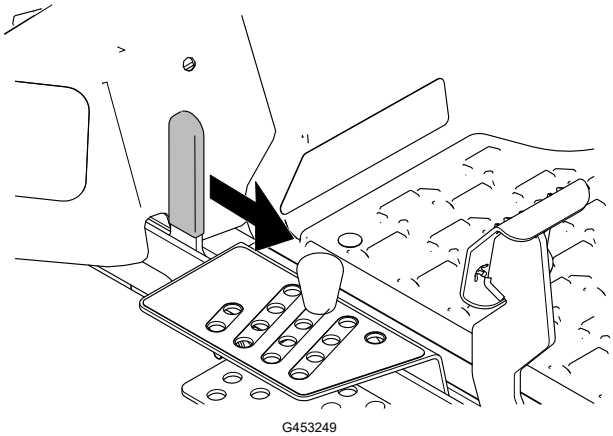

G453249

Jauge de carburant

La jauge de carburant indique la quantité de carburant dans le réservoir.

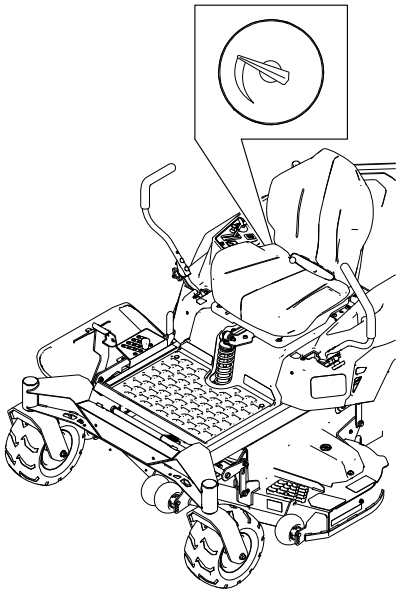

G456141

Caractéristiques techniques

Remarque : Les spécifications et la conception peuvent faire l'objet de modifications sans préavis.

	Plateau de coupe de 122 cm	**Plateau de coupe de 137 cm**	**Plateau de coupe de 152 cm**
Largeur	122 cm	137 cm	152 cm
Longueur	208 cm	208 cm	208 cm
Hauteur	124 cm	124 cm	124 cm
Poids	358 kg	364 kg	371 kg

Outils et accessoires

Une sélection d'outils et accessoires agréés par Toro est disponible pour augmenter et améliorer les capacités de la machine. Pour obtenir la liste de tous les accessoires et outils agréés, contactez votre dépositaire-réparateur ou votre distributeur Toro agréé, ou rendez-vous sur www.Toro.com.

Pour garantir un rendement optimal et conserver la certification de sécurité de la machine, utilisez uniquement des pièces de rechange et accessoires Toro d'origine.

Avant l'utilisation

Consignes de sécurité avant l'utilisation

- Ne confiez pas l'utilisation ou l'entretien de la machine à des enfants ou à des personnes non qualifiées. La réglementation locale peut imposer un âge minimum pour les utilisateurs. Le propriétaire de la machine doit assurer la formation de tous les utilisateurs et mécaniciens.
- Inspectez la zone de travail et débarrassez-la de tout objet qui pourrait être projeté ou qui pourrait gêner le fonctionnement de la machine.
- Examinez la zone de travail pour déterminer quels accessoires et équipements sont nécessaires pour utiliser la machine correctement et sans risque.
- Ne transportez jamais de passagers sur la machine.
- Familiarisez-vous avec le maniement correct du matériel, les commandes et les symboles de sécurité.
- Vérifiez toujours que les commandes de présence de l'utilisateur, les contacteurs de sécurité et les capots de protection sont en place et en bon état de marche. N'utilisez pas la machine en cas de mauvais fonctionnement.
- Portez une tenue adéquate, y compris une protection oculaire, un pantalon, des chaussures solides à semelle antidérapante et des protecteurs d'oreilles. Si vos cheveux sont longs, attachez-les et ne portez pas de vêtements amples ni de bijoux pendants.
- N'utilisez pas la machine si tous les capots et autres dispositifs de protection, tels que les déflecteurs et le bac de ramassage au complet, ne sont pas en place et en bon état de marche. Remplacez les pièces usées ou détériorées au besoin.
- Avant de quitter la position d'utilisation, coupez le moteur, enlevez la clé et attendez l'arrêt complet de toutes les pièces mobiles. Laissez refroidir la machine avant de la régler, la réparer, la nettoyer, la remiser ou de faire le plein de carburant.

⚠ ATTENTION ⚠

Tout contact avec la lame peut causer de graves blessures.

Les lames doivent s'arrêter lorsque vous coupez le moteur. Si ce n'est pas le cas, cessez immédiatement d'utiliser la machine et contactez un dépositaire réparateur agréé.

- Avant de tondre, vérifiez que les unités de coupe sont en bon état de marche.

Consignes de sécurité avant l'utilisation (suite)

- Tenez tout le monde, notamment les enfants, et tous les animaux à l'écart de la machine en marche. Arrêtez la machine et le(s) accessoire(s) si quelqu'un entre dans la zone de travail.

Consignes de sécurité pour le carburant

- Le carburant est extrêmement inflammable et hautement explosif. Un incendie ou une explosion causé(e) par du carburant peut vous brûler, ainsi que toute personne à proximité, et causer des dommages matériels.
  - Pour éviter que l'électricité statique n'enflamme le carburant, posez le récipient et/ou la machine directement sur le sol avant de faire le plein; ne la laissez pas dans un véhicule ou sur un support quelconque.
  - Faites le plein du réservoir de carburant à l'extérieur sur une surface plane et horizontale, dans un endroit bien dégagé et lorsque le moteur est froid. Essuyez tout carburant répandu.
  - Ne fumez jamais en manipulant du carburant et tenez-vous à l'écart des flammes nues ou des sources d'étincelles.
  - N'enlevez pas le bouchon du réservoir de carburant et n'ajoutez pas de carburant quand le moteur tourne ou est encore chaud.
  - Si vous renversez du carburant, n'essayez pas de démarrer le moteur à cet endroit. Évitez de créer des sources d'inflammation jusqu'à dissipation complète des vapeurs de carburant.
  - Conservez le carburant dans un récipient homologué et hors de la portée des enfants.
- Ne remplissez pas excessivement le réservoir de carburant. Remettez le bouchon du réservoir de carburant en place et serrez-le solidement.
- Dans certaines circonstances, de l'électricité statique peut se former lors du remplissage, produire une étincelle et enflammer les vapeurs de carburant.
- Ne remplissez pas les bidons de carburant à l'intérieur d'un véhicule ou sur le plateau d'une remorque ou d'un camion dont le revêtement est en plastique. Posez toujours les bidons sur le sol, à l'écart du véhicule, avant de les remplir.
- Descendez la machine du véhicule ou de la remorque et posez-la à terre avant de remplir le réservoir de carburant. Si cela n'est pas possible, laissez la machine dans le véhicule ou sur la remorque, mais remplissez le réservoir à l'aide d'un bidon, et non directement à la pompe.
- Maintenez le pistolet en contact avec le bord du réservoir ou du bidon jusqu'à la fin du remplissage. N'utilisez pas de dispositif de verrouillage du pistolet en position ouverte.
- Le carburant est toxique, voire mortel en cas d'ingestion. L'exposition prolongée aux vapeurs de carburant peut causer des blessures et des maladies graves.
  - Évitez de respirer les vapeurs de carburant de façon prolongée.
  - N'approchez pas le visage ou les mains du pistolet ni de l'ouverture du réservoir de carburant.
  - Tenez le carburant à l'écart des yeux et de la peau.

Consignes de sécurité avant l'utilisation (suite)

- Essuyez le carburant éventuellement répandu.
- Ne remisez pas la machine ni les bidons de carburant à proximité d'une flamme nue, d'une source d'étincelles ou d'une veilleuse, telle celle d'un chauffe-eau ou d'autres appareils.
- N'utilisez pas la machine si elle n'est pas équipée du système d'échappement complet et en bon état de marche.

Carburant

Spécifications du carburant

Capacité	19 litres
Type	Essence sans plomb
Indice d'octane minimum	87 (États-Unis) or 91 (octane recherche; hors États-Unis)
Éthanol	Pas plus de 10 % par volume
Méthanol	Néant
MTBE (éther méthyltertiobutylique)	Moins de 15 % par volume
Huile	Ne pas ajouter au carburant

Utilisez uniquement du carburant propre et frais (stocké depuis moins d'un mois) provenant d'une source fiable.

IMPORTANT

Pour réduire les problèmes de démarrage, ajoutez au carburant frais la quantité de stabilisateur/conditionneur indiquée par le fabricant du stabilisateur/conditionneur.

Remplissage du réservoir de carburant

1. Garez la machine sur une surface plane et horizontale.
2. Poussez les leviers de commande de déplacement vers l'extérieur, à la position STATIONNEMENT.
3. Coupez le moteur et enlevez la clé.
4. Nettoyez la surface autour du bouchon du réservoir de carburant et remplissez le réservoir.

IMPORTANT

Remplissez le réservoir de carburant jusqu'au bas du goulot de remplissage. Ne remplissez pas complètement le réservoir de carburant.

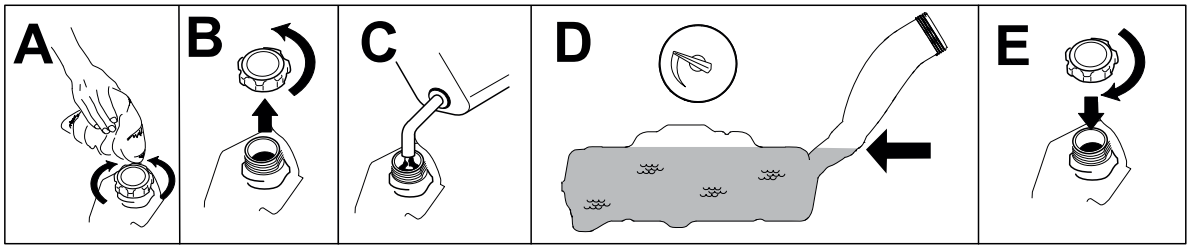

G453272

Procédures d'entretien quotidien

Avant de démarrer la machine chaque jour, effectuez les procédures énoncées dans le Calendrier d'entretien.

Temps de rodage

Les moteurs neufs demandent un certain temps pour développer toute leur puissance. Les tabliers de coupe et les systèmes d'entraînement neufs présentent plus de friction, ce qui augmente la charge sur le moteur. Prévoyez 40 à 50 heures de rodage pour les machines neuves pour leur permettre de développer toute leur puissance et procurer des performances optimales.

Système de sécurité

Le système de sécurité est conçu pour empêcher le démarrage du moteur, sauf si :

- La commande des lames (PDF) est désengagée.
- Les leviers de commande de déplacement sont à la position de STATIONNEMENT.

Le système de sécurité est également prévu pour arrêter le moteur lorsque les leviers de commande quittent la position de STATIONNEMENT et que vous vous soulevez du siège.

⚠ ATTENTION ⚠

Si les contacteurs de sécurité sont déconnectés ou endommagés, la machine peut se mettre en marche inopinément et causer des blessures.

- **Ne modifiez pas abusivement les contacteurs de sécurité.**
- **Vérifiez chaque jour le fonctionnement des contacteurs de sécurité et remplacez ceux qui sont endommagés avant d'utiliser la machine.**

Contrôle du système de sécurité

Contrôlez le système de sécurité avant chaque utilisation de la machine. Si le système de sécurité ne fonctionne pas comme spécifié ci-dessous, faites-le immédiatement réviser par un concessionnaire-réparateur agréé.

1. Asseyez-vous sur le siège, placez les leviers de commande en position STATIONNEMENT et la commande des lames en position ENGAGÉE. Essayez de démarrer le moteur ; le moteur ne doit pas se lancer.

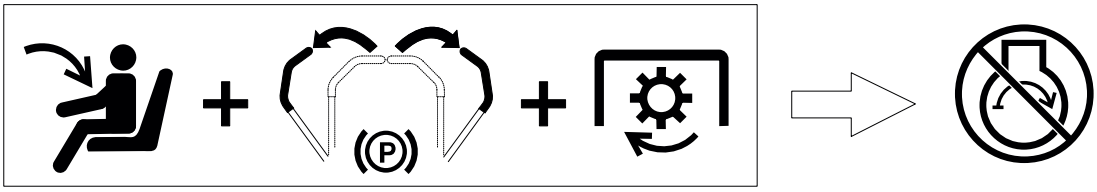

G511504

Système de sécurité (suite)

2. Asseyez-vous sur le siège et placez la commande des lames en position DÉSENGAGÉE. Amenez l'un des leviers de commande de déplacement au centre, en position déverrouillée. Essayez de démarrer le moteur ; le moteur ne doit pas se lancer. Répétez la procédure avec l'autre levier de déplacement.

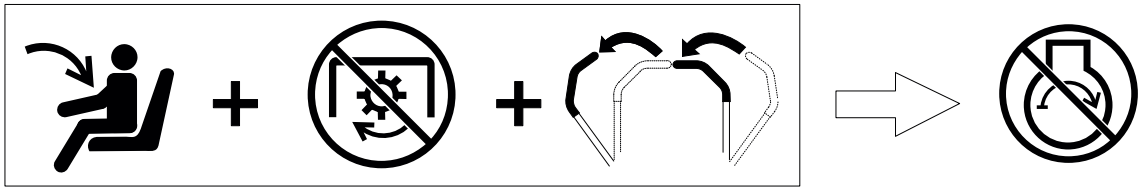

G511505

3. Asseyez-vous sur le siège, placez la commande des lames en position DÉSENGAGÉE et amenez les leviers de commande de déplacement en position STATIONNEMENT. Démarrez le moteur. Lorsque le moteur tourne, placez la commande des lames en position engagée et soulevez-vous légèrement du siège ; le moteur doit s'arrêter dans la seconde qui suit.

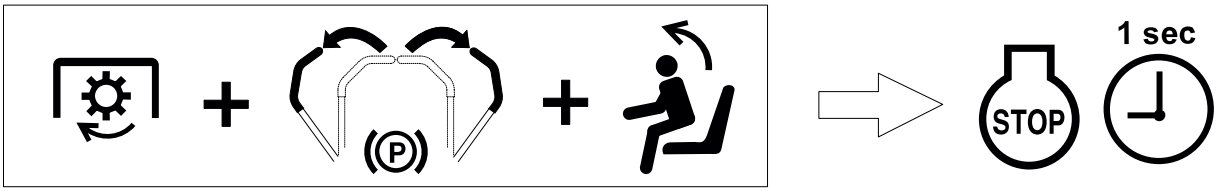

G511506

4. Asseyez-vous sur le siège, placez la commande des lames en position DÉSENGAGÉE et amenez les leviers de commande de déplacement en position STATIONNEMENT. Démarrez le moteur. Lorsque le moteur tourne, amenez les leviers de commande de déplacement au centre, en position déverrouillée, et soulevez-vous légèrement du siège ; le moteur doit s'arrêter dans la seconde qui suit.

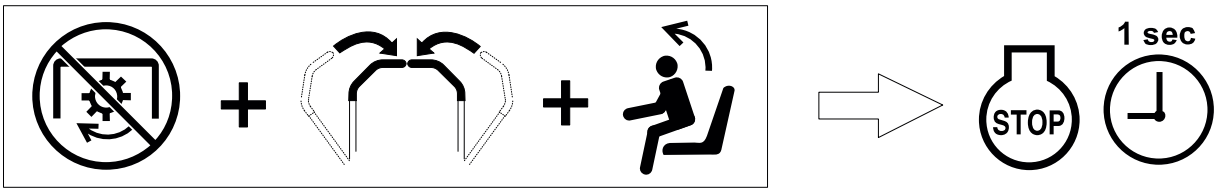

G511507

Positionnement du siège

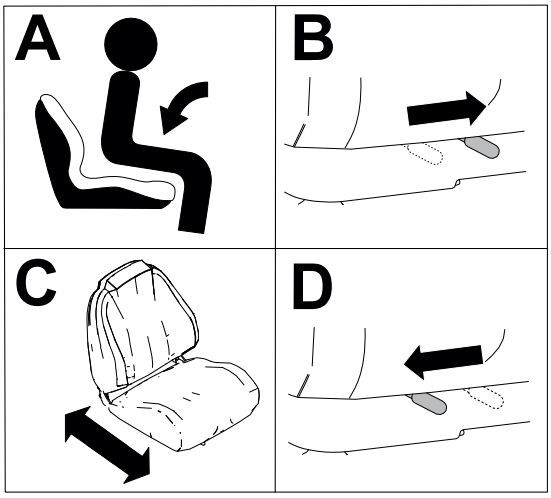

G451798

Réglage de la hauteur des leviers de commande de déplacement

Réglez la hauteur des leviers de commande de déplacement en fonction de votre taille.

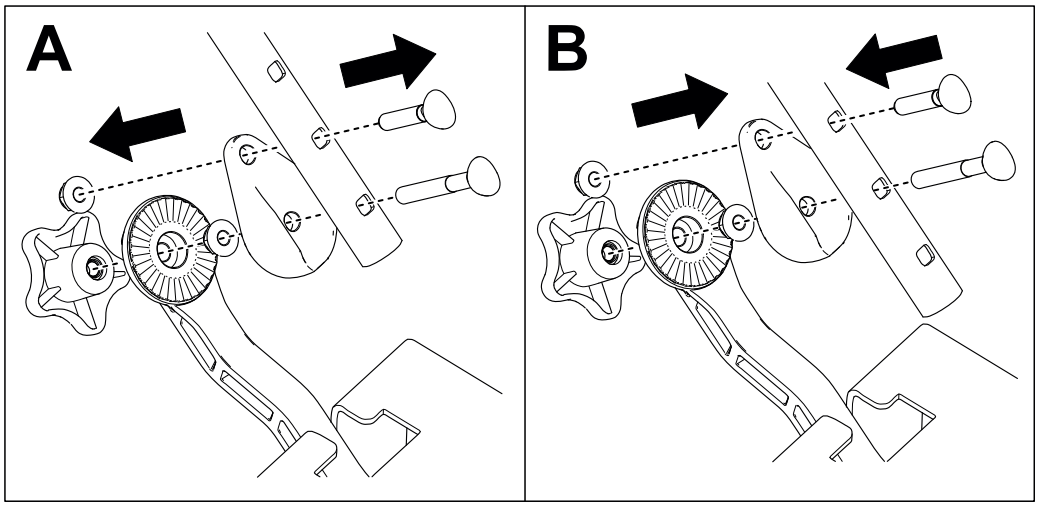

G450938

Réglage de l’inclinaison des leviers de commande de déplacement

1. Garez la machine sur une surface plane et horizontale, placez la commande des lames en position désengagée et les leviers de commande de déplacement à la position STATIONNEMENT.
2. Avant d'effectuer des réglages sur la machine, coupez le moteur, enlevez la clé et attendez l'arrêt complet de toutes les pièces mobiles.
3. Desserrez le bouton Ⓐ.
4. Faites pivoter le levier de commande en avant ou en arrière Ⓑ.
5. Assurez-vous que les dents sont complètement engagées Ⓒ et serrez le bouton Ⓓ.
6. Actionnez plusieurs fois le levier sur toute sa plage de mouvement pour vérifier s'il est correctement réglé et solidement fixé.
7. Répétez le réglage sur l'autre levier de commande; assurez-vous que les leviers sont au même niveau en position point mort.

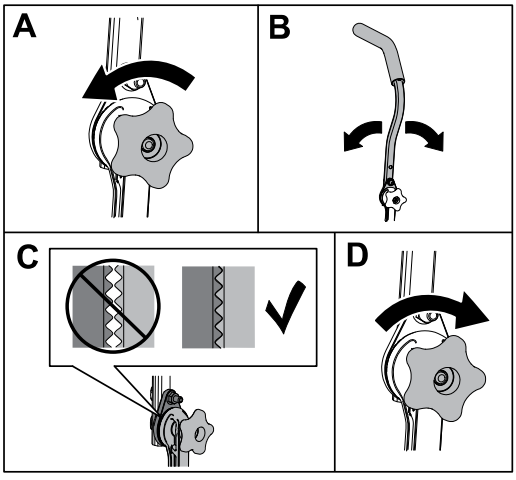

G530624

Conversion à l'éjection latérale

Conversion au mode éjection latérale pour les plateaux de coupe de 122 cm

Installez les fixations dans les trous d'origine sur le plateau. Ainsi, aucun trou ne reste inoccupé pendant le fonctionnement du plateau.

⚠ ATTENTION ⚠

Des débris peuvent être projetés par les trous non obturés et vous blesser gravement, ainsi que les personnes à proximité.

- **N'utilisez jamais la machine sans que les fixations soient en place dans tous les trous du carter.**
- **Placez les fixations dans les trous lorsque vous retirez le déflecteur de mulching.**

---

1. Garez la machine sur une surface plane et horizontale, placez la commande des lames en position désengagée et les leviers de commande de déplacement à la position STATIONNEMENT.
2. Avant de quitter la position d'utilisation, coupez le moteur, retirez la clé de contact et attendez l'arrêt complet de toutes les pièces mobiles.
3. Déposez le plateau de coupe ; voir Dépose du plateau de coupe, page 5–35.
4. Déposez le déflecteur gauche comme montré ; conservez les écrous.

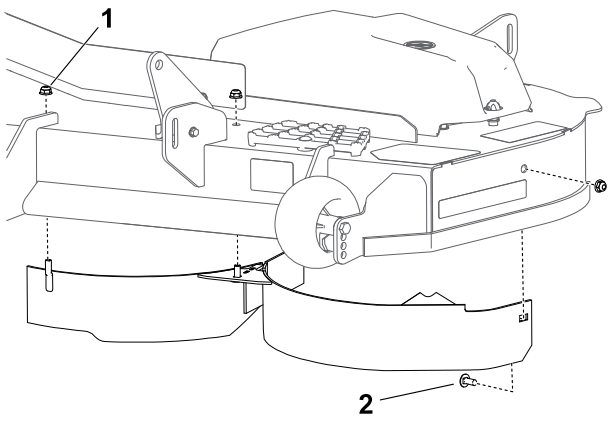

G482536

(1) Écrou (5/16") (3)

(2) Boulon de carrosserie (5/16" x ¾")

5. Pour éviter la projection de débris, fermez les trous ouverts avec les 3 écrous conservés et les 3 boulons pris dans le sachet de pièces détachées.

   Remarque : Installez les fixations de sorte que les écrous soient à l'extérieur du plateau.
6. Retirez les fixations qui maintiennent le déflecteur droit et la protection du déflecteur sur le côté droit du plateau de coupe ; conservez les écrous et 1 boulon de carrosserie.

   Remarque : Le déflecteur n'est pas représenté pour plus de clarté.

Conversion à l'éjection latérale (suite)

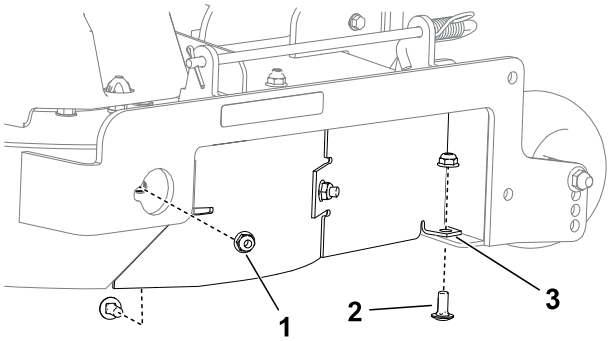

G482537

1. Écrou (5/16") (2)
2. Boulon de carrosserie (5/16" x ¾") (2)
3. Trou carré

7. Déposez le déflecteur droit comme montré ; conservez les écrous.

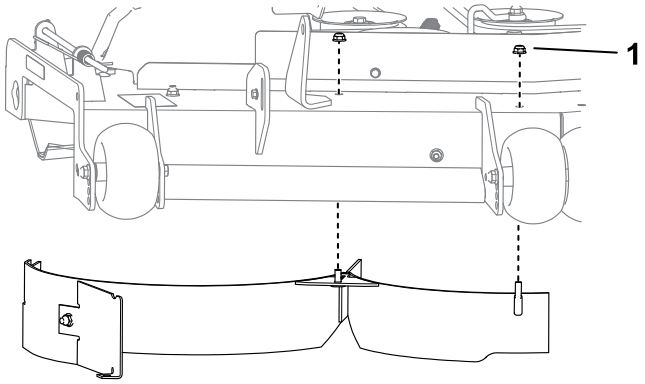

G453334

1. Écrou (5/16") (2)

8. Installez le boulon de carrosserie conservé et un écrou conservé dans le trou carré indiqué à la Etape 6.
9. Fermez les derniers trous ouverts avec les 3 autres écrous conservés et 3 boulons pris dans le sachet de pièces détachées.

   Remarque : Installez les fixations de sorte que les écrous soient à l'extérieur du plateau.
10. Trouvez le déflecteur d'ouverture dans le sachet de pièces détachées.
11. Retirez les fixations existantes comme montré, et utilisez-les pour monter le déflecteur d'ouverture.

Conversion à l'éjection latérale (suite)

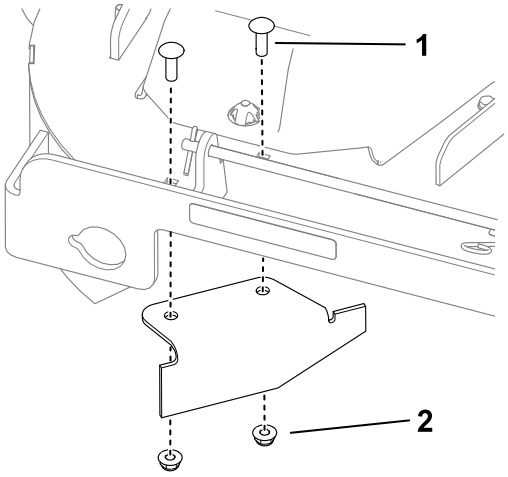

1 Boulon de carrosserie existant (5/16" x 1") (2)

2 Écrou existant (5/16") (2)

12. Reposez le plateau de coupe ; voir Montage du plateau de coupe, page 5–36.

Conversion au mode éjection latérale pour les plateaux de coupe de 137 cm

Installez les fixations dans les trous d'origine sur le plateau. Ainsi, aucun trou ne reste inoccupé pendant le fonctionnement du plateau.

⚠ ATTENTION ⚠

Des débris peuvent être projetés par les trous non obturés et vous blesser gravement, ainsi que les personnes à proximité.

- **N'utilisez jamais la machine sans que les fixations soient en place dans tous les trous du carter.**
- **Placez les fixations dans les trous lorsque vous retirez le déflecteur de mulching.**

---

1. Garez la machine sur une surface plane et horizontale, placez la commande des lames en position désengagée et les leviers de commande de déplacement à la position STATIONNEMENT.
2. Avant de quitter la position d'utilisation, coupez le moteur, retirez la clé de contact et attendez l'arrêt complet de toutes les pièces mobiles.
3. Déposez le plateau de coupe ; voir Dépose du plateau de coupe, page 5–35.
4. Déposez le déflecteur gauche comme montré ; conservez les écrous.

Conversion à l'éjection latérale (suite)

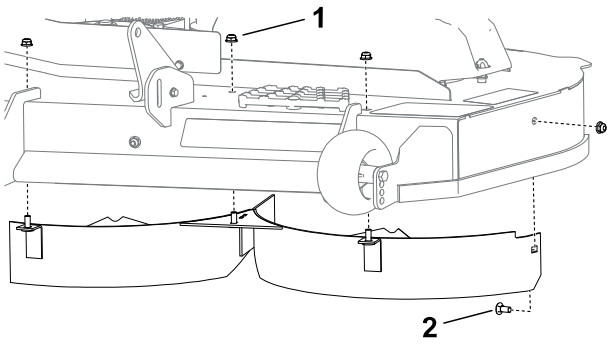

G483204

1. Écrou (5/16") (4)
2. Boulon de carrosserie (5/16" x ¾")

5. Pour éviter la projection de débris, fermez les trous ouverts avec les 4 écrous conservés et les 4 boulons pris dans le sachet de pièces détachées.

   Remarque : Installez les fixations de sorte que les écrous soient à l'extérieur du plateau.

6. Déposez la protection du déflecteur comme montré.

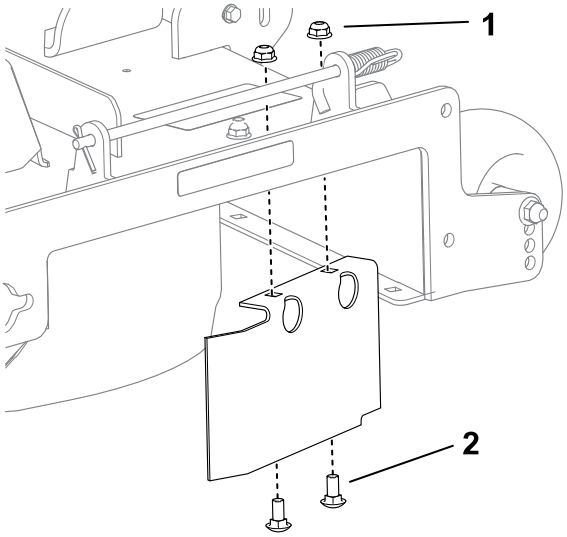

G453358

1. Écrou (5/16") (2)
2. Boulon de carrosserie (5/16" x ¾") (2)

7. Installez les fixations du déflecteur dans les trous libres.
8. Retirez les fixations qui maintiennent le déflecteur droit sur le côté droit du plateau de coupe ; conservez les écrous.

   Remarque : Le déflecteur n'est pas représenté pour plus de clarté.

Conversion à l'éjection latérale (suite)

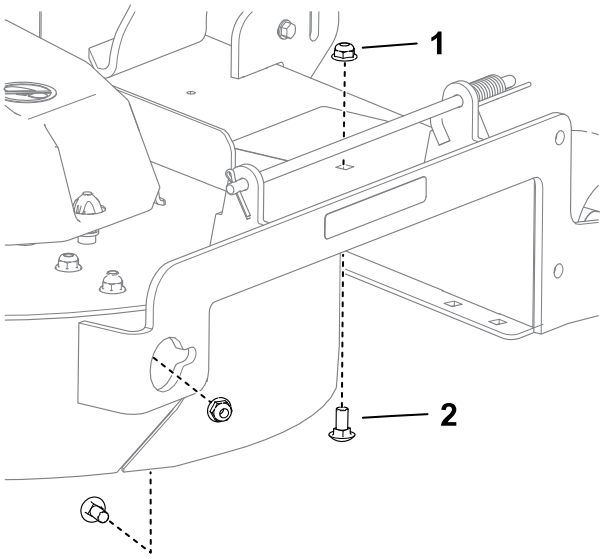

G453362

1. Écrou (5/16") (2)
2. Boulon de carrosserie (5/16" x ¾") (2)

9. Déposez le déflecteur droit comme montré ; conservez les écrous.

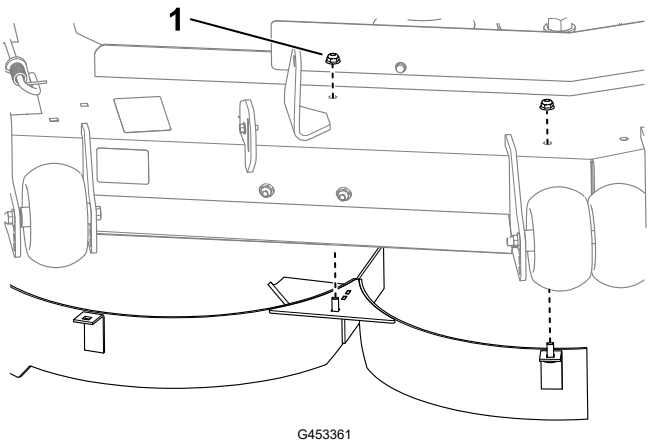

G453361

1. Écrou (5/16") (2)

10. Fermez les trous ouverts avec les 4 écrous conservés et 4 boulons pris dans le sachet de pièces détachées.

    Remarque : Installez les fixations de sorte que les écrous soient à l'extérieur du plateau.

11. Trouvez le déflecteur d'ouverture dans le sachet de pièces détachées.
12. Retirez les fixations existantes comme montré, et utilisez-les pour monter le déflecteur d'ouverture.

Conversion à l'éjection latérale (suite)

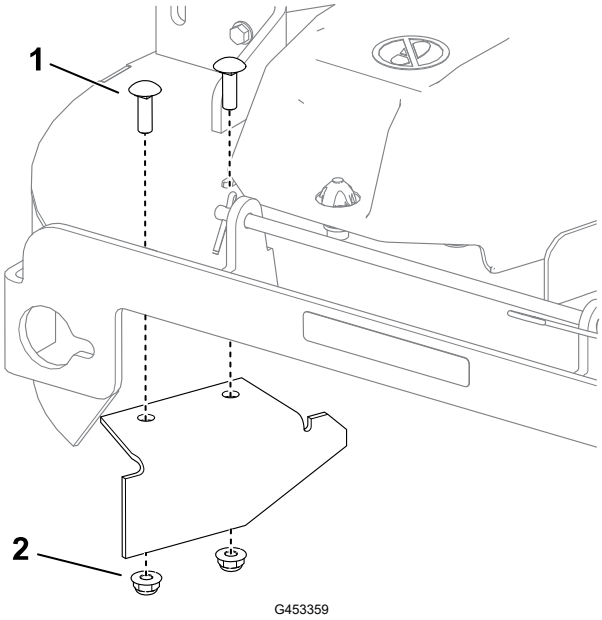

1 Boulon de carrosserie existant (5/16" x 1") (2)

2 Écrou existant (5/16") (2)

13. Reposez le plateau de coupe ; voir Montage du plateau de coupe, page 5–36.

Conversion à l'éjection latérale (suite)

Conversion au mode éjection latérale pour les plateaux de coupe de 152 cm

Installez les fixations dans les trous d'origine sur le plateau. Ainsi, aucun trou ne reste inoccupé pendant le fonctionnement du plateau.

⚠ ATTENTION ⚠

Des débris peuvent être projetés par les trous non obturés et vous blesser gravement, ainsi que les personnes à proximité.

- **N'utilisez jamais la machine sans que les fixations soient en place dans tous les trous du carter.**
- **Placez les fixations dans les trous lorsque vous retirez le déflecteur de mulching.**

---

1. Garez la machine sur une surface plane et horizontale, placez la commande des lames en position désengagée et les leviers de commande de déplacement à la position STATIONNEMENT.
2. Avant de quitter la position d'utilisation, coupez le moteur, retirez la clé de contact et attendez l'arrêt complet de toutes les pièces mobiles.
3. Déposez le plateau de coupe ; voir Dépose du plateau de coupe, page 5–35.
4. Déposez le déflecteur gauche comme montré ; conservez les écrous.

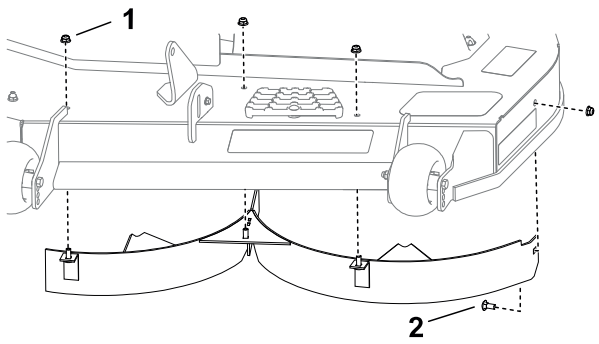

G483240

(1) Écrou (5/16") (3)

(2) Boulon de carrosserie (5/16" x ¾") (1)

5. Pour éviter la projection de débris, fermez les trous ouverts avec les 4 écrous conservés et les 4 boulons pris dans le sachet de pièces détachées.

   Remarque : Installez les fixations de sorte que les écrous soient à l'extérieur du plateau.

6. Retirez les fixations qui maintiennent le déflecteur droit et la protection du déflecteur sur le côté droit du plateau de coupe ; conservez les écrous et 1 boulon de carrosserie.

   Remarque : Le déflecteur n'est pas représenté pour plus de clarté.

Conversion à l'éjection latérale (suite)

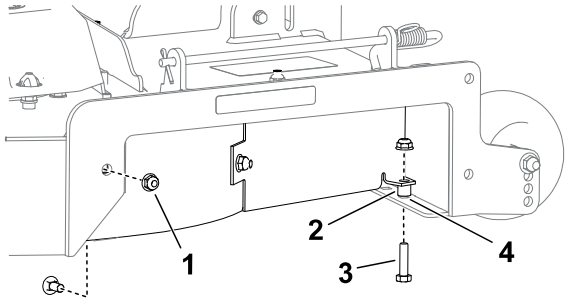

G483241

1. Écrou (5/16") (2)
2. Entretoise
3. Boulon de carrosserie (5/16" x ¾") (2)
4. Trou carré

7. Déposez le déflecteur droit comme montré ; conservez les écrous.

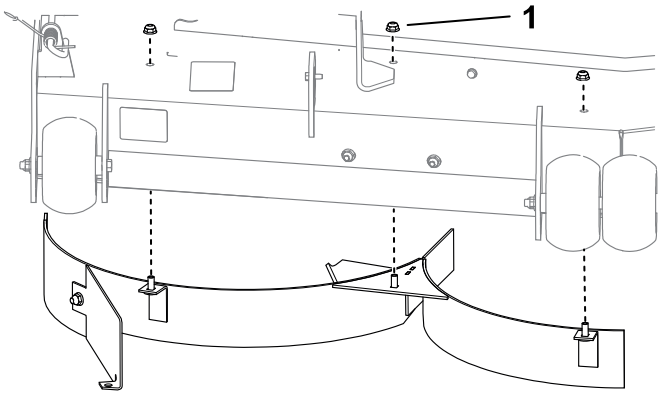

G454148

1. Écrou (5/16") (3)

8. Installez le boulon de carrosserie conservé et un écrou conservé dans le trou carré indiqué à la Etape 6.
9. Fermez les derniers trous ouverts avec les 4 autres écrous conservés et 4 boulons pris dans le sachet de pièces détachées.

   Remarque : Installez les fixations de sorte que les écrous soient à l'extérieur du plateau.
10. Trouvez le déflecteur d'ouverture dans le sachet de pièces détachées.
11. Retirez les fixations existantes comme montré, et utilisez-les pour monter le déflecteur d'ouverture.

Conversion à l'éjection latérale (suite)

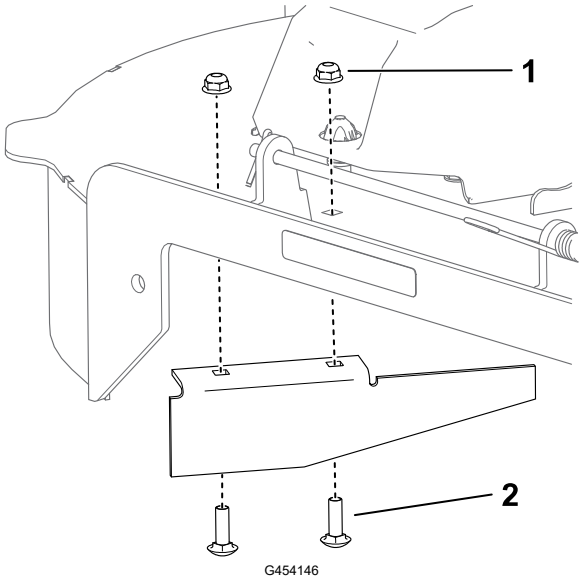

1. Boulon de carrosserie existant (5/16" x 1") (2)
2. Écrou existant (5/16") (2)

12. Reposez le plateau de coupe ; voir Montage du plateau de coupe, page 5–36.

Pendant l'utilisation

Consignes de sécurité pendant l'utilisation

- Le propriétaire/l'utilisateur est responsable des accidents pouvant entraîner des dommages corporels et matériels et peut les prévenir.
- Accordez toute votre attention à l'utilisation de la machine. Ne vous livrez à aucune activité risquant de vous distraire, au risque de causer des dommages corporels ou matériels.
- N'utilisez pas la machine si vous êtes malade ou fatigué(e), ni sous l'emprise de l'alcool, de drogues ou de médicaments.
- N'utilisez pas la machine si tous les capots et autres dispositifs de protection, tels que les déflecteurs et le bac de ramassage au complet, ne sont pas en place et en bon état de marche. Remplacez les pièces usées ou détériorées par des pièces Toro d'origine si nécessaire.
- Les pièces du moteur, en particulier le silencieux, deviennent extrêmement chaudes pendant le fonctionnement. Leur contact peut causer de graves brûlures et enflammer les débris (feuilles, herbe, broussailles, etc.). Ne laissez pas de débris ou de dépôts excessifs d’huile et de graisse s’accumuler sur le moteur.
- Ne faites tourner le moteur que dans des lieux bien aérés. Les gaz d'échappement contiennent du monoxyde de carbone dont l'inhalation est mortelle.
- N'utilisez la machine que si la visibilité est suffisante et dans de bonnes conditions météorologiques. N'utilisez pas la machine si la foudre menace.
- Démarrez le moteur en gardant les pieds à bonne distance des lames.
- N'approchez jamais les mains ou les pieds des pièces mobiles. Ne vous tenez pas devant l'ouverture d'éjection.

Consignes de sécurité pendant l'utilisation (suite)

- Ne vous approchez pas des trous, ornières, bosses, rochers et autres dangers. Faites preuve de prudence à l'approche de tournants sans visibilité, de buissons, d'arbres, d'herbe haute ou autres obstacles susceptibles de gêner la vue.
- Ne tondez pas avec le volet d'éjection relevé, déposé ou modifié à moins qu'un système de ramassage ou de déchiquetage soit en place et en bon état de marche.
- Ne tondez jamais en marche arrière, sauf en cas d'absolue nécessité. Vérifiez toujours si la voie est libre juste derrière la machine et sur sa trajectoire avant de faire marche arrière.
- Arrêtez toujours les lames quand vous ne tondez pas. Ralentissez et faites preuve de prudence lorsque vous traversez des surfaces autres qu'une pelouse et quand vous déplacez la machine entre les surfaces de travail.
- Sachez dans quel sens s'effectue l'éjection et ne la dirigez jamais vers qui que ce soit. Ne projetez rien contre un mur ou un obstacle, car le matériau éjecté pourrait ricocher dans votre direction.
- Si la machine heurte un obstacle ou commence à vibrer, coupez immédiatement le moteur, enlevez la clé et attendez l'arrêt complet de toutes les pièces mobiles avant de vérifier si la machine n'est pas endommagée. Effectuez toutes les réparations nécessaires avant de réutiliser la machine.
- Ralentissez et faites preuve de prudence quand vous changez de direction, ainsi que pour traverser des routes et des trottoirs avec la machine. Cédez toujours la priorité.
- Ne laissez jamais la machine en marche sans surveillance.
- Avant de quitter la position d'utilisation :
  - Garez la machine sur une surface plane et horizontale.
  - Désengagez la prise de force et abaissez les accessoires.
  - Serrez le frein de stationnement.
  - Coupez le moteur et enlevez la clé.
  - Attendez l'arrêt complet de toutes les pièces mobiles.
- Ne transportez jamais d’enfants sur la machine.
- Ne transportez pas d'enfants sur la machine, même si les lames sont arrêtées. Les enfants pourraient tomber et se blesser gravement ou vous empêcher d'utiliser la machine en toute sécurité. Les enfants qui ont été autorisés à monter sur la machine en marche par le passé peuvent apparaître subitement dans la zone de travail et risquent alors d'être renversés ou écrasés par la machine.
- Les enfants sont souvent attirés par la machine et l'activité de tonte. Ne partez jamais du principe que les enfants se trouvent encore à l'endroit où vous les avez vus pour la dernière fois.
- Veillez à ce que les enfants restent hors de la zone de travail, sous la garde d'un adulte responsable autre que l'utilisateur.
- Restez sur vos gardes et arrêtez la machine si des enfants entrent dans la zone de travail.
- Avant de faire marche arrière ou de changer de direction, vérifiez derrière et autour de vous qu'aucun enfant n'est présent.

Consignes de sécurité pendant l'utilisation (suite)

- N'utilisez pas la machine pour tracter quoi que ce soit, à moins qu'elle ne soit équipée d'un dispositif d'attelage. Utilisez uniquement le point d'attelage pour atteler l'équipement remorqué à la machine.
- Utilisez uniquement les accessoires et équipements agréés par The Toro® Company.

Consignes de sécurité concernant l'utilisation sur les pentes

- Les pentes augmentent significativement les risques de perte de contrôle et de retournement de la machine pouvant entraîner des accidents graves, voire mortels. L'utilisateur est responsable de la sécurité d'utilisation de la machine sur les pentes. L'utilisation de la machine sur une pente, quelle qu'elle soit, demande une attention particulière. Avant d'utiliser la machine sur une pente, vous devez :
  - Lire et comprendre les instructions relatives à l'utilisation sur les pentes qui figurent dans le manuel et sur la machine.
  - Utiliser l'indicateur d'angle pour déterminer l'angle approximatif de la pente sur laquelle vous devez travailler.
  - Ne travaillez jamais sur des pentes de plus de 15°.
  - Évaluer chaque jour l'état du terrain pour déterminer si la pente permet d'utiliser la machine sans risque. Faites preuve de bon sens et de discernement lors de cette évaluation. Les conditions changeantes du terrain, telle l'humidité, peuvent rapidement modifier le fonctionnement de la machine sur les pentes.
- Repérez les dangers potentiels depuis le bas de la pente. N'utilisez pas la machine près de fortes dénivellations, fossés, berges, étendues d'eau ou autres dangers. La machine pourrait se retourner brusquement si une roue passe par-dessus une dénivellation quelconque et se retrouve dans le vide, ou si un bord s'effondre. Maintenez une distance de sécurité (deux fois la largeur de la machine) entre la machine et tout danger potentiel. Utilisez une tondeuse autotractée ou une débroussailleuse manuelle pour tondre sur ce type de terrain.

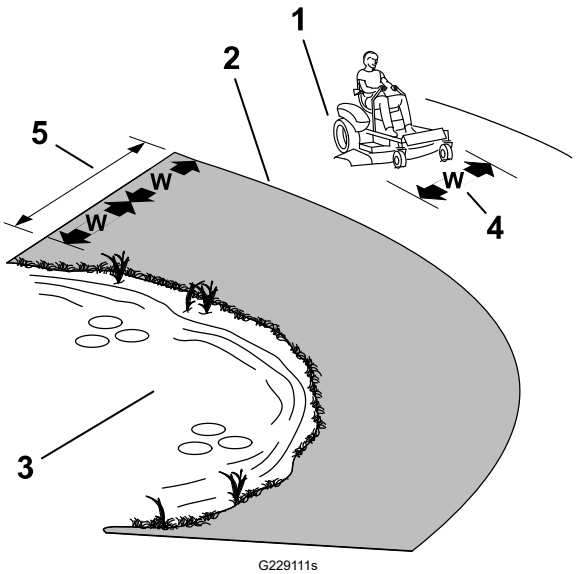

(1) Zone de sécurité – utiliser la machine ici sur les pentes de moins de 15° ou sur les terrains plats

(2) Zone dangereuse – utiliser une tondeuse autotractée et/ou une débroussailleuse à main sur les pentes de plus de 15°, ainsi que près des dénivellations ou des étendues d'eau

(3) Eau

(4) L = largeur de la machine

(5) Maintenir une distance de sécurité (deux fois la largeur de la machine) entre la machine et tout danger potentiel

Consignes de sécurité pendant l'utilisation (suite)

- Évitez de démarrer, de vous arrêter ou de tourner sur les pentes. Ne changez pas soudainement de vitesse ou de direction; tournez lentement et graduellement.
- N'utilisez pas la machine si l'adhérence, la direction ou la stabilité peuvent être compromises. Tenez compte du fait qu'une perte de l'adhérence peut se produire sur l'herbe humide, en travers des pentes ou dans les descentes. La perte d'adhérence des roues motrices peut faire déraper la machine et entraîner la perte du freinage et de la direction. La machine peut déraper même si les roues motrices ne tournent plus.
- Enlevez ou balisez les obstacles tels que fossés, trous, ornières, bosses, rochers ou autres dangers cachés. L'herbe haute peut masquer les accidents du terrain. Les irrégularités du terrain peuvent provoquer le retournement de la machine.
- Redoublez de prudence lorsque vous utilisez la machine équipée d'outils ou d'accessoires, tels des systèmes de ramassage. Ceux-ci peuvent modifier la stabilité et entraîner la perte de contrôle de la machine. Suivez les instructions d'utilisation des contrepoids.
- Dans la mesure du possible, gardez le tablier de coupe abaissé au sol quand vous utilisez la machine sur des pentes. La machine peut devenir instable si vous levez le tablier de coupe pendant l'utilisation sur une pente.

Sécurité de remorquage

- L'équipement remorqué ne doit être attaché qu'au point d'attelage.
- N'utilisez pas la machine pour tracter quoi que ce soit, à moins qu'elle ne soit équipée d'un dispositif d'attelage.
- Ne dépassez pas le poids brut maximum de remorquage.
- Ne laissez jamais approcher ni enfants ni adultes du matériel remorqué.
- Sur les pentes, le poids du matériel remorqué peut provoquer une perte de la motricité et du contrôle de la machine, et accroître le risque de retournement. Réduisez le poids remorqué et ralentissez.
- La distance d'arrêt peut augmenter avec le poids de la charge remorquée. Conduisez lentement et prévoyez une distance de freinage plus grande que la normale.
- Prenez des virages larges pour éviter que l'accessoire ne vienne toucher la machine.

Installation à la position d'utilisation

Utilisez le marchepieds pour accéder à la position d'utilisation.

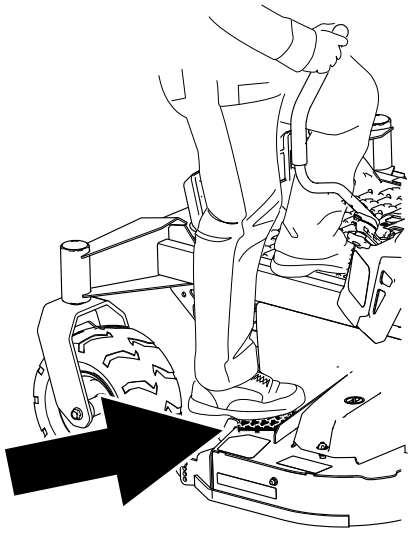

G453429

Démarrage du moteur

Démarrez le moteur comme illustré.

Remarque : L'usage du volet de départ n'est généralement pas nécessaire si le moteur est chaud.

IMPORTANT

N’actionnez pas le démarreur plus de 5 secondes de suite, au risque d’endommager le démarreur. Si le moteur refuse de démarrer, patientez 15 secondes avant d'actionner à nouveau le démarreur.

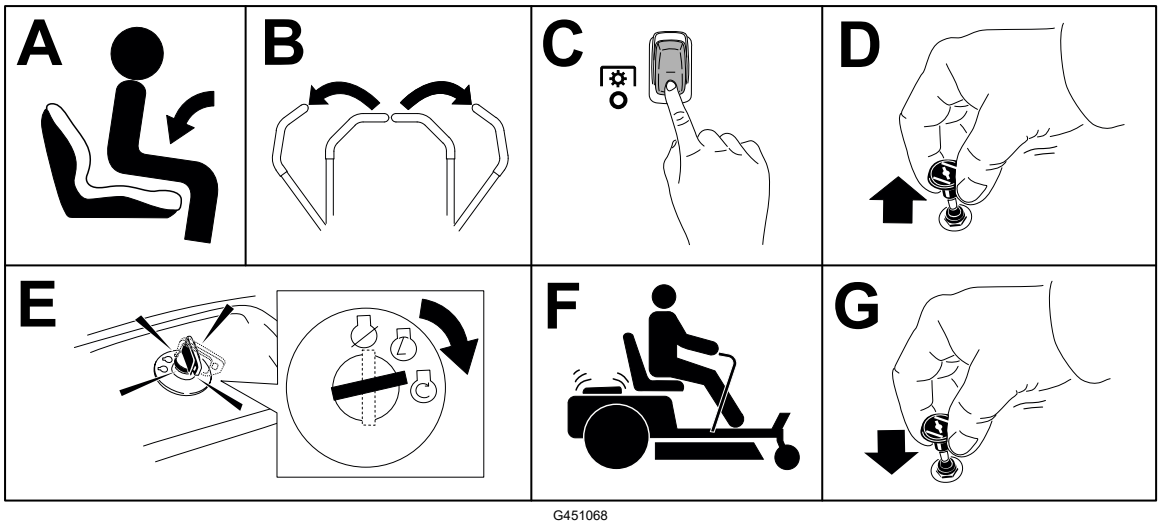

G451068

Arrêt du moteur

1. Désengagez les lames en plaçant la commande des lames en position DÉSENGAGÉE.
2. Poussez les leviers de commande de déplacement vers l'extérieur, à la position STATIONNEMENT.
3. Placez la commande d'accélérateur à la position BAS RÉGIME et laissez tourner le moteur au ralenti pendant 1 minute.
4. Tournez la clé à la position ARRÊT et retirez-la.

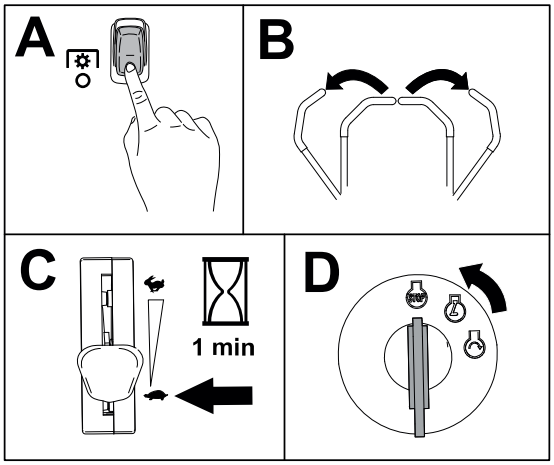

G451067

⚠ PRUDENCE ⚠

Les enfants ou les personnes à proximité risquent de se blesser s'ils déplacent la machine ou essayent de l'utiliser lorsqu'elle est laissée sans surveillance.

Retirez toujours la clé et serrez le frein de stationnement si vous laissez la machine sans surveillance.

Conduite de la machine

⚠ PRUDENCE ⚠

Si vous placez un levier trop en avant par rapport à l'autre, la machine tournera très rapidement. Vous risquez alors de perdre le contrôle de la machine et de vous blesser ou d'endommager la machine.

Ralentissez avant de prendre des virages serrés.

Les roues motrices tournent indépendamment et sont entraînées par les moteurs sur chaque essieu. Vous pouvez faire tourner un côté en arrière pendant que l'autre tourne en avant, ce qui fait pivoter la machine au lieu de la faire changer de direction. La maniabilité de la machine en est grandement améliorée, mais cette manière de conduire pourra demander un certain temps d'adaptation.

1. Amenez les leviers de commande de déplacement au centre, en position déverrouillée.

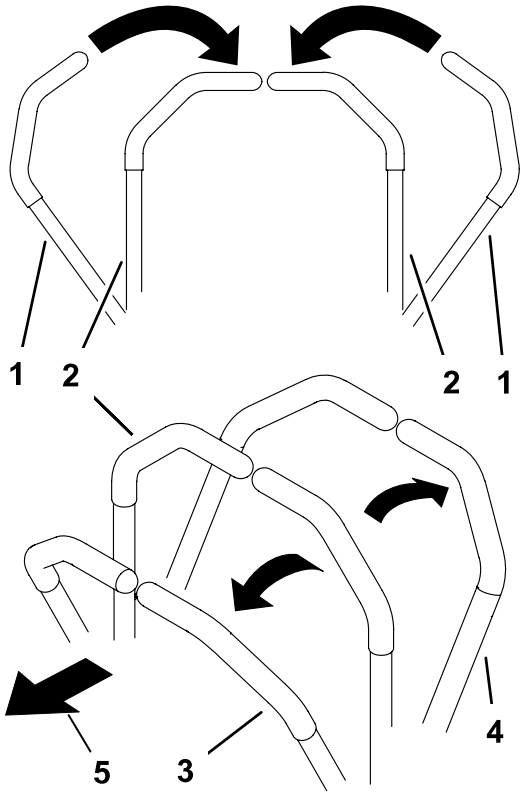

1 Leviers de commande de déplacement – position STATIONNEMENT

2 Position centrale de déverrouillage

3 Marche avant

4 Marche arrière

5 Avant de la machine

Conduite de la machine (suite)

2. Poussez les leviers de commande de déplacement lentement en avant ou en arrière. Déplacez un levier plus loin que l'autre pour tourner.

   Remarque : La vitesse de déplacement de la machine dans une direction est proportionnelle au déplacement des leviers de commande.

3. Pour arrêter la machine, tirez les leviers de commande de déplacement en position POINT MORT.

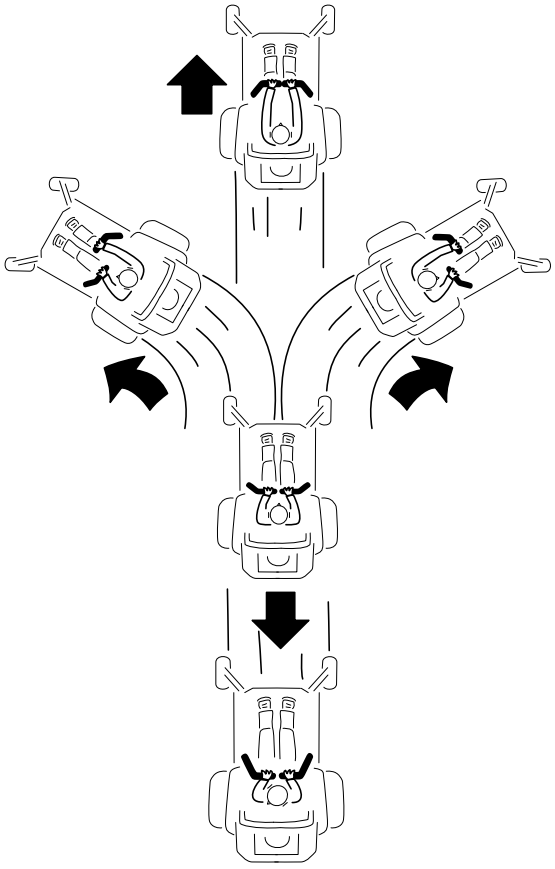

G397314s

Utilisation de la commande des lames (PDF)

⚠ DANGER ⚠

Les lames en rotation sous le tablier de coupe sont dangereuses. Tout contact avec les lames causera des blessures graves ou mortelles.

Ne passez pas les mains ni les pieds sous la tondeuse ou le tablier de coupe lorsque les lames tournent.

⚠ DANGER ⚠

Si l'ouverture d'éjection est ouverte, des objets peuvent être projetés dans votre direction ou celle d'autres personnes. Un contact avec la lame est également possible. La projection d'objets ou le contact avec une lame causera des blessures graves ou mortelles.

N'utilisez pas la tondeuse avec le déflecteur d'éjection relevé, déposé ou modifié à moins qu'un système de ramassage ou un kit de déchiquetage ne soit en place et fonctionne correctement.

Utilisation de la commande des lames (PDF) (suite)

1. Placez la commande d'accélérateur en position HAUT RÉGIME.
2. Engagez la commande des lames.

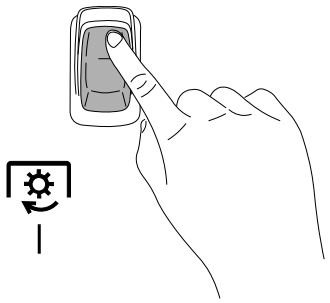

G450387

3. Tondez comme vous le souhaitez.
4. Désengagez la commande des lames.

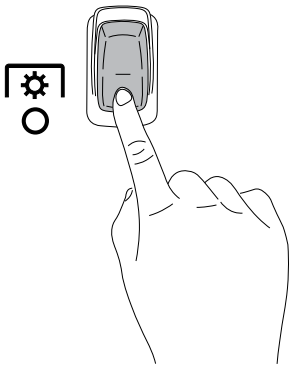

G450388

Éjection latérale

Le déflecteur d'herbe pivotant permet de disperser les déchets de tonte sur le côté et à la surface de la pelouse.

⚠ DANGER ⚠

Si le déflecteur d'herbe, l'obturateur d'éjection ou le système de ramassage complet ne sont pas en place sur la machine, vous-même ou d'autres personnes peuvent être touchés par une lame ou des débris projetés. Les lames en rotation et les débris projetés peuvent occasionner des blessures graves ou mortelles.

- **N'enlevez pas le déflecteur d'herbe de la machine, sa présence est nécessaire pour diriger l'herbe tondue sur la pelouse. Si le déflecteur d'herbe est endommagé, remplacez-le immédiatement.**
- **Ne mettez jamais les mains ou les pieds sous la tondeuse.**
- **N'essayez jamais de dégager l'ouverture d'éjection ou les lames du tablier de coupe sans avoir au préalable désengagé la PDF. Tournez la clé à la position ARRÊT, puis enlevez-la.**

Réglage de la hauteur de coupe

Vous pouvez régler la hauteur de coupe de 38 à 127 mm par paliers de 6,4 mm.

1. Appuyez sur la pédale de levage du plateau de coupe (1) avec le pied pour lever le plateau.
2. Retirez la goupille (3) du support de hauteur de coupe.
3. Insérez la goupille dans le trou correspondant à la hauteur de coupe souhaitée (2).
4. Abaissez lentement le plateau jusqu'à ce que le levier touche la goupille.

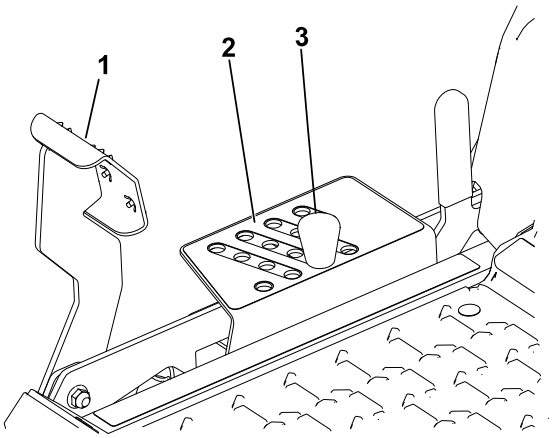

G455680

Utilisation du verrou de transport

1. Poussez la pédale de levage du plateau de coupe (2) complètement en avant pour bloquer le plateau en position TRANSPORT.
2. Enfoncez la pédale de levage du plateau de coupe complètement en avant et poussez le levier du verrou de transport (1) vers l'avant à la position DÉBLOCAGE, puis abaissez lentement le plateau de coupe à la hauteur de coupe souhaitée.

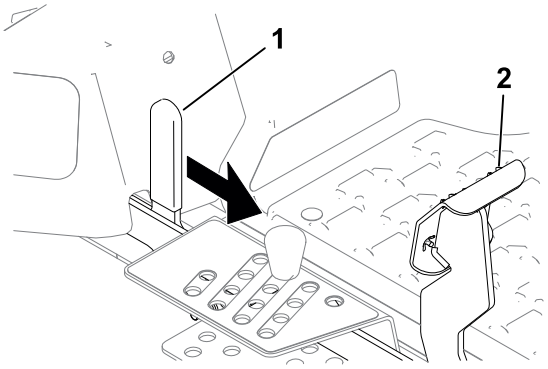

G456097

Réglage des galets anti-scalp

Ajustez la hauteur des galets anti-scalp chaque fois que vous modifiez la hauteur de coupe.

1. Garez la machine sur une surface plane et horizontale, placez la commande des lames en position désengagée et les leviers de commande de déplacement à la position STATIONNEMENT.
2. Avant de quitter la position d'utilisation, coupez le moteur, enlevez la clé et attendez l'arrêt complet de toutes les pièces mobiles.
3. Réglez les galets anti-scalp à la position correspondant le mieux à position de hauteur de coupe.

   Remarque : Réglez les galets anti-scalp de sorte qu'ils ne touchent pas le sol sur les surfaces normales et planes.

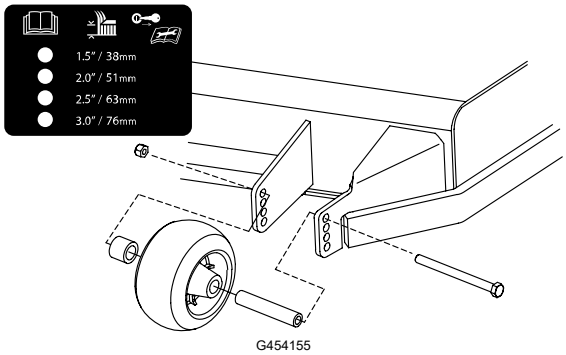

Conseils d'utilisation

Maximiser la circulation de l'air

Pour obtenir une circulation d'air maximale et des résultats optimaux, faites tourner le moteur à HAUT RÉGIME. L'air doit pouvoir circuler pour bien couper l'herbe. Pour cette raison, ne sélectionnez pas une hauteur de coupe trop basse car le tablier de coupe serait alors complètement entouré d'herbe haute. Placez-vous toujours de sorte qu'un côté du tablier de coupe se trouve à l'extérieur de la zone non coupée. L'air pourra ainsi circuler librement dans le tablier de coupe.

Évitez de sélectionner une hauteur de coupe trop basse

Si le sol est irrégulier, utilisez une hauteur de coupe légèrement plus élevée que la normale pour éviter de scalper l'herbe. La hauteur de coupe habituelle est cependant celle qui convient le mieux en général. Si la hauteur de l'herbe dépasse 15 cm (6 po), vous devrez peut-être vous y reprendre à deux fois pour obtenir un résultat acceptable.

Tonte du tiers de la hauteur de l'herbe

L'idéal est de ne raccourcir l'herbe que du tiers de sa hauteur. Une coupe plus courte est déconseillée, à moins que l'herbe ne soit clairsemée, ou en automne lorsque la pousse commence à ralentir.

Conseils d'utilisation (suite)

Alterner la direction de la tonte

Alternez le sens des passages pour ne pas coucher l'herbe. L'alternance permet aussi de mieux disperser l'herbe coupée, ce qui améliore la décomposition et la fertilisation.

Fréquence de tonte

L'herbe pousse plus ou moins vite selon la saison. Pour conserver une hauteur de coupe régulière, tondez plus souvent au début du printemps. Réduisez la fréquence de tonte au milieu de l'été, lorsque l'herbe pousse moins vite. Si le gazon n'a pas été tondu depuis un certain temps, tondez une première fois assez haut, puis un peu plus bas 2 jours plus tard.

Tondre à petites vitesses

Dans certaines conditions, la tonte à vitesse réduite peut améliorer la qualité de coupe.

Éviter les paquets d’herbe

Si vous immobilisez la machine pendant la tonte en marche avant, un paquet d'herbe coupée peut tomber sur la pelouse. Pour éviter cela, rendez-vous sur une zone déjà tondue en laissant les lames engagées ou désengagez le tablier de coupe pendant la tonte en marche avant de la machine.

Propreté du dessous du tablier de coupe

Nettoyez le dessous du tablier de coupe après chaque utilisation. L’accumulation de déchets d’herbe et de saleté finira par réduire la qualité de la tonte.

Entretien des lames

Utilisez une lame bien aiguisée durant toute la saison de tonte, pour obtenir une coupe nette sans arracher ni déchiqueter les brins d'herbe. L'herbe arrachée ou déchiquetée brunit sur les bords, sa croissance ralentit et elle devient plus sensible aux maladies. Après chaque utilisation, vérifiez l'état, l'usure et l'affûtage des lames. Limez les entailles éventuelles et aiguisez les lames au besoin. Remplacez les lames usées ou endommagées.

Après l'utilisation

Consignes de sécurité après l'utilisation

- Garez la machine sur une surface plane et horizontale, débrayez toutes les commandes, serrez le frein de stationnement, coupez le moteur, enlevez la clé et attendez l'arrêt complet de toutes les pièces mobiles avant de quitter la machine.
- Laissez refroidir la machine avant de la régler, la réparer, la nettoyer, la remiser ou de faire le plein de carburant.

Consignes de sécurité après l'utilisation (suite)

- Enlevez l'herbe, les feuilles, l'excédent de graisse ou d'huile, et autres débris accumulés sur le tablier de coupe, le silencieux, les entraînements, le système de ramassage et le moteur pour éviter les risques d'incendie.
- Fermez le robinet d'arrivée de carburant (selon l'équipement) avant de remiser ou de transporter la machine.
- Utilisez des rampes d'une seule pièce pour charger la machine sur une remorque ou un véhicule.
- Arrimez solidement la machine au moyen de sangles, chaînes, câbles ou cordes. Les sangles avant et arrière doivent être dirigées vers le bas et l'extérieur de la machine.

Nettoyage de la machine

Nettoyez la machine après chaque utilisation.

1. Garez la machine sur une surface plane et horizontale, placez la commande des lames en position désengagée et les leviers de commande de déplacement à la position STATIONNEMENT.
2. Avant de quitter la position d'utilisation, coupez le moteur, enlevez la clé et attendez l'arrêt complet de toutes les pièces mobiles.
3. Enlevez les débris d'herbe et autres agglomérés sur l'unité de coupe, le silencieux, les entraînements, le bac à herbe et le moteur. Utilisez de l'air comprimé si possible.

IMPORTANT

Vous pouvez laver la machine avec de l'eau et un détergent doux. N'utilisez pas de nettoyeur haute pression. N'utilisez pas trop d'eau, surtout près du panneau de commande, sous le siège, et à proximité du moteur, des pompes hydrauliques et des moteurs électriques.

Transport de la machine

Transportez la machine sur une remorque de poids-lourd ou un camion. Utilisez une rampe d'une seule pièce. Le camion ou la remorque doit être équipé(e) des freins, des éclairages et de la signalisation exigés par la loi. Lisez attentivement toutes les consignes de sécurité. Tenez-en compte pour éviter de vous blesser ou de blesser des personnes à proximité. Reportez-vous aux ordonnances locales concernant les exigences d'arrimage et de remorquage.

⚠ ATTENTION ⚠

Il est dangereux de conduire sur la voie publique sans clignotants, éclairages, réflecteurs ou panneau « véhicule lent ». Vous risquez de provoquer un accident et de vous blesser.

Ne conduisez pas la machine sur la voie publique.

Transport de la machine (suite)

Exigences concernant les remorques

⚠ ATTENTION ⚠

Le chargement de la machine sur une remorque ou un camion augmente le risque de basculement et donc de blessures graves ou mortelles.

- **Utilisez uniquement une rampe pleine largeur; n'utilisez pas de rampes séparées de chaque côté de la machine.**
- **L'angle entre la rampe et le sol, ou entre la rampe et la remorque ou le camion, ne doit pas dépasser 15 degrés.**
- **La rampe doit être au moins quatre fois plus longue que la hauteur de la remorque ou du plateau de chargement par rapport au sol.**

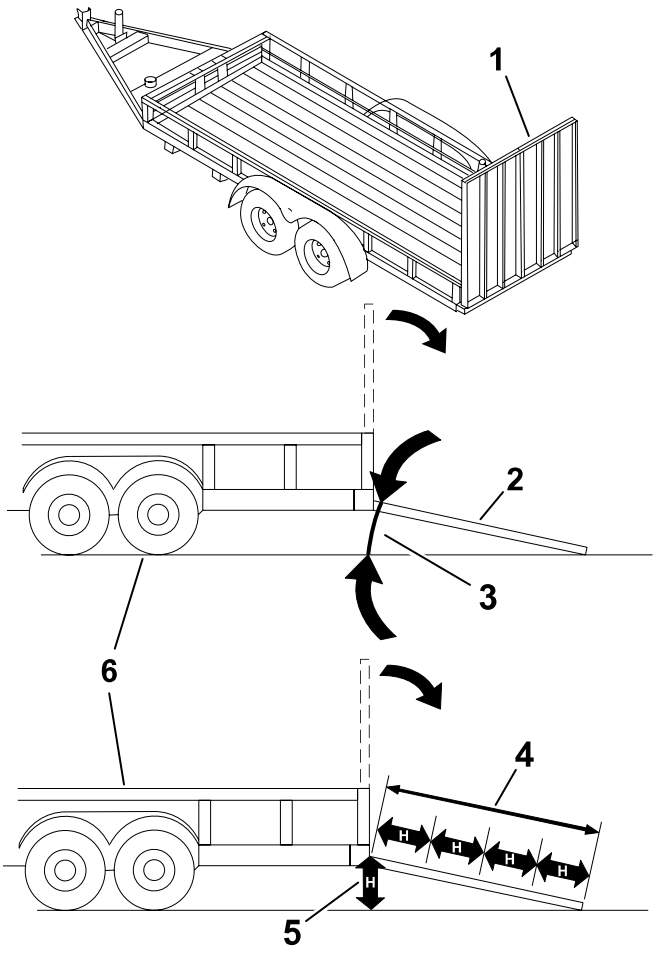

G027996s

(1) Rampes d'une seule pièce en position rangée

(2) Vue latérale de la rampe d'une seule pièce en position de chargement

(3) 15 degrés maximum

(4) La rampe doit être au moins quatre fois plus longue que la hauteur de la remorque ou du plateau de chargement par rapport au sol.

(5) H = hauteur de la remorque ou du plateau du camion par rapport au sol

(6) Remorque

Transport de la machine (suite)

Chargement de la machine

⚠ ATTENTION ⚠

Le chargement de la machine sur une remorque ou un camion augmente le risque de basculement et donc de blessures graves ou mortelles.

- **Procédez avec la plus grande prudence lorsque vous manœuvrez la machine sur une rampe.**
- **Montez la rampe en marche arrière et descendez-la en marche avant.**
- **Évitez d'accélérer ou de décélérer brutalement lorsque vous conduisez la machine sur une rampe car vous pourriez en perdre le contrôle ou la faire basculer.**

---

1. Si vous utilisez une remorque, attelez-la au véhicule tracteur et attachez les chaînes de sécurité.
2. Le cas échéant, raccordez les freins de la remorque.
3. Abaissez la rampe pour que l'angle avec le sol ne dépasse pas 15 degrés.
4. Monter la rampe en marche arrière
5. Coupez le moteur, retirez la clé et écartez les leviers de commande de déplacement à la position STATIONNEMENT.

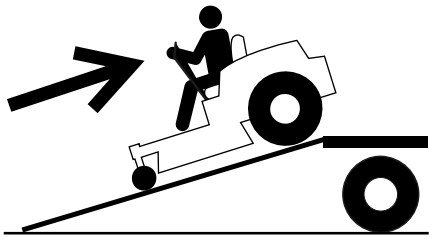
G414592

6. Arrimez la machine au moyen de sangles, chaînes, câbles ou cordes. Reportez-vous à la réglementation locale concernant les exigences en matière d'arrimage.

   Remarque : Dirigez les sangles vers le bas et dans la direction opposée à la machine.

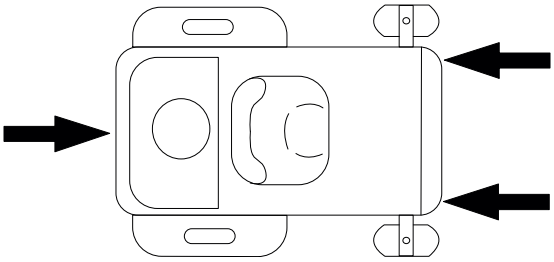
G451313

Déchargement de la machine

1. Abaissez la rampe pour que l'angle avec le sol ne dépasse pas 15 degrés.
2. Descendez la rampe en marche avant.

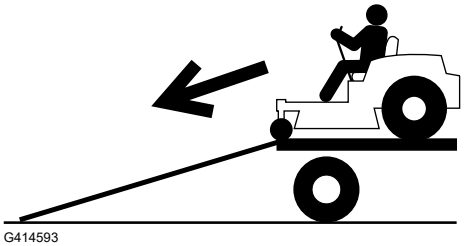
G414593

Consignes de sécurité pendant l'entretien

- Si vous laissez la clé dans le commutateur d'allumage, quelqu'un pourrait mettre le moteur en marche accidentellement et vous blesser gravement, ainsi que toute personne à proximité. Avant tout entretien, retirez la clé du commutateur d'allumage.
- Avant de quitter la position d'utilisation, effectuez la procédure suivante :
  - Garez la machine sur une surface plane et horizontale.
  - Débrayez les entraînements.
  - Serrez le frein de stationnement.
  - Coupez le moteur et enlevez la clé.
  - Laissez refroidir la machine avant de procéder à un entretien.
- Ne confiez pas l'entretien de la machine à des personnes non qualifiées.
- N'approchez jamais les mains ou les pieds des pièces mobiles ou des surfaces chaudes. Dans la mesure du possible, évitez d'effectuer des réglages sur la machine quand le moteur est en marche.
- Maintenez toujours les protections, les capots, les contacteurs et tous les dispositifs de sécurité en place et en bon état de marche. Contrôlez fréquemment l'usure ou la détérioration des composants et remplacez-les au besoin par des pièces Toro d'origine.
- Libérez la pression emmagasinée dans les composants avec précaution.

⚠ ATTENTION ⚠

Le retrait ou la modification du matériel, des pièces et/ou des accessoires d'origine peut affecter la garantie, la maniabilité et la sécurité de la machine. Les modifications non autorisées du matériel d'origine ou l'utilisation de pièces autres que des pièces Toro d'origine peuvent entraîner des blessures graves ou mortelles.

- Vérifiez souvent le fonctionnement du frein de stationnement. Effectuez les réglages et l'entretien éventuellement requis.
- N'enlevez et ne modifiez jamais les dispositifs de sécurité. Vérifiez régulièrement qu'ils fonctionnent correctement.
- Pour éviter les risques d'incendie, enlevez l'herbe, les feuilles, l'excédent de graisse ou d'huile, et autres débris accumulés sur l'unité de coupe, le silencieux, les entraînements, le bac à herbe et le compartiment moteur.
- Nettoyez les coulées éventuelles d'huile ou de carburant et éliminez les débris imbibés de carburant.

- Ne vous fiez pas uniquement à des crics mécaniques ou hydrauliques pour soutenir la machine. Utilisez des chandelles adéquates.
- Maintenez toutes les pièces en bon état de marche et toutes les fixations bien serrées, surtout la visserie de fixation des lames.
- Pour garantir un rendement optimal, utilisez uniquement des pièces de rechange et accessoires Toro d'origine. Les pièces de rechange et accessoires d'autres constructeurs peuvent être dangereux.

Programme d'entretien recommandé

Périodicité des entretiens	Procédure d'entretien
Après les 8 premières heures	Vidangez l'huile moteur.
Après les 50 premières heures	Contrôlez le couple de serrage des écrous de roue.
Après les 75 premières heures	Vidangez le liquide hydraulique et remplacez le filtre.
Avant chaque utilisation ou chaque jour	Contrôlez le système de sécurité.
	Vérifiez la propreté, le serrage et l'état du filtre à air.
	Contrôlez le niveau d'huile moteur.
	Nettoyez la grille d'entrée d'air.
	Examinez les lames.
	Vérifiez l'état du déflecteur d'herbe.
Après chaque utilisation	Nettoyez l'herbe et autres débris présents sur la machine.
	Nettoyez le carter du tablier de coupe.
Toutes les 25 heures	Graissez les roulements des roues pivotantes (plus fréquemment si le sol est sableux).
	Contrôlez la pression des pneus.
	Contrôlez l'état des courroies (usure/fissures).
Toutes les 100 heures	Vidangez l'huile moteur (plus fréquemment s'il y a beaucoup de poussière ou de saleté).
	Remplacez ou nettoyez les bougies et réglez l'écartement des électrodes.
	Remplacez le filtre à carburant en ligne.
Toutes les 100 heures ou tous les ans, la première échéance prévalant	Remplacez l'élément en papier du filtre à air (plus fréquemment s'il y a beaucoup de poussière ou de saleté).
Toutes les 200 heures	Remplacez le filtre à huile moteur (plus fréquemment s'il y a beaucoup de poussière ou de saleté).
Toutes les 300 heures	Vérifiez et réglez le jeu aux soupapes. Contactez un dépositaire-réparateur agréé.
Toutes les 400 heures	Vidangez le liquide hydraulique et remplacez le filtre.
Tous les ans	Contrôlez le couple de serrage des écrous de roue.
Avant le remisage	Chargez la batterie et débranchez les câbles.
	Effectuez tous les contrôles et entretiens mentionnés ci-dessus avant de remiser la machine.

Périodicité des entretiens	Procédure d'entretien
	Repeignez les surfaces écaillées.

IMPORTANT

Reportez-vous au manuel du propriétaire du moteur pour toutes procédures d'entretien supplémentaires.

Procédures avant l'entretien

Déplacement d'une machine en panne

1. Garez la machine sur une surface plane et horizontale, placez la commande des lames en position désengagée et les leviers de commande de déplacement à la position STATIONNEMENT.
2. Coupez le moteur et attendez l'arrêt complet de toutes les pièces mobiles avant de quitter la position d'utilisation.
3. Localisez les leviers de dérivation (1) sur le cadre, des deux côtés du moteur.

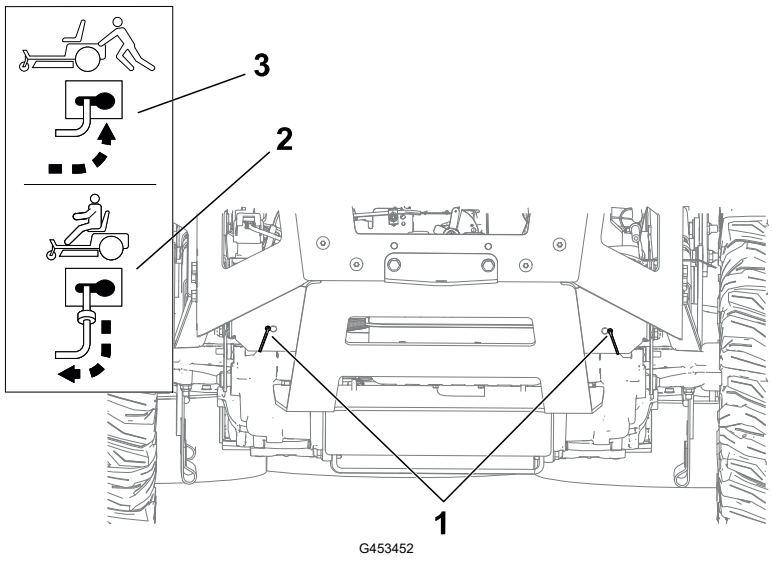

4. Poussez les deux leviers de dérivation dans la fente, puis vers le côté pour les verrouiller en position (3).

⚠ ATTENTION ⚠

Les pièces brûlantes peuvent causer des blessures.

Gardez les mains, les pieds, le visage et toute autre partie du corps ainsi que les vêtements à l'écart du moteur, du silencieux et autres surfaces brûlantes.

Déplacement d'une machine en panne (suite)

⚠ ATTENTION ⚠

La machine peut se déplacer inopinément alors que les leviers de dérivation sont verrouillés en avant dans la fente et vous blesser ou blesser toute personne à proximité.

Verrouillez les leviers de dérivation en position arrière avant de déplacer la machine.

5. Desserrez le frein de stationnement en amenant les deux leviers de commande de déplacement au centre, en position débloquée.

   Remarque : Ne démarrez pas la machine.

6. Déplacez la machine selon les besoins.

IMPORTANT

Poussez toujours la machine à la main. Ne remorquez pas la machine au risque de l'endommager.

7. Poussez les leviers de commande de déplacement vers l'extérieur, à la position STATIONNEMENT.
8. Tirez les deux leviers de dérivation en arrière et sortez-les de la fente pour les bloquer en place ②.

Relâchement du panneau de protection du plateau de coupe

Desserrez les 2 boulons inférieurs du panneau de protection pour accéder au sommet du plateau de coupe.

Relâchement du panneau de protection du plateau de coupe (suite)

IMPORTANT

Serrez toujours les boulons pour assujettir le panneau de protection après l'entretien.

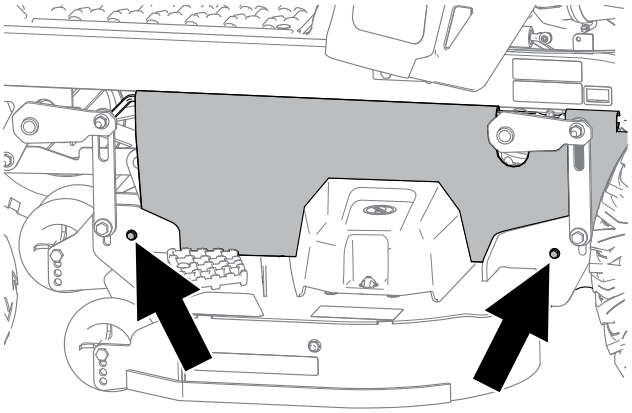

G453430

Entretien du moteur

Consignes de sécurité concernant le moteur

- Gardez les mains, les pieds, le visage et toute autre partie du corps, ainsi que les vêtements à l'écart du silencieux et autres surfaces brûlantes. Laissez refroidir le moteur avant de procéder à un entretien.
- Ne modifiez pas le réglage du régulateur et ne faites pas tourner le moteur à un régime excessif.

Entretien du filtre à air

Retrait de l’élément du filtre à air

1. Garez la machine sur une surface plane et horizontale, placez la commande des lames en position désengagée et les leviers de commande de déplacement à la position STATIONNEMENT.
2. Coupez le moteur et attendez l'arrêt complet de toutes les pièces mobiles avant de quitter la position d'utilisation.
3. Nettoyez la surface autour du couvercle du filtre à air (2) pour éviter que des impuretés n'endommagent le moteur en tombant à l'intérieur.
4. Desserrez le collier (3) et retirez l'élément en papier (1).

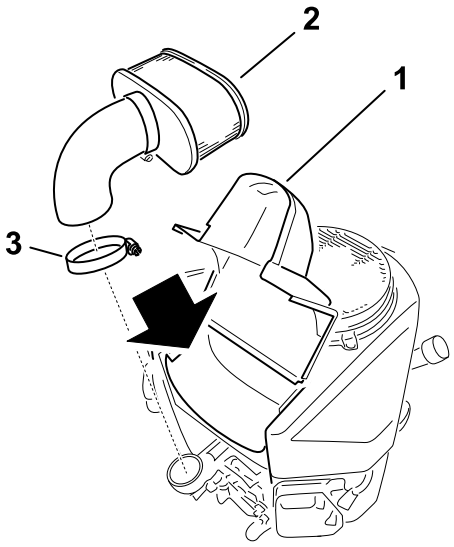

G207139s

Entretien de l'élément en papier du filtre à air

1. Nettoyez l'élément en papier en le tapotant pour faire tomber la poussière.

   Remarque : Remplacez-le par un neuf s'il est très encrassé.
2. Vérifiez que l'élément n'est pas déchiré ni couvert d'une pellicule grasse, et que le joint de caoutchouc n'est pas endommagé.
3. Remplacez l'élément en papier s'il est endommagé.

Entretien du filtre à air (suite)

IMPORTANT

Ne nettoyez pas l'élément en papier.

Installation de l’élément du filtre à air

1. Placez l’élément filtrant (2) sur la base du filtre à air.
2. Remettez le couvercle (1) et serrez le collier (3) .

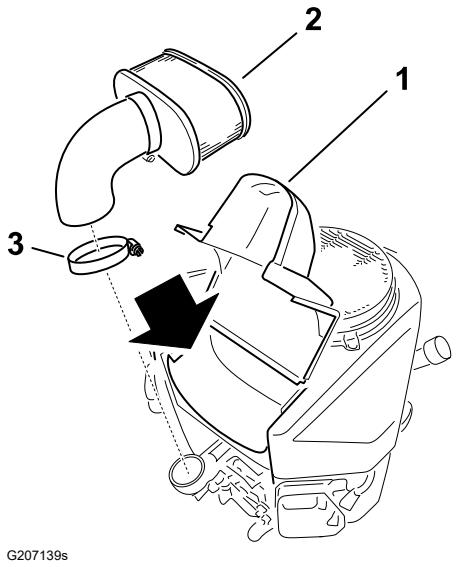

Vidange de l'huile moteur

Spécifications de l'huile moteur

Type d'huile	Huile détergente (classe de service API SF, SG, SH, SJ ou SL)
Capacité du carter	1,8 l ; sans filtre ; 2,1 l avec filtre

Vidange de l'huile moteur (suite)

Viscosité	Voir le tableau des produits ci-dessous

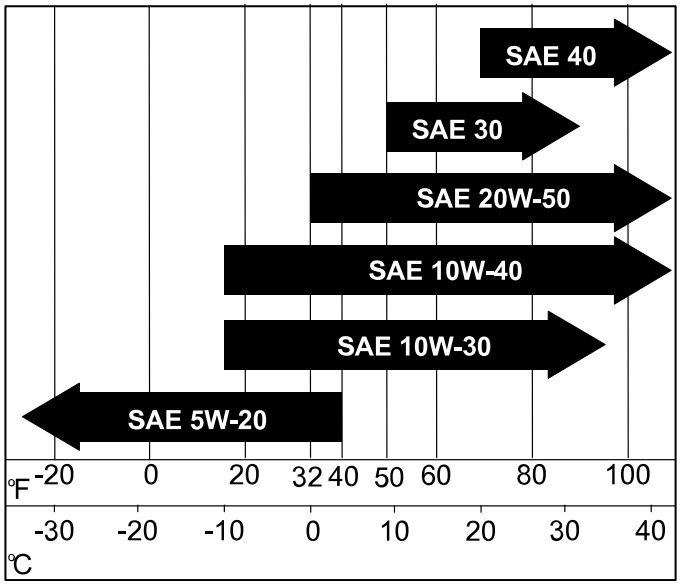

Contrôle du niveau d'huile moteur

1. Garez la machine sur une surface plane et horizontale, placez la commande des lames en position désengagée et les leviers de commande de déplacement à la position STATIONNEMENT.
2. Avant de quitter la position d'utilisation, coupez le moteur, enlevez la clé et attendez l'arrêt complet de toutes les pièces mobiles.
3. Laissez refroidir le moteur pour donner le temps à l'huile de s'écouler dans le carter.
4. Pour éviter de faire tomber de l'herbe, de la poussière, etc. dans le moteur, nettoyez la surface autour du bouchon de remplissage-jauge d'huile, avant de le retirer.
5. Contrôlez le niveau d'huile moteur, comme montré.

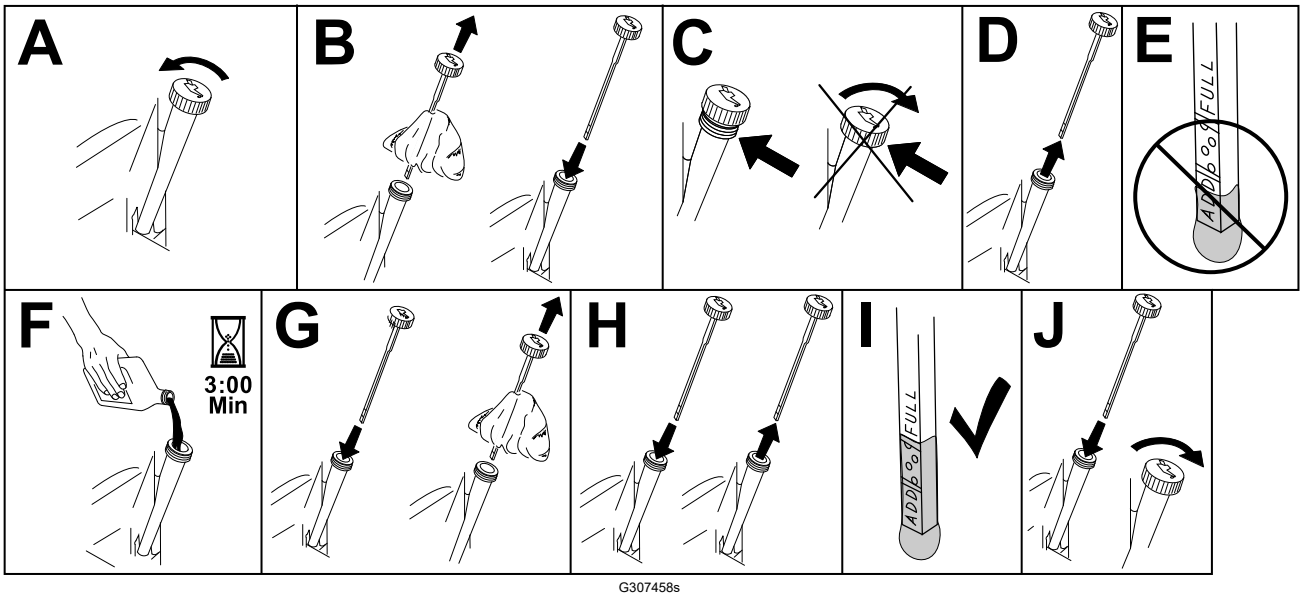

G307458s

Vidange de l'huile moteur (suite)

IMPORTANT

Vous risquez d'endommager le moteur si vous le faites tourner alors que le carter et trop ou pas assez rempli d'huile.

Vidange de l'huile moteur

1. Garez la machine avec le côté de la vidange légèrement plus bas que l'autre côté, pour pouvoir évacuer toute l'huile.
2. Désengagez la commande des lames (PDF) et écartez les leviers de commande de déplacement à la position de STATIONNEMENT.
3. Avant de quitter la position d'utilisation, coupez le moteur, retirez la clé de contact et attendez l'arrêt complet de toutes les pièces mobiles.
4. Vidangez l'huile moteur.

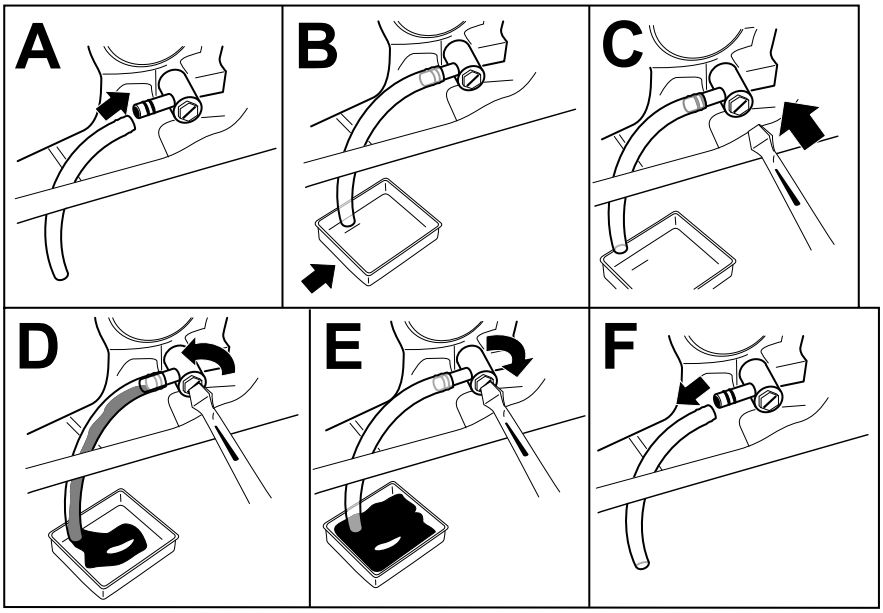

G454330

5. Versez lentement environ 80% de l'huile spécifiée dans le tube de remplissage puis faites l'appoint lentement jusqu'à ce que le niveau atteigne le repère du plein (**Full**).

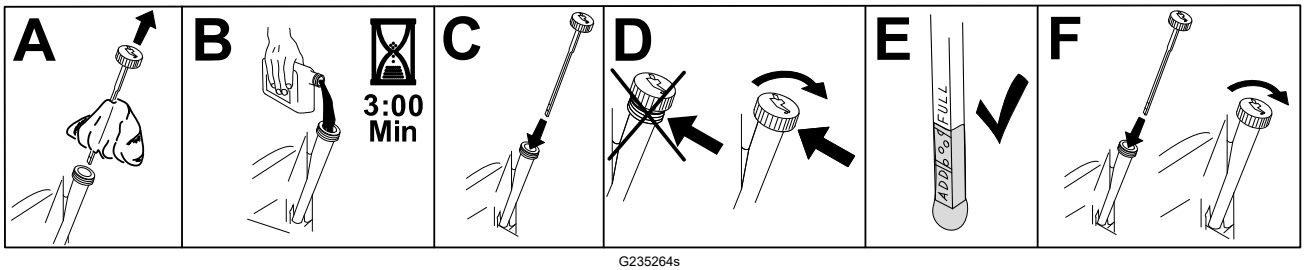

G235264s

6. Débarrassez-vous correctement de l'huile usagée conformément à la réglementation locale en matière d'environnement.

Vidange de l'huile moteur (suite)

Remplacement du filtre à huile moteur

1. Vidangez l'huile moteur.
2. Remplacez le filtre à huile moteur comme montré.

   Remarque : Assurez-vous que le joint du filtre à huile touche le moteur puis vissez-le encore de trois quarts de tour.

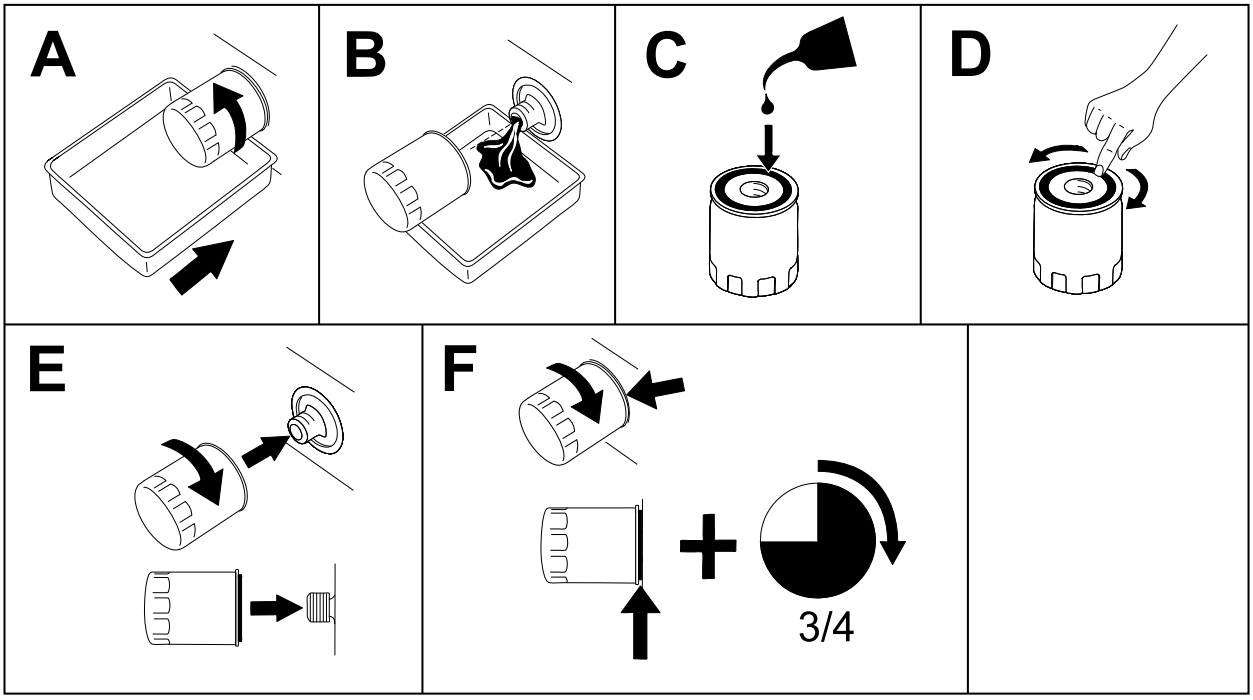

G398545s

3. Versez lentement dans le tube de remplissage l'huile spécifiée pour amener le niveau d'huile au repère **maximum**.

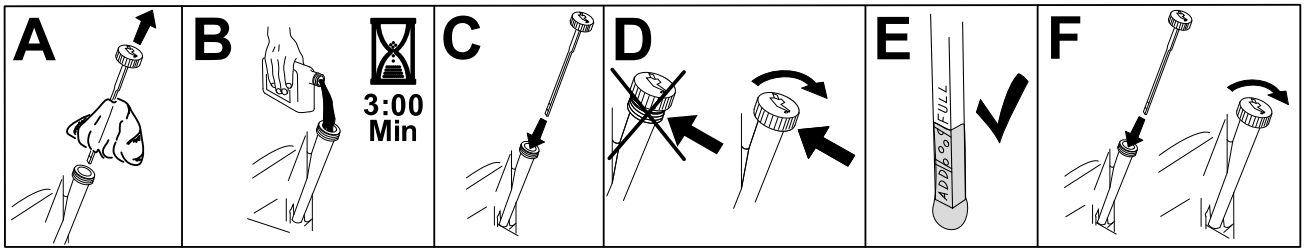

G235264s

Entretien de la bougie

Avant de monter une bougie, vérifiez si l'écartement entre l'électrode centrale et l'électrode latérale est correct. Utilisez une clé à bougies pour déposer et reposer les bougies, et une jauge d'épaisseur pour contrôler et régler l'écartement des électrodes. Remplacez la bougie au besoin.

Type : NGK® BPR4ES

Écartement des électrodes : 0,76 mm (0,03 po)

Entretien de la bougie (suite)

Dépose de la bougie

1. Garez la machine sur une surface plane et horizontale, placez la commande des lames en position désengagée et les leviers de commande de déplacement à la position STATIONNEMENT.
2. Avant de quitter la position d'utilisation, coupez le moteur, enlevez la clé et attendez l'arrêt complet de toutes les pièces mobiles.
3. Nettoyez la surface autour de la base de la bougie pour empêcher la poussière et les débris de pénétrer dans le moteur.
4. Déposez la bougie.

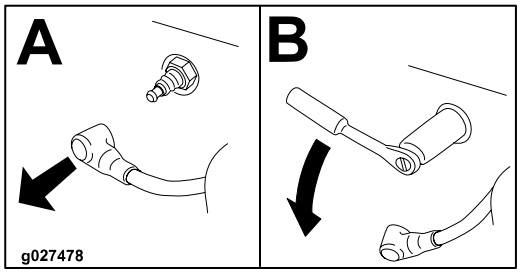

G437139

Contrôle de la bougie

IMPORTANT

Ne nettoyez pas les bougies. Remplacez toujours les bougies si elles sont recouvertes d'un dépôt noir ou d'une couche grasse, si elles sont fissurées ou si les électrodes sont usées.

Si l'isolateur est recouvert d'un léger dépôt gris ou brun, le moteur fonctionne correctement. S'il est recouvert d'un dépôt noir, cela signifie généralement que le filtre à air est encrassé.

Réglez l'écartement des électrodes à 0,76 mm (0,03 po).

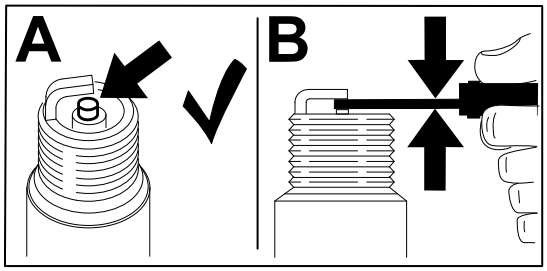

G437150

Entretien de la bougie (suite)

Pose de la bougie

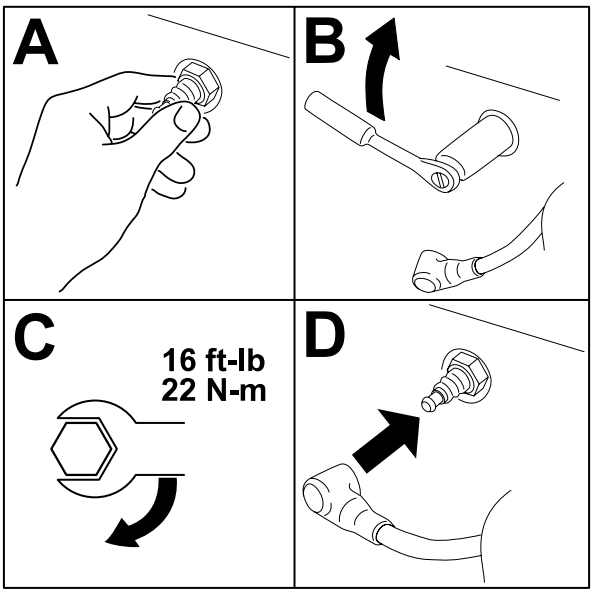

g027661s

Nettoyage du circuit de refroidissement

1. Garez la machine sur une surface plane et horizontale, placez la commande des lames en position désengagée et les leviers de commande de déplacement à la position STATIONNEMENT.
2. Avant de quitter la position d'utilisation, coupez le moteur, enlevez la clé et attendez l'arrêt complet de toutes les pièces mobiles.
3. Déposez le filtre à air du moteur.
4. Déposez le carénage du moteur.
5. Montez le filtre à air sur sa base pour éviter que des débris ne pénètrent dans la prise d'air.
6. Débarrassez-les de l'herbe et des débris accumulés.
7. Déposez le filtre à air et montez le carénage du moteur.
8. Mettez le filtre à air en place.

Entretien du circuit d'alimentation

⚠ DANGER ⚠

Dans certaines circonstances, le carburant est extrêmement inflammable et hautement explosif. Un incendie ou une explosion causé(e) par du carburant peut vous brûler, ainsi que toute personne à proximité, et causer des dommages matériels.

Vous trouverez une liste complte des consignes de scurit lies au carburant sous Consignes de sécurité pour le carburant, page 4–2.

Remplacement du filtre à carburant

1. Garez la machine sur une surface plane et horizontale, placez la commande des lames en position désengagée et les leviers de commande de déplacement à la position STATIONNEMENT.
2. Avant de quitter la position d'utilisation, coupez le moteur, enlevez la clé et attendez l'arrêt complet de toutes les pièces mobiles.
3. Raccordez les conduites d'alimentation de chaque côté du filtre avec des colliers.
4. Remplacez le filtre.

   Remarque : Vérifiez que la flèche indiquant le sens d'écoulement est dirigée vers le moteur.

IMPORTANT

Ne remontez jamais un filtre encrassé après l'avoir enlevé de la conduite de carburant.

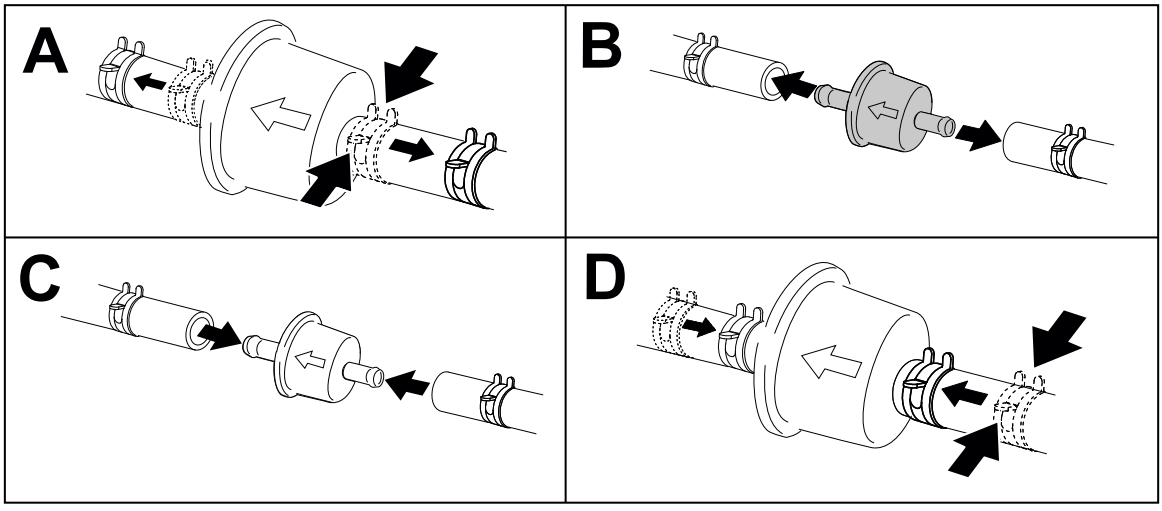

G420323

5. Retirez les colliers qui empêchent l'écoulement du carburant.

Entretien du système électrique

Consignes de sécurité pour le système électrique

- Débranchez le câble de la borne négative de la batterie avant de réparer la machine.
- Chargez la batterie dans un endroit dégagé et bien aéré, à l'écart des flammes ou sources d'étincelles. Débranchez le chargeur avant de brancher ou de débrancher la batterie. Portez des vêtements de protection et utilisez des outils isolés.

Entretien de la batterie

Retrait de la batterie

⚠ ATTENTION ⚠

Les bornes de la batterie ou les outils en métal peuvent causer des courts-circuits au contact des pièces métalliques de la machine et produire des étincelles. Les étincelles peuvent provoquer l'explosion des gaz de la batterie et vous blesser.

- **Lors du retrait ou de la mise en place de la batterie, évitez que les bornes touchent les parties métalliques de la machine.**
- **Évitez de créer des courts-circuits entre les bornes de la batterie et les parties métalliques de la machine avec des outils en métal.**

---

1. Garez la machine sur une surface plane et horizontale, placez la commande des lames en position désengagée et les leviers de commande de déplacement à la position STATIONNEMENT.
2. Avant de quitter la position d'utilisation, coupez le moteur, enlevez la clé et attendez l'arrêt complet de toutes les pièces mobiles.
3. Débranchez le câble négatif (noir) de mise à la masse de la borne de la batterie.

   Remarque : Conservez toutes les fixations.

⚠ ATTENTION ⚠

Si les câbles de la batterie ne sont pas débranchés correctement, la machine et les câbles peuvent être endommagés et produire des étincelles. Les étincelles peuvent provoquer l'explosion des gaz de la batterie et vous blesser.

- **Débranchez toujours le câble négatif (noir) de la batterie avant le câble positif (rouge).**
- **Connectez toujours le câble positif (rouge) de la batterie avant le câble négatif (noir).**

---

4. Repoussez le capuchon en caoutchouc pour l'ôter du câble positif (rouge).

Entretien de la batterie (suite)

5. Débranchez le câble positif (rouge) de la borne de la batterie(+).

   Remarque : Conservez toutes les fixations.

6. Déposez la barrette de maintien de la batterie et soulevez la batterie de son support.

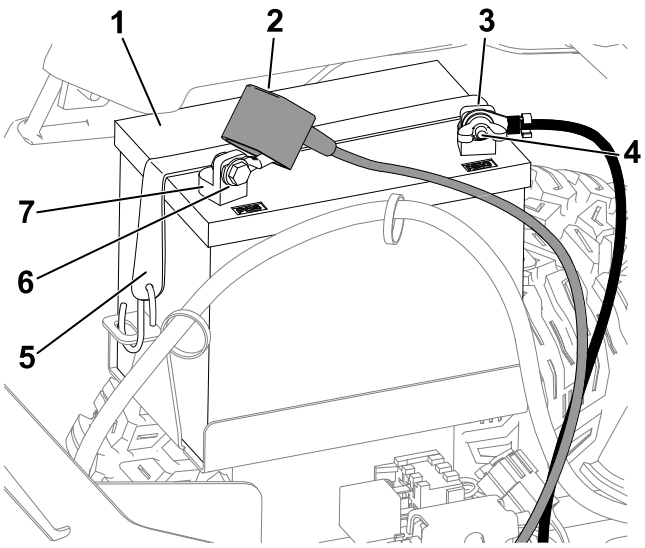

G440221

1. Batterie
2. Capuchon de borne
3. Borne négative (–) de la batterie
4. Écrou à oreilles, rondelle et boulon
5. Barrette de maintien de la batterie
6. Boulon, rondelle et écrou
7. Borne positive (+) de la batterie

Charge de la batterie

⚠ ATTENTION ⚠

La batterie en charge produit des gaz susceptibles d'exploser.

Ne fumez jamais à côté de la batterie et tenez-la à l'écart de toutes flammes ou sources d'étincelles.

IMPORTANT

La batterie doit toujours être chargée au maximum. Cela est particulièrement important pour prévenir la dégradation de la batterie si la température tombe en dessous de 0 °C (32 °F).

1. Retirez la batterie de la machine.
2. Chargez la batterie en suivant les instructions du fabricant du chargeur.

Entretien de la batterie (suite)

IMPORTANT

Ne chargez pas la batterie excessivement, au risque de l'endommager.

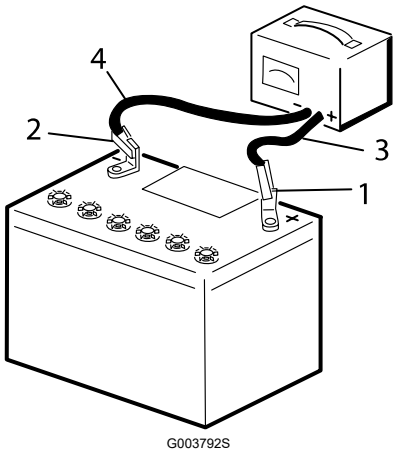

1. Borne positive de la batterie
2. Borne négative de la batterie
3. Fil rouge (+) du chargeur
4. Fil noir (–) du chargeur

3. Lorsque la batterie est chargée au maximum, débranchez le chargeur de la prise (le cas échéant), puis débranchez les fils du chargeur des bornes de la batterie.

Nettoyage de la batterie

Remarque : Les bornes et le bac doivent être propres, car une batterie encrassée se décharge lentement.

1. Garez la machine sur une surface plane et horizontale, placez la commande des lames en position désengagée et les leviers de commande de déplacement à la position STATIONNEMENT.
2. Coupez le moteur et attendez l'arrêt complet de toutes les pièces mobiles avant de quitter la position d'utilisation.
3. Retirez la batterie de la machine.
4. Lavez le bac complet avec un mélange d'eau et de bicarbonate de soude.
5. Rincez la batterie à l'eau claire.
6. Pour prévenir la corrosion, enduisez les bornes de la batterie et les connecteurs des câbles de graisse Grafo 112X (Skin-Over) ou de vaseline.
7. Mise en place de la batterie.

Entretien de la batterie (suite)

Mise en place de la batterie

1. Placez la batterie dans son support.
2. Reliez le câble positif (rouge) de la batterie à la borne positive (+) au moyen des fixations retirées précédemment.
3. Reliez le câble négatif de la batterie à la borne négative (-) au moyen des fixations retirées précédemment.
4. Placez le capuchon rouge sur la borne positive (rouge) de la batterie.
5. Fixez la batterie en place à l'aide de la barrette de maintien.

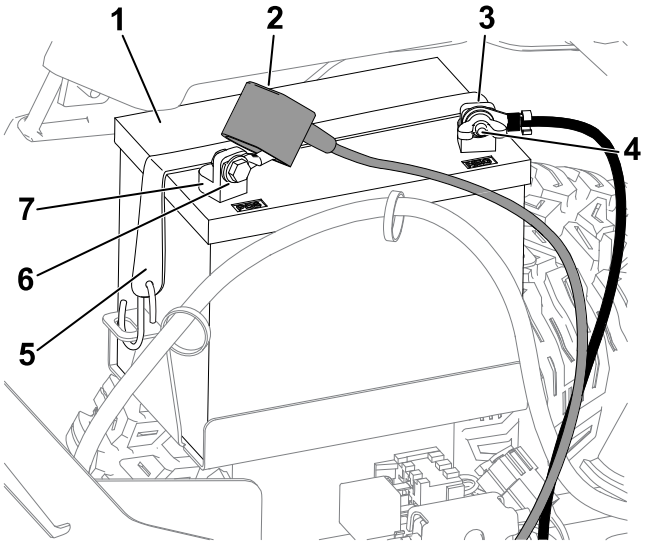

(1) Batterie
(2) Capuchon de borne
(3) Borne négative (–) de la batterie
(4) Écrou à oreilles, rondelle et boulon
(5) Barrette de maintien de la batterie
(6) Boulon, rondelle et écrou
(7) Borne positive (+) de la batterie

Démarrage du moteur à l'aide d'une batterie de secours

⚠ ATTENTION ⚠

Le démarrage du moteur avec une batterie de secours peut produire des gaz susceptibles d'exploser.

Ne fumez pas et n'approchez pas d'étincelles ni de flammes de la batterie.

⚠ DANGER ⚠

L'utilisation d'une batterie de secours alors que la batterie à plat est fissurée, gelée, ne contient pas assez d'électrolyte ou présente un élément ouvert ou en court-circuit peut provoquer une explosion et de graves blessures.

N'utilisez pas de batterie de secours si ces conditions existent.

---

1. Contrôlez et nettoyez la corrosion sur les bornes de la batterie avant de démarrer la machine avec une batterie de secours. Vérifiez que les connexions sont bien serrées.

⚠ PRUDENCE ⚠

La corrosion ou les connexions desserrées peuvent causer des pointes de tension indésirables à tout moment pendant la procédure de démarrage avec une batterie de secours.

N'essayez pas de démarrer la machine avec une batterie de secours si les bornes de la batterie de la machine sont desserrées ou corrodées au risque d'endommager le moteur.

---

2. Vérifiez que la batterie de secours est une batterie au plomb en bon état chargée au maximum à 12,6 V ou plus.

   Remarque : Utilisez des câbles de démarrage du bon calibre et assez courts pour réduire la chute de tension entre les systèmes. Assurez-vous que la couleur et l'étiquetage des câbles correspondent à la polarité.

⚠ ATTENTION ⚠

Les batteries contiennent de l'acide et produisent des gaz explosifs.

- **Protégez-vous toujours les yeux et le visage lorsque vous vous trouvez près des batteries.**
- **Ne vous penchez pas au-dessus des batteries.**

Démarrage du moteur à l'aide d'une batterie de secours (suite)

Remarque : Vérifiez que les bouchons d'aération sont bien serrés et de niveau. Placez un chiffon humide, si vous en avez un, sur l'un des bouchons d'aération sur les deux batteries. Les deux machines ne doivent pas se toucher et les deux systèmes électriques doivent être hors tension et avoir la même tension nominale. Ces instructions ne concernent que les systèmes à masse négative.

3. Connectez le câble positif (+) à la borne positive (+) de la batterie à plat qui est reliée au démarreur ou au solénoïde, comme montré :

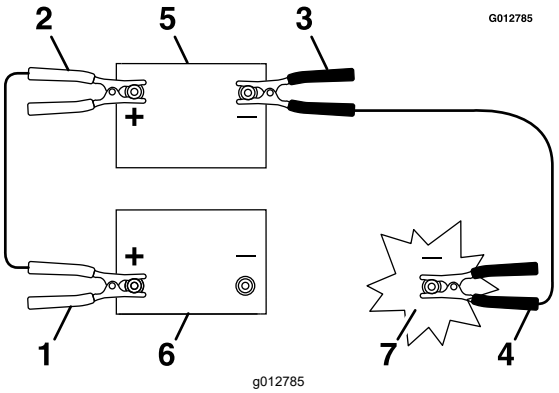

1. Câble positif (+) sur la batterie à plat
2. Câble positif (+) sur la batterie de secours
3. Câble négatif (–) sur la batterie de secours
4. Câble négatif (–) sur le bloc moteur
5. Batterie de secours
6. Batterie à plat
7. Bloc-moteur

4. Connectez l'autre extrémité du câble de démarrage positif (+) à la borne positive de la batterie de l'autre machine.
5. Connectez une extrémité du câble de démarrage négatif (–) à la borne négative de la batterie de l'autre machine.
6. Connectez l'autre extrémité du câble de démarrage négatif (–) à un point de masse, tel un boulon non peint ou un élément du châssis.
7. Démarrer le moteur de l'autre machine. Laissez-le tourner pendant quelques minutes, puis démarrez le moteur de votre machine.
8. Retirez les câbles dans l'ordre inverse de leur connexion.
9. Remettez le capuchon sur la borne positive de la batterie de votre machine.

Entretien des fusibles

Le système électrique est protégé par des fusibles. Il ne nécessite donc aucun entretien. Toutefois, si un fusible grille, vérifiez l'état de la pièce ou du circuit et assurez-vous qu'il n'y a pas de court-circuit.

1. Garez la machine sur une surface plane et horizontale, placez la commande des lames en position désengagée et les leviers de commande de déplacement à la position STATIONNEMENT.
2. Avant de quitter la position d'utilisation, coupez le moteur, enlevez la clé et attendez l'arrêt complet de toutes les pièces mobiles.
3. Remplacez le fusible défectueux par un neuf.

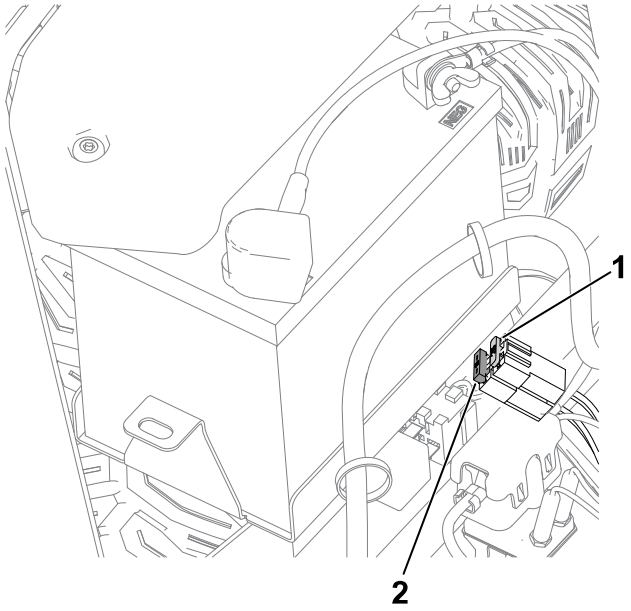

G440132

1 Circuit de charge (15 A)

2 Principal (25 A)

Entretien de la transmission

Contrôle de la pression des pneus

Maintenez les pneus avant et arrière gonflés à la pression spécifiée. Les pneus mal gonflés peuvent compromettre la qualité et l'uniformité de la coupe. Contrôlez la pression au niveau de la valve quand les pneus sont froids pour obtenir un résultat plus précis.

1. Gonflez les pneus des roues pivotantes avant à 1,03 bar (15 psi) ou à la pression indiquée sur le flanc, selon la valeur la plus basse.
2. Gonflez les pneus des roues motrices arrière à 0,90 bar (13 psi).

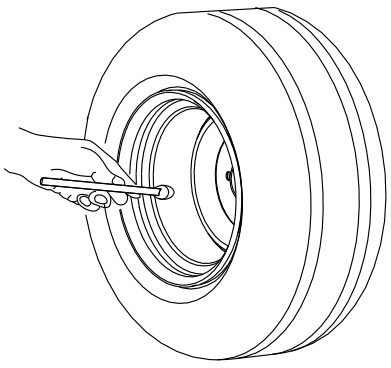

G441539

Contrôle des écrous de roues

Contrôlez et serrez les écrous de roues à un couple de **129 N·m (95 pi-lb)**.

Réglage du parallélisme des roues

Lorsque vous conduisez la machine en marche avant à la vitesse maximale sur une surface plane et qu'elle tire d'un côté, corrigez la dérive.

Si la machine tire à gauche, ajustez le levier de commande de déplacement droit, et inversement, si elle tire à droite, ajustez le levier gauche.

Remarque : Vous ne pouvez régler le parallélisme des roues que pour la marche avant.

1. Garez la machine sur une surface plane et horizontale, placez la commande des lames en position désengagée et les leviers de commande de déplacement à la position STATIONNEMENT.
2. Avant de quitter la position d'utilisation, coupez le moteur, retirez la clé de contact et attendez l'arrêt complet de toutes les pièces mobiles.
3. Localisez le boulon de réglage du parallélisme des roues près du levier de commande de déplacement, du côté qui nécessite le réglage.

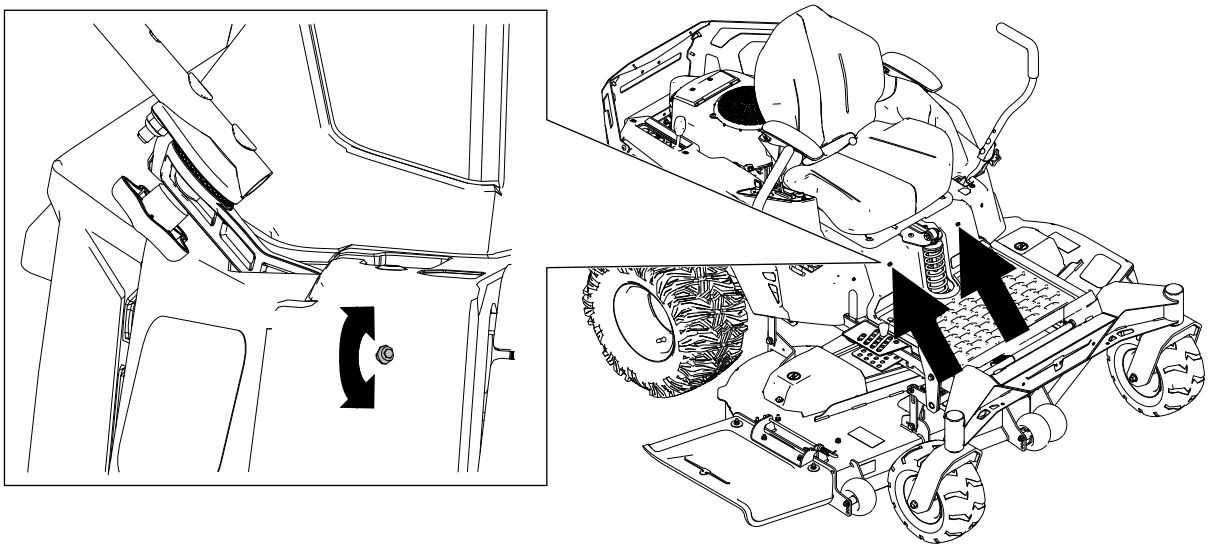

G514904

4. Tournez le boulon pour réduire la vitesse de cette roue.

   Remarque : Tournez légèrement le boulon pour effectuer de petits réglages.
5. Démarrez la machine et conduisez-la en marche avant sur une surface plane et horizontale, en poussant les leviers de commande de déplacement à la position avant maximale pour vérifier si la machine avance en ligne droite. Répétez la procédure si nécessaire.

Entretien du système hydraulique

Consignes de sécurité relatives au système hydraulique

- Consultez immédiatement un médecin en cas d'injection de liquide hydraulique sous la peau. L'injection de liquide nécessite une intervention chirurgicale dans les heures qui suivent, réalisée par un médecin connaissant ce genre de blessure, pour éviter le risque de gangrène.
- Vérifiez l'état de tous les flexibles et conduits de liquide hydraulique, ainsi que le serrage de tous les raccords et branchements avant de mettre le système hydraulique sous pression.
- N'approchez pas les mains ni aucune autre partie du corps des fuites en trou d'épingle ou des gicleurs d'où sort du liquide hydraulique sous haute pression.
- Utilisez un morceau de papier ou de carton pour détecter les fuites, jamais les mains.
- Évacuez avec précaution toute la pression du système hydraulique avant toute intervention sur le système.

Liquide hydraulique spécifié

Type de liquide hydraulique : Toro huile hydraulique haute qualité (de préférence) ou Mobil 1™ 15W50

Capacité du système hydraulique: 2,3 L (77 oz liq.) par côté

IMPORTANT

Utilisez le liquide spécifié. Tout autre liquide risque d'endommager le système.

Contrôle du niveau de liquide hydraulique

1. Garez la machine sur une surface plane et horizontale, placez la commande des lames en position désengagée et les leviers de commande de déplacement à la position STATIONNEMENT.
2. Avant de quitter la position d'utilisation, coupez le moteur, enlevez la clé et attendez l'arrêt complet de toutes les pièces mobiles.
3. Laissez refroidir la machine.

IMPORTANT

Ne contrôlez le liquide hydraulique que lorsque le système est froid (moins de 38 °C ou 100 °F). Si vous faites l'appoint de liquide lorsque le système est chaud, vous risquez de trop remplir la boîte-pont et d'endommager le reniflard.

Contrôle du niveau de liquide hydraulique (suite)

4. Retirez le bouchon de l'orifice de remplissage et vérifiez que le liquide est visible au bas de l’orifice.
5. Si le niveau est insuffisant, faites l’appoint de liquide spécifié par l’orifice jusqu’à ce que le niveau atteigne le bas de l’orifice.



6. Reposez et serrez le bouchon à **13,6 N·m (120 po-lb)**.

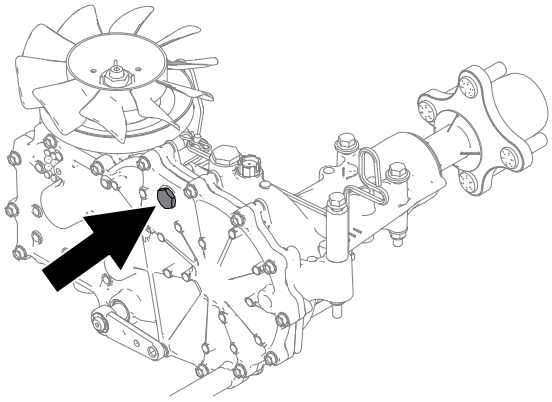

G560031

Vidange du liquide hydraulique et remplacement du filtre

IMPORTANT

Ne vidangez pas le liquide hydraulique sans remplacer en même temps le filtre, sauf si le liquide est contaminé ou a surchauffé. Vous risquez sinon de contaminer le système et de l'endommager.

1. Garez la machine sur une surface plane et horizontale, placez la commande des lames en position désengagée et les leviers de commande de déplacement à la position STATIONNEMENT.
2. Avant de quitter la position d'utilisation, coupez le moteur, enlevez la clé et attendez l'arrêt complet de toutes les pièces mobiles.
3. Laissez refroidir la machine.

IMPORTANT

Ne vidangez le liquide hydraulique que lorsque le système est froid (moins de 38 °C ou 100 °F). Si vous effectuez la vidange lorsque le système est chaud, vous risquez de trop remplir la boîte-pont et d'endommager le reniflard.

4. Déposez la protection du filtre de la boîte-pont.

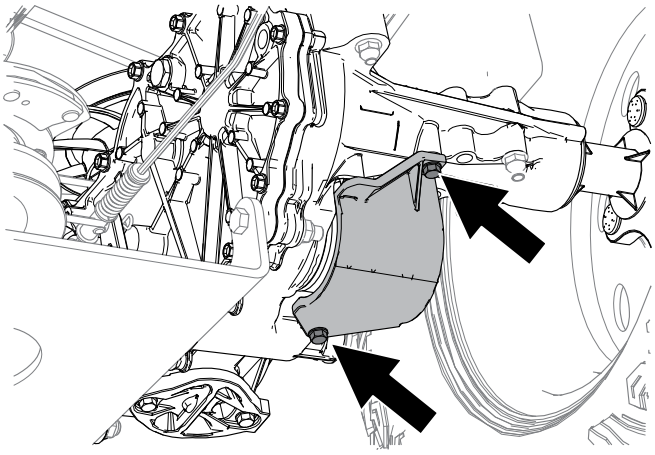

G560039

5. Nettoyez soigneusement la surface autour du filtre.

IMPORTANT

Ne faites pas tomber de saletés ou de contaminants dans le système hydraulique.

6. Placez un bac de vidange sous le filtre.
7. Remplacez le filtre.

Vidange du liquide hydraulique et remplacement du filtre (suite)

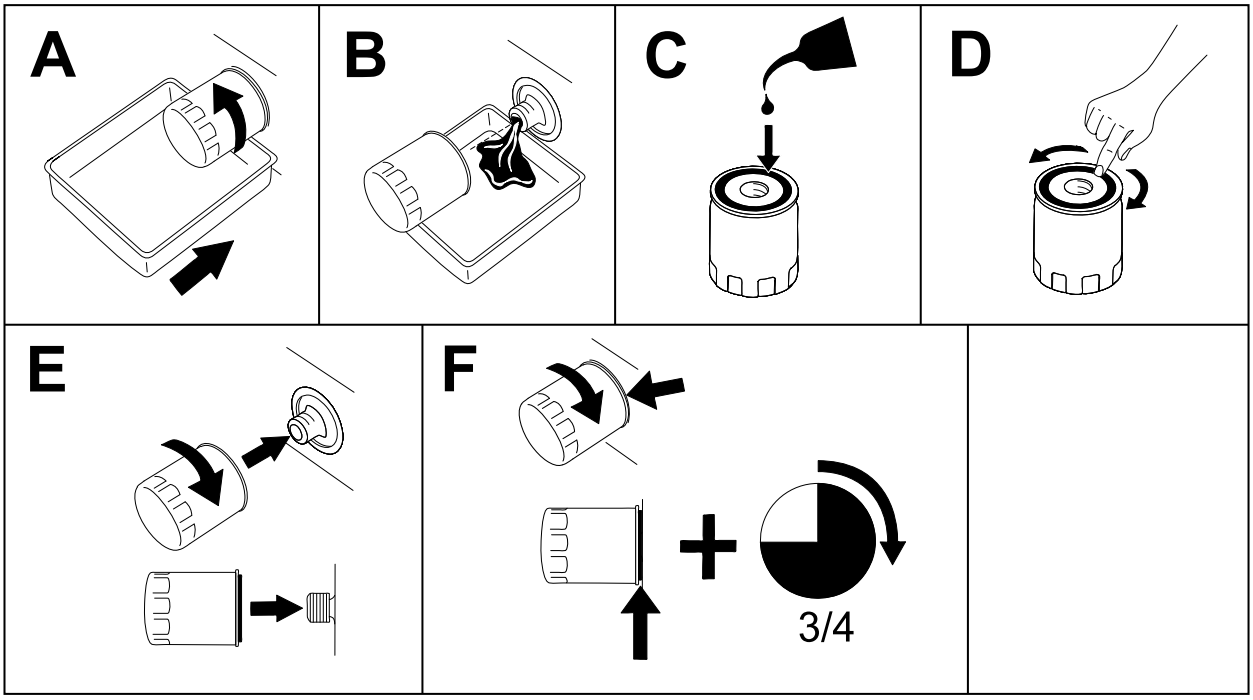

G398545s

8. Reposez la protection du filtre. Serrez les boulons à **7 N·m (65 po-lb)**.
9. Retirez le bouchon de l'orifice de remplissage et versez le liquide spécifié dans l'orifice jusqu'à ce que le niveau atteigne le bas de l'orifice.

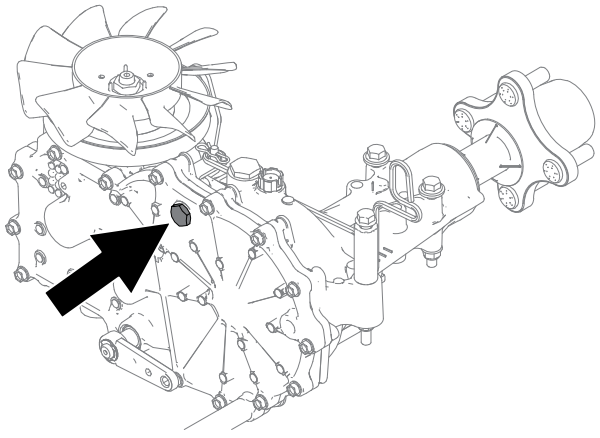

G560031

10. Reposez et serrez le bouchon à **13,6 N·m (120 po-lb)**.
11. Répétez la procédure pour l'autre boîte-pont.
12. Purgez le système hydraulique; voir Purge du système hydraulique, page 5–26.

Purge du système hydraulique

1. Garez la machine sur une surface plane et horizontale, placez la commande des lames en position désengagée et les leviers de commande de déplacement à la position STATIONNEMENT.
2. Avant de quitter la position d'utilisation, coupez le moteur, enlevez la clé et attendez l'arrêt complet de toutes les pièces mobiles.
3. Placez des chandelles suffisamment hautes sous l'arrière de la machine pour décoller les roues motrices du sol.
4. Démarrez le moteur, déplacez la commande d'accélérateur à mi-course et desserrez le frein de stationnement en amenant les deux leviers de commande de déplacement au centre, en position débloquée.
5. Les soupapes de dérivation étant ouvertes et le moteur en marche, actionnez lentement les leviers de commande de déplacement vers l'avant et l'arrière à 5 ou 6 reprises.
6. Les soupapes de dérivation étant fermées et le moteur en marche, actionnez lentement les leviers de commande de déplacement vers l'avant et l'arrière à 5 ou 6 reprises.
7. Coupez le moteur et enlevez la clé.
8. Contrôlez le niveau de liquide hydraulique et faites l'appoint au besoin.
9. Répétez la procédure autant de fois que nécessaire jusqu'à ce qu'il ne reste plus d'air dans le système.

   Remarque : L'air est complètement purgé du système quand la boîte-pont fonctionne à un niveau sonore normal et passe en douceur en marche avant et en marche arrière à des vitesses normales.
10. Retirez les chandelles.

Entretien des courroies

Contrôle des courroies

1. Garez la machine sur une surface plane et horizontale, placez la commande des lames en position désengagée et les leviers de commande de déplacement à la position STATIONNEMENT.
2. Coupez le moteur et attendez l'arrêt complet de toutes les pièces mobiles avant de quitter la position d'utilisation.
3. Réglez la hauteur de coupe à la position la plus basse.
4. Contrôlez l'usure de la courroie. Remplacez la courroie si elle est usée.

   La courroie peut montrer les signes d'usure suivants : grincement pendant la rotation, glissement des lames pendant la coupe, bords effilochés, traces de brûlures et fissures.

Remplacement de la courroie du plateau de coupe

Les courroies peuvent montrer les signes d'usure suivants : grincement pendant la rotation, glissement des lames pendant la coupe, bords effilochés, traces de brûlures et fissures. Remplacez la courroie quand elle présente ce genre de problèmes.

1. Garez la machine sur une surface plane et horizontale, placez la commande des lames en position désengagée et les leviers de commande de déplacement à la position STATIONNEMENT.
2. Avant de quitter la position d'utilisation, coupez le moteur, retirez la clé de contact et attendez l'arrêt complet de toutes les pièces mobiles.
3. Réglez la hauteur de coupe à la position la plus basse.
4. Relâchez le panneau de protection du plateau de coupe.
5. Déposez les couvercles de poulie.

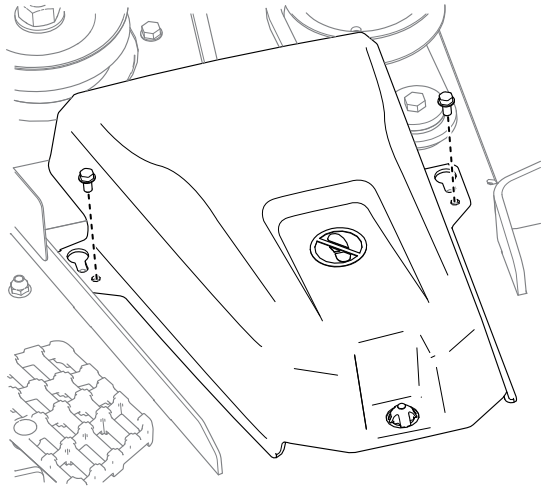

G453681

6. Desserrez l'écrou qui fixe le fil métallique à la poulie de tension.

Remplacement de la courroie du plateau de coupe (suite)

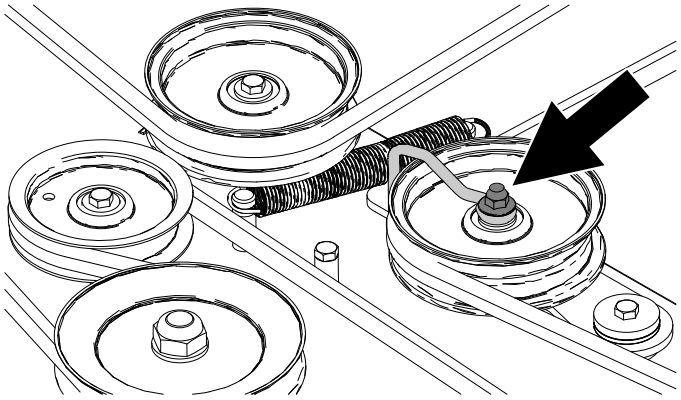

7. À l'aide d'un outil de dépose de ressort (réf. Toro 92-5771), décrochez le ressort de tension du crochet sur le plateau pour éliminer la tension sur la poulie de tension.

⚠ ATTENTION ⚠

Le ressort est tendu quand il est en place et peut causer des blessures en se détendant.

Enlevez la courroie avec précaution.

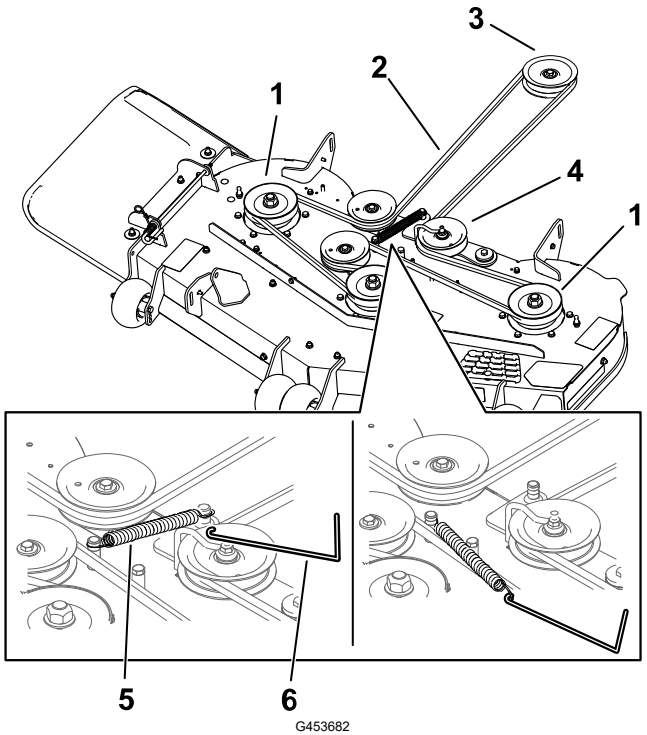

1. Poulie de plateau
2. Courroie d'entraînement du plateau de coupe
3. Poulie de moteur
4. Poulie de tension
5. Ressort
6. Outil de dépose de ressort

8. Enlevez la courroie des poulies.
9. Acheminez la courroie neuve autour de la poulie du moteur et des poulies du plateau de coupe.

Remplacement de la courroie du plateau de coupe (suite)

10. À l'aide d'un outil de dépose de ressort, accrochez le ressort au crochet sur le plateau pour tendre la poulie de tension et la courroie de plateau du coupe.
11. Placez le fil métallique contre le bras de la poulie de tension comme montré, puis serrez l’écrou.

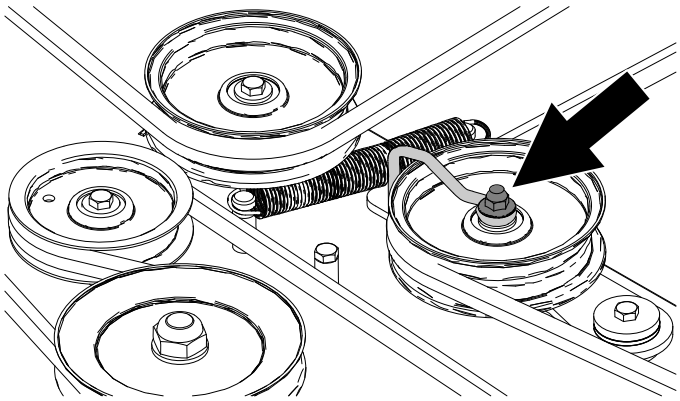

G453683

12. Reposez les couvercles de poulie.
13. Serrez les boulons du panneau de protection du plateau de coupe.

Entretien du tablier de coupe

Consignes de sécurité concernant les lames

- Vérifiez l'état et l'usure des lames périodiquement.
- Examinez les lames avec prudence. Manipulez toujours les lames avec des gants ou en les enveloppant dans un chiffon, et toujours avec prudence. Remplacez toujours les lames endommagées. N'essayez jamais de les redresser ou de les souder.
- Attention, sur les machines à plusieurs lames, la rotation d'une lame peut entraîner le déplacement des autres lames.
- Remplacez les boulons et les lames usés ou endommagés par paires pour ne pas modifier l'équilibre.

Entretien des lames

Pour un bon résultat, les lames doivent toujours être bien aiguisées. Il est utile de prévoir des lames de rechange pour le remplacement et le réaffûtage.

Remplacez les lames si elles heurtent un obstacle, ou si elles sont déséquilibrées ou faussées.

Avant le contrôle ou l'entretien des lames

1. Garez la machine sur une surface plane et horizontale, placez la commande des lames en position désengagée et les leviers de commande de déplacement à la position STATIONNEMENT.
2. Avant de quitter la position d'utilisation, coupez le moteur, enlevez la clé et attendez l'arrêt complet de toutes les pièces mobiles.
3. Débranchez le fil de chaque bougie.

Détection des lames faussées

Placez la machine sur une surface plane horizontale pour effectuer cette procédure.

1. Élevez le tablier de coupe à la position de hauteur de coupe la plus élevée.
2. Enfilez des gants épais ou utilisez une autre protection adéquate pour les mains, et faites tourner la lame lentement jusqu'à une position permettant de mesurer la distance entre le tranchant et la surface plane.

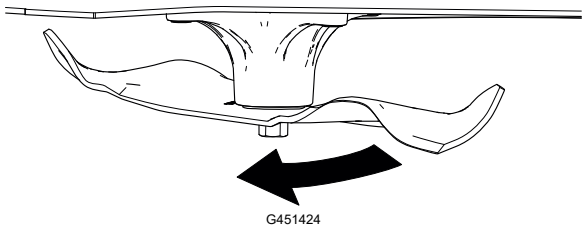
G451424

3. Mesurez la distance entre la pointe de la lame et la surface plane.

Entretien des lames (suite)

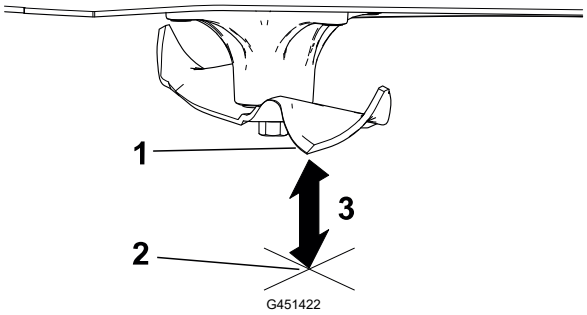

1. Lame (positionnée pour la mesure)
2. Surface plane et horizontale
3. Mesurez la distance entre la lame et la surface (A)

4. Tournez la même lame de 180 degrés pour amener le bord opposé à la même position.

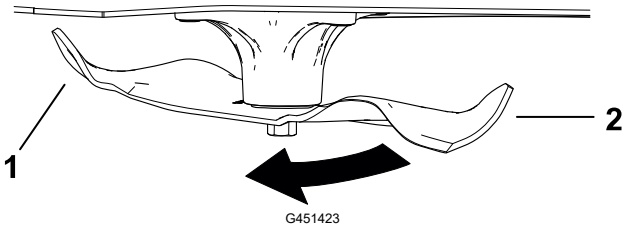

1. Bord de la lame déjà mesuré
2. Bord opposé de la lame

5. Mesurez la distance entre la pointe de la lame et la surface plane.

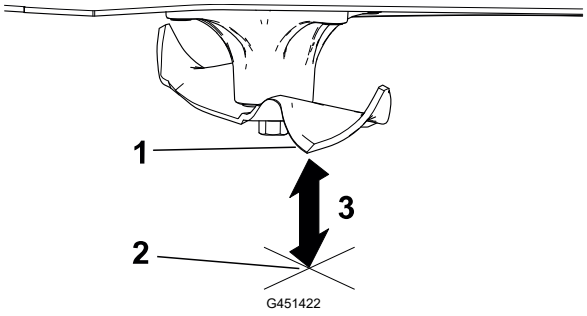

1. Lame (positionnée pour la mesure)
2. Surface plane et horizontale
3. Mesurez la distance entre la lame et la surface (B)

6. Si la différence entre A et B est supérieure à 3 mm (⅛ po), remplacez la lame.

   Remarque : Si, après avoir remplacé la lame la différence reste supérieure à 3 mm (⅛ po), l'axe de la lame est peut-être faussé. Contactez un dépositaire Toro agréé pour faire réviser la machine.

7. Répétez cette procédure pour chaque lame.

Entretien des lames (suite)

Dépose des lames

1. Tenez la lame par son extrémité avec un chiffon ou un gant épais.
2. Déposez la lame comme montré.

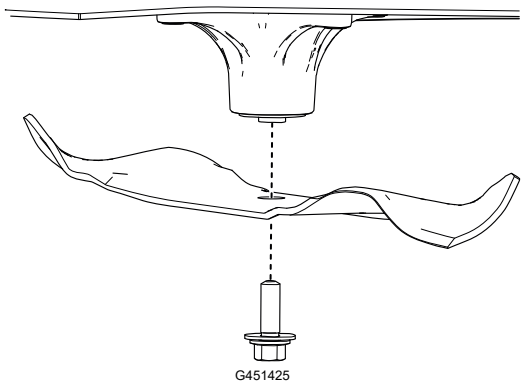

Aiguisage des lames

1. Au moyen d'une lime, aiguisez les tranchants aux deux extrémités de la lame. Veillez à conserver l'angle d'origine (1).

   Remarque : Limez la même quantité de métal sur les deux tranchants pour ne pas déséquilibrer la lame.

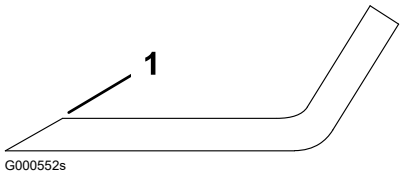

2. Vérifiez l'équilibre de la lame (1) en la plaçant sur un équilibreur (2).

   Remarque : Si la lame reste horizontale, elle est équilibrée et peut être utilisée.

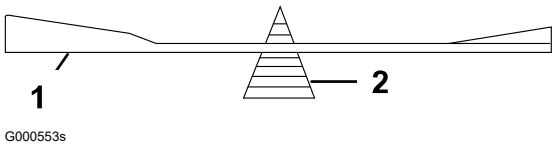

   Si la lame est déséquilibrée, limez un peu l'extrémité de l'ailette seulement.
3. Répétez cette procédure jusqu'à ce que la lame soit équilibrée.

Montage des lames

⚠ ATTENTION ⚠

L'utilisation d'une machine après l'installation incorrecte de la lame et/ou la non utilisation d'une lame et de fixations de lame d'origine Toro peuvent entraîner la projection d'une lame ou d'un composant de lame de sous le plateau et provoquer des blessures graves ou mortelles.

Installez toujours des lames et des fixations d'origine Toro conformément aux instructions.

Entretien des lames (suite)

1. Installez la lame comme montré.

   Remarque : Pour une coupe correcte, l'ailette de la lame doit être tournée vers le haut et dirigée vers l'intérieur du plateau de coupe.

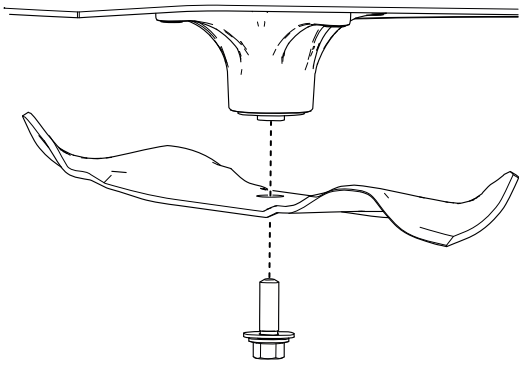

G451425

2. Serrez le boulon de la lame à un couple de **136 à 149 N·m**.

Mise à niveau du tablier de coupe

Vérifiez que le tablier de coupe est de niveau chaque fois que vous l'installez ou si la tonte de la pelouse semble irrégulière.

Préparatifs de mise à niveau du tablier de coupe

1. Garez la machine sur une surface plane et horizontale, placez la commande des lames en position désengagée et les leviers de commande de déplacement à la position STATIONNEMENT.
2. Avant de quitter la position d'utilisation, coupez le moteur, enlevez la clé et attendez l'arrêt complet de toutes les pièces mobiles.
3. Vérifiez que les pneus sont gonflés à la pression correcte et que les roues pivotantes sont en direction droit devant.
4. Vérifiez si des lames sont faussées; déposez et remplacez les lames faussées.
5. Élevez le tablier de coupe à la hauteur de coupe de 76 mm (3 po).

Contrôle du niveau du tablier de coupe

1. Tournez les lames pour les mettre parallèles dans le sens transversal.
2. Mesurez aux points Ⓐ et Ⓑ l'écart entre la surface plane et le tranchant à la pointe des lames ①.

   Les deux mesures ne doivent pas différer de plus de 5 mm (3/16 po). Si la mesure est plus importante, réglez le niveau transversal.

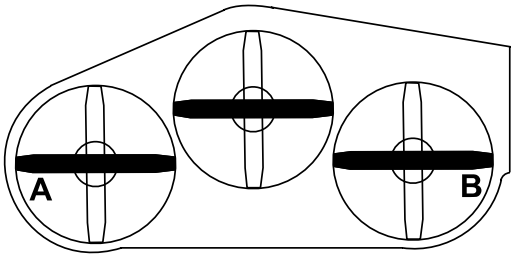

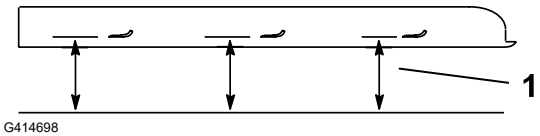

G414698

Mise à niveau du tablier de coupe (suite)

3. Tournez 1 lame dans le sens longitudinal.
4. Mesurez aux points Ⓐ et Ⓑ l'écart entre la surface plane et le tranchant à la pointe des lames ①.

   La pointe avant de la lame avant doit être de 1,5 à 8 mm (1/16 à 5/16 po) plus basse que la pointe arrière. Si la mesure n'est pas correcte, réglez le niveau longitudinal.

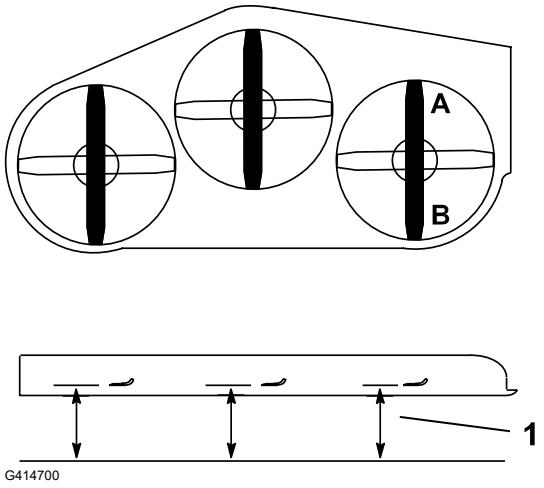

Mise à niveau du plateau de coupe

1. Placez les galets anti-scalp dans les trous supérieurs ou enlevez-les complètement pour effectuer cette procédure.
2. Réglez le levier de hauteur de coupe à la position 76 mm.
3. Placez 2 cales ①, de 6,6 cm d'épaisseur chacune, sous chaque côté du bord avant du plateau de coupe.

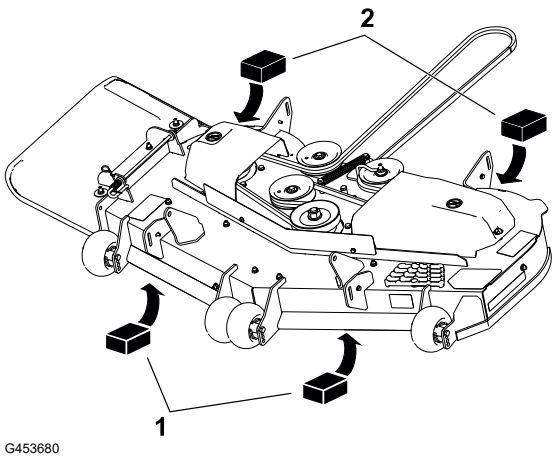

IMPORTANT

Ne placez pas de cales sous les supports des galets anti-scalp.

4. Placez 2 cales ②, de 7,3 cm d'épaisseur chacune, sous chaque côté du bord arrière du plateau de coupe.

Mise à niveau du tablier de coupe (suite)

5. Desserrez les fixations inférieures qui maintiennent les supports sur les quatre coins du plateau et vérifiez que ce dernier repose solidement sur les 4 cales.
6. Supprimez le jeu des supports du plateau et vérifiez que la pédale de levage du plateau est poussée contre la butée.
7. Serrez les fixations.
8. Vérifiez que les cales sont parfaitement ajustées sous le bord du plateau de coupe et que tous les boulons sont bien serrés.
9. Vérifiez le réglage transversal et longitudinal ; répétez cette procédure jusqu'à ce que les mesures soient correctes.

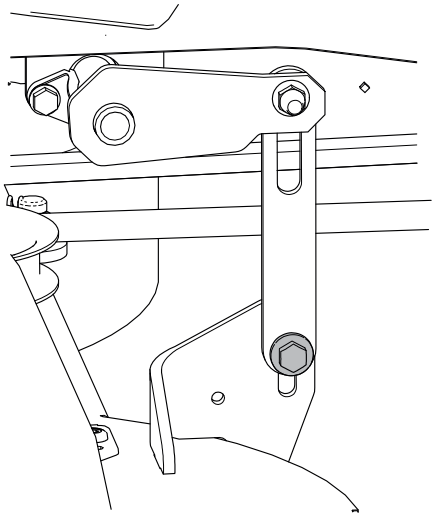

G456118

Dépose du plateau de coupe

1. Garez la machine sur une surface plane et horizontale, placez la commande des lames en position désengagée et les leviers de commande de déplacement à la position STATIONNEMENT.
2. Avant de quitter la position d'utilisation, coupez le moteur, retirez la clé de contact et attendez l'arrêt complet de toutes les pièces mobiles.
3. Abaissez la commande de hauteur de coupe à la position la plus basse.
4. Relâchez le panneau de protection du plateau de coupe.
5. Retirez la goupille fendue et la rondelle de la tige de support avant ①, puis déposez la tige du support de plateau ②.

   Remarque : Conservez toutes les pièces en vue du remontage.

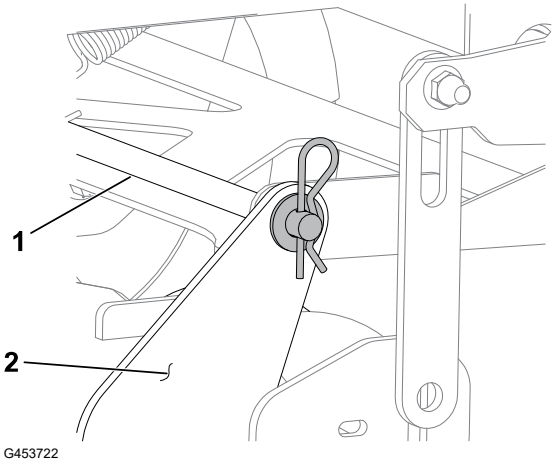

G453722

Dépose du plateau de coupe (suite)

6. Retirez les fixations supérieures qui fixent les supports sur les 4 bras de levage.
7. Déplacez le plateau de coupe en arrière pour dégager la courroie du plateau de coupe de la poulie du moteur.
8. Sortez le plateau de coupe de sous la machine.

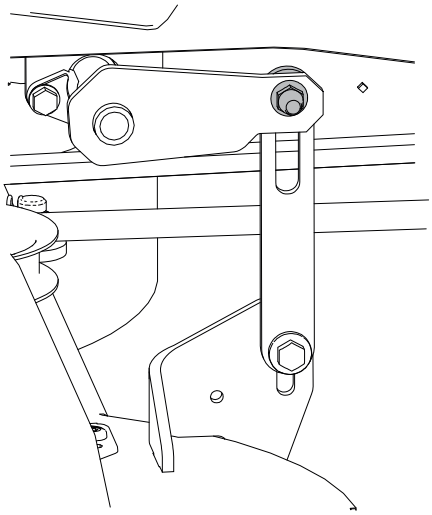

G453704

Montage du plateau de coupe

1. Garez la machine sur une surface plane et horizontale, placez la commande des lames en position désengagée et les leviers de commande de déplacement à la position STATIONNEMENT.
2. Avant de quitter la position d'utilisation, coupez le moteur, retirez la clé de contact et attendez l'arrêt complet de toutes les pièces mobiles.
3. Glissez le plateau de coupe sous la machine.
4. Abaissez la commande de hauteur de coupe à la position la plus basse.
5. À l'aide des fixations retirées précédemment, installez les biellettes de levage sur les bras de levage du plateau de coupe.

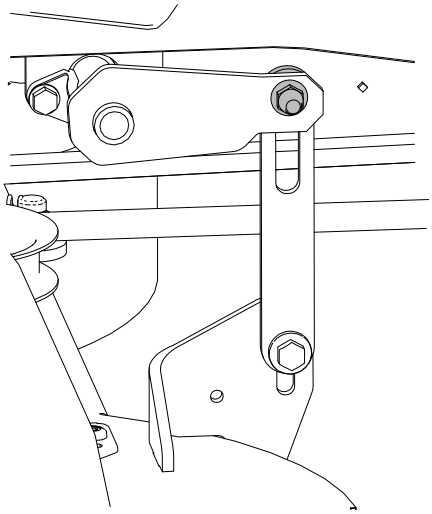

G453704

Montage du plateau de coupe (suite)

6. Fixez la tige de support avant ① sur le support de plateau ② avec la goupille fendue et la rondelle.
7. Placez la courroie d'entraînement du plateau de coupe sur la poulie de moteur.
8. Serrez les boulons du panneau de protection du plateau de coupe.

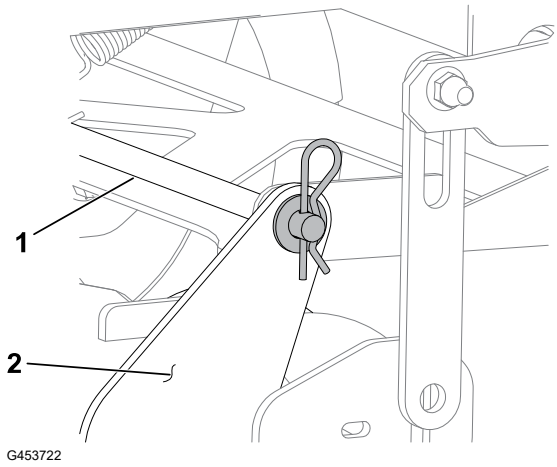

Remplacement du déflecteur d'herbe

⚠ DANGER ⚠

Si l'ouverture d'éjection n'est pas fermée, des objets peuvent être projetés dans votre direction ou celle d'autres personnes. Un contact avec la lame est également possible. La projection d'objets ou le contact avec une lame causera des blessures graves ou mortelles.

N'utilisez pas la tondeuse avec le déflecteur d'éjection relevé, déposé ou modifié à moins qu'un système de ramassage ou un kit de mulching soit en place et fonctionne correctement.

---

1. Garez la machine sur une surface plane et horizontale, placez la commande des lames en position désengagée et les leviers de commande de déplacement à la position STATIONNEMENT.
2. Avant de quitter la position d'utilisation, coupez le moteur, retirez la clé de contact et attendez l'arrêt complet de toutes les pièces mobiles.
3. Désengagez le ressort du cran dans le support de déflecteur et sortez la tige des supports soudés du plateau, du ressort et du déflecteur d'éjection.

Remplacement du déflecteur d'herbe (suite)

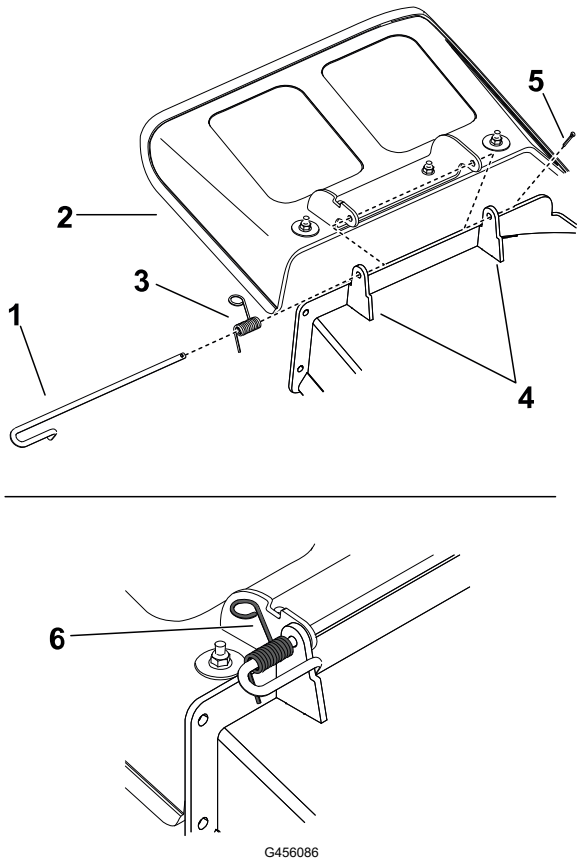

1. Connecteur
2. Déflecteur d'herbe
3. Ressort
4. Supports de plateau
5. Goupille fendue
6. Ressort monté sur la tige

4. Déposez le déflecteur d'herbe s'il est endommagé ou usé.
5. Positionnez le nouveau déflecteur d'éjection en plaçant les extrémités du support entre les supports soudés du plateau, comme montré.

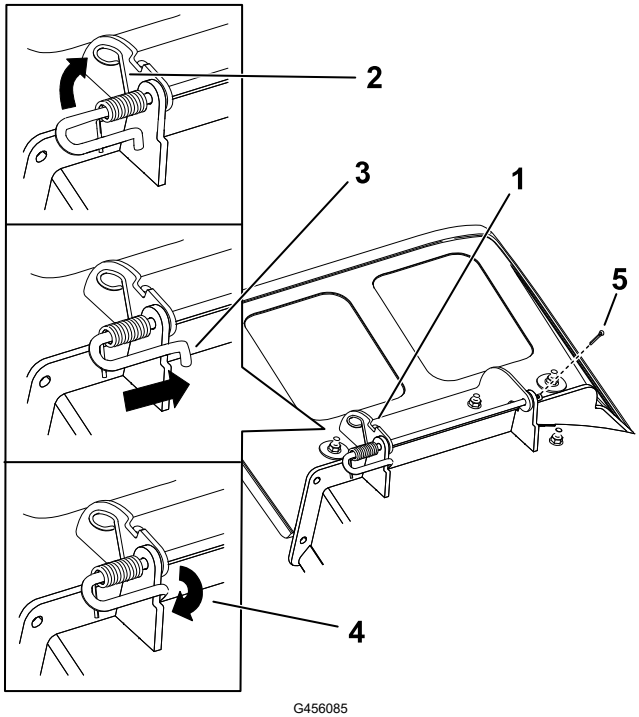

1. Ensemble tige et ressort en place
2. Côté du ressort avec la boucle dans le cran du support de déflecteur
3. Côté court de la tige placé derrière le support de plateau
4. Côté court retenu par le support de plateau
5. Goupille fendue

Remplacement du déflecteur d'herbe (suite)

6. Fixez l'ensemble tige et ressort en le tournant de sorte que l'extrémité courte de la tige soit derrière le support avant soudé au plateau de coupe.
7. Replacez la goupille fendue au bout de la tige.

IMPORTANT

Le déflecteur d'herbe doit être rappelé à la position abaissée par le ressort. Soulevez le déflecteur pour vérifier qu'il s'enclenche complètement en position abaissée.

Nettoyage

Élimination des déchets

L'huile moteur, les batteries, le liquide hydraulique et le liquide de refroidissement sont polluants pour l'environnement. Débarrassez-vous en conformément à la réglementation nationale et locale en matière d'environnement.

Remisage

Consignes de sécurité concernant le remisage

- Garez la machine sur une surface plane et horizontale, débrayez toutes les commandes, serrez le frein de stationnement, coupez le moteur, enlevez la clé et attendez l'arrêt complet de toutes les pièces mobiles avant de quitter la machine.
- Laissez refroidir la machine avant de la régler, la réparer, la nettoyer, la remiser ou de faire le plein de carburant.
- Pour éviter les risques d'incendie, enlevez les débris d'herbe et autres agglomérés sur l'unité de coupe, le silencieux, les entraînements, le bac à herbe et le compartiment moteur.
- Nettoyez les coulées éventuelles d'huile ou de carburant et éliminez les débris imbibés de carburant.
- Ne remisez pas la machine ni les bidons de carburant à proximité d'une flamme nue, d'une source d'étincelles ou d'une veilleuse, telle celle d'un chauffe-eau ou autre appareil.

Préparation de la machine pour un remisage de plus de 30 jours

1. Garez la machine sur une surface plane et horizontale, placez la commande des lames en position désengagée et les leviers de commande de déplacement à la position STATIONNEMENT.
2. Avant de quitter la position d'utilisation, coupez le moteur, retirez la clé et attendez l'arrêt complet de toutes les pièces mobiles.
3. Nettoyez la machine.

IMPORTANT

La machine peut être lavée à l'eau avec un détergent doux. N'utilisez pas de nettoyeur haute pression. N'utilisez pas trop d'eau, surtout près du système d'entraînement et du moteur. Le lavage à haute pression peut forcer des impuretés et de l'eau dans des pièces essentielles, comme les roulements d'axes et les commutateurs électriques.

A. Débarrassez l'extérieur de la machine, et surtout le moteur, des déchets d'herbe coupée, des saletés et de la crasse.

B. Grattez l'herbe et les saletés éventuellement accumulées sur le dessous du plateau de coupe, puis lavez la machine au tuyau d'arrosage.

C. Conduisez la machine, PDF engagée et moteur tournant à plein régime, pendant 2 à 5 minutes après l'avoir lavée.

4. Vérifiez le fonctionnement du frein de stationnement.
5. Graissez la machine.
6. Contrôle de la pression des pneus.
7. Chargez la batterie.
8. Contrôlez l'état des lames.
9. Préparez le système d'alimentation.
   A. Ajoutez un additif stabilisateur/conditionneur à base de pétrole dans le réservoir de carburant. **N'utilisez pas de stabilisateur à base d'alcool (éthanol ou méthanol).**
   B. Faites tourner le moteur pendant 5 minutes pour faire circuler le carburant traité dans tout le circuit d'alimentation.
   C. Coupez le moteur, laissez-le refroidir, puis vidangez le réservoir de carburant à l'aide d'une pompe siphon ou laissez tourner le moteur jusqu'à ce qu'il s'arrête.
   D. Débarrassez-vous du carburant conformément à la réglementation locale en matière d'environnement.

IMPORTANT

Ne conservez pas le carburant additionné de stabilisateur/conditionneur plus longtemps que recommandé par le fabricant du stabilisateur de carburant.

10. Préparez le moteur.
    A. Faites l'entretien du filtre à air.
    B. Vidangez l'huile moteur ; débarrassez-vous correctement de l'huile usagée conformément à la réglementation locale en matière d'environnement.
    C. Retirez les bougies et versez 30 ml (2 cuillerées à soupe) d'huile moteur dans l'ouverture laissée par les bougies.
    D. Placez un chiffon sur les trous des bougies pour absorber les projections d'huile éventuelles, puis actionnez le démarreur pour bien répartir l'huile à l'intérieur du cylindre.
    E. Remontez les bougies, mais ne rebranchez pas les fils.
11. Retirez la batterie ou débranchez le câble négatif (–) de la batterie.

    Remarque : Rangez la batterie dans un endroit frais et sec, à l'abri des températures extrêmes et de l'humidité. Maintenez la batterie chargée au maximum, notamment à des températures en-dessous de 0 °C.
12. Contrôlez et resserrez toutes les fixations. Réparez ou remplacez les pièces usées, endommagées ou manquantes.
13. Peignez toutes les surfaces métalliques éraflées ou mises à nu avec de la peinture en vente chez un concessionnaire-réparateur agréé.
14. Rangez la machine dans un endroit propre et sec, comme un garage ou une remise. Couvrez la machine pour la protéger et la garder propre.

Remisage de la batterie

Remarque : Suivez les conseils ci-dessous pour ranger la batterie correctement.

- Si vous remisez la machine pendant plus d'un mois, enlevez la batterie et chargez-la au maximum.
- Rangez-la sur une étagère ou remettez-la sur la machine.
- Ne rebranchez pas les câbles si vous remettez la batterie sur la machine.
- Rangez la batterie dans un endroit frais pour éviter qu'elle se décharge trop rapidement.
- Pour protéger la batterie du gel, maintenez-la chargée au maximum.
- La densité de l'électrolyte d'une batterie bien chargée est comprise entre 1,265 et 1,299.

Conseils pour le rangement de la batterie

Si vous rangez la batterie hors de la machine, procédez comme suit :

- Rangez la batterie dans un endroit frais et sec, en position verticale.
- N'empilez pas les batteries directement les unes sur les autres, sauf si elles sont dans des cartons.
- N'empilez pas plus de 3 batteries (seulement 2 s'il s'agit de batteries de type commercial).
- Testez les batteries à liquide tous les 4 à 6 mois et chargez-les au besoin.
- Testez et chargez toujours la batterie avant de l'installer.

Dépannage

Le réservoir de carburant semble s'affaisser ou la machine semble tomber en panne de carburant fréquemment.

Cause possible	Solution
L'élément filtrant en papier est colmaté.	Nettoyez l'élément en papier.

Le moteur surchauffe.

Cause possible	Solution
Charge excessive du moteur.	Réduisez votre vitesse.
Le niveau d'huile est trop bas dans le carter moteur.	Faites l'appoint d'huile.
Les ailettes de refroidissement et les passages d'air sous le carter du ventilateur sont bouchés.	Dégagez les ailettes de refroidissement et les passages d'air.
Le filtre à air est encrassé.	Nettoyez ou remplacez l'élément du filtre à air.
Le circuit d'alimentation contient des impuretés, de l'eau ou du carburant altéré.	Contactez un dépositaire-réparateur agréé.

Le démarreur ne fonctionne pas.

Cause possible	Solution
La commande des lames est en position engagée.	Désengagez la commande des lames.
Les leviers de commande de déplacement ne sont pas à la position STATIONNEMENT.	Poussez les leviers de commande de déplacement vers l'extérieur, à la position STATIONNEMENT.
La batterie est à plat.	Rechargez la batterie.
Les connexions électriques sont corrodées ou desserrées.	Vérifiez le bon contact des connexions électriques.

Cause possible	Solution
Un fusible a grillé.	Remplacez le fusible.
Un relais ou contact est défectueux.	Contactez un dépositaire-réparateur agréé.

Le moteur ne démarre pas, démarre difficilement ou cale.

Cause possible	Solution
Le réservoir de carburant est vide.	Faites le plein de carburant.
Le volet de départ (le cas échéant) n'est pas en service.	Amenez la commande de démarrage à froid à la position En service.
Le filtre à air est encrassé.	Nettoyez ou remplacez l'élément du filtre à air.
Le fil d'une ou de plusieurs bougies est mal branché ou débranché.	Rebranchez le fil de la ou des bougies.
Une ou des bougies sont piquées ou encrassées, ou l'écartement des électrodes est incorrect.	Montez une ou des bougies neuves, à écartement correct.
Le filtre à carburant est encrassé.	Remplacez le filtre à carburant.
Impuretés, eau ou carburant altéré dans le système d'alimentation.	Contactez un dépositaire-réparateur agréé.
Le réservoir ne contient pas le type de carburant correct.	Vidangez le réservoir et faites le plein de carburant correct.
Le niveau d'huile est trop bas dans le carter moteur.	Faites l'appoint d'huile.

Le moteur perd de la puissance.

Cause possible	Solution
Charge excessive du moteur.	Réduisez votre vitesse.
Le filtre à air est encrassé.	Nettoyez l'élément du filtre à air.
Le niveau d'huile est trop bas dans le carter moteur.	Faites l'appoint d'huile.
Les ailettes de refroidissement et les passages d'air sous le carter du ventilateur sont bouchés.	Dégagez les ailettes de refroidissement et les passages d'air.
Une ou des bougies sont piquées ou encrassées, ou l'écartement des électrodes est incorrect.	Montez une ou des bougies neuves, à écartement correct.

Cause possible	Solution
L'évent du réservoir de carburant est bouché.	Contactez un dépositaire-réparateur agréé.
Le filtre à carburant est encrassé.	Remplacez le filtre à carburant.
Le circuit d'alimentation contient des impuretés, de l'eau ou du carburant altéré.	Contactez un dépositaire-réparateur agréé.
Le réservoir ne contient pas le type de carburant correct.	Contactez un dépositaire-réparateur agréé.

La machine ne se déplace pas.

Cause possible	Solution
Les vannes de dérivation sont ouvertes.	Fermez les vannes de remorquage.
Les courroies de transmission aux roues sont usées, lâches ou cassées.	Contactez un dépositaire-réparateur agréé.
Les courroies de transmission aux roues sont déchaussées.	Contactez un dépositaire-réparateur agréé.
Panne de la transmission.	Contactez un dépositaire-réparateur agréé.

La machine vibre de manière anormale.

Cause possible	Solution
Lame(s) faussée(s) ou déséquilibrée(s).	Remplacez la ou les lames.
Le boulon de fixation de la lame est desserré.	Resserrez le boulon de fixation de la lame.
Les boulons de montage du moteur sont desserrés.	Resserrez les boulons de montage du moteur.
Poulies de moteur, de tension ou de lames desserrées.	Resserrez la poulie voulue.
La poulie du moteur est endommagée.	Contactez un dépositaire-réparateur agréé.
Axe de lame faussé.	Contactez un dépositaire-réparateur agréé.
Le support moteur est desserré ou usé.	Contactez un dépositaire-réparateur agréé.

La hauteur de coupe est inégale.

Cause possible	Solution
La ou les lames sont émoussées.	Aiguisez la ou les lames.
Lame(s) faussée(s).	Remplacez la ou les lames.
Le tablier de coupe n'est pas de niveau.	Mettez le tablier de coupe de niveau, transversalement et longitudinalement.
Un galet anti-scalp (le cas échéant) est mal réglé.	Réglez la hauteur du galet anti-scalp.
Le dessous du tablier de coupe est encrassé.	Nettoyez le dessous du tablier de coupe.
Les pneus ne sont pas gonflés à la pression correcte.	Corrigez la pression des pneus.
L'axe de lame est faussé.	Contactez un dépositaire-réparateur agréé.

Les lames ne tournent pas.

Cause possible	Solution
La courroie d'entraînement est usée, détendue ou cassée.	Remplacez la courroie d'entraînement.
La courroie d'entraînement est déchaussée de la poulie.	Rechaussez la courroie d'entraînement et contrôlez la position des axes de réglage et des guide-courroie.
La commande de prise de force (PDF) ou l'embrayage de PDF est défectueux.	Contactez un dépositaire-réparateur agréé.
La courroie du tablier de coupe est usée, lâche ou cassée.	Remplacez la courroie du tablier de coupe.

Schéma électrique

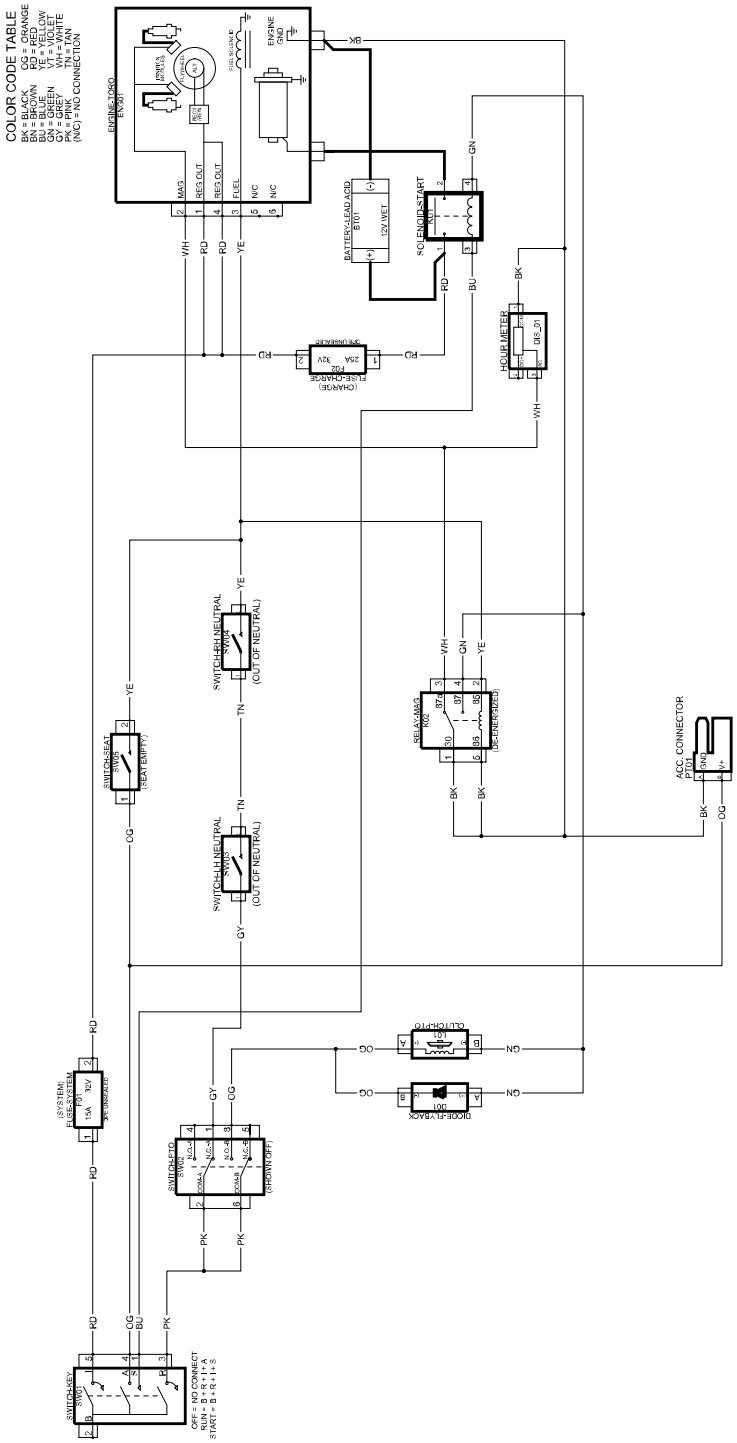

Gebruikershandleiding

TITAN® ZXM4875, ZXM5475, en ZXM6075 zitmaaier

Modelnr.—Serienummerbereik

76448—400000000 en hoger
76554—400000000 en hoger
76660—400000000 en hoger

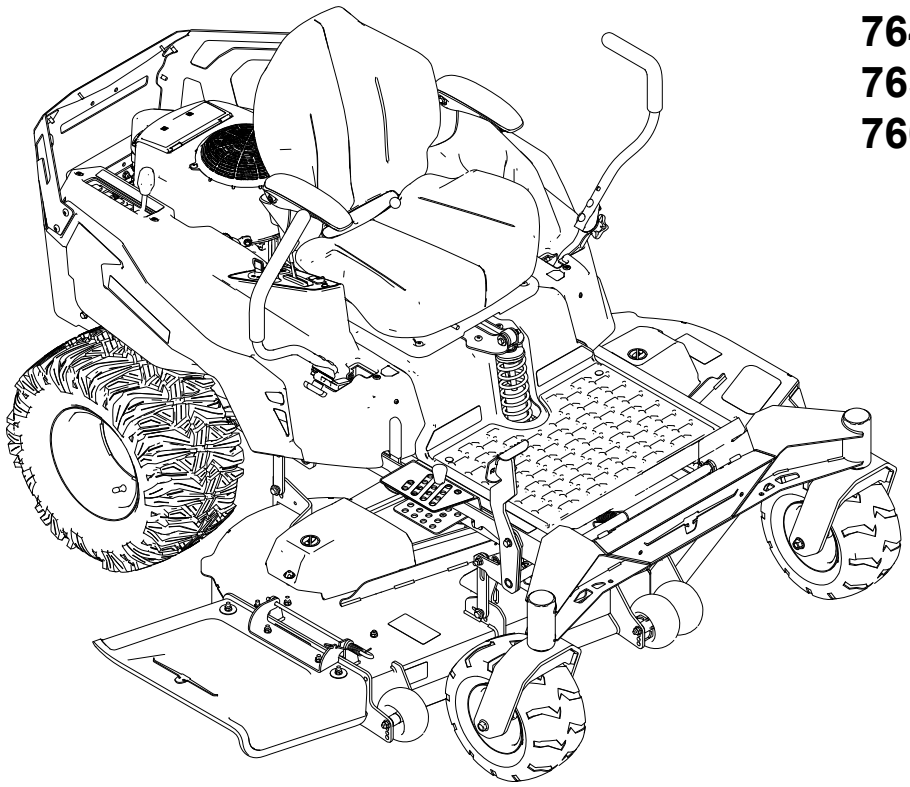

3473-490C

Vertaling van het origineel (NL)

3473-490

Disclaimers en wettelijke informatie

Dit product voldoet aan alle relevante Europese richtlijnen; zie voor details de aparte productspecifieke conformiteitsverklaring.

Bruto- en nettokoppel: Het bruto- en nettokoppel van deze motor is door de motorfabrikant in laboratoriumomstandigheden gemeten volgens standaard J1940 of J2723 van de Society of Automotive Engineers (SAE). Omdat bij de configuratie rekening is gehouden met de veiligheids-, emissie- en gebruiksvoorschriften, zal de motor van dit type maaiers in de praktijk veel minder koppel hebben. Raadpleeg de meegeleverde documentatie van de motorfabrikant.

Inhoudsopgave

Hoofdstuk 1: Inleiding 1–1
Beoogd gebruik 1–1
Hulp zoeken 1–1
Handleidingconventies 1–2
Classificaties voor veiligheidswaarschuwingen 1–2
Hoofdstuk 2: Veiligheid 2–1
Algemene veiligheid 2–1
Hellingshoekindicator 2–2
Veiligheids- en instructiestickers 2–3
Hoofdstuk 3: Productoverzicht 3–1
Bedieningspaneel 3–2
Rijhendels 3–3
Parkeerstand 3–3
MyRide®-instelhendel voor de vering 3–4
Maaihoogtepen 3–4
Maaidekpedaal 3–4
Hendel voor de transportvergrendeling 3–4
Brandstofmeter 3–5
Specificaties 3–5
Hoofdstuk 4: Gebruik 4–1
Voorafgaand aan de werking 4–1
Veiligheidsinstructies voorafgaand aan het werk 4–1
Brandstof 4–4
Dagelijks onderhoud uitvoeren 4–5
Inrijperiode 4–5
Veiligheidssysteem 4–5
De bestuurdersstoel instellen 4–6
De hoogte van de rijhendel afstellen 4–7
De hoek van de rijhendel afstellen 4–7
Omzetten naar de zijafvoer 4–8
Tijdens de werking 4–16
Veiligheid tijdens het werk 4–16
Plaatsnemen in de bestuurderspositie 4–20
De motor starten 4–20
De motor afzetten 4–21
Met de machine rijden 4–22
De messchakelaar (aftakas) bedienen 4–23
Zijuitworp 4–24

© 2025—The Toro® Company

8111 Lyndale Ave So
Bloomington, MN 55044

Neem contact met ons op via www.Toro.com
Gedrukt in de VS

Alle rechten voorbehouden

De maaihoogte instellen 4–25
De transportvergrendeling gebruiken 4–25
Antiscalpeerrollen afstellen 4–26
Tips voor bediening en gebruik 4–26
Na de werking 4–27
Veiligheid na het werk 4–27
De machine reinigen 4–28
De machine transporteren 4–28
Hoofdstuk 5: Onderhoud 5–1
Veiligheid bij onderhoud 5–1
Aanbevolen onderhoudsschema 5–2
Procedures voorafgaand aan het onderhoud 5–3
Een defecte machine verplaatsen 5–3
De afdekking van het maaidek losmaken 5–4
Motor onderhouden 5–6
Veiligheid van de motor 5–6
Luchtfilter onderhouden 5–6
Motorolie verversen 5–7
Bougie onderhouden 5–10
Het koelsysteem reinigen 5–12
Brandstofonderhoud 5–13
Het brandstoffilter vervangen 5–13
Elektrisch systeem onderhouden 5–14
Veiligheid van het elektrisch systeem 5–14
De accu onderhouden 5–14
Machine starten met startkabel 5–18
De zekeringen onderhouden 5–20
Aandrijfsysteem onderhouden 5–20
De bandenspanning controleren 5–20
De wielmoeren controleren 5–21
De sporing afstellen 5–21
Onderhoud van het hydraulische systeem 5–22
Veiligheid van het hydraulische systeem 5–22
Specificaties hydraulische vloeistof 5–22
Hydraulische vloeistof controleren 5–22
Hydraulische vloeistof verversen en het filter vervangen 5–24
Hydraulische systeem ontluchten 5–26
De riem onderhouden 5–27
De riemen controleren 5–27
Drijfriem van maaidek vervangen 5–27
Het maaidek onderhouden 5–30
Veiligheid van de messen 5–30
Maaimessen onderhouden 5–30
Maaidek horizontaal stellen 5–33
Het maaidek verwijderen 5–35
Het maaidek monteren 5–36
Grasgeleider vervangen 5–37
Reinigen 5–39
Afval afvoeren 5–39
Hoofdstuk 6: Opslag 6–1
Veiligheid tijdens opslag 6–1
De machine voorbereiden op opslag van meer dan 30 dagen 6–1
De accu stallen 6–3

Tips voor het bewaren van de accu 6–3
Hoofdstuk 7: Problemen oplossen 7–1
Hoofdstuk 8: Schema's 8–1
Elektrisch schema 8–1

Inleiding

Beoogd gebruik

Deze zitmaaier met draaiende messen is bedoeld voor gebruik door particulieren in residentiële toepassingen. De machine is voornamelijk ontworpen voor het maaien van gras op goed onderhouden gazons. Dit product gebruiken voor andere doeleinden dan het bedoelde gebruik kan gevaarlijk zijn voor u of voor omstanders.

Lees deze informatie zorgvuldig door, zodat u weet hoe u de machine op de juiste wijze moet gebruiken en onderhouden en om schade aan de machine en letsel te voorkomen. U bent verantwoordelijk voor het juiste en veilige gebruik van de machine.

Hulp zoeken

Ga naar www.Toro.com voor documentatie over productveiligheid en bedieningsinstructies, informatie over accessoires, hulp bij het vinden van een dealer of om uw product te registreren.

Als u service, originele Toro onderdelen of aanvullende informatie nodig hebt, kunt u contact opnemen met een erkende servicedealer of met Toro de klantenservice. U dient hierbij altijd het model- en het serienummer van het product te vermelden. Deze nummers bevinden zich op het plaatje met het serienummer op uw product 1. U kunt de nummers noteren in de ruimte hieronder.

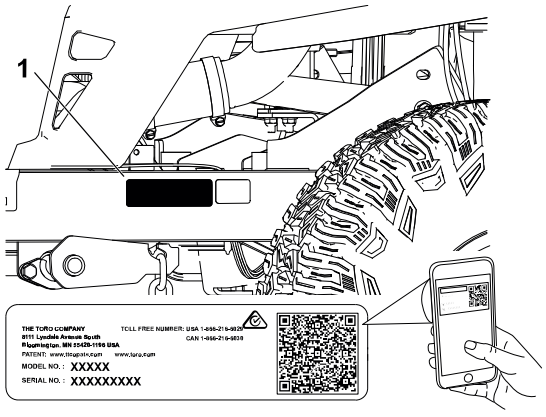

G451770

BELANGRIJK

U kunt met uw mobiele apparaat de QR-code op het plaatje met het serienummer (indien aanwezig) scannen om toegang te krijgen tot de garantie, onderdelen en andere productinformatie.

Model-nummer:		**Serie-nummer:**	

Handleidingconventies

Er worden in deze handleiding een aantal mogelijke gevaren en een aantal veiligheidsberichten genoemd met het volgende veiligheidssymbool, dat duidt op een gevaarlijke situatie die zwaar lichamelijk letsel of de dood tot gevolg kan hebben wanneer de veiligheidsvoorschriften niet in acht worden genomen.



G405934

Er worden in deze handleiding twee woorden gebruikt om uw aandacht op bijzondere informatie te vestigen. **Belangrijk** attendeert u op bijzondere technische informatie en **Opmerking** duidt algemene informatie aan die bijzondere aandacht verdient.

Classificaties voor veiligheidswaarschuwingen

Het waarschuwingssymbool dat wordt getoond in deze handleiding en op de machine geeft belangrijke veiligheidsinformatie aan die u moet opvolgen om ongelukken te voorkomen.

Het waarschuwingssymbool wordt weergegeven boven informatie die u waarschuwt voor onveilige acties of situaties en wordt gevolgd door het woord **GEVAAR**, **WAARSCHUWING**, of **VOORZICHTIG**.

⚠ GEVAAR ⚠

Gevaar: een direct gevaarlijke situatie die, als deze niet wordt voorkomen, *altijd zal leiden* tot de dood of ernstig letsel.

⚠ WAARSCHUWING ⚠

Waarschuwing: een mogelijk gevaarlijke situatie die, als deze niet wordt voorkomen, *kan leiden* tot de dood of ernstig letsel.

⚠ OPGELET ⚠

Voorzichtig: een mogelijk gevaarlijke situatie die, als deze niet wordt voorkomen, *kan leiden* tot licht of middelmatig letsel.

Algemene veiligheid

Dit product kan handen of voeten afsnijden en voorwerpen uitwerpen. Volg altijd alle veiligheidsinstructies op om ernstig of mogelijk dodelijk letsel te voorkomen.

- Voordat u de motor start, moet u de instructies en waarschuwingen in deze *Gebruikershandleiding* en op de machine, de motor en de hulpstukken lezen, begrijpen en uitvoeren.
- Laat kinderen of personen die geen instructie hebben ontvangen de machine niet gebruiken of er onderhoudswerkzaamheden aan verrichten. Laat enkel mensen die verantwoordelijk en getraind zijn en die bovendien vertrouwd zijn met de instructies en fysiek ertoe in staat zijn de machine bedienen of er onderhoudswerkzaamheden aan verrichten.
- Houd omstanders, en vooral kinderen, uit het werkgebied.
- Gebruik de machine niet in de buurt van steile hellingen, greppels, oevers, water of andere gevaren, of op hellingen steiler dan 15°.
- Houd handen en voeten uit de buurt van de bewegende onderdelen.
- Gebruik de machine alleen als alle veiligheidsplaten, afschermingen, veiligheidsschakelaars en andere voorzieningen aanwezig zijn en juist werken.
- Parkeer de machine op een gelijke ondergrond, schakel de aandrijvingen uit, stel de parkeerrem in werking, zet de motor af, verwijder het contactsleuteltje en wacht totdat alle bewegende delen tot stilstand zijn gekomen voordat u de bestuurdersstoel verlaat.
- Wacht totdat de machine is afgekoeld, voordat u de machine afstelt, met brandstof vult, reinigt, stalt of er onderhoudswerkzaamheden aan verricht.

Hellingshoekindicator

U mag deze pagina kopiëren voor persoonlijk gebruik.

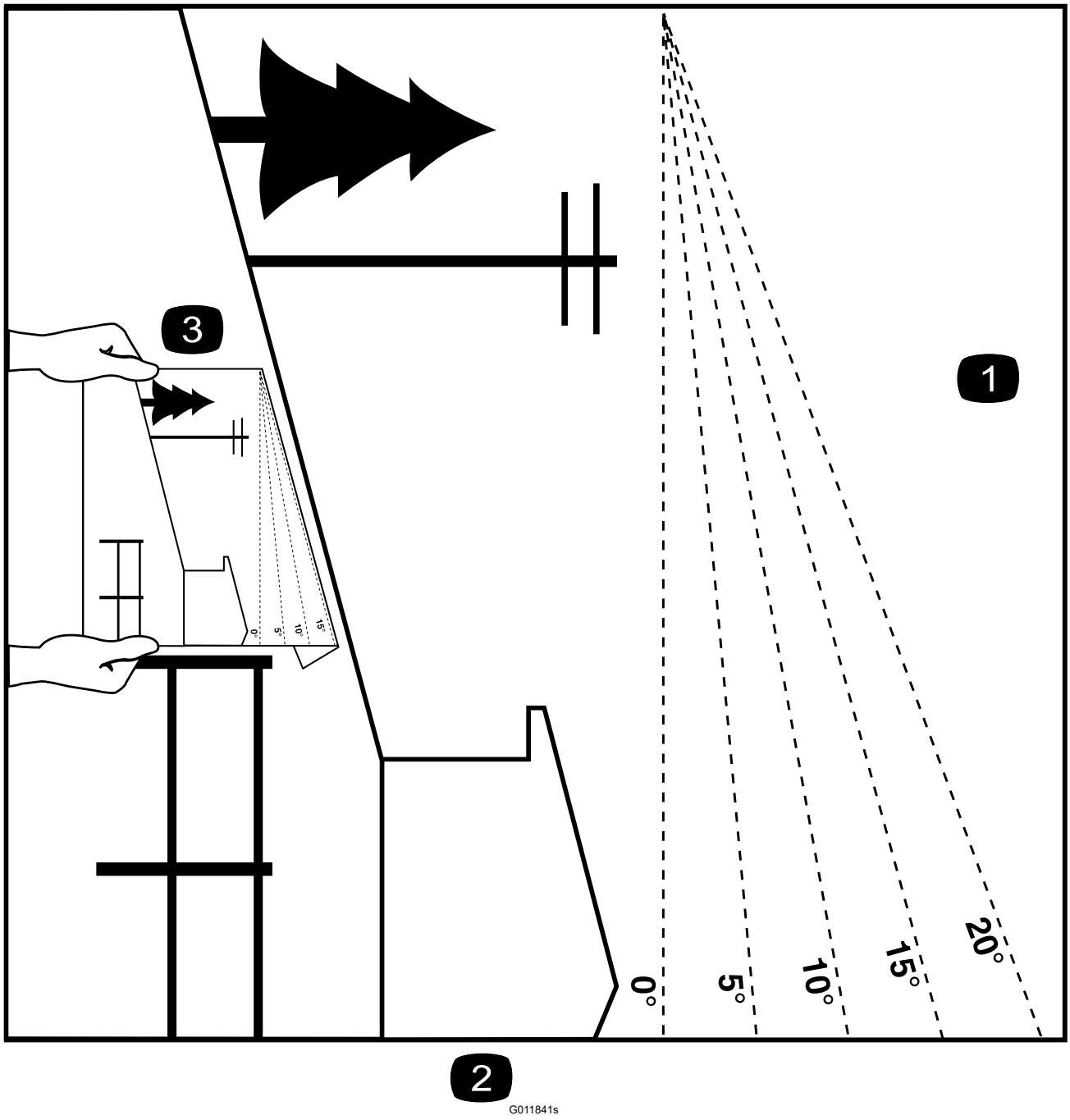

(1) De maximale hellingshoek waarbij u de machine mag gebruiken is 15 graden. Gebruik het hellingsschema om de hellingshoek te bepalen voordat u de machine bedient. **Gebruik de machine niet op hellingen van meer dan 15 graden.** Langs de betreffende lijn van de aanbevolen hellingshoek vouwen.

(2) Lijn deze rand uit met een verticaal oppervlak, bijvoorbeeld een boom, gebouw of hek.

(3) Voorbeeld van het vergelijken van de hellingshoek met de gevouwen rand

Veiligheids- en instructiestickers

Veiligheidsstickers en veiligheidsinstructies zijn gemakkelijk zichtbaar voor de bestuurder en bevinden zich bij plaatsen waar gevaar kan ontstaan. Vervang alle beschadigde of ontbrekende stickers.

Sticker onderdeel: Merkteken van fabrikant

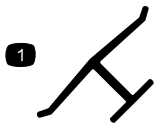

s_decaloemmarkt

1 Dit merkteken geeft aan dat het mes onderdeel van een originele Toro maaimachine is.

Sticker onderdeel: 117-1194

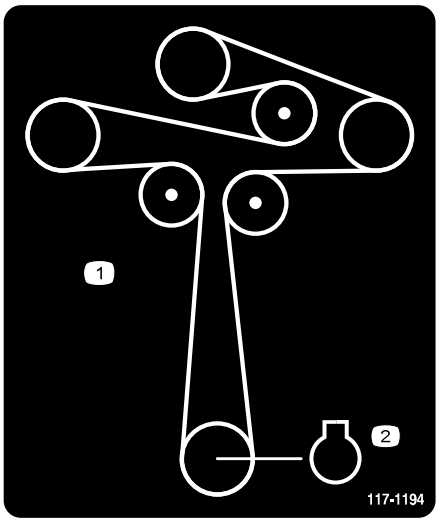

s_decal117-1194

1 Geleiding van drijfriem

2 Motor

Sticker onderdeel: 130-0731

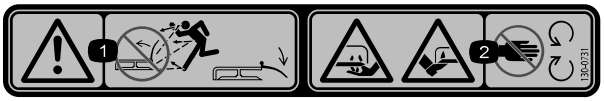

s_decal130-0731

1 Waarschuwing – de machine kan voorwerpen uitwerpen; zorg ervoor dat de grasgeleider op zijn plaats zit.

2 Handen of voeten kunnen worden gesneden door het maaimes – blijf uit de buurt van bewegende onderdelen.

Sticker onderdeel: 130-0765

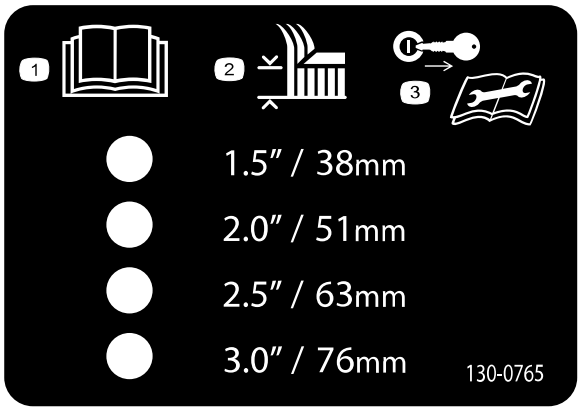

s_decal130-0765

1. Lees de *Gebruikershandleiding*.
2. Maaihoogteselectie
3. Verwijder het sleuteltje voordat u onderhoudswerkzaamheden verricht.

Sticker onderdeel: 132-0872

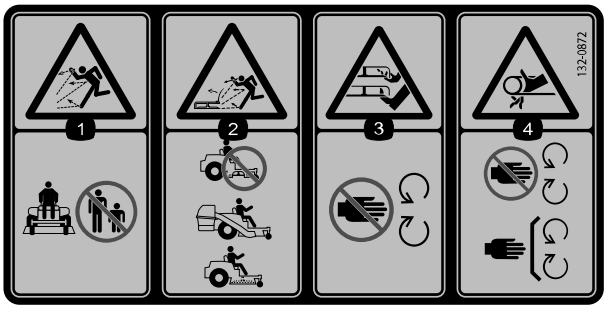

s_decal132-0872

1. Risico op weggeslingerde objecten – houd omstanders op een afstand.
2. Risico op uitgeworpen voorwerpen, maaier – gebruik de machine niet met een open maaidek; gebruik een grasvanger of een geleider.
3. Handen of voeten kunnen worden gesneden/geamputeerd, maaimes – blijf uit de buurt van bewegende onderdelen.
4. Risico dat de handen gegrepen worden, riem – blijf uit de buurt van van bewegende delen; houd alle beschermende delen op hun plaats.

Sticker onderdeel: 139-2394

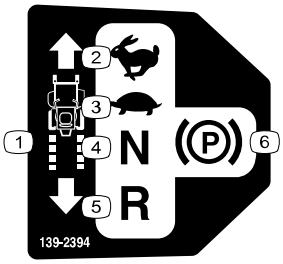

s_decal139-2394

1. Tractiebediening
2. Snel
3. Langzaam
4. Vrijstand
5. Achteruit
6. Parkeerrem

Sticker onderdeel: 139-2395

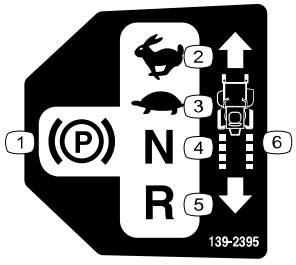

s_decal139-2395

1. Parkeerrem
2. Snel
3. Langzaam
4. Vrijstand
5. Achteruit
6. Tractiebediening

Sticker onderdeel: 144-5288

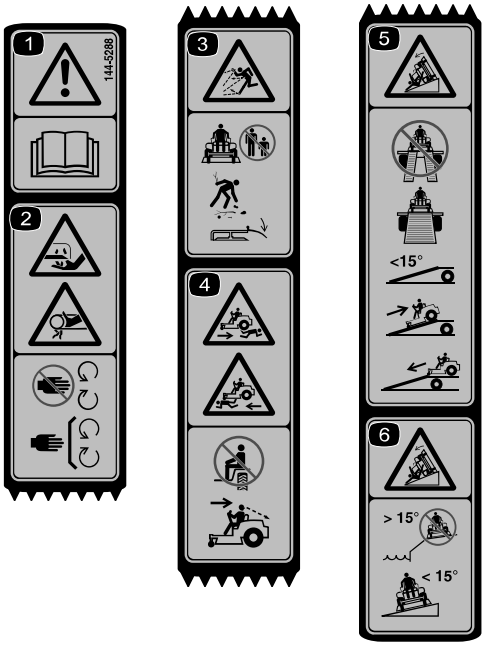

s_decal144-5288

1 Waarschuwing – lees de *Gebruikershandleiding*.

2 Handen of vingers kunnen worden gesneden/geamputeerd – blijf uit de buurt van bewegende delen; houd alle beschermende delen op hun plaats.

3 Machine kan voorwerpen uitwerpen – houd omstanders uit de buurt; raap afval op; zorg ervoor dat de grasgeleider op zijn plaats zit.

4 Risico om overreden te worden/ achterover te kantelen – vervoer geen passagiers; kijk achterom en omlaag wanneer u achteruitrijdt.

5 Kantelgevaar - gebruik geen dubbele oprijplaat bij het laden op een aanhanger. Gebruik een enkele oprijplaat die breed genoeg is voor de machine. Gebruik geen oprijplaat die een hellingshoek heeft van meer dan 15°. Rij achteruit de oprijplaat op en rij vooruit de oprijplaat af.

6 Kantelgevaar – gebruik de machine niet in de buurt van steile hellingen of hellingen van meer dan 15°; gebruik de machine alleen op hellingen van minder dan 15°.

Opmerking: Deze machine voldoet aan de tests die de statische breedte- en lengtestabiliteit meten en die standaard zijn in de sector. De maximale aanbevolen hellingshoek wordt vermeld op de sticker. Raadpleeg de instructies voor gebruik van de machine op hellingen in de Gebruikershandleiding en de omstandigheden waarin u de machine zou gebruiken om na te gaan of u de machine op een bepaalde dag en op het terrein in kwestie kunt gebruiken. Veranderingen in het terrein kunnen tot gevolg hebben dat de machine anders reageert op hellingen.

Sticker onderdeel: 147-2399

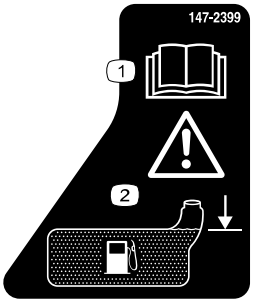

s_decal147-2399

1 Lees de *Gebruikershandleiding*.

2 Waarschuwing - vul tot aan de onderkant van de vulnek; waarschuwing – de tank niet te vol gieten

Sticker onderdeel: 147-7571

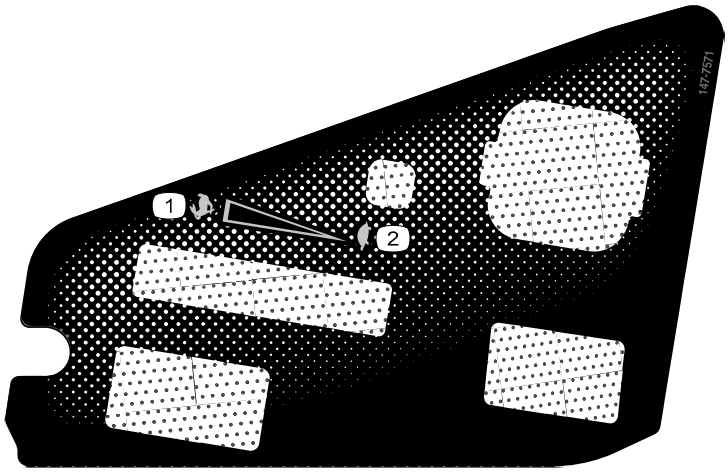

s_decal147-7571

1 Snel

2 Langzaam

Sticker onderdeel: 147-7574



s_decal147-7574

Sticker onderdeel: 161-6207

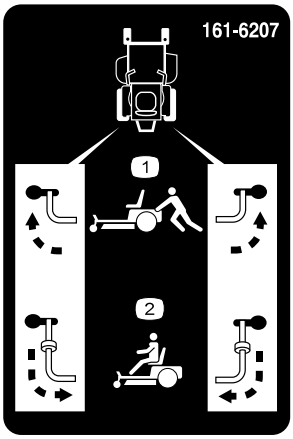

decal161-6207

1 Omloophendel, hendel in duwstand

2 Omloophendel, hendel in gebruiksstand

Sticker onderdeel: 161-6208

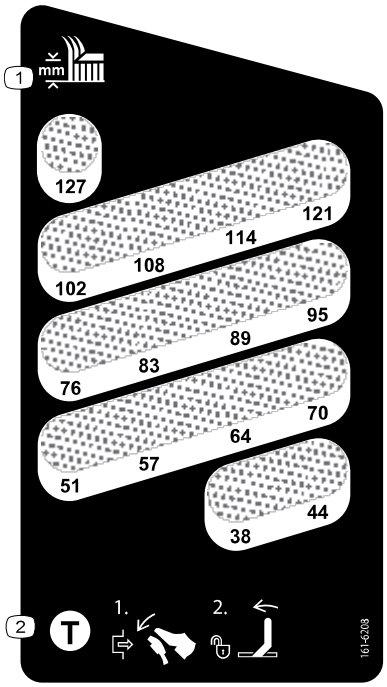

decal161-6208

1 Maaihoogte

2 de transportvergrendeling op te heffen: duw het maaidekpedaal naar voren, beweeg de hendel voor de transportvergrendelingshendel naar voren en beweeg het maaidekhefpedaal vervolgens naar achteren in de richting van de gewenste maaihoogte.

Hoofdstuk 3

Productoverzicht

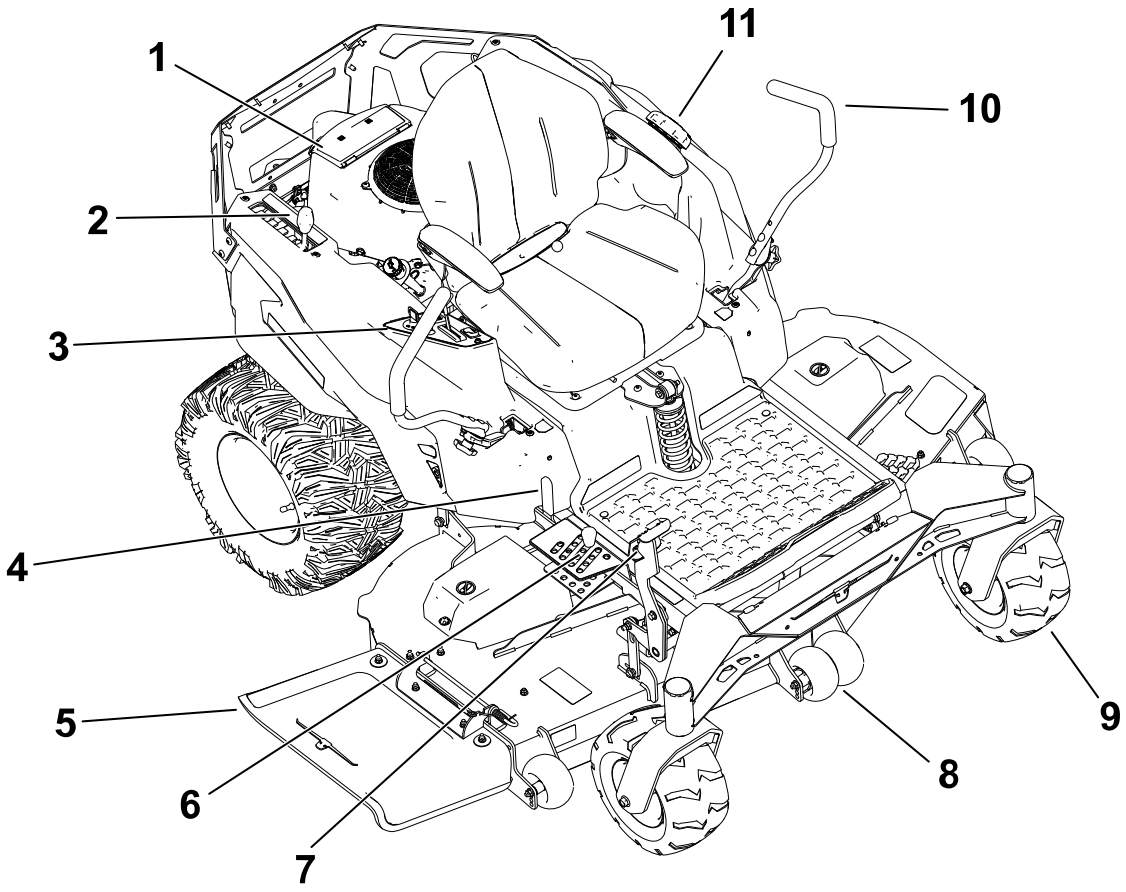

G514907

1. Motor
2. MyRide®-instelhendel voor de vering
3. Bedieningspaneel
4. Hendel voor de transportvergrendeling
5. Geleider
6. Pen voor de maaihoogte
7. Maaidekpedaal
8. Antiscalpeerrol
9. Voorste zwenkwiel
10. Rijhendel
11. Dop van brandstoftank

Bedieningspaneel

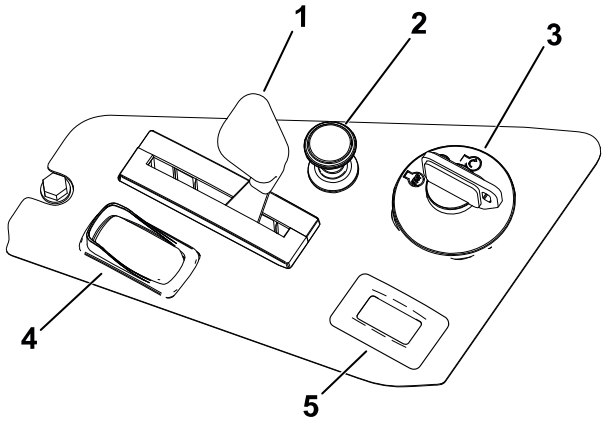

G453238

1. Gashendel
2. Chokeklep
3. Contactschakelaar
4. Aftakasschakelaar
5. Urenteller

Sleutelcontact

Gebruik de contactschakelaar om de motor in en uit te schakelen.

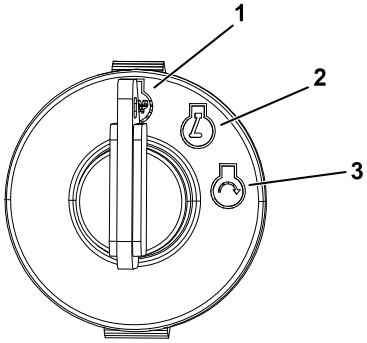

G375755s

1. Zet de motor af
2. Laat de motor draaien
3. Start de motor

Gashendel

De gashendel regelt het motortoerental en zorgt voor een continu verstelbare regeling van LANGZAAM naar SNEL.

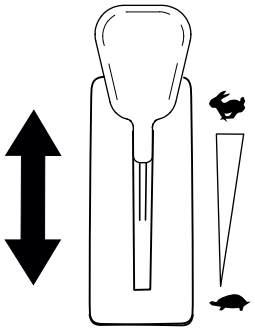
G450843

Maaimesschakelaar (aftakas)

Met de maaimesschakelaar, aangeduid met het aftakassymbool, schakelt u de aandrijving naar de maaimessen in of uit.

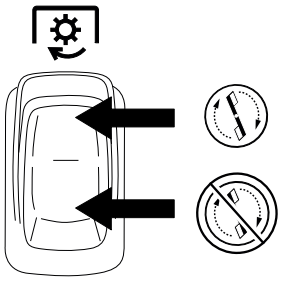

G428617

Chokeknop

Gebruik de chokeknop om een koude motor te starten.

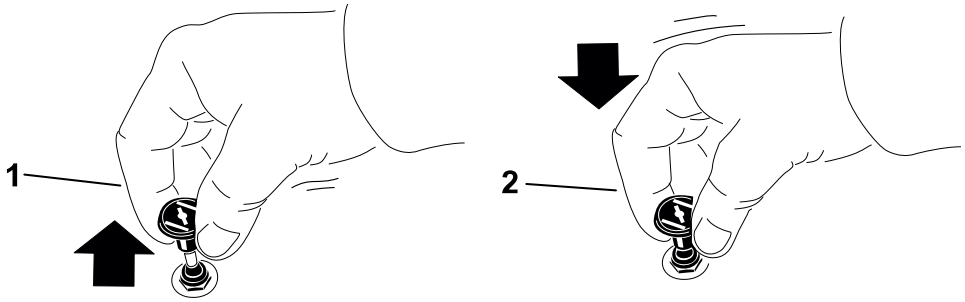

G419508

1 Ingeschakeld

2 Uitgeschakeld

Urenteller

De urenteller registreert het aantal uren dat de motor in bedrijf is geweest. Gebruik deze tijden om regelmatig onderhoudswerkzaamheden te plannen.

Rijhendels

De rijhendels worden gebruikt om de motor vooruit en achteruit te laten rijden en om bochten naar links of naar rechts te maken.

Parkeerstand

Beweeg de rijhendels vanuit het midden naar buiten in de PARKEERSTAND om de parkeerrem aan te halen wanneer u de machine stopt of verlaat.

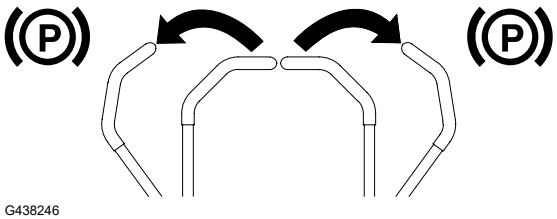

G438246

MyRide®-instelhendel voor de vering

Gebruik de verstelhendel om de stoelvering in te stellen voor een soepele en comfortabele rit.

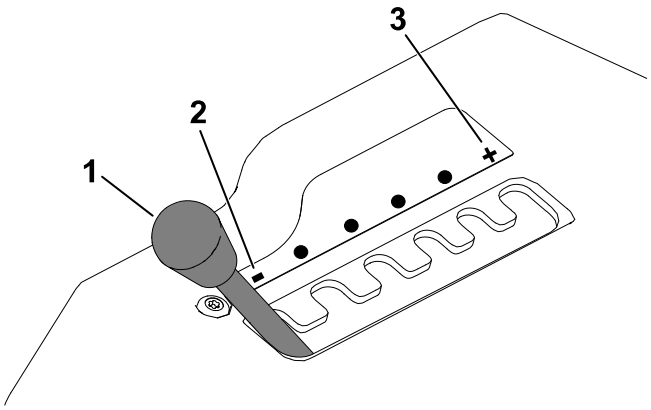

G292102s

1. Instelhendel
2. Zachtere vering
3. Strakkere vering

Maaihoogtepen

De maaihoogtepen kan in combinatie met het voetpedaal worden gebruikt om het maaidek op een specifieke maaihoogte te vergrendelen. Verander de maaihoogte alleen wanneer de machine niet rijdt.

Maaidekpedaal

Gebruik het maaidekpedaal om het maaidek vanuit de zittende positie even omhoog te brengen om obstakels te ontwijken of om de maaihoogte te wijzigen.

Hendel voor de transportvergrendeling

Gebruik de hendel voor de transportvergrendeling om het maaidek uit de TRANSPORTSTAND (volledig omhoog) te halen.

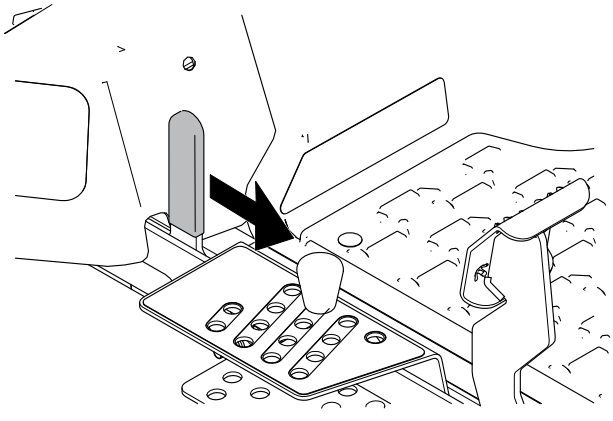

G453249

Brandstofmeter

De brandstofmeter geeft aan hoeveel brandstof er in de tank zit.

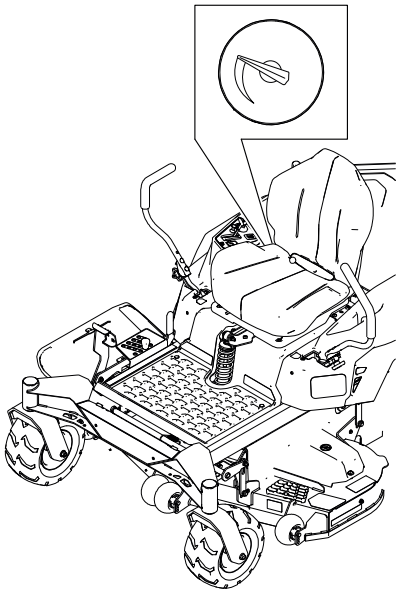

G456141

Specificaties

Opmerking: Specificaties en ontwerp kunnen zonder voorafgaande kennisgeving worden gewijzigd.

	Maaidek van 122 cm	**Maaidek van 137 cm**	**Maaidek van 152 cm**
Breedte	122 cm	137 cm	152 cm
Lengte	208 cm	208 cm	208 cm
Hoogte	124 cm	124 cm	124 cm
Gewicht	358 kg	364 kg	371 kg

Hulpstukken/accessoires

Een selectie van door Toro goedgekeurde werktuigen en accessoires is verkrijgbaar voor gebruik met de machine om de mogelijkheden daarvan te verbeteren en uit te breiden. Neem contact op met uw erkende servicedealer of een erkendeToro distributeur, of bezoek www.Toro.com voor een lijst van alle goedgekeurde werktuigen en accessoires.

Om de beste prestaties te verkrijgen en ervoor te zorgen dat de veiligheidscertificaten van de machine blijven gelden, moet u ter vervanging altijd originele Toro onderdelen en accessoires aanschaffen.

Voorafgaand aan de werking

Veiligheidsinstructies voorafgaand aan het werk

- Laat kinderen of personen die geen instructie hebben ontvangen de machine niet gebruiken of er onderhoudswerkzaamheden aan verrichten. Plaatselijke voorschriften kunnen nadere eisen stellen aan de leeftijd van degene die met de machine werkt. Plaatselijke voorschriften kunnen nadere eisen stellen aan de leeftijd van degene die met de machine werkt. De eigenaar is verantwoordelijk voor de instructie van alle bestuurders en technici.
- Inspecteer het gebied waar u het apparaat gaat gebruiken en verwijder alle voorwerpen die kunnen worden weggeslingerd of die de werking van het apparaat kunnen belemmeren.
- Inspecteer het terrein om na te gaan welke accessoires en werktuigen nodig zijn om de machine veilig en goed te gebruiken.
- Vervoer geen passagiers op de machine.
- Zorg ervoor dat u vertrouwd raakt met de bedieningsorganen en de veiligheidssymbolen, en weet hoe u de machine veilig kunt gebruiken.
- Controleer de aanwezigheid en goede werking van de dodemansinrichtingen, veiligheidsschakelaars en schermen. Gebruik de machine uitsluitend als deze naar behoren werkt.
- Draag geschikte kleding en uitrusting, zoals oogbescherming, een lange broek, stevige schoenen met een gripvaste zool en gehoorbescherming. Draag lang haar niet los en draag geen losse kleding of juwelen.
- Gebruik de machine niet tenzij alle schermen en veiligheidsvoorzieningen zoals de geleiders en de volledige grasvanger op hun plaats zitten en goed werken. Vervang versleten of kapotte onderdelen indien nodig.
- Zet de motor af, verwijder het contactsleuteltje en wacht totdat alle bewegende onderdelen tot stilstand zijn gekomen voordat u de bestuurdersposition verlaat. Wacht totdat de machine is afgekoeld, voordat u de machine afstelt, met brandstof vult, reinigt, stalt of er onderhoudswerkzaamheden aan verricht.

⚠ WAARSCHUWING ⚠

Contact met het mes kan leiden tot ernstig lichamelijk letsel.

Als u de motor uitschakelt moet het maaimes (of de maaimessen) stoppen. Als dit niet het geval is, mag u de machine niet verder gebruiken en moet u contact opnemen met een erkende servicedealer.

Veiligheidsinstructies voorafgaand aan het werk (vervolg)

- Controleer voordat u begint te maaien de machine om zeker te zijn dat de maai-eenheden goed werken.
- Houd omstanders, met name kinderen, en huisdieren tijdens het werk uit de buurt van de machine. Schakel de machine en het/de werktuig(en) uit indien iemand het werkgebied betreedt.

Brandstofveiligheid

- Brandstof is uiterst ontvlambaar en zeer explosief. Brand of explosie van brandstof kan brandwonden bij u of anderen en materiële schade veroorzaken.
  - Om te voorkomen dat een statische lading de brandstof tot ontbranding kan brengen, moet u het benzinevat en/of de machine voordat u de tank vult op de grond plaatsen, niet op een voertuig of een ander object.
  - Vul de brandstoftank op een horizontaal oppervlak en in de open lucht wanneer de motor koud is. Eventueel gemorste brandstof opnemen.
  - Rook niet als u omgaat met brandstof, en houd brandstof uit de buurt van open vuur en vonken.
  - Als de motor draait of heet is, mag de brandstoftankdop niet worden verwijderd en mag de tank niet met brandstof worden bijgevuld.
  - Probeer de motor niet te starten als u brandstof morst. Zorg ervoor dat er geen ontstekingsbronnen in de buurt zijn totdat de brandstofdampen volledig zijn verdwenen.
  - Brandstof in een goedgekeurd vat of blik en buiten bereik van kinderen bewaren.
- Giet de brandstoftank niet te vol. Plaats de brandstofdop terug en maak hem stevig vast.
- In bepaalde omstandigheden kan tijdens het tanken statische elektriciteit worden ontladen, waardoor vonken ontstaan die de brandstofdampen tot ontbranding kunnen brengen.
- Vul brandstofvaten niet in een voertuig, vrachtwagen of op een aanhanger met kunststof beplating. Zet brandstofvaten altijd op de grond en uit de buurt van het voertuig voordat u de tank bijvult.
- Laad de machine uit de vrachtwagen of aanhanger en vul deze bij met brandstof wanneer ze op de grond staat. Als dit niet mogelijk is, vul dan brandstof bij uit een draagbaar vat in plaats van met een brandstofpistool.
- Houd het vulpistool in contact met de rand van de benzinetank of het vat tot het tanken voltooid is. Gebruik geen vergrendeling voor het vulpistool.
- Brandstof is schadelijk of dodelijk bij inname. Langdurige blootstelling aan dampen kan leiden tot ernstig letsel en ziekte.
  - Voorkom dat u dampen lange tijd inademt.
  - Houd uw handen en gezicht uit de buurt van het vulpistool en de opening van de brandstoftank.
  - Houd brandstof uit de buurt van ogen en huid.

Veiligheidsinstructies voorafgaand aan het werk (vervolg)

- Neem eventueel gemorste brandstof op.
- Sla de machine en de brandstofhouder niet op plaatsen waar open vlammen, vonken of waakvlammen (bv. van een boiler of andere toestellen) aanwezig kunnen zijn.
- Gebruik de machine uitsluitend als het complete uitlaatsysteem is gemonteerd en naar behoren werkt.

Brandstof

Brandstof

Capaciteit	19 liter
Type	Loodvrije benzine
Minimaal octaangetal	87 (VS) of 91 (researchoctaangetal; buiten de VS)
Ethanol	Niet meer dan 10% van het volume
Methanol	Geen
MTBE (methyl-tertiair-butylether)	Niet meer dan 15% van het volume
Olie	Niet toevoegen aan de brandstof

Gebruik uitsluitend schone, verse brandstof (minder dan 30 dagen oud) van een gerespecteerde bron.

BELANGRIJK

Als u minder problemen wilt ondervinden tijdens de start, kunt u een brandstofstabilisator/conditioner aan de verse brandstof toevoegen volgens de voorschriften van de fabrikant van de brandstofstabilisator/conditioner.

Brandstoftank vullen

1. Parkeer de machine op een horizontaal oppervlak.
2. Zet de rijhendels in PARKEER.
3. Zet de motor af en verwijder het sleuteltje.
4. Maak de omgeving rond de tankdop schoon en vul de brandstoftank.

BELANGRIJK

Vul de tank tot aan de onderkant van de vulnek. Vul de brandstoftank niet helemaal.

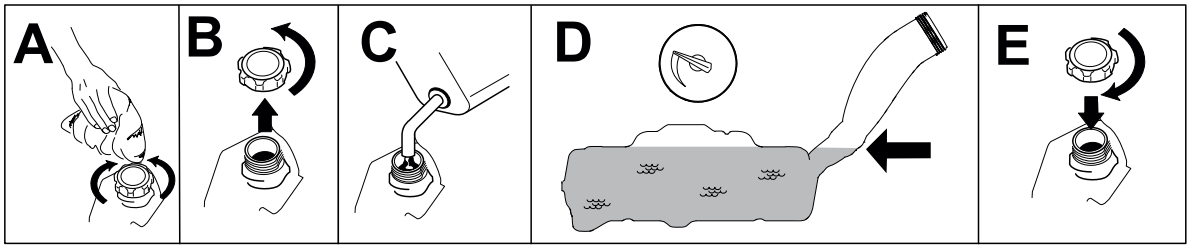

G453272

Dagelijks onderhoud uitvoeren

Voer elke dag, voordat u de machine start, de dagelijkse procedures uit die beschreven staan in het onderhoudsschema.

Inrijperiode

Een nieuwe motor heeft tijd nodig om vol vermogen te ontwikkelen. Maai-eenheden en aandrijfsystemen hebben meer wrijving als zij nieuw zijn, waardoor de motor extra wordt belast. Houd er rekening mee dat een nieuwe machine een inrijperiode van 40 tot 50 bedrijfsuren nodig heeft om vol vermogen te ontwikkelen voor de beste prestaties.

Veiligheidssysteem

Het veiligheidssysteem is bedoeld om starten van de motor alleen mogelijk te maken wanneer:

- de messchakelaar (aftakas) is uitgeschakeld;
- De rijhendels staan in de PARKEERSTAND.

Het veiligheidssysteem zorgt ook dat de motor wordt gestopt wanneer de rijhendels niet in PARKEER staan en u de bestuurdersstoel verlaat.

⚠ WAARSCHUWING ⚠

Niet-aangesloten of beschadigde interlockschakelaars kunnen onverwachte gevolgen hebben op de werking van de machine. Dit kan lichamelijk letsel veroorzaken.

- **Laat de interlockschakelaars ongemoeid.**
- **Controleer elke dag de werking van de interlockschakelaars en vervang beschadigde schakelaars voordat u de machine weer in gebruik neemt.**

Het veiligheidssysteem testen

Controleer de werking van het veiligheidssysteem telkens voordat u de machine in gebruik neemt. Als het veiligheidssysteem niet werkt zoals hieronder wordt beschreven, moet u het direct laten repareren door een erkende servicedealer.

1. Neem plaats op de bestuurdersstoel, zet de rijhendels in de PARKEERSTAND en zet de messchakelaar AAN. Probeer de motor te starten; de motor mag nu niet gaan draaien.

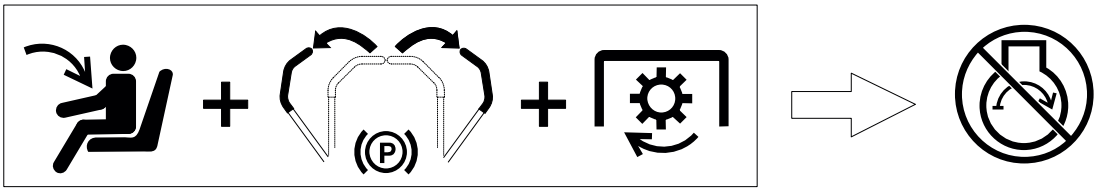

G511504

Veiligheidssysteem (vervolg)

2. Blijf zitten op de bestuurdersstoel en schakel de messchakelaar in de UIT-stand. Zet één van de rijhendels in de middelste, onvergrendelde stand. Probeer de motor te starten; de motor mag nu niet gaan draaien. Beweeg nu de andere rijhendel.

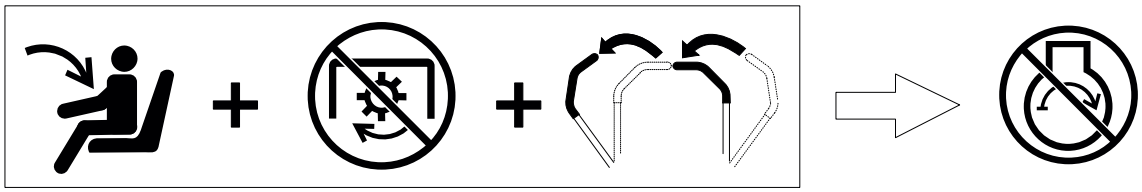

G511505

3. Blijf zitten op de bestuurdersstoel, zet de messchakelaar UIT en zet de rijhendels in de PARKEERSTAND. Start de motor. Als de motor loopt, schakelt u de messchakelaar in en komt u iets overeind uit de bestuurdersstoel; de motor moet binnen 1 seconde stoppen.

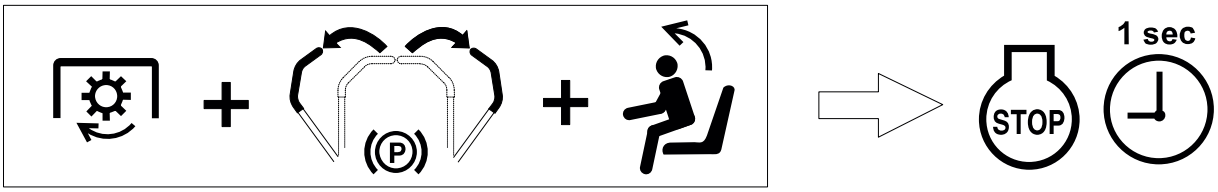

G511506

4. Blijf zitten op de bestuurdersstoel, zet de messchakelaar UIT en zet de rijhendels in de PARKEERSTAND. Start de motor. Als de motor loopt, moet u de rijhendels in de middelste, onvergrendelde stand zetten. Kom dan iets overeind uit de bestuurdersstoel; de motor moet binnen 1 seconde stoppen.

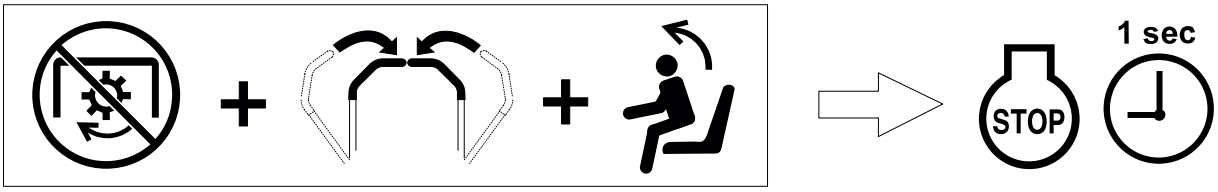

G511507

De bestuurdersstoel instellen

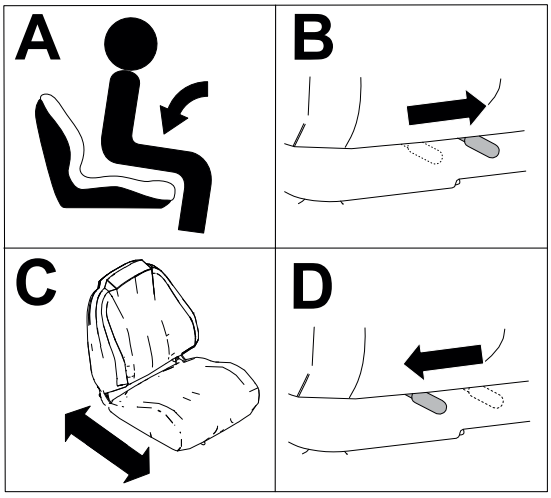

G451798

De hoogte van de rijhendel afstellen

U kunt de hoogte van de rijhendels afstellen, voor meer comfort.

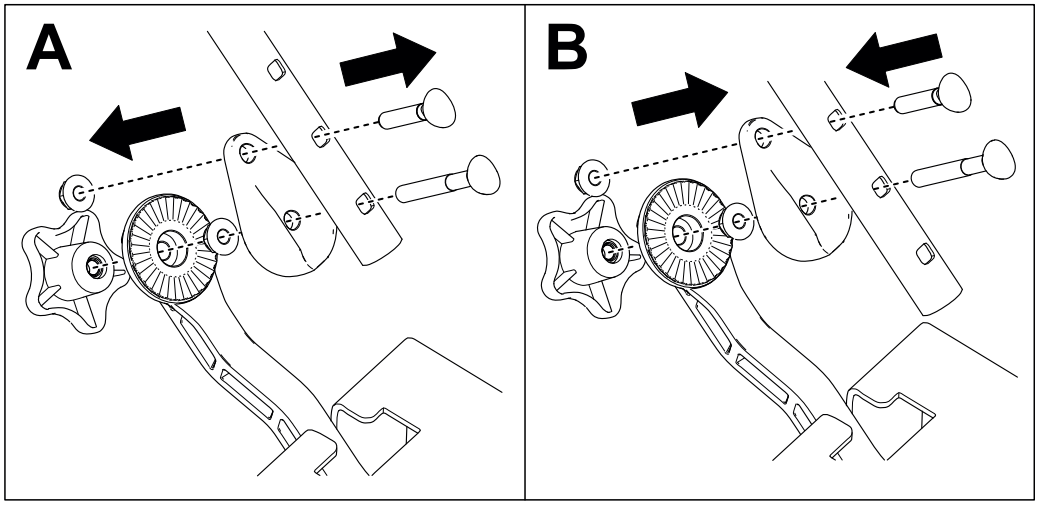

G450938

De hoek van de rijhendel afstellen

1. Parkeer de machine op een horizontaal oppervlak, schakel de aftakas uit en zet de rijhendels naar buiten in de PARKEERSTAND.
2. Zet de motor af, verwijder het contactsleuteltje en wacht totdat alle bewegende onderdelen tot stilstand zijn gekomen voordat u afstellingen uitvoert.
3. Draai de knop los (A).
4. Duw de rijhendel naar voren of naar achteren (B).
5. Zorg ervoor dat de tanden volledig op hun plaats zitten (C) en draai de knop vast (D).
6. Beweeg de hendel meerdere keren door het volledige bewegingsbereik om te controleren of de hendel goed is afgesteld en stevig vastzit.
7. Stel ook de andere rijhendel af; zorg ervoor dat de hendels gelijk staan in de neutraalstand.

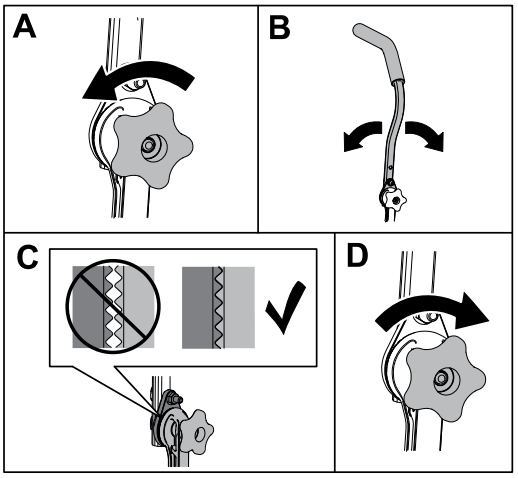

G530624

Omzetten naar de zijafvoer

Omzetten naar zijafvoer voor maaidekken van 122 cm

Plaats de bevestigingen in dezelfde openingen in het maaidek als waar deze oorspronkelijk uit verwijderd zijn. Hierdoor voorkomt u dat er openingen niet afgedekt zijn wanneer u het maaidek gebruikt.

⚠ WAARSCHUWING ⚠

Het maaidek kan voorwerpen uitwerpen uit niet-afgedichte openingen, waardoor u en anderen letsel kunnen oplopen.

- **Gebruik de machine nooit zonder dat alle openingen in het maaikast zijn afgedicht met bouten en moeren.**
- **Zorg ervoor dat er bouten en moeren zijn gemonteerd in de montageopeningen als de mulchplaat is verwijderd.**

---

1. Parkeer de machine op een horizontaal oppervlak, schakel de aftakas uit en zet de rijhendels naar buiten in de PARKEERSTAND.
2. Zet de motor af, verwijder het contactsleuteltje en wacht totdat alle bewegende onderdelen tot stilstand zijn gekomen voordat u de bestuurderspositie verlaat.
3. Verwijder het maaidek; zie Het maaidek verwijderen, page 5–35.
4. Verwijder het linkerschot zoals getoond; bewaar de moeren.

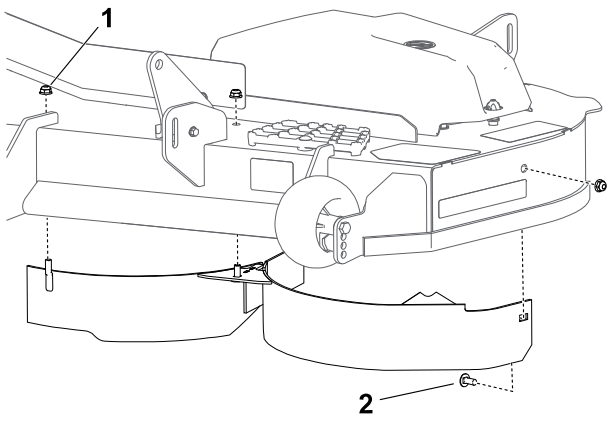

G482536

(1) Moer – 5/16" (3)
(2) Slotbout – 5/16" x ¾"

5. Gebruik de 3 bewaarde moeren en 3 bouten van de zak met losse onderdelen om de open gaten af te dichten teneinde rondvliegend vuil te voorkomen.

   Opmerking: Installeer de bevestigingen zo dat de moeren zich buiten het dek bevinden.
6. Verwijder de bevestigingen waarmee het rechterschot en de schotbescherming aan de rechterkant van het maaidek zijn bevestigd. Bewaar de moeren en 1 slotbout.

   Opmerking: De grasgeleider wordt voor de duidelijkheid niet getoond.

Omzetten naar de zijafvoer (vervolg)

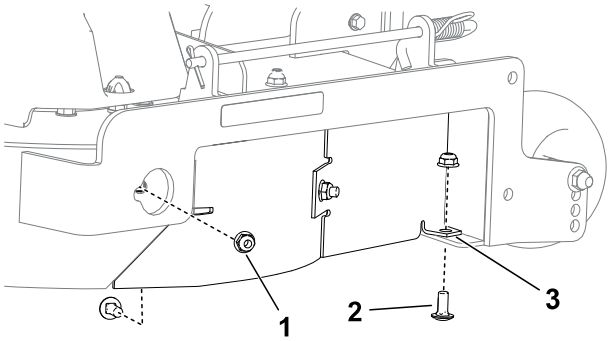

G482537

1. Moer – 5/16" (2)
2. Slotbout – 5/16" x ¾" (2)
3. Vierkante opening

7. Verwijder het rechterschot zoals getoond; bewaar de moeren.

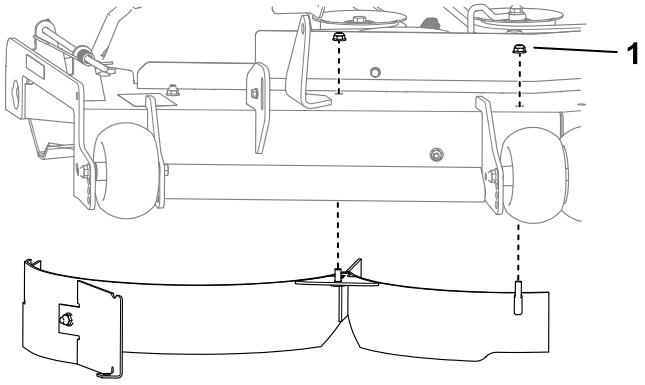

G453334

1. Moer – 5/16" (2)

8. Monteer de bewaarde slotbout en een bewaarde moer in het vierkante gat getoond in Step 6.
9. Gebruik de resterende 3 bewaarde moeren en 3 bouten van de zak met losse onderdelen om de resterende open gaten af te dichten.

   Opmerking: Installeer de bevestigingen zo dat de moeren zich buiten het dek bevinden.
10. Zoek de keerplaat in de losse onderdelen.
11. Verwijder de bestaande bevestigingen zoals weergegeven en gebruik ze om de keerplaat te installeren.

Omzetten naar de zijafvoer (vervolg)

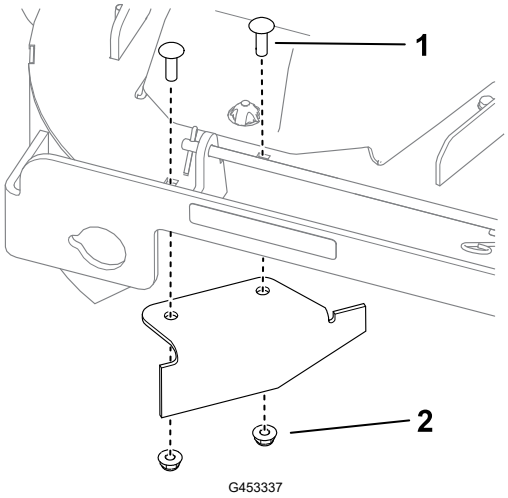

1 Bestaande slotbout— 5/16" x 1"(2)

2 Bestaande moer – 5/16" (2)

12. Monteer het maaidek; zie Het maaidek monteren, page 5–36.

Omzetten naar zijafvoer voor maaidekken van 137 cm

Plaats de bevestigingen in dezelfde openingen in het maaidek als waar deze oorspronkelijk uit verwijderd zijn. Hierdoor voorkomt u dat er openingen niet afgedekt zijn wanneer u het maaidek gebruikt.

⚠ WAARSCHUWING ⚠

Het maaidek kan voorwerpen uitwerpen uit niet-afgedichte openingen, waardoor u en anderen letsel kunnen oplopen.

- **Gebruik de machine nooit zonder dat alle openingen in het maaikast zijn afgedicht met bouten en moeren.**
- **Zorg ervoor dat er bouten en moeren zijn gemonteerd in de montageopeningen als de mulchplaat is verwijderd.**

---

1. Parkeer de machine op een horizontaal oppervlak, schakel de aftakas uit en zet de rijhendels naar buiten in de PARKEERSTAND.
2. Zet de motor af, verwijder het contactsleuteltje en wacht totdat alle bewegende onderdelen tot stilstand zijn gekomen voordat u de bestuurderspositie verlaat.
3. Verwijder het maaidek; zie Het maaidek verwijderen, page 5–35.
4. Verwijder het linkerschot zoals getoond; bewaar de moeren.

Omzetten naar de zijafvoer (vervolg)

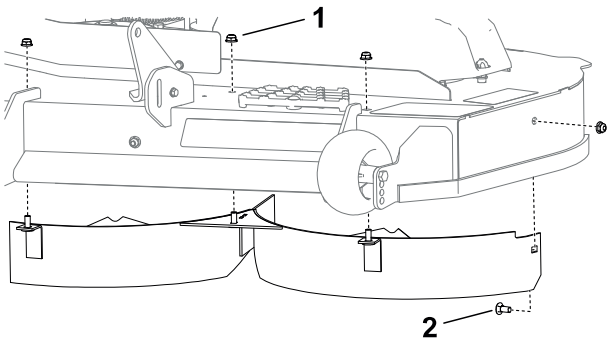

G483204

1. Moer – 5/16" (4)
2. Slotbout – 5/16" x ¾"

5. Gebruik de 4 bewaarde moeren en 4 bouten van de zak met losse onderdelen om de open gaten af te dichten teneinde rondvliegend vuil te voorkomen.

   Opmerking: Installeer de bevestigingen zo dat de moeren zich buiten het dek bevinden.

6. Verwijder de schotbescherming zoals weergegeven.

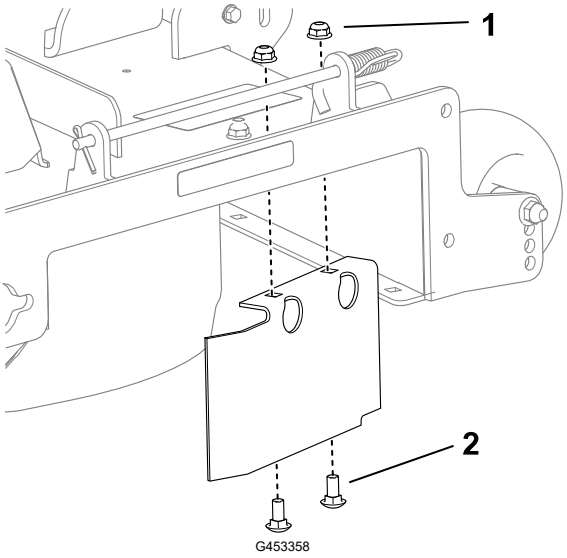

G453358

1. Moer – 5/16" (2)
2. Slotbout – 5/16" x ¾" (2)

7. Installeer de schotbevestigingen in de open gaten.
8. Verwijder de bevestigingen waarmee het rechterschot aan de rechterkant van het maaidek is bevestigd. Bewaar de moeren.

   Opmerking: De grasgeleider wordt voor de duidelijkheid niet getoond.

Omzetten naar de zijafvoer (vervolg)

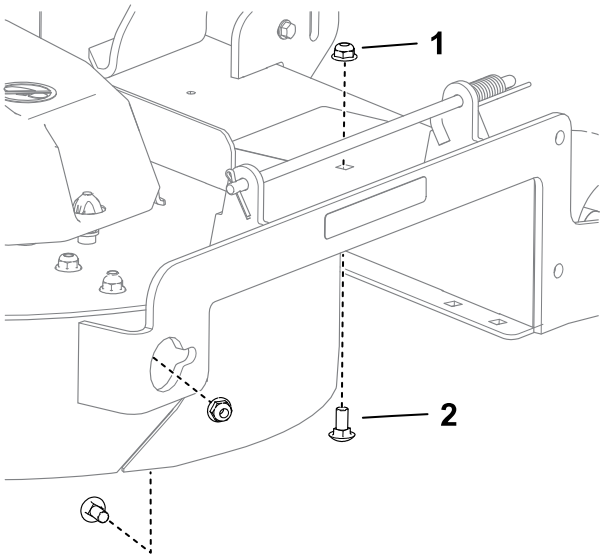

G453362

1. Moer – 5/16" (2)
2. Slotbout – 5/16" x ¾" (2)

9. Verwijder het rechterschot zoals getoond; bewaar de moeren.

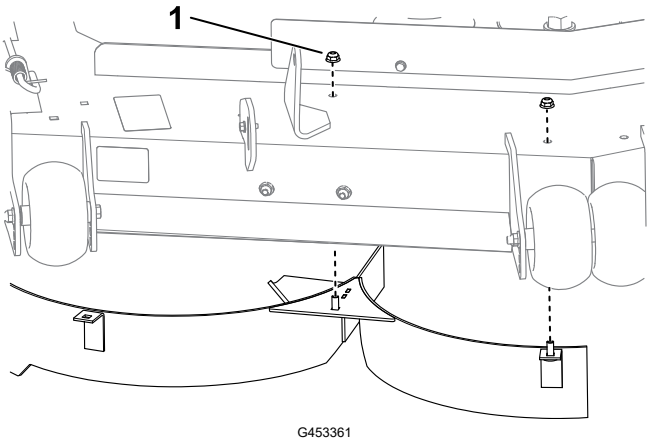

G453361

1. Moer – 5/16" (2)

10. Gebruik de 4 bewaarde moeren en 4 bouten van de zak met losse onderdelen om de open gaten af te dichten.

    Opmerking: Installeer de bevestigingen zo dat de moeren zich buiten het dek bevinden.

11. Zoek de keerplaat in de losse onderdelen.
12. Verwijder de bestaande bevestigingen zoals weergegeven en gebruik ze om de keerplaat te installeren.

Omzetten naar de zijafvoer (vervolg)

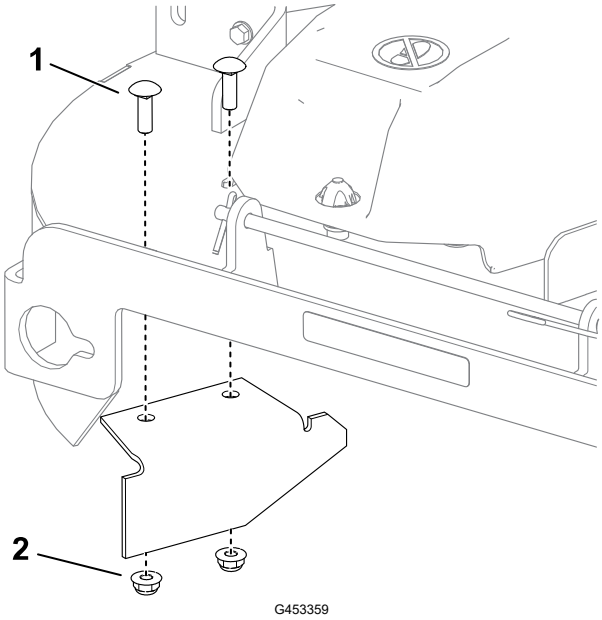

1. Bestaande slotbout— 5/16" x 1"(2)
2. Bestaande moer – 5/16" (2)

13. Monteer het maaidek; zie Het maaidek monteren, page 5–36.

Omzetten naar de zijafvoer (vervolg)

Omzetten naar zijafvoer voor maaidekken van 152 cm

Plaats de bevestigingen in dezelfde openingen in het maaidek als waar deze oorspronkelijk uit verwijderd zijn. Hierdoor voorkomt u dat er openingen niet afgedekt zijn wanneer u het maaidek gebruikt.

⚠ WAARSCHUWING ⚠

Het maaidek kan voorwerpen uitwerpen uit niet-afgedichte openingen, waardoor u en anderen letsel kunnen oplopen.

- **Gebruik de machine nooit zonder dat alle openingen in het maaikast zijn afgedicht met bouten en moeren.**
- **Zorg ervoor dat er bouten en moeren zijn gemonteerd in de montageopeningen als de mulchplaat is verwijderd.**

---

1. Parkeer de machine op een horizontaal oppervlak, schakel de aftakas uit en zet de rijhendels naar buiten in de PARKEERSTAND.
2. Zet de motor af, verwijder het contactsleuteltje en wacht totdat alle bewegende onderdelen tot stilstand zijn gekomen voordat u de bestuurderspositie verlaat.
3. Verwijder het maaidek; zie Het maaidek verwijderen, page 5–35.
4. Verwijder het linkerschot zoals getoond; bewaar de moeren.

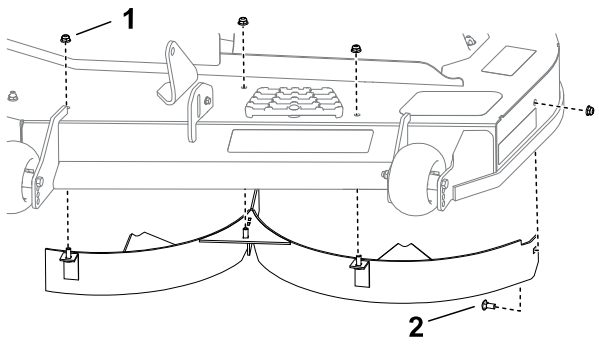

G483240

(1) Moer – 5/16" (3)

(2) Slotbout – 5/16" x ¾" (1)

5. Gebruik de 4 bewaarde moeren en 4 bouten van de zak met losse onderdelen om de open gaten af te dichten teneinde rondvliegend vuil te voorkomen.

   Opmerking: Installeer de bevestigingen zo dat de moeren zich buiten het dek bevinden.
6. Verwijder de bevestigingen waarmee het rechterschot en de schotbescherming aan de rechterkant van het maaidek zijn bevestigd. Bewaar de moeren en 1 slotbout.

   Opmerking: De grasgeleider wordt voor de duidelijkheid niet getoond.

Omzetten naar de zijafvoer (vervolg)

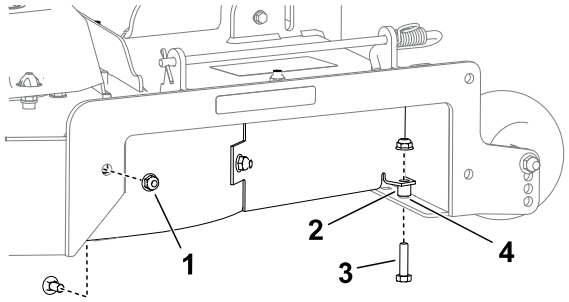

G483241

1. Moer – 5/16" (2)
2. Afstandsstuk
3. Slotbout – 5/16" x ¾" (2)
4. Vierkante opening

7. Verwijder het rechterschot zoals getoond; bewaar de moeren.

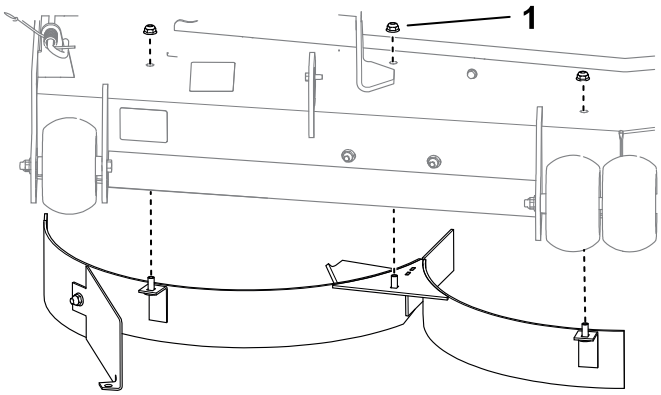

G454148

1. Moer – 5/16" (3)

8. Monteer de bewaarde slotbout en een bewaarde moer in het vierkante gat getoond in Step 6.
9. Gebruik de resterende 4 bewaarde moeren en 4 bouten van de zak met losse onderdelen om de resterende open gaten af te dichten.

   Opmerking: Installeer de bevestigingen zo dat de moeren zich buiten het dek bevinden.
10. Zoek de keerplaat in de losse onderdelen.
11. Verwijder de bestaande bevestigingen zoals weergegeven en gebruik ze om de keerplaat te installeren.

Omzetten naar de zijafvoer (vervolg)

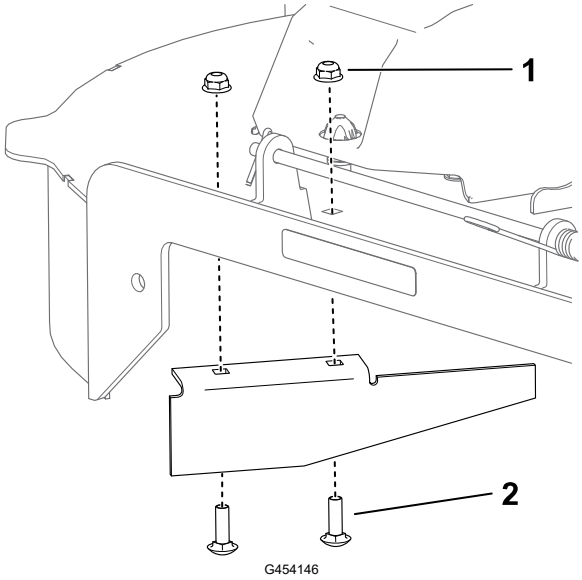

1. Bestaande slotbout— 5/16" x 1"(2)
2. Bestaande moer – 5/16" (2)

12. Monteer het maaidek; zie Het maaidek monteren, page 5–36.

Tijdens de werking

Veiligheid tijdens het werk

- De eigenaar/gebruiker is verantwoordelijk voor ongelukken die persoonlijk letsel of materiële schade kunnen veroorzaken, en hij dient zulke ongelukken te voorkomen.
- Geef uw volledige aandacht als u de machine gebruikt. Zorg ervoor dat u met niets anders bezig bent waardoor u kunt worden afgeleid, anders kunnen er letsels ontstaan of kan eigendom worden beschadigd.
- Gebruik de machine niet als u ziek, moe of onder de invloed van alcohol of drugs bent.
- Gebruik de machine niet tenzij alle schermen en veiligheidsvoorzieningen zoals de geleiders en de volledige grasvanger op hun plaats zitten en goed werken. Vervang indien nodig versleten of versleten onderdelen door originele onderdelen van Toro.
- Diverse motoronderdelen, vooral de knaldemper, kunnen bijzonder heet worden. Het aanraken daarvan kan leiden tot ernstige brandwonden, en ze kunnen bladeren, gras, struiken, enz. in brand steken. Houd het motorgebied vrij van vuil en overmatige olie en vet.
- Laat de motor enkel draaien in goed verluchte omgevingen. Uitlaatgassen bevatten koolstofmonoxide, dat dodelijk is bij inademing.
- Gebruik de machine uitsluitend als het zicht goed is en bij geschikte weersomstandigheden. Gebruik de machine niet als er kans op bliksem is.
- Start de motor en zorg er hierbij voor dat uw voeten uit de buurt van de messen zijn.
- Houd uw handen en voeten uit de buurt van bewegende onderdelen. Blijf uit de buurt van de afvoeropening.

Veiligheid tijdens het werk (vervolg)

- Blijf uit de buurt van gaten, bandensporen, stenen en andere gevaren. Wees voorzichtig bij het naderen van blinde hoeken, struiken, bomen, hoog gras en andere objecten die obstakels kunnen verbergen of het zicht verminderen.
- Maai niet als de grasgeleider in de geheven stand staat, verwijderd is of gewijzigd is, tenzij een grasvanger of mulchset gemonteerd is en goed werkt.
- Maai uitsluitend in de achteruitstand, als dat strikt noodzakelijk is. Kijk altijd naar beneden en achterom voordat u achteruitrijdt.
- Stop de maaimessen als u niet daadwerkelijk maait. Vertraag de machine en wees voorzichtig wanneer u een oppervlak zonder gras oversteekt of wanneer u de machine van en naar het werkgebied transporteert.
- Let op de uitworp van de maaier en richt deze uit de buurt van mensen. Zorgt dat het afgevoerde materiaal niet tegen een muur of obstakel komt omdat het materiaal naar u terug kan ketsen.
- Als de maaimachine toch een voorwerp raakt en begint te trillen, moet u meteen de motor afzetten, de contactsleutel verwijderen en wachten totdat alle bewegende onderdelen tot stilstand zijn gekomen voordat u de machine op beschadiging controleert. Voer alle noodzakelijke reparaties uit voordat u de machine weer in gebruik neemt.
- Verminder uw snelheid en wees voorzichtig als u een bocht maakt of wegen en voetpaden oversteekt met de machine. Verleen altijd voorrang.
- Als u de machine verlaat, laat deze dan niet draaien.
- Doe het volgende voordat u de bestuurdersstoel verlaat:
  - Parkeer de machine op een horizontaal oppervlak.
  - Schakel de aftakas uit en laat de werktuigen zakken.
  - Haal de parkeerrem aan.
  - Zet de motor af en verwijder het sleuteltje.
  - Wacht tot alle bewegende onderdelen tot stilstand zijn gekomen.
- Vervoer nooit kinderen op deze machine.
- Vervoer geen kinderen op de machine, zelfs wanneer de messen niet bewegen. Kinderen kunnen van de machine vallen en kunnen ernstig letsel oplopen of u verhinderen in het veilig gebruiken van de machine. Als een kind in het verleden op een maaier heeft meegereden, kan het in het maaigebied verschijnen zonder waarschuwing, en kan dan overreden worden door de maaier, bij het vooruit- of achteruitrijden.
- Kinderen komen vaak naar de machine en het maaien kijken. Ga er nooit van uit dat kinderen op de plaats blijven waar u ze voor laatst zag.
- Houd kinderen uit de buurt van het werkgebied en plaats ze onder toezicht van een andere verantwoordelijke volwassene dan de bediener van de maaier.
- Wees alert en schakel de machine uit als kinderen het werkgebied betreden.
- Voordat u de machine achteruitrijdt of draait, moet u naar beneden en rond u kijken of er geen kleine kinderen in de buurt zijn.
- Gebruik de machine enkel als sleepvoertuig als ze voorzien is van een trekhaak. Bevestig materiaal dat wordt gesleept uitsluitend aan het sleeppunt aan de machine.
- Gebruik alleen door The Toro® Company goedgekeurde accessoires en werktuigen.

Veiligheid tijdens het werk (vervolg)

De machine veilig gebruiken op hellingen

- Het maaien op hellingen is een belangrijke factor bij ongelukken waarbij de controle over de machine wordt verloren of deze omkantelt. Dit kan ernstig of dodelijk letsel veroorzaken. De bestuurder is verantwoordelijk voor een veilig gebruik van de machine op hellingen. Gebruik van de machine op hellingen vereist altijd extra voorzichtigheid. Doe het volgende voordat u de machine op een helling gaat gebruiken:
  - Lees de instructies voor gebruik op een helling in de handleiding en op de machine, en zorg dat u deze instructies begrijpt.
  - Gebruik een hellingsindicator om de hellingshoek bij benadering te bepalen.
  - Gebruik de maaimachine nooit op hellingen van meer dan 15°.
  - Onderzoek de toestand van het werkgebied op die dag om te bepalen of de machine veilig kan worden gebruikt op de helling. Gebruik uw gezond verstand en uw beoordelingsvermogen wanneer u dit onderzoek uitvoert. Veranderingen in het terrein, zoals de vochtigheidsgraad, kunnen snel van invloed zijn op de manier waarop de machine reageert op een helling.
- Spoor gevaren onderaan de helling op. Gebruik de machine niet in de buurt van steile hellingen, greppels, oevers, water of andere gevaren. De machine kan plotseling omslaan als een wiel over de rand komt of als de rand instort. Houd een veilige afstand (tweemaal de breedte van de machine) tussen de machine en landschapselementen die gevaarlijk kunnen zijn. Gebruik een loopmaaier of een handtrimmer om gras te maaien op deze plaatsen.

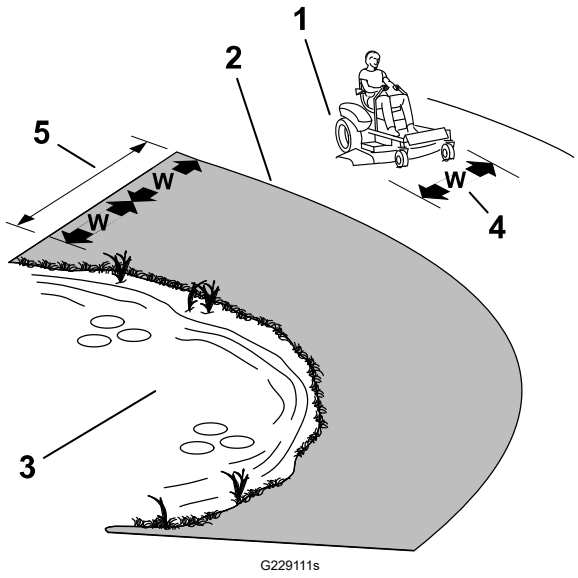

G229111s

(1) Veilige zone – Gebruik de machine in deze zone op hellingen van minder dan 15° of vlakke gebieden.

(2) Gevarenzone – Gebruik een loopmaaier en/of een handtrimmer op hellingen van meer dan 15° en in de buurt van steile hellingen of water.

(3) Water

(4) W = breedte van de machine

(5) Houd een veilige afstand (tweemaal de breedte van de machine) tussen de machine en landschapselementen die gevaarlijk kunnen zijn.

- Vermijd starten, stoppen of bochten maken op hellingen. Vermijd plotse veranderingen van snelheid of richting; verander traag en geleidelijk van richting.
- Gebruik een machine nooit in omstandigheden waarbij u twijfelt over tractie, sturen of stabiliteit. Denk eraan dat de machine tractie kan verliezen doordat u bergafwaarts, op nat gras of dwars op een helling maait. Als de aandrijfwielen tractie verliezen, kunnen ze gaan slippen en kunt u niet meer remmen of sturen. De machine kan schuiven, zelfs als de aandrijfwielen niet draaien.

Veiligheid tijdens het werk (vervolg)

- Verwijder of let op obstakels als sloten, gaten, geulen, hobbels, stenen of andere verborgen gevaren. In hoog gras zijn obstakels niet altijd zichtbaar. De machine kan omslaan op oneffenheden in het terrein.
- Wees extra voorzichtig wanneer u de machine gebruikt met accessoires of werktuigen zoals grasopvangsystemen. Deze kunnen de machine minder stabiel maken, waardoor u de controle over de machine kunt verliezen. Volg de instructies voor gebruik van contragewichten op.
- Laat het maaidek indien mogelijk neer op de grond wanneer u de machine op een helling gebruikt. Als u het maaidek omhoog brengt op hellingen, kan de machine onstabiel worden.

Veiligheid tijdens het slepen

- Bevestig materiaal dat wordt gesleept, uitsluitend aan het sleeppunt.
- Gebruik de machine enkel als sleepvoertuig als ze voorzien is van een trekhaak.
- U mag het maximale bruto sleepgewicht niet overschrijden.
- Laat kinderen of andere personen nooit in de buurt komen van het gesleepte werktuig.
- Op een helling kan het gewicht van een gesleept werktuig ertoe leiden dat de wielen hun grip verliezen, een hoger risico op omslaan, en verlies van de controle over de machine door de bestuurder Verminder het sleepgewicht en verminder uw snelheid.
- Hoe zwaarder een gesleepte last, hoe langer de stopafstand kan worden. Rij langzaam en zorg voor voldoende afstand om te stoppen.
- Maak grote bochten om ervoor te zorgen dat het werktuig de machine niet raakt.

Plaatsnemen in de bestuurdersposition

Gebruik de trede op het maaidek om plaats te nemen op de bestuurdersstoel.

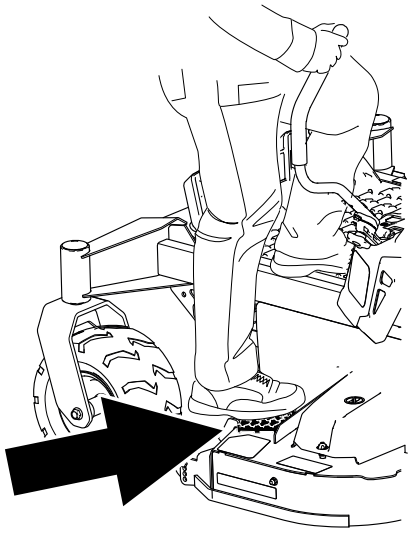

G453429

De motor starten

Start de motor zoals weergegeven.

Opmerking: Als de motor warm of heet is, hoeft u de choke niet te gebruiken.

BELANGRIJK

Schakel de starter niet langer dan 5 seconden achter elkaar in, anders raakt de startmotor beschadigd. Als de motor niet wil starten, moet u 15 seconden wachten voordat u de startmotor opnieuw in werking stelt.

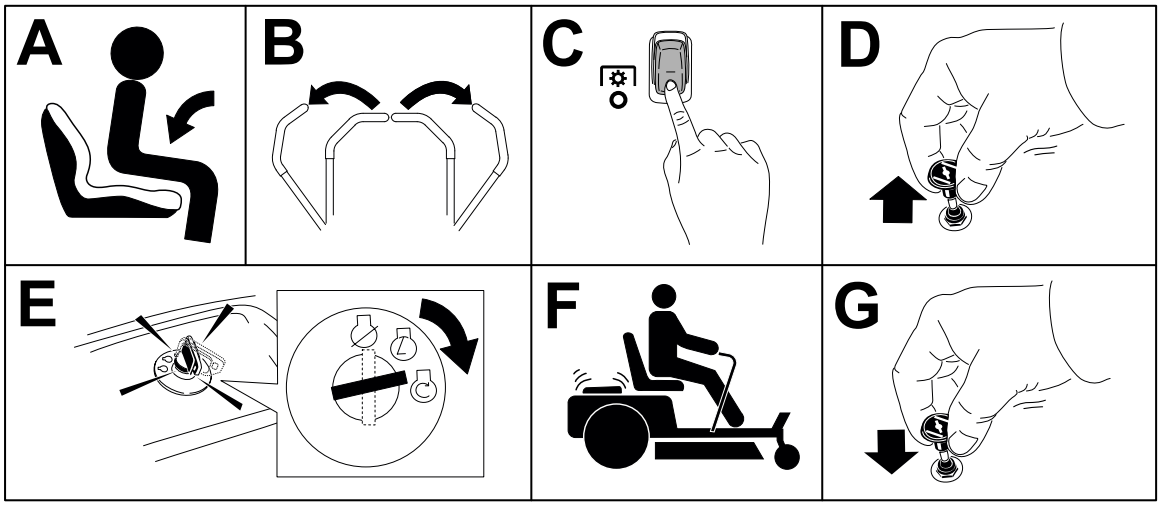

G451068

De motor afzetten

1. Schakel de maaimessen uit door de aftakasschakelaar op UIT te zetten.
2. Zet de rijhendels in de PARKEERSTAND.
3. Zet de gashendel op TRAAG en laat de motor gedurende 1 minuut op stationair toerental draaien.
4. Draai het sleuteltje op UIT en verwijder het sleuteltje.

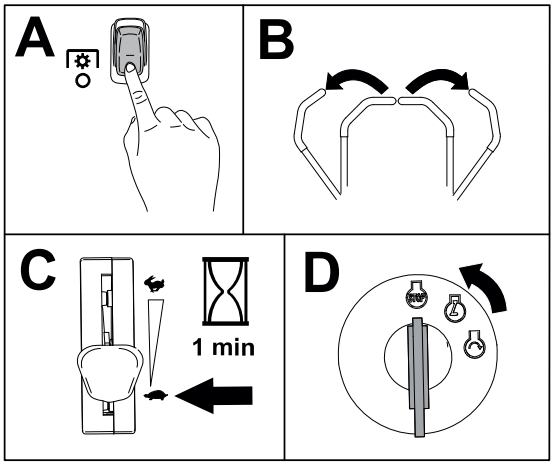

G451067

⚠ OPGELET ⚠

Kinderen of omstanders kunnen letsel oplopen als zij de machine verplaatsen of proberen te bedienen terwijl deze onbeheerd staat.

Verwijder altijd het sleuteltje en stel de parkeerrem in werking wanneer u de machine onbeheerd achterlaat.

Met de machine rijden

⚠ OPGELET ⚠

Als de ene hendel te ver voor de andere staat zal de machine snel ronddraaien. Daardoor kunt u de beheersing over machine verliezen, wat kan leiden tot letsel aan u, of beschadiging van de machine.

Verminder de snelheid van de machine voordat u een scherpe bocht maakt.

De aandrijfwielen draaien onafhankelijk en worden aangedreven door motoren op elke as. U kunt de wielen aan de ene zijde achteruit laten draaien en tegelijk die aan de andere zijde vooruit, waardoor de machine om zijn as draait in plaats van een bocht te maken. Zo is de machine veel wendbaarder, maar het kan wat tijd vergen eer u gewend bent aan de manier waarop de machine beweegt.

1. Zet de rijhendels in de middelste, niet-vergrendelde stand.

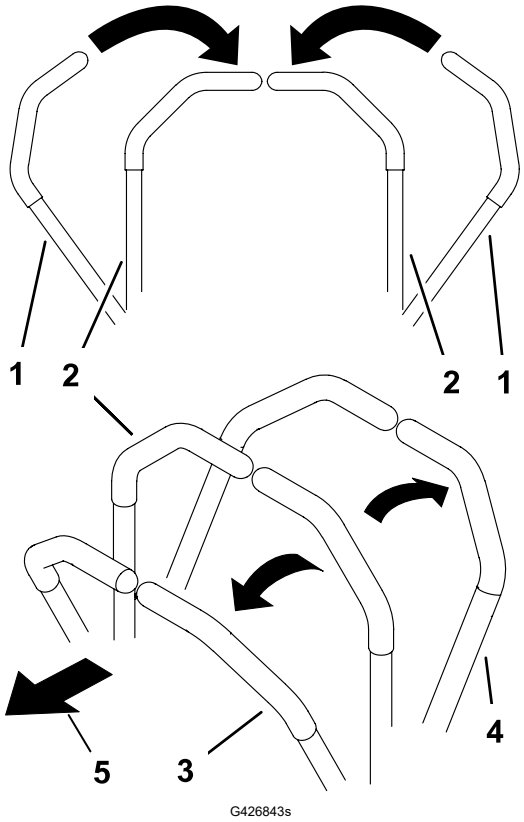

G426843s

1. Rijhendels – PARKEERSTAND
2. Centrale ontgrendelde stand
3. Vooruit
4. Achteruit
5. Voorzijde van de machine

Met de machine rijden (vervolg)

2. Beweeg de rijhendels langzaam naar voren of naar achteren. Zet 1 hendel verder dan de andere hendel om te draaien.

   Opmerking: Hoe verder u de rijhendels in een richting beweegt, des te sneller de machine in die richting rijdt.

3. Om te stoppen, zet u beide rijhendels terug in de NEUTRAALSTAND.

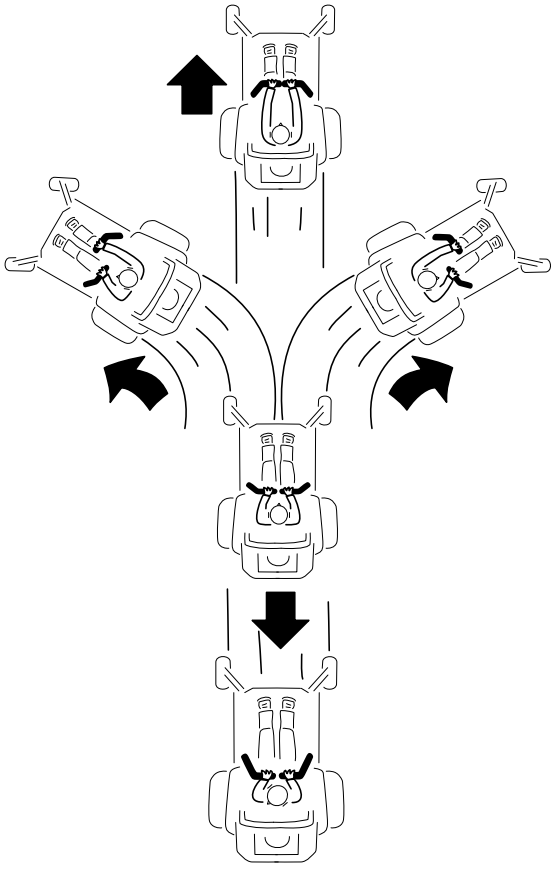

G397314s

De messchakelaar (aftakas) bedienen

⚠ GEVAAR ⚠

De draaiende messen onder het maaidek zijn gevaarlijk. Het aanraken van de messen zal leiden tot ernstig of dodelijk letsel.

Als de maaimessen zijn ingeschakeld mogen uw handen of voeten niet onder de maaier of de maaidekken komen.

⚠ GEVAAR ⚠

Een open uitwerpopening kan objecten naar u en mensen in de buurt werpen. Daarnaast kunt u ook in contact komen met het mes. Uitgeworpen objecten of aanraking van maaimessen leiden tot ernstig letsel of de dood.

Gebruik de machine niet als de grasgeleider in de geheven stand staat, verwijderd is of gewijzigd is, tenzij er een grasvanger of mulchset gemonteerd is en goed werkt.

De messchakelaar (aftakas) bedienen (vervolg)

1. Zet de gashendel op SNEL.
2. Schakel de messchakelaar in.

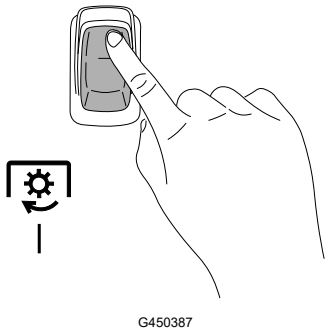

G450387

3. Maaien, zoals gewenst.
4. Schakel de messchakelaar uit.

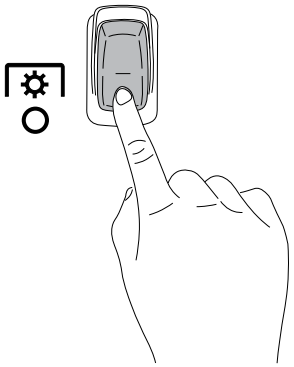

G450388

Zijuitworp

De scharnierende grasgeleider voert het maaisel zijwaarts en omlaag naar het gazon.

⚠ GEVAAR ⚠

Zonder gemonteerde grasgeleider, uitworpafsluiter of complete grasvanger kunnen u of omstanders in aanraking komen met het maaimes of uitgeworpen voorwerpen. Contact met het draaiende maaimes en uitgeworpen voorwerpen kan lichamelijk of dodelijk letsel veroorzaken.

- **Verwijder de grasgeleider niet van de machine, want de grasgeleider voert het maaisel af naar het gazon. Een beschadigde grasgeleider moet direct worden vervangen.**
- **Steek nooit handen of voeten onder het maaidek.**
- **Probeer nooit de uitwerpzone of de maaimessen te reinigen zonder eerst de aftakas uit te schakelen. Draai het sleuteltje op UIT en haal het weg.**

De maaihoogte instellen

U kunt de maaihoogte instellen van 38 tot 127 mm, in stappen van 6,4 mm.

1. Trap het maaidekhefpedaal ① in om het maaidek omhoog te brengen.
2. Haal de pen ③ uit de maaihoogtebeugel.
3. Plaats de maaihoogtepen in de opening die overeenstemt met de gewenste maaihoogte ②.
4. Breng het maaidek langzaam omlaag tot de hendel contact maakt met de pen.

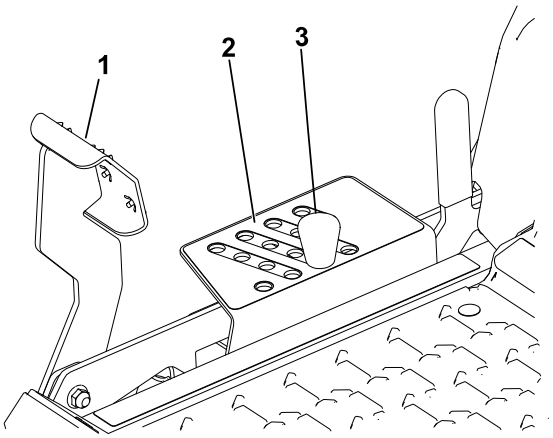

G455680

De transportvergrendeling gebruiken

1. Duw het maaidekpedaal ② volledig naar voren om het maaidek in de TRANSPORTSTAND te vergrendelen.
2. Duw het maaidekhefpedaal volledig naar voren en duw de transportvergrendelingshendel ① naar voren in de ONTGRENDELINGSSTAND, laat het maaidek vervolgens langzaam zakken tot de gewenste maaihoogte.

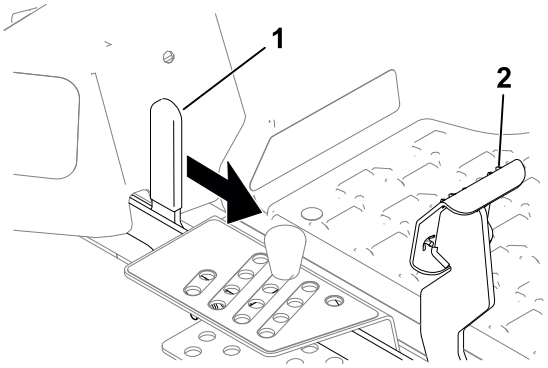

G456097

Antiscalpeerrollen afstellen

Als u de maaihoogte wijzigt, stel dan de hoogte van de antiscalpeerrollen in.

1. Parkeer de machine op een horizontaal oppervlak, schakel de aftakas uit en zet de rijhendels naar buiten in de PARKEERSTAND.
2. Zet de motor af, verwijder het contactsleuteltje en wacht totdat alle bewegende onderdelen tot stilstand zijn gekomen voordat u de bestuurderspositie verlaat.
3. Stel de antiscalpeerrollen in, zodat ze zo goed mogelijk overeenkomen met de ingestelde maaihoogte.

   Opmerking: Stel de antiscalpeerrollen zo af dat ze de grond niet raken op normale, vlakke maaiterreinen.

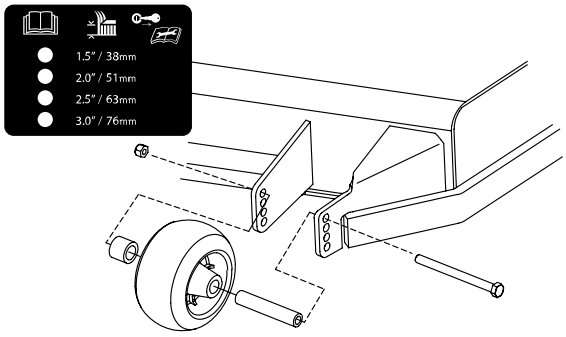

Tips voor bediening en gebruik

De luchtcirculatie maximaliseren

Voor een optimaal maairesultaat en een maximale luchtcirculatie moet u de gashendel op SNEL zetten. Om het gras goed te maaien, is een goede luchtcirculatie nodig; zet de maaihoogte dus niet te laag en zorg ervoor dat het maaidek niet helemaal door ongemaaid gras is omgeven. Probeer altijd één zijkant van het maaidek vrij van ongemaaid gras te houden, zodat lucht in het maaidek kan worden gezogen.

Gras niet te kort afmaaien

Wanneer u een oneffen ondergrond maait, moet u de maaihoogte iets hoger instellen dan normaal om te voorkomen dat u de graszoden afsnijdt. In het algemeen kan het best de voorheen gebruikte maaihoogte worden gekozen. Als u gras van meer dan 15 cm lang gaat maaien, kunt u het best in twee keer maaien om een goed maairesultaat te verkrijgen.

Eén derde van de lengte van het gras afmaaien

Aanbevolen wordt niet meer dan ongeveer één derde van de lengte van het gras af te maaien. Meer afmaaien wordt afgeraden, tenzij het gras dun is, of in de late herfst, wanneer het gras langzamer groeit.

Verander van maairichting

Maai afwisselend in verschillende richtingen, zodat het gras rechtop blijft staan. Dit zorgt ook voor een betere verspreiding van het maaisel, wat de vertering en bemesting ten goede komt.

Tips voor bediening en gebruik (vervolg)

Maaifrequentie

Het tempo waarmee het gras groeit, varieert per jaargetijde. Om dezelfde maaihoogte te behouden, moet u in het vroege voorjaar vaker maaien. Als de groeisnelheid in de zomer afneemt, maait u minder vaak. Als u langere tijd niet hebt kunnen maaien, maait u eerst op een hoge maaihoogte. Maai 2 dagen later op een lagere maaihoogte.

Maai met een lagere rijsnelheid

In bepaalde omstandigheden kan maaien met een lagere rijsnelheid de maaikwaliteit verbeteren.

Vermijd graspollen

Als u de machine tijdens het maaien moet stoppen, kan er een kluit maaisel op uw gazon achterblijven. Om dit te voorkomen kunt u naar een reeds gemaaid oppervlak gaan met de messen ingeschakeld of u kunt het maaidek uitschakelen terwijl u vooruit gaat.

Houd de onderkant van het maaidek schoon

Verwijder na elk gebruik maaisel en vuil van de onderkant van het maaidek. Opgehoopt gras en vuil zullen uiteindelijk de maaikwaliteit aantasten.

De maaimessen onderhouden

Zorg gedurende het hele maaiseizoen voor een scherp maaimes. Een scherp mes snijdt het gras goed af zonder het te scheuren of te kwetsen. Door scheuren en rafelen wordt het gras bruin aan de randen, waardoor het langzamer groeit en gevoeliger is voor ziekten. Controleer na elk gebruik of de maaimessen scherp zijn en of ze versleten of beschadigd zijn. Vijl regelmatig kerven en inkepingen weg en slijp de messen indien dit nodig is. Als een maaimes beschadigd of versleten is, dient u het te vervangen.

Na de werking

Veiligheid na het werk

- Parkeer de machine op een gelijke ondergrond, schakel de aandrijvingen uit, stel de parkeerrem in werking, zet de motor af, verwijder het contactsleuteltje en wacht totdat alle bewegende delen tot stilstand zijn gekomen voordat u de bestuurdersstoel verlaat.
- Wacht totdat de machine is afgekoeld, voordat u de machine afstelt, met brandstof vult, reinigt, stalt of er onderhoudswerkzaamheden aan verricht.
- Verwijder gras, bladeren, overtollig vet, olie en ander vuil van het maaidek, de geluiddemper, de aandrijvingen, de grasvanger en de motor om brand te voorkomen.
- Sluit de brandstofafsluitklep (indien aanwezig) voordat u de machine transporteert of stalt.
- Gebruik een oprijplaat van volledige breedte bij het laden van de machine op een aanhanger of vrachtwagen.

Veiligheid na het werk (vervolg)

- Zet de machine goed vast met spanbanden, kettingen, kabels of touwen. Zowel de voorste als de achterste spanband moet naar beneden en naar de buitenkant van de machine lopen.

De machine reinigen

Reinig de machine na elk gebruik.

1. Parkeer de machine op een horizontaal oppervlak, schakel de aftakas uit en zet de rijhendels naar buiten in de PARKEERSTAND.
2. Zet de motor af, verwijder het contactsleuteltje en wacht totdat alle bewegende onderdelen tot stilstand zijn gekomen voordat u de bestuurderspositie verlaat.
3. Verwijder gras en vuil van de maai-eenheid, de geluiddemper, de aandrijvingen, de grasvanger en de motor. Gebruik indien mogelijk perslucht.

BELANGRIJK

U kunt het voertuig met een mild reinigingsmiddel en water wassen. Was de machine nooit met een hogedrukreiniger. Gebruik niet te veel water, vooral niet in de buurt van het bedieningspaneel, onder de stoel en rond de motor, de hydraulische pompen en de motors.

De machine transporteren

Gebruik een aanhanger of vrachtwagen voor zwaar vervoer om de machine te transporteren. Gebruik altijd een oprijplaat over de volledige breedte. Zorg ervoor dat de aanhanger of vrachtwagen is voorzien van alle benodigde remmen, verlichting en aanduidingen die wettelijk vereist zijn. Lees aandachtig alle veiligheidsinstructies. Met behulp van deze informatie kunt u voorkomen dat omstanders of uzelf letsel oplopen. Raadpleeg de lokale vereisten inzake aanhangwagens en de bevestiging van machines.

⚠ WAARSCHUWING ⚠

Rijden op de weg zonder richtingaanwijzers, verlichting, reflectoren of een bord met de aanduiding 'Langzaam rijdend voertuig' is gevaarlijk en kan leiden tot ongelukken die lichamelijk letsel veroorzaken.

Rijd niet met de machine op de openbare weg.

De machine transporteren (vervolg)

Vereisten voor aanhangers

⚠ WAARSCHUWING ⚠

Als een machine wordt geladen op een aanhanger of een vrachtwagen, wordt de kans vergroot dat de machine kantelt. Dit kan ernstig lichamelijk letsel of de dood veroorzaken.

- **Gebruik één oprijplaat over de volledige breedte. Gebruik geen afzonderlijke oprijplaten voor elke kant van de machine.**
- **Zorg ervoor dat de hoek van de oprit en de grond of van de oprit en de aanhanger of vrachtwagen niet groter is dan 15 graden.**
- **Zorg ervoor dat de oprijplaat minstens 4 keer zo lang is als de afstand van de laadbak van de vrachtwagen of aanhanger tot de grond.**

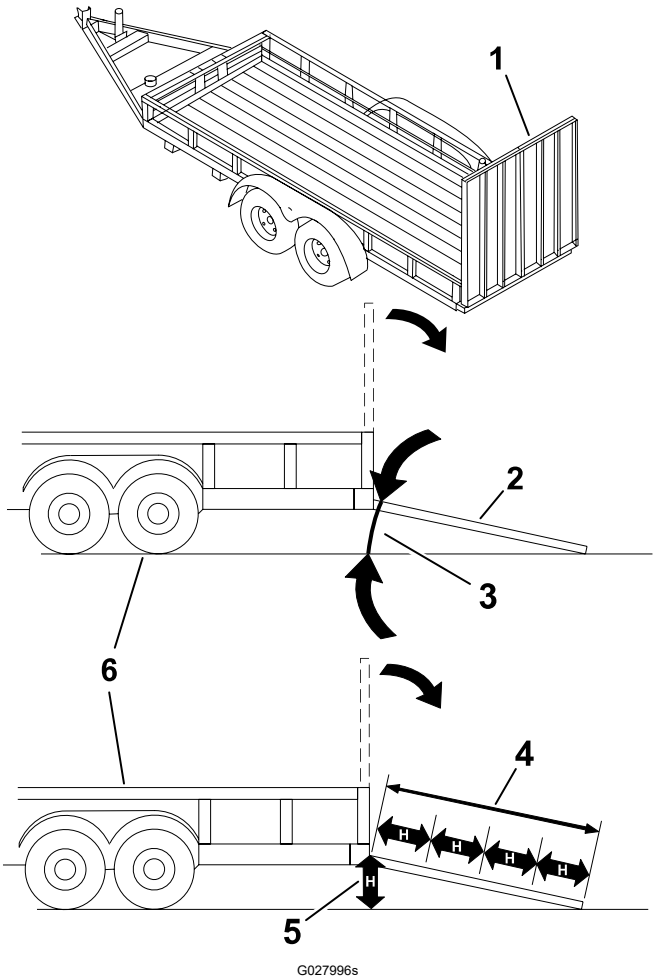

(1) Oprijplaat of oprijplaten over volledige breedte in opslagstand.

(2) Zijaanzicht van oprijplaat over volledige breedte in laadstand

(3) Niet groter dan 15 graden

(4) De hellingbaan is minstens 4 keer zo lang als de afstand van de aanhangwagen of de laadbak tot de grond

(5) H = Afstand van de aanhanger of laadbak tot de grond

(6) Aanhanger

De machine transporteren (vervolg)

De machine laden

⚠ WAARSCHUWING ⚠

Als een machine wordt geladen op een aanhanger of een vrachtwagen, wordt de kans vergroot dat de machine kantelt. Dit kan ernstig lichamelijk letsel of de dood veroorzaken.

- **Ga zeer voorzichtig te werk als u een machine een hellingbaan op-/afrijdt.**
- **Rij de machine achteruit op de oprijplaat en rij er vooruit af.**
- **U mag niet abrupt versnellen of vertragen als u de machine een hellingbaan op- of afrijdt, omdat anders de machine kan kantelen of u de controle over de machine kunt verliezen.**

---

1. Als u een aanhanger gebruikt, bevestig deze dan aan het sleepvoertuig en sluit de veiligheidskettingen aan.
2. Sluit indien van toepassing de remmen van de aanhanger aan.
3. Laat de oprijplaat zakken; zorg dat de hellingshoek tussen de oprijplaat en de grond niet groter is dan 15 graden.
4. Rij de machine achteruit op de oprijplaat.
5. Zet de motor uit, verwijder het sleuteltje en zet de rijhendels naar buiten in de PARKEERSTAND.

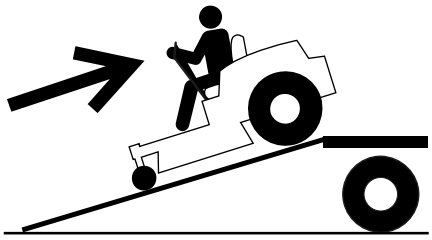
G414592

6. Zet de machine vast met spanbanden, kettingen, kabels of touwen. Raadpleeg de lokale vereisten inzake de bevestiging van machines.

   Opmerking: Leid de spanbanden omlaag en richt ze weg van de machine.

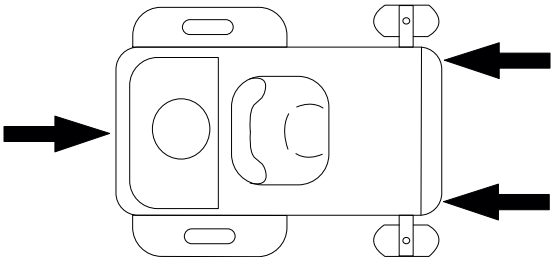
G451313

De machine van de aanhanger af rijden

1. Laat de oprijplaat zakken; zorg dat de hellingshoek tussen de oprijplaat en de grond niet groter is dan 15 graden.
2. Rij de machine vooruit de oprijplaat af.

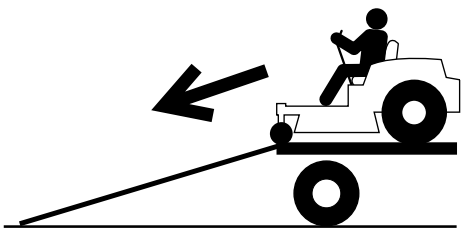
G414593

Veiligheid bij onderhoud

- Als u het sleuteltje in het contact laat, bestaat de kans dat iemand de motor per ongeluk start waardoor u en andere omstanders ernstig letsel kunnen oplopen. Verwijder het sleuteltje uit het contact voordat u onderhoudswerkzaamheden uitvoert aan de machine.
- Doe het volgende voordat u de bestuurdersstoel verlaat:
  - Parkeer de machine op een horizontaal oppervlak.
  - Schakel de aandrijvingen uit.
  - Haal de parkeerrem aan.
  - Zet de motor af en verwijder het sleuteltje.
  - Wacht tot de machine is afgekoeld voordat u met onderhoudswerkzaamheden gaat beginnen.
- Laat personeel dat niet bekend is met de instructies, nooit onderhoudswerkzaamheden aan de machine uitvoeren.
- Houd uw handen en voeten uit de buurt van bewegende onderdelen of hete oppervlakken. Stel indien mogelijk de machine niet af terwijl de motor loopt.
- Zorg ervoor dat alle afschermingen, afschermplaten, schakelaars en alle veiligheidsvoorzieningen op hun plaats zitten en goed werken. Controleer regelmatig of er onderdelen versleten zijn of hun toestand achteruit is gegaan en vervang ze zo nodig door originele onderdelen van Toro.
- Haal voorzichtig de druk van onderdelen met opgeslagen energie.

⚠ WAARSCHUWING ⚠

Door de originele apparatuur, onderdelen en/of accessoires te verwijderen of aan te passen kunnen de garantie en de beheersbaarheid en veiligheid van de machine worden gewijzigd. Door niet-goedgekeurde wijzigingen aan de originele apparatuur of het gebruik van onderdelen die niet van Toro zijn, kan ernstig of fataal letsel worden veroorzaakt.

- Controleer de werking van de parkeerrem regelmatig. Indien nodig moet u deze afstellen en een onderhoudsbeurt geven.
- Knoei nooit met de veiligheidsvoorzieningen. Controleer regelmatig of ze goed werken.
- Verwijder gras, bladeren, overtollig vet, olie en ander vuil van de maai-eenheid, de geluiddemper, de aandrijvingen, de grasvanger en de motor om brand te voorkomen.
- Verwijder gemorste olie of brandstof en met brandstof doortrokken rommel.

- Vertrouw nooit uitsluitend op een mechanische of hydraulische krik om het maaidek te ondersteunen. Gebruik geschikte kriksteunen.
- Zorg ervoor dat alle onderdelen in goede staat verkeren en alle bevestigingselementen stevig vastzitten, in het bijzonder het bevestigingsmateriaal van de maaimessen.
- Om veilige en optimale prestaties te verkrijgen, moet u ter vervanging alleen originele onderdelen en accessoires van Toro gebruiken. Gebruik ter vervanging nooit onderdelen en accessoires van andere fabrikanten, omdat dit gevaarlijk kan zijn.

Aanbevolen onderhoudsschema

Onderhoud Onderhoudsinterval	**Onderhoudsprocedure**
Na de eerste 8 bedrijfsuren	Ververs de motorolie.
Na de eerste 50 bedrijfsuren	Controleer het koppel van de moer.
Na de eerste 75 bedrijfsuren	Ververs de hydraulische vloeistof en vervang de filter.
Voor elk gebruik of dagelijks	Controleer het veiligheidssysteem.
	Controleer het luchtfilter op vuile, losse of beschadigde onderdelen.
	Controleer het oliepeil.
	Reinig het luchtinlaatrooster.
	Controleer de maaimessen.
	Controleer de grasgeleider op schade.
Na elk gebruik	Verwijder al het gras en vuil van de machine.
	Reinig de maaikast.
Om de 25 bedrijfsuren	Smeer de lagers van de zwenkwielen (vaker bij gebruik in zanderige bodems).
	Controleer de bandenspanning.
	Controleer de riemen op slijtage en scheurtjes.
Om de 100 bedrijfsuren	Ververs de motorolie (dit moet vaker gebeuren in vuile of stoffige omstandigheden).
	De bougie vervangen, reinigen en afstellen.
	Vervang het brandstoffilter van de slang.
Om de 100 bedrijfsuren of jaarlijks, waarbij de kortste periode moet worden aangehouden	Vervang het papierelement van het luchtfilter (vaker in stoffige, vuile omstandigheden).
Om de 200 bedrijfsuren	Vervang het motoroliefilter (dit moet vaker gebeuren in vuile of stoffige omstandigheden).
Om de 300 bedrijfsuren	Klepspeling controleren en afstellen. Neem contact op met een erkende Service Dealer.
Om de 400 bedrijfsuren	Ververs de hydraulische vloeistof en vervang de filter.
Jaarlijks	Controleer het koppel van de moer.

Onderhoud Onderhoudsinter-val	Onderhoudsprocedure
Voorafgaand aan stalling	Laad de accu op en ontkoppel de accukabels.
	Voorafgaande aan de stalling moeten alle bovengenoemde onderhoudsprocedures worden uitgevoerd.
	Werk alle beschadigde oppervlakken bij.

BELANGRIJK

Raadpleeg de gebruikershandleiding van de motor voor verdere onderhoudsprocedures.

Procedures voorafgaand aan het onderhoud

Een defecte machine verplaatsen

1. Parkeer de machine op een horizontaal oppervlak, schakel de aftakas uit en zet de rijhendels naar buiten in de PARKEERSTAND.
2. Zet de motor af en wacht totdat alle bewegende onderdelen tot stilstand zijn gekomen voordat u de bestuurderspositie verlaat.
3. Zoek de omloophendels (1) op het frame aan weerszijden van de machine.

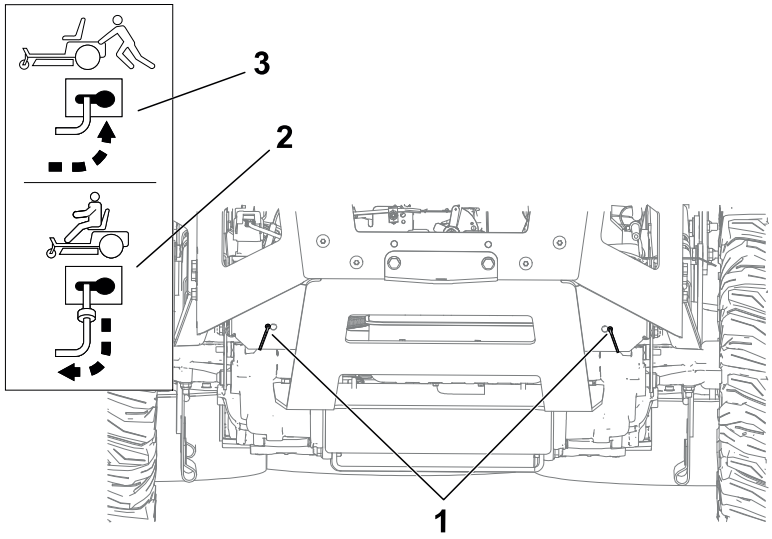

4. Zet beide omloophendels naar voren door de sleufopening en dan zijwaarts om ze vast te zetten (3).

Een defecte machine verplaatsen (vervolg)

⚠ WAARSCHUWING ⚠

Contact met hete oppervlakken kan lichamelijk letsel veroorzaken.

Houd uw kleding, gezicht, handen, voeten en andere lichaamsdelen uit de buurt van de motor, geluiddemper en andere hete oppervlakken.

⚠ WAARSCHUWING ⚠

De machine kan onbedoeld in beweging komen terwijl de omloophendels naar voren in de sleuf zijn vergrendeld en u of omstanders verwonden.

Vergrendel de omloophendels naar achteren na het verplaatsen van de machine.

---

5. Schakel de parkeerrem uit door beide rijhendels omlaag te zetten in de middelste, ontgrendelde stand.

   Opmerking: Start de machine niet.

6. Beweeg de machine indien nodig.

BELANGRIJK

U moet de machine altijd met de hand duwen. Sleep de machine niet: dit kan schade veroorzaken.

---

7. Zet de rijhendels in de PARKEERSTAND.
8. Zet beide omloophendels naar achteren en opzij door de sleufopening om ze op hun plaats te vergrendelen (2).

De afdekking van het maaidek losmaken

Maak de 2 onderste bouten van de afdekking los om toegang te verkrijgen tot de bovenkant van het maaidek.

De afdekking van het maaidek losmaken (vervolg)

BELANGRIJK

Draai de bouten altijd vast om de afdekking te bevestigen na onderhoudswerkzaamheden.

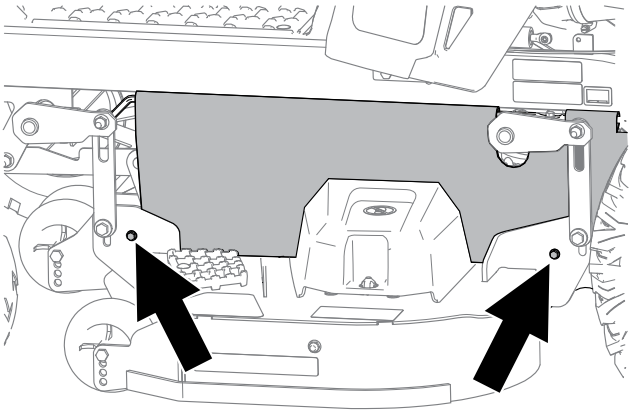

G453430

Motor onderhouden

Veiligheid van de motor

- Houd uw handen, voeten, gezicht, andere lichaamsdelen en kleding uit de buurt van de geluiddemper en andere hete oppervlakken. Wacht tot de motor is afgekoeld voordat u met onderhoudswerkzaamheden gaat beginnen.
- Verander de snelheid van de toerenregelaar niet en laat de motor het maximale toerental niet overschrijden.

Luchtfilter onderhouden

Het luchtfilterelement verwijderen

1. Parkeer de machine op een horizontaal oppervlak, schakel de aftakas uit en zet de rijhendels naar buiten in de PARKEERSTAND.
2. Zet de motor af en wacht totdat alle bewegende onderdelen tot stilstand zijn gekomen voordat u de bestuurderspositie verlaat.
3. Maak de omgeving van het luchtfilterdeksel (2) schoon om te voorkomen dat vuil in de motor komt en schade veroorzaakt.
4. Draai de slangklem (3) los en verwijder het papierelement (1).

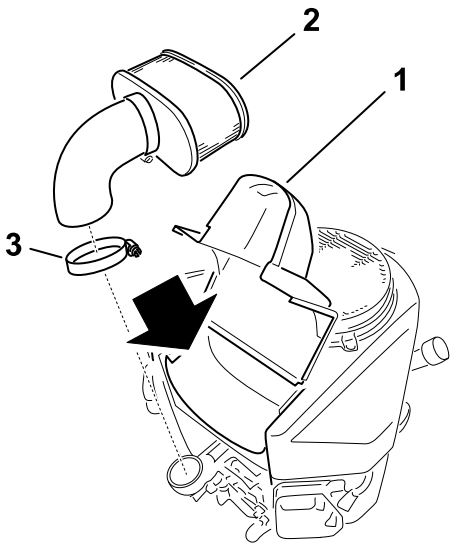

G207139s

Papierelement van het luchtfilter onderhoudsbeurt geven

1. Reinig het papierelement door er voorzichtig op te kloppen en het stof te verwijderen.

   Opmerking: Als het papierelement zeer vuil is, vervang het dan door een nieuwe papierelement.
2. Controleer het filter op scheuren, een vettig oppervlak of beschadiging van de rubberen afdichting.
3. Vervang het papierelement als het is beschadigd.

Luchtfilter onderhouden (vervolg)

BELANGRIJK

U mag het papierfilter niet reinigen.

Het luchtfilterelement plaatsen

1. Plaats het luchtfilterelement (2) op het onderstuk van het luchtfilter.
2. Plaats het deksel (1) en maak de slangklem (3) vast.

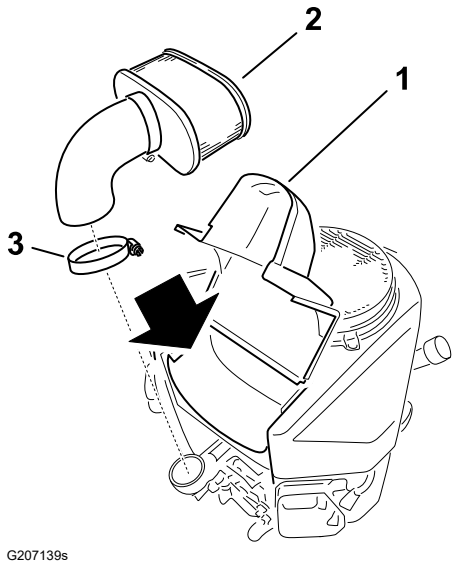

Motorolie verversen

Motorolietype

Type olie	Reinigingsolie (API onderhoudsclassificatie SF, SG, SH, SJ of SL)
Carterinhoud	1,8 liter; zonder filter; 2,1 liter met filter

Motorolie verversen (vervolg)

Viscositeit	Zie onderstaande tabel

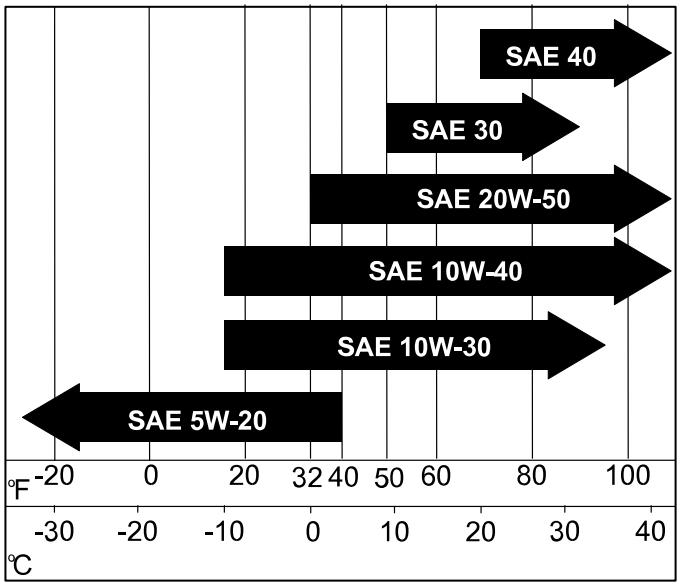

Het motoroliepeil controleren

1. Parkeer de machine op een horizontaal oppervlak, schakel de aftakas uit en zet de rijhendels naar buiten in de PARKEERSTAND.
2. Zet de motor af, verwijder het contactsleuteltje en wacht totdat alle bewegende onderdelen tot stilstand zijn gekomen voordat u de bestuurderspositie verlaat.
3. Wacht totdat de motor afgekoeld is, zodat de olie tijd heeft gekregen om in de opvangbak te stromen.
4. Om te voorkomen dat er vuil, maaisel, enz. in de motor terechtkomt, moet u de omgeving van de vuldop/peilstok reinigen voordat u deze verwijdert.
5. Controleer het oliepeil, zoals weergegeven.

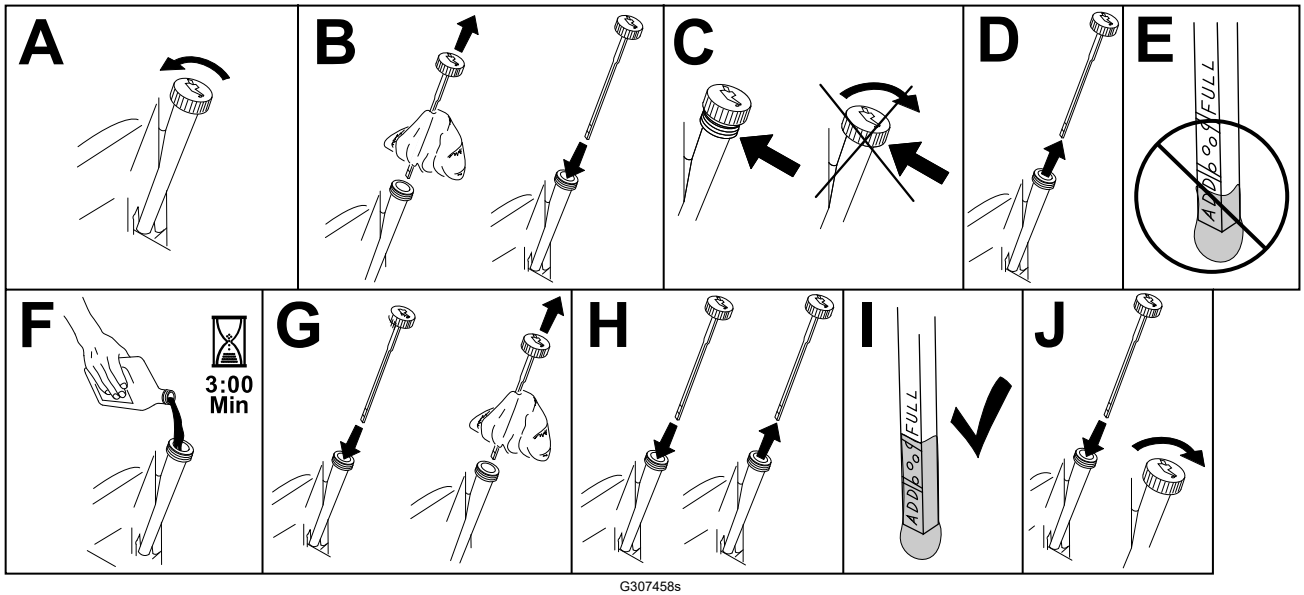

G307458s

Motorolie verversen (vervolg)

BELANGRIJK

Als er te veel of te weinig olie zit in het carter van de motor en u laat de motor toch draaien, kunt u deze beschadigen.

Motorolie verversen

1. Parkeer de machine zo dat de aftapkant iets lager staat dan de andere kant zodat alle olie kan weglopen.
2. Schakel de aftakasschakelaar uit en zet de rijhendels naar buiten in de PARKEERSTAND.
3. Zet de motor af, verwijder het contactsleuteltje en wacht totdat alle bewegende onderdelen tot stilstand zijn gekomen voordat u de bestuurderspositie verlaat.
4. Laat de olie uit de motor lopen.

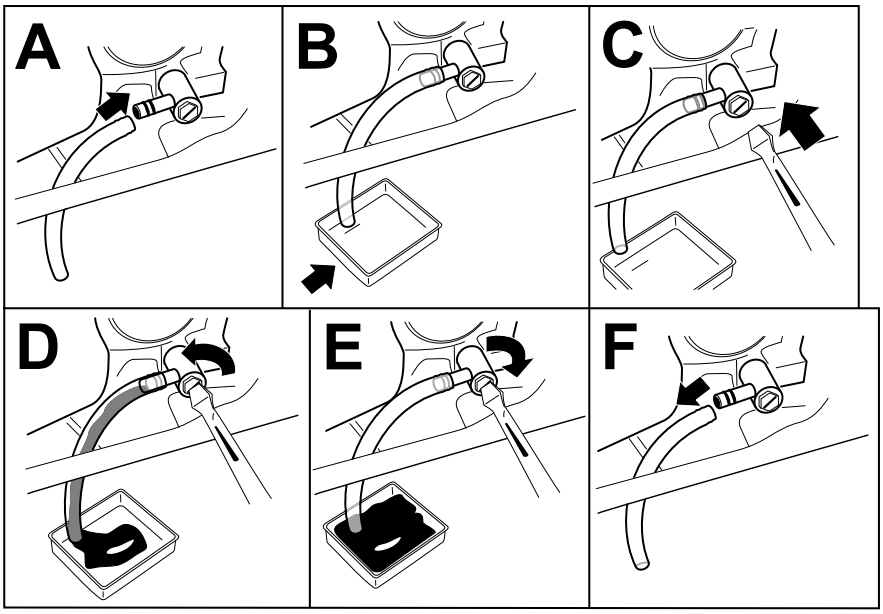

G454330

5. Giet langzaam ongeveer 80% van de gespecificeerde olie in de vulbuis en voeg langzaam de rest van de olie toe tot het peil de markering **Vol** bereikt.

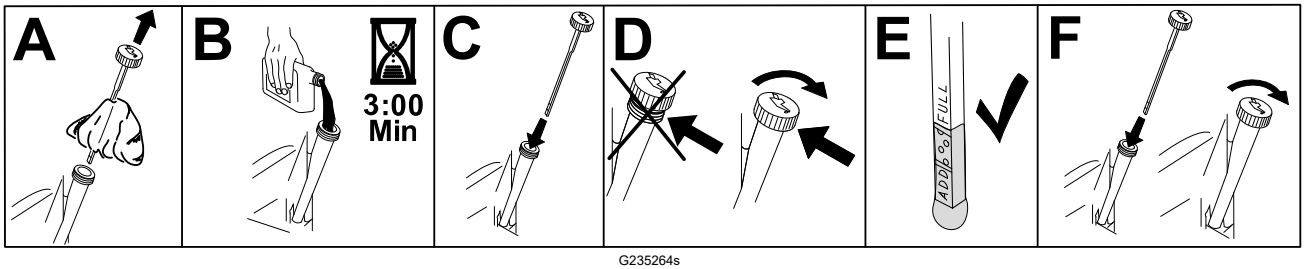

G235264s

6. Voer de oude olie af volgens de plaatselijk geldende voorschriften.

Het motoroliefilter vervangen

1. Laat de olie uit de motor lopen.

Motorolie verversen (vervolg)

2. Vervang het oliefilter van de motor zoals wordt getoond.

   Opmerking: Controleer of de pakking van het oliefilter contact maakt met de motor en draai het oliefilter nog 3/4 slag extra vast.

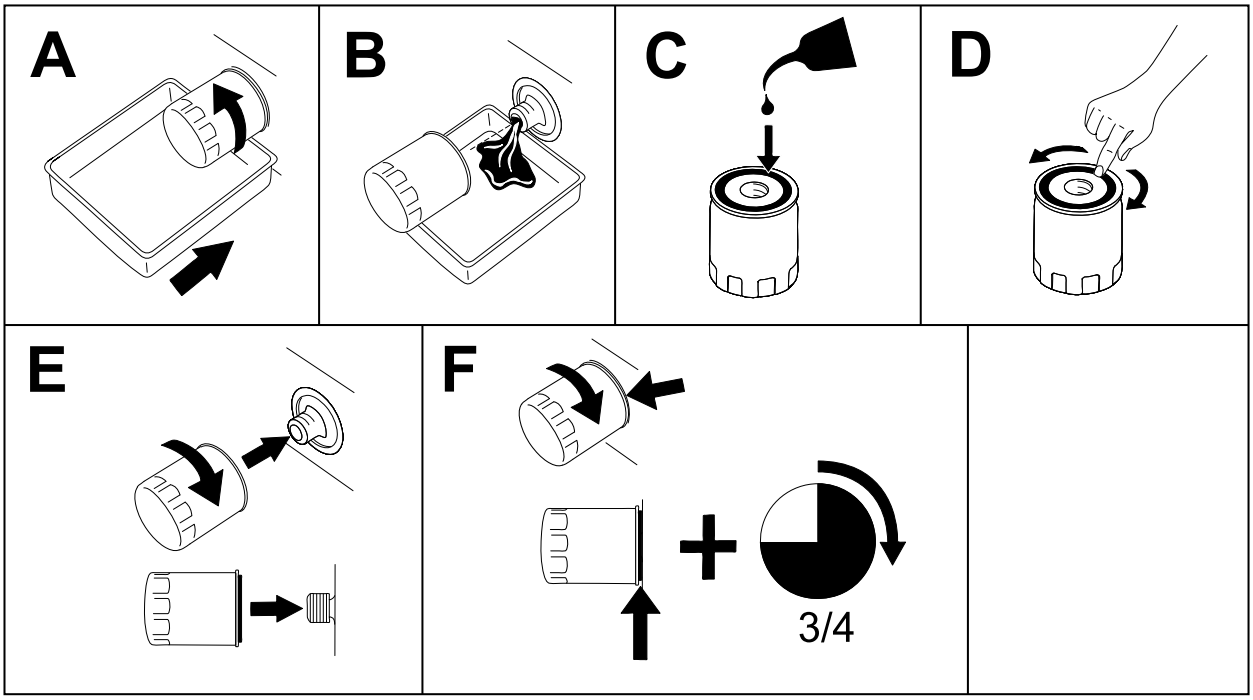

G398545s

3. Vul langzaam de aanbevolen olie bij in de vulbuis om het oliepeil bij de **Vol**-markering te brengen.

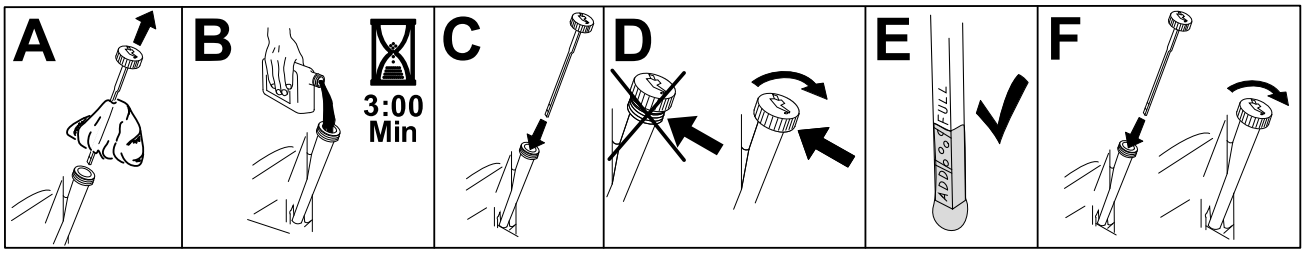

G235264s

Bougie onderhouden

Controleer of de elektrodenafstand tussen de centrale elektrode- en de massa-elektrode correct is voordat u de bougie monteert. Gebruik een bougiesleutel voor het (de)monteren van de bougie en een voelermaat om de elektrodenafstand te meten en af te stellen. Monteer een nieuwe bougie indien dit nodig is.

Type: NGK® BPR4ES

Elektrodenafstand: 0,76 mm

Bougie verwijderen

1. Parkeer de machine op een horizontaal oppervlak, schakel de aftakas uit en zet de rijhendels naar buiten in de PARKEERSTAND.

Bougie onderhouden (vervolg)

2. Zet de motor af, verwijder het contactsleuteltje en wacht totdat alle bewegende onderdelen tot stilstand zijn gekomen voordat u de bestuurderspositie verlaat.
3. Maak de omgeving van de onderkant van de bougie schoon om te voorkomen dat er vuil en rommel in de motor terechtkomt.
4. Verwijder de bougie.

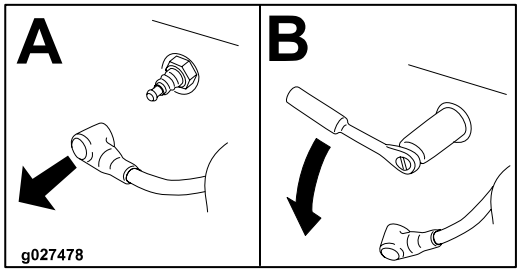

G437139

Bougie controleren

BELANGRIJK

Maak de bougie(s) niet schoon. Verwijder een bougie altijd als deze een zwarte laag heeft, als de elektroden versleten zijn, als er een vettige laag op ligt of als de bougie scheuren vertoont.

Als de isolator lichtbruin of grijs is, werkt de motor naar behoren. Een zwarte laag op de isolator duidt meestal op een vuil luchtfilter.

Stel de afstand in op 0,76 mm.

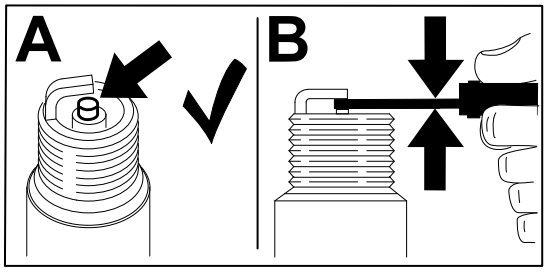

G437150

Bougie onderhouden (vervolg)

De bougie monteren

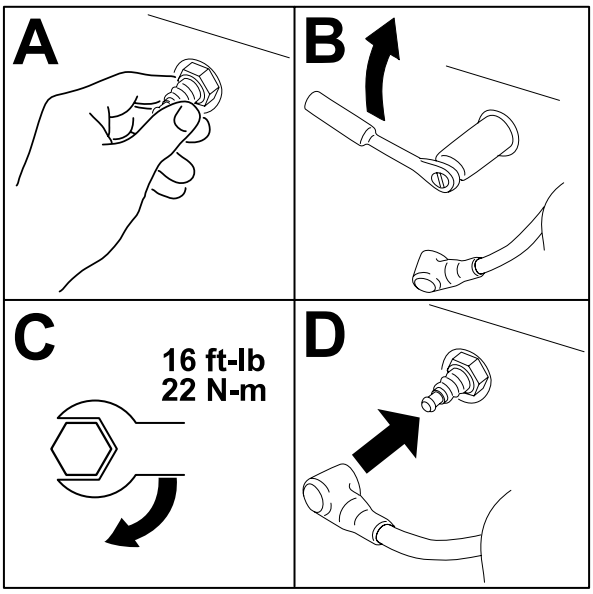

g027661s

Het koelsysteem reinigen

1. Parkeer de machine op een horizontaal oppervlak, schakel de aftakas uit en zet de rijhendels naar buiten in de PARKEERSTAND.
2. Zet de motor af, verwijder het contactsleuteltje en wacht totdat alle bewegende onderdelen tot stilstand zijn gekomen voordat u de bestuurderspositie verlaat.
3. Verwijder het luchtfilter van de motor.
4. Verwijder het motorscherm.
5. Om te voorkomen dat vuil in de luchtinlaat komt, plaats de luchtfilter op de filterbasis.
6. Verwijder vuil en gras van de onderdelen.
7. Verwijder de luchtfilter en plaats het motorscherm.
8. De luchtfilter monteren.

Brandstofonderhoud

⚠ GEVAAR ⚠

In bepaalde omstandigheden is brandstof uiterst ontvlambaar en zeer explosief. Brand of explosie van brandstof kan brandwonden bij u of anderen en materiële schade veroorzaken.

Zie Brandstofveiligheid, page 4–2 voor een volledige lijst van voorzorgsmaatregelen met betrekking tot brandstof.

Het brandstoffilter vervangen

1. Parkeer de machine op een horizontaal oppervlak, schakel de aftakas uit en zet de rijhendels naar buiten in de PARKEERSTAND.
2. Zet de motor af, verwijder het contactsleuteltje en wacht totdat alle bewegende onderdelen tot stilstand zijn gekomen voordat u de bestuurderspositie verlaat.
3. Klem de brandstofleidingen aan weerszijden van het brandstoffilter vast.
4. Filter vervangen.

   Opmerking: Zorg ervoor dat de pijl voor de stroomrichting op het vervangfilter naar de motor wijst.

BELANGRIJK

Na verwijdering mag u nooit een vuil filter opnieuw aan de brandstofslang monteren.

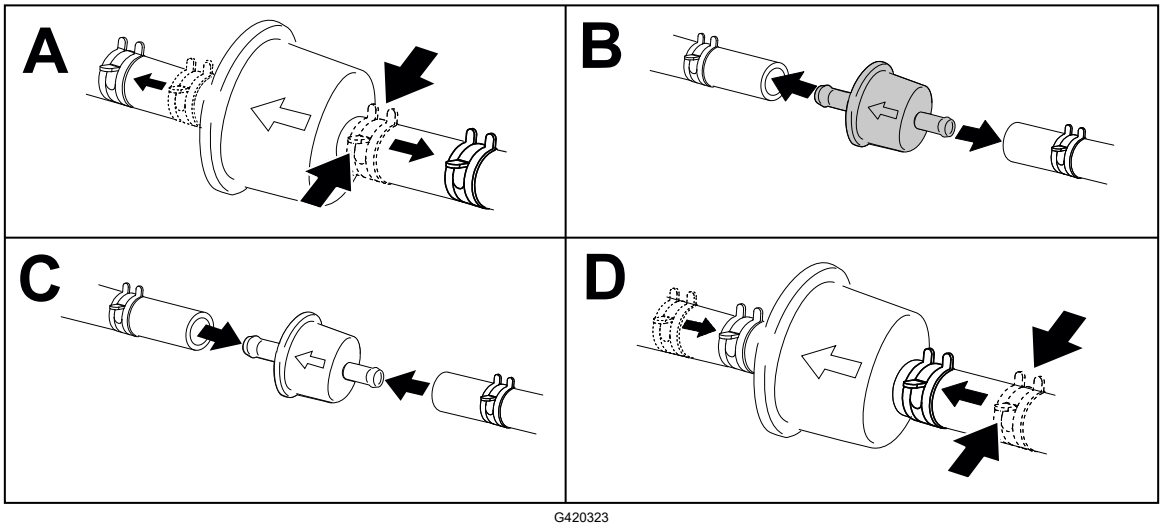

G420323

5. Verwijder de klemmen die de brandstofstroom blokkeren.

Elektrisch systeem onderhouden

Veiligheid van het elektrisch systeem

- Maak de kabel los van de minpool van de accu voordat u de machine repareert.
- Laad de accu op in een open, goed geventileerde ruimte, uit de buurt van vonken en open vuur. Haal de oplader uit het stopcontact voordat u de accu aan- of loskoppelt. Draag beschermende kleding en gebruik geïsoleerd gereedschap.

De accu onderhouden

De accu verwijderen

⚠ WAARSCHUWING ⚠

Accupolen of metalen gereedschappen kunnen kortsluiting maken met metalen onderdelen van de machine, waardoor vonken kunnen ontstaan. Hierdoor kunnen accugassen tot ontploffing komen en lichamelijk letsel veroorzaken.

- **Zorg ervoor dat bij het verwijderen of installeren van de accu de accupolen niet in aanraking komen met metalen onderdelen van de machine.**
- **Voorkom dat metalen gereedschappen kortsluiting veroorzaken tussen de accupolen en metalen onderdelen van de machine.**

---

1. Parkeer de machine op een horizontaal oppervlak, schakel de aftakas uit en zet de rijhendels naar buiten in de PARKEERSTAND.
2. Zet de motor af, verwijder het contactsleuteltje en wacht totdat alle bewegende onderdelen tot stilstand zijn gekomen voordat u de bestuurderspositie verlaat.
3. Maak de minkabel (zwart) los van de accupool.

   Opmerking: Bewaar alle bevestigingsmiddelen.

⚠ WAARSCHUWING ⚠

De accukabels onjuist afkoppelen kan schade aan de machine en de kabels tot gevolg hebben en vonken veroorzaken. Hierdoor kunnen accugassen tot ontploffing komen en lichamelijk letsel veroorzaken.

- **Maak altijd de minkabel (zwart) van de accu los voordat u de pluskabel (rood) losmaakt.**
- **Sluit altijd de pluskabel (rood) van de accu aan voordat u de minkabel (zwart) aansluit.**

---

4. Schuif het rubberen kapje van de pluskabel (rood).

De accu onderhouden (vervolg)

5. Maak de pluskabel (rood) los van de accupool (+).

   Opmerking: Bewaar alle bevestigingsmiddelen.

6. Verwijder de bevestigingsband van de accu en til de accu uit de accubak.

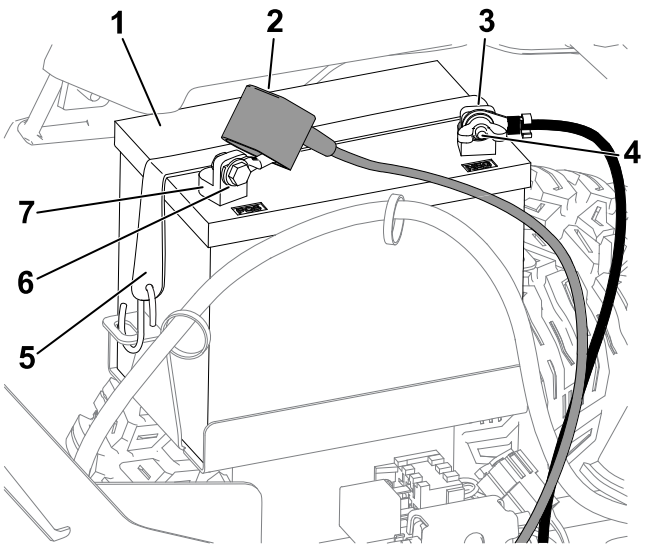

G440221

1. Accu
2. Stofkapje van de accupool
3. Minpool (–) van de accu
4. Vleugelmoer, ring en bout
5. Bevestiging van accu
6. Bout, ring en moer
7. Pluspool (+) van de accu

De accu opladen

⚠ WAARSCHUWING ⚠

Bij het opladen produceert de accu gassen die tot ontploffing kunnen komen.

Rook nooit in de buurt van de accu en zorg ervoor dat er geen vonken of vlammen vlakbij de accu komen.

BELANGRIJK

Zorg ervoor dat de accu altijd volledig geladen is. Dit is vooral belangrijk om beschadiging van de accu te voorkomen bij temperaturen beneden 0°C.

1. Verwijder de accu uit de machine.
2. Laad de accu op volgens de aanwijzingen van de fabrikant van de lader.

De accu onderhouden (vervolg)

BELANGRIJK

Laad de accu niet te veel op, anders raakt die beschadigd.

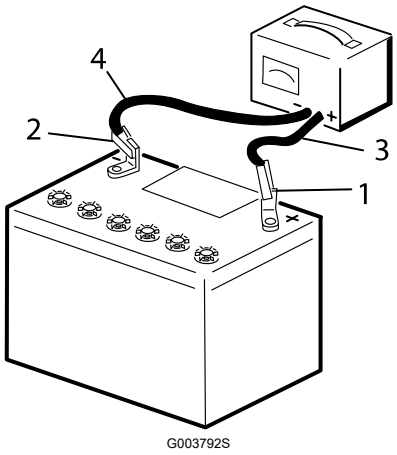

1. Pluspool van de accu
2. Minpool van de accu
3. Rode (+) oplaadkabel
4. Zwarte (–) oplaadkabel

3. Zodra de accu volledig is opgeladen, haalt u de acculader uit het stopcontact (indien van toepassing) en maakt u vervolgens de oplaadkabels los van de accuklemmen.

De accu reinigen

Opmerking: Zorg ervoor dat de accuklemmen en de gehele accubehuizing schoon zijn omdat een vuile accu langzaam stroom afgeeft.

1. Parkeer de machine op een horizontaal oppervlak, schakel de aftakas uit en zet de rijhendels naar buiten in de PARKEERSTAND.
2. Zet de motor af en wacht totdat alle bewegende onderdelen tot stilstand zijn gekomen voordat u de bestuurderspositie verlaat.
3. Verwijder de accu uit de machine.
4. Maak de gehele accubehuizing schoon met een oplossing van natriumbicarbonaat en water.
5. Spoel de accu af met helder water.
6. Smeer een dun laagje Grafo 112X-vet of vaseline op de accupolen en de kabelklemmen om corrosie te voorkomen.
7. De accu plaatsen.

De accu onderhouden (vervolg)

De accu plaatsen

1. Plaats de accu in de bak.
2. Gebruik de eerder verwijderde bevestigingsmiddelen om de pluskabel (rood) op de pluspool (+) van de accu aan te sluiten.
3. Gebruik de eerder verwijderde bevestigingsmiddelen om de minkabel op de minpool (–) van de accu aan te sluiten.
4. Schuif het rode stofkapje voor de accupool op de pluspool (rood) van de accu.
5. Bevestig de accu met de bevestigingsband.

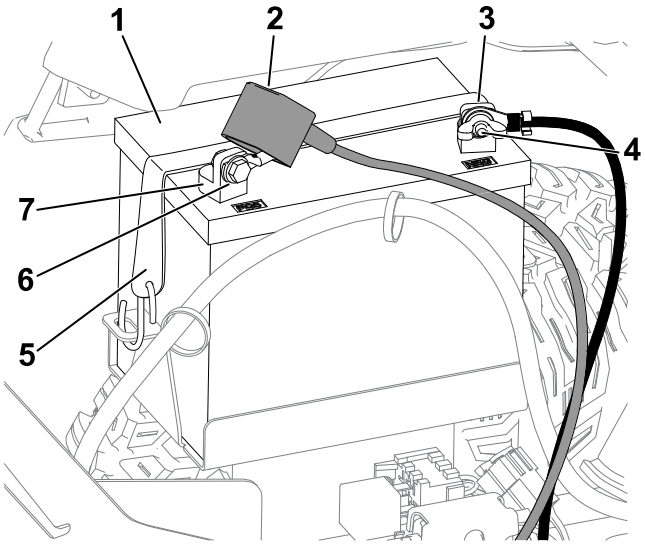

G440221

(1) Accu
(2) Stofkapje van de accupool
(3) Minpool (–) van de accu
(4) Vleugelmoer, ring en bout
(5) Bevestiging van accu
(6) Bout, ring en moer
(7) Pluspool (+) van de accu

Machine starten met startkabel

⚠ WAARSCHUWING ⚠

De accu starten met een startkabel kan gassen produceren die tot ontploffing kunnen komen.

Rook niet in de buurt van de accu en zorg ervoor dat er geen vonken of vlammen bij de accu komen.

⚠ GEVAAR ⚠

Het gebruik van startkabels als de accu in slechte staat is en gebarsten of bevroren is, of een laag accuzuurpeil heeft of open/kortgesloten cellen heeft, kan leiden tot een explosie en ernstig lichamelijk letsel.

Gebruik geen startkabels op een zwakke accu die zulke eigenschappen vertoont.

---

1. Controleer de accupolen op roestvorming en verwijder roest voordat u de machine start met een startkabel. Zorg dat de verbindingen stevig vastzitten.

⚠ OPGELET ⚠

Roest en losse verbindingen kunnen op om het even welk moment van de startprocedure ongewenste elektrische spanningspieken veroorzaken.

Gebruik geen startkabels als de accupolen loszitten of verroest zijn, dit kan schade aan de motor veroorzaken.

---

2. Gebruik als startaccu een goede, volledig opgeladen zuur-loodaccu met een spanning van minstens 12,6 V.

   Opmerking: Gebruik korte startkabels van de juiste grootte om het spanningsverlies tussen de systemen te beperken. Zorg ervoor dat de kabels voorzien zijn van een kleurcode of markering voor de juiste polariteit.

⚠ WAARSCHUWING ⚠

Accu's bevatten zuur en produceren ontvlambare gassen.

- **Bescherm te allen tijde uw ogen en gezicht voor de accu's.**
- **Leun niet over de accu's.**

Opmerking: Zorg dat de vuldoppen stevig vastzitten en horizontaal zijn. Indien vochtige doeken voorhanden zijn, legt u deze over de vuldoppen van de accu's. Zorg er ook voor dat de machines elkaar niet raken, dat de beide elektrische systemen uitgeschakeld zijn en dat ze hetzelfde nominale voltage hebben. Deze instructies gelden alleen voor negatief geaarde systemen.

Machine starten met startkabel (vervolg)

3. Koppel de pluskabel (+) aan op de pluspool (+) van de ontladen accu die verbonden is met de starter of de solenoïde, zoals weergegeven:

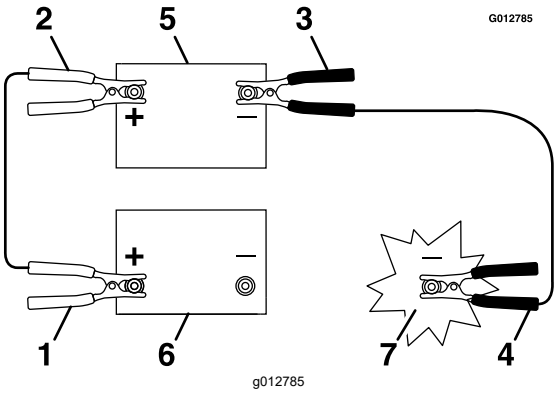

1. Pluskabel (+) van de ontladen accu
2. Pluskabel (+) van de startaccu
3. Minkabel (-) van de startaccu
4. Minkabel (-) van het motorblok
5. Startaccu
6. Ontladen accu
7. Motorblok

4. Sluit het andere uiteinde van de plusstartkabel (+) aan op de pluspool van de accu van de andere machine.
5. Sluit een uiteinde van de minstartkabel (-) aan op de minpool van de accu van de andere machine.
6. Sluit het andere uiteinde van de minstartkabel (-) aan op een massapunt, zoals een ongelakte bout of een onderdeel van het chassis.
7. Start de motor van de andere machine. Laat de motor enkele minuten draaien en start vervolgens uw eigen motor.
8. Verwijder de kabels in omgekeerde volgorde van de aansluiting.
9. Plaats het deksel op de startklem.

De zekeringen onderhouden

De elektrische installatie is beveiligd door middel van zekeringen. Deze behoeven geen onderhoud. Als er een zekering is doorgebrand, moet u echter het onderdeel of circuit controleren op defecten of kortsluiting.

1. Parkeer de machine op een horizontaal oppervlak, schakel de aftakas uit en zet de rijhendels naar buiten in de PARKEERSTAND.
2. Zet de motor af, verwijder het contactsleuteltje en wacht totdat alle bewegende onderdelen tot stilstand zijn gekomen voordat u de bestuurderspositie verlaat.
3. Vervang de doorgeslagen zekering door een nieuwe.

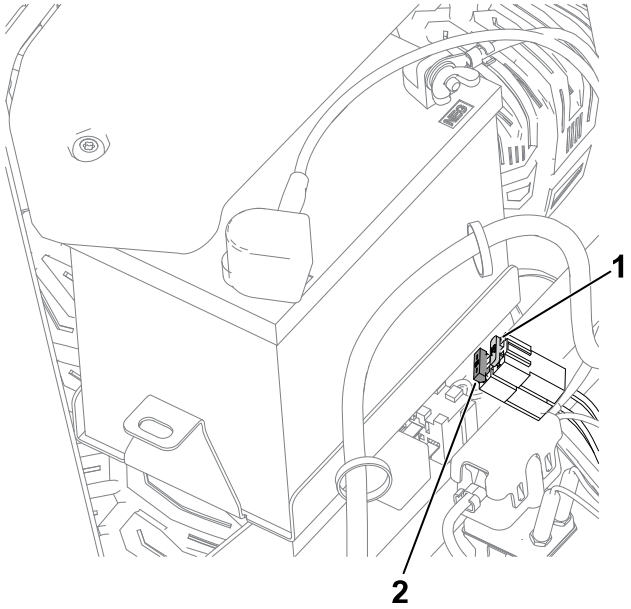

G440132

1 Laadcircuit (15 A)

2 Hoofdstroom (25 A)

Aandrijfsysteem onderhouden

De bandenspanning controleren

Zorg ervoor dat de voor- en achterbanden de voorgeschreven spanning hebben. Een ongelijke bandenspanning kan leiden tot onregelmatige maairesultaten. Controleer de bandenspanning bij het ventiel wanneer de banden koud zijn om de meest accurate meting te verkrijgen.

1. Pomp de voorste zwenkwielbanden op tot 1 bar of tot de bandenspanning die is aangegeven op de wang van de band. Kies hierbij de laagste bandenspanning.
2. Pomp de banden van de achteraandrijfwielen op tot 0,9 bar.

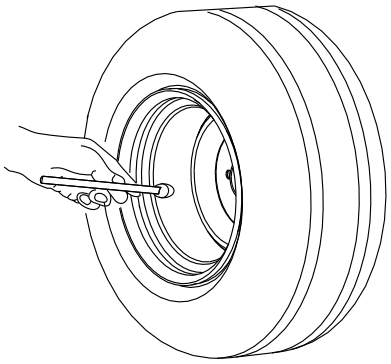

G441539

De wielmoeren controleren

Controleer de wielmoeren en draai ze vast tot **129 N·m**.

De sporing afstellen

Wanneer u de machine vooruitrijdt op volle snelheid op een vlak, horizontaal oppervlak en de machine naar 1 kant trekt, moet u de sporing afstellen.

Als de machine naar links trekt, moet u de rechter rijhendel afstellen; als de machine naar rechts trekt, moet u de linker rijhendel afstellen.

Opmerking: U kunt de sporing alleen afstellen voor vooruitrijden.

1. Parkeer de machine op een horizontaal oppervlak, schakel de aftakas uit en zet de rijhendels naar buiten in de PARKEERSTAND.
2. Zet de motor af, verwijder het contactsleuteltje en wacht totdat alle bewegende onderdelen tot stilstand zijn gekomen voordat u de bestuurderspositie verlaat.
3. Zoek de stelbout voor sporing in de buurt van de rijhendel aan die kant die afgesteld moet worden.

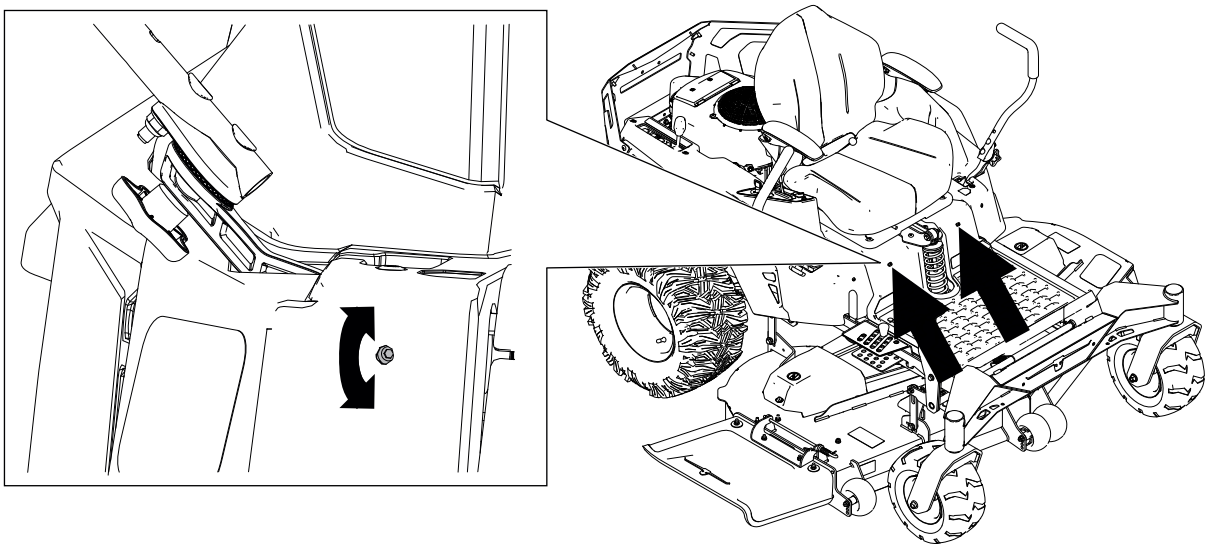

G514904

4. Draai de bout om de snelheid voor dat wiel te doen afnemen.

   Opmerking: Draai de bout een klein beetje om kleine afstellingen uit te voeren.
5. Start de machine en rijd vooruit op een vlakke, horizontale ondergrond met de rijhendels volledig naar voren om te controleren of de machine recht rijdt. Herhaal deze procedure als dit nodig is.

Onderhoud van het hydraulische systeem

Veiligheid van het hydraulische systeem

- Waarschuw onmiddellijk een arts als er hydraulische vloeistof is geïnjecteerd in uw huid. Geïnjecteerde vloeistof moet binnen enkele uren operatief worden verwijderd door een arts die bekend is met deze vorm van verwondingen, omdat er anders gangreen kan ontstaan.
- Controleer of alle hydraulische slangen en leidingen in goede staat verkeren en alle hydraulische aansluitingen en fittings stevig vastzitten voordat u druk zet op het hydraulische systeem.
- Houd lichaam en handen uit de buurt van kleine lekgaten of spuitmonden waaruit onder hoge druk hydraulische vloeistof ontsnapt.
- U kunt lekken in het hydraulische systeem opsporen met behulp van karton of papier, en dus niet met uw handen.
- Hef alle druk in het hydraulische systeem op veilige wijze op, voordat u werkzaamheden gaat verrichten aan het hydraulische systeem.

Specificaties hydraulische vloeistof

Type hydraulische vloeistof: Toro hoogwaardige hydraulische olie (bij voorkeur) of Mobil 1™ 15W50

Capaciteit hydraulisch systeem: 2,3 liter aan elke zijde

BELANGRIJK

Gebruik de aanbevolen vloeistof. Andere vloeistoffen kunnen het systeem beschadigen.

Hydraulische vloeistof controleren

1. Parkeer de machine op een horizontaal oppervlak, schakel de aftakas uit en zet de rijhendels naar buiten in de PARKEERSTAND.
2. Zet de motor af, verwijder het contactsleuteltje en wacht totdat alle bewegende onderdelen tot stilstand zijn gekomen voordat u de bestuurderspositie verlaat.
3. Laat de machine afkoelen.

BELANGRIJK

Controleer de hydraulische vloeistof enkel wanneer het systeem afgekoeld is (minder dan 38 °C). Voegt u vloeistof toe wanneer het systeem warm is, dan kunt u het maximale vulpeil van de transaxle overschrijden en de ontluchter beschadigen.

Hydraulische vloeistof controleren (vervolg)

4. Verwijder de afsluiter uit de vulopening en controleer of de vloeistof tot de onderkant van de opening reikt.
5. Als het peil te laag is, voeg dan de aanbevolen vloeistof toe langs de opening, tot de vloeistof de onderzijde van de opening bereikt.



6. Plaats de afsluiter en draai deze vast met een torsie van **13,6 N·m**.

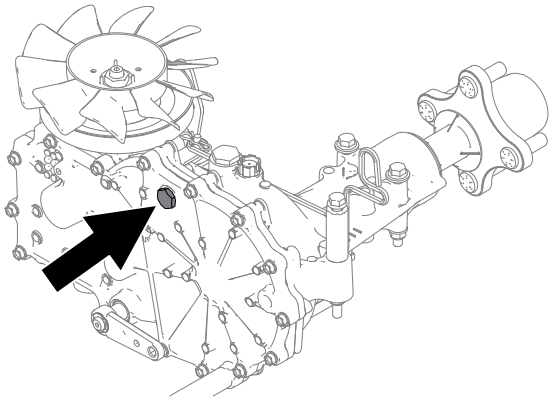

G560031

Hydraulische vloeistof verversen en het filter vervangen

BELANGRIJK

Vervang de vloeistof in het hydraulische systeem niet zonder het filter te vervangen, tenzij de vloeistof verontreinigd is of bijzonder heet is geworden. Anders kunt u het systeem verontreinigen en beschadigen.

1. Parkeer de machine op een horizontaal oppervlak, schakel de aftakas uit en zet de rijhendels naar buiten in de PARKEERSTAND.
2. Zet de motor af, verwijder het contactsleuteltje en wacht totdat alle bewegende onderdelen tot stilstand zijn gekomen voordat u de bestuurderspositie verlaat.
3. Laat de machine afkoelen.

BELANGRIJK

Ververs de hydraulische vloeistof enkel wanneer het systeem afgekoeld is (minder dan 38 °C). Vervangt u de vloeistof wanneer het systeem warm is, dan kunt u het maximale vulpeil van de transaxle overschrijden en de ontluchter beschadigen.

4. Verwijder het filterscherm van de transaxle.

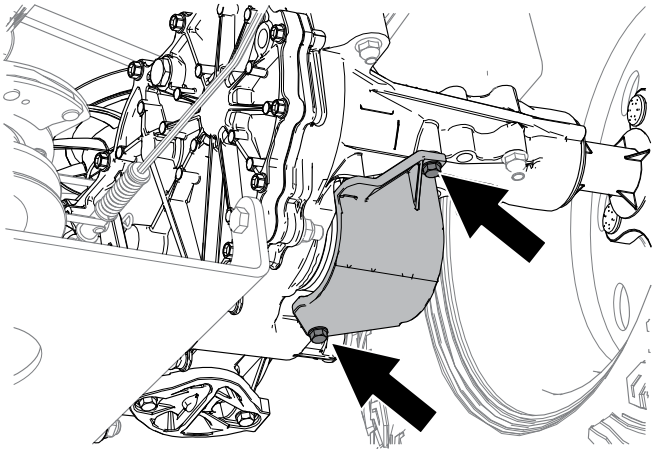

G560039

5. Maak de omgeving van het filter zorgvuldig schoon.

BELANGRIJK

Zorg ervoor dat er geen vuil in het hydraulische systeem terechtkomt om verontreiniging te voorkomen.

6. Plaats een opvangbak onder het filter.
7. Filter vervangen.

Hydraulische vloeistof verversen en het filter vervangen (vervolg)

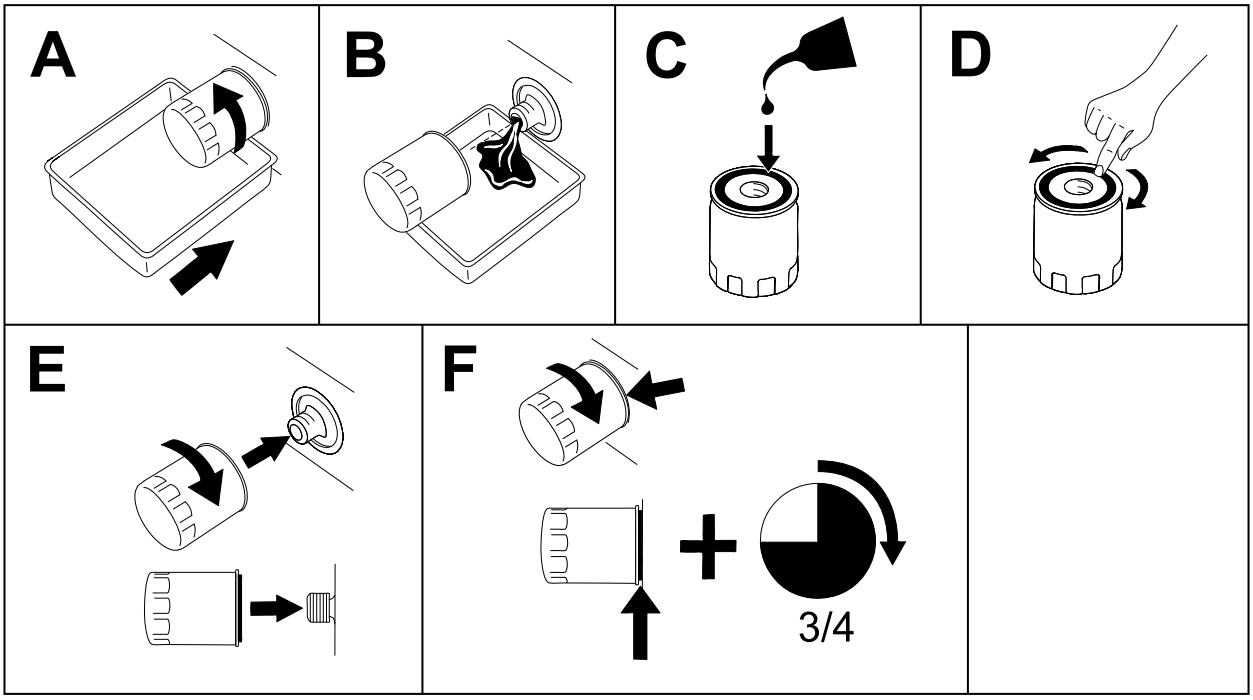

G398545s

8. Monteer het filterscherm. Draai de bouten vast met **7 N·m**.
9. Verwijder de afsluiter van de vulopening en voeg de aanbevolen vloeistof toe langs de opening, tot de vloeistof de onderzijde van de opening bereikt.

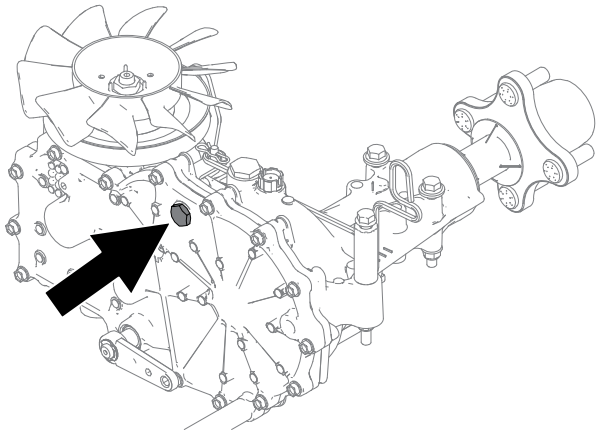

G560031

10. Plaats de afsluiter en draai deze vast met een torsie van **13,6 N·m**.
11. Herhaal de procedure voor de andere transaxle.
12. Ontlucht het hydraulische systeem; zie Hydraulische systeem ontluchten, page 5–26.

Hydraulische systeem ontluchten

1. Parkeer de machine op een horizontaal oppervlak, schakel de aftakas uit en zet de rijhendels naar buiten in de PARKEERSTAND.
2. Zet de motor af, verwijder het contactsleuteltje en wacht totdat alle bewegende onderdelen tot stilstand zijn gekomen voordat u de bestuurdersposition verlaat.
3. Breng de achterzijde van de machine omhoog op assteunen tot de aandrijfwielen van de grond komen.
4. Start de motor, zet de gashendel vooruit naar de 1/2-gasstand en schakel de parkeerrem uit door de beide rijhendels omlaag te bewegen naar de centrale ontgrendelde stand.
5. Zet de omloopkleppen open en laat de motor lopen; beweeg de rijhendels langzaam 5 of 6 keer naar voren en naar achteren.
6. Sluit de omloopkleppen en laat de motor lopen; beweeg de rijhendels langzaam 5 of 6 keer naar voren en naar achteren.
7. Zet de motor af en verwijder het sleuteltje.
8. Controleer het peil van de hydraulische vloeistof en vul indien nodig vloeistof bij.
9. Herhaal de procedure indien nodig totdat alle lucht uit het systeem is verwijderd.

   Opmerking: Alle lucht is uit het systeem wanneer de transaxle zonder abnormale geluiden werkt en bij een normaal toerental soepel naar voren en naar achteren kan bewegen.
10. Haal de assteunen weg.

De riem onderhouden

De riemen controleren

1. Parkeer de machine op een horizontaal oppervlak, schakel de aftakas uit en zet de rijhendels naar buiten in de PARKEERSTAND.
2. Zet de motor af en wacht totdat alle bewegende onderdelen tot stilstand zijn gekomen voordat u de bestuurderspositie verlaat.
3. Zet de maaihoogte op de laagste stand.
4. Controleer de riem op slijtage. Vervang de riem als die versleten is.

   Een aantal indicaties van een versleten riem: een gierend geluid tijdens het draaien van de riem, de messen die slippen tijdens het maaien, gerafelde randen en schroeiplekken en scheuren op de riem.

Drijfriem van maaidek vervangen

Een aantal indicaties van een versleten riem: een gierend geluid tijdens het draaien van de riem, messen die slippen tijdens het maaien, gerafelde randen en schroeiplekken en scheuren op de riem. Vervang de riem als u deze zaken constateert.

1. Parkeer de machine op een horizontaal oppervlak, schakel de aftakas uit en zet de rijhendels naar buiten in de PARKEERSTAND.
2. Zet de motor af, verwijder het contactsleuteltje en wacht totdat alle bewegende onderdelen tot stilstand zijn gekomen voordat u de bestuurderspositie verlaat.
3. Zet de maaihoogte op de laagste stand.
4. Maak de afdekking van het maaidek los.
5. Verwijder de kappen van de poelies.

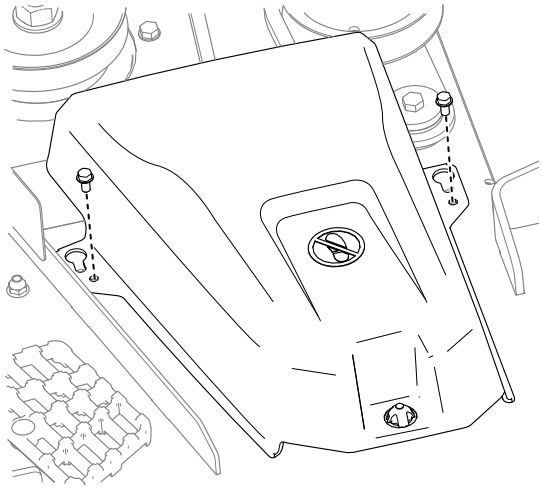

G453681

6. Draai de moer los waarmee de draadvorm aan de spanpoelie is bevestigd.

Drijfriem van maaidek vervangen (vervolg)

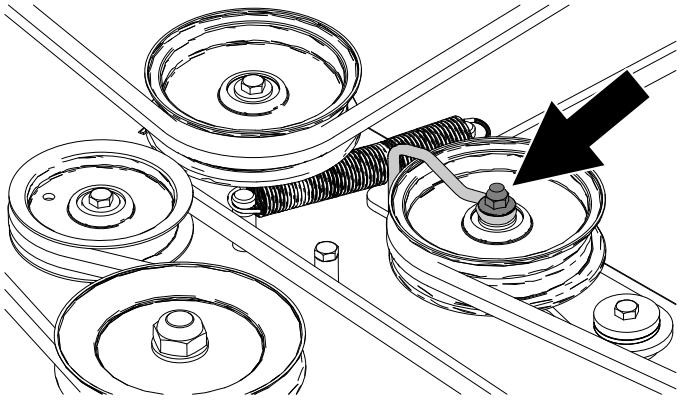

7. Verwijder de spanpoelieveer van de maaidekhaak met een veerverwijderaar (Toro-onderdeelnummer 92-5771) om de spanning op de spanpoelie te verwijderen.

⚠ WAARSCHUWING ⚠

De veer is onder spanning gemonteerd en kan lichamelijk letsel veroorzaken.

Wees voorzichtig als u de riem verwijdert.

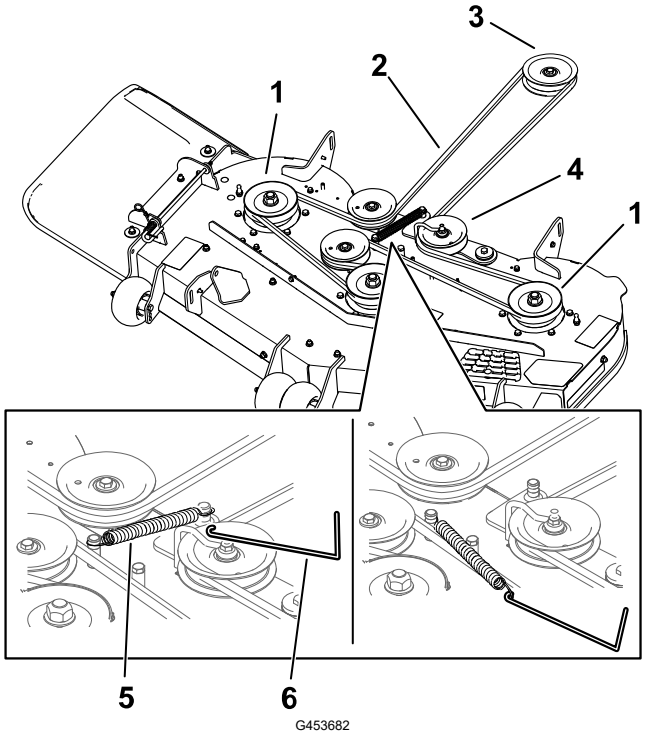

1. Dekpoelie
2. Aandrijfriem van maaidek
3. Motorpoelie
4. Spanpoelie
5. Veer
6. Veerverwijderaar

8. Rol de riem van de poelies af.
9. Leg de nieuwe riem rond de motorpoelie en de poelies van het maaidek.
10. Gebruik een veerverwijderaar en plaats de spanpoelieveer terug op de maaidekhaak om spanning op de spanpoelie en riem te zetten.

Drijfriem van maaidek vervangen (vervolg)

11. Plaats de draadvorm vast tegen de arm van de spanpoelie zoals getoond en draai de moer vast.

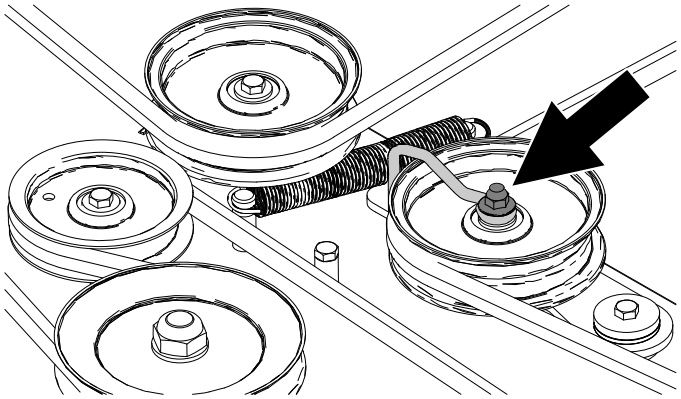

G453683

12. Monteer de kappen van de poelies.
13. Draai de bouten vast waarmee de afdekking van het maaidek is bevestigd.

Het maaidek onderhouden

Veiligheid van de messen

- Controleer op gezette tijden de maaimessen op slijtage of beschadigingen.
- Wees voorzichtig als u de messen controleert. Omwikkel de maaimessen of draag handschoenen en wees voorzichtig als u er onderhoudswerkzaamheden aan verricht. U moet beschadigde maaimessen vervangen, u mag ze nooit recht proberen te maken of eraan lassen.
- Let op dat bij machines met meerdere maaimessen andere messen kunnen gaan draaien doordat u één mes draait.
- Vervang versleten of beschadigde messen en bouten altijd als complete set om een goede balans te behouden.

Maaimessen onderhouden

Om een goed maairesultaat te verkrijgen, moet u de maaimessen scherp houden. Om het slijpen en vervangen te vergemakkelijken, is het handig extra messen in voorraad te hebben.

Vervang messen die een vast voorwerp hebben geraakt of uit balans of krom zijn.

Vóór controle en onderhoud van de maaimessen

1. Parkeer de machine op een horizontaal oppervlak, schakel de aftakas uit en zet de rijhendels naar buiten in de PARKEERSTAND.
2. Zet de motor af, verwijder het contactsleuteltje en wacht totdat alle bewegende onderdelen tot stilstand zijn gekomen voordat u de bestuurderspositie verlaat.
3. Maak de bougiekabels los van de bougies.

Controle op kromme messen

De machine moet op een egaal oppervlak staan voor deze procedure.

1. Zet het maaidek op de hoogste maaipositie.
2. Trek dikke handschoenen of andere adequate handbescherming aan en draai langzaam het mes in een stand die meting mogelijk maakt van de afstand tussen de maairand en het egale oppervlak.

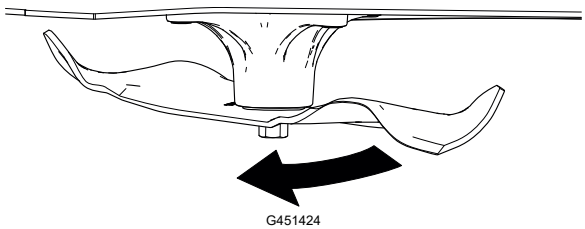

3. Meet vanaf het uiteinde van het mes tot het egale oppervlak.

Maaimessen onderhouden (vervolg)

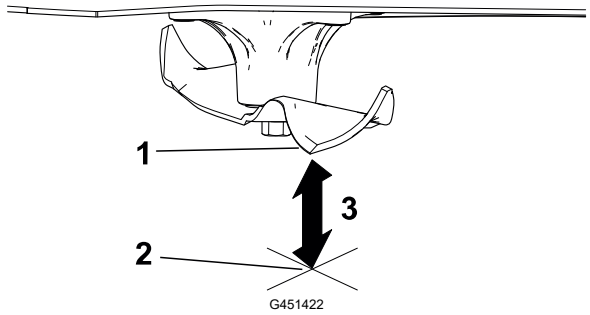

1. Mes, in meetstand
2. Vlakke ondergrond
3. Gemeten afstand tussen mes en de ondergrond (A)

4. Draai hetzelfde mes 180 graden, zodat de mesrand aan de andere kant nu in dezelfde stand staat.

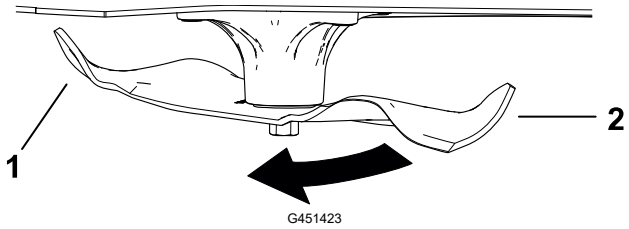

1. Vorige gemeten mesrand
2. Tegenoverliggende mesrand

5. Meet vanaf het uiteinde van het mes tot het egale oppervlak.

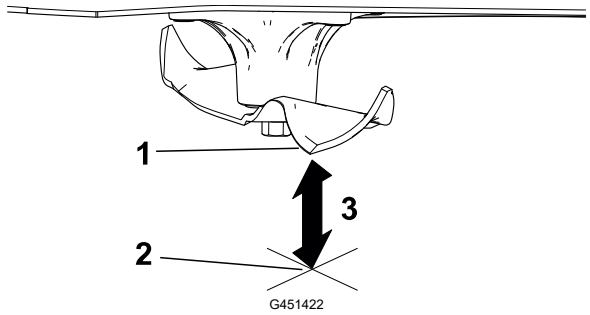

1. Mes, in meetstand
2. Vlakke ondergrond
3. Gemeten afstand tussen mes en de ondergrond (B)

6. Als het verschil tussen A en B groter is dan 3 mm, vervang dan het mes.

   Opmerking: Als u het mes vervangt en het verschil blijft groter dan 3 mm, dan kan de bladspil verbogen zijn. Neem contact op met een erkende onderhoudsdealer voor service.

7. Herhaal deze procedure voor elk mes.

Maaimessen onderhouden (vervolg)

De maaimessen verwijderen

1. Pak het uiteinde van het mes vast met een doek of een dikke handschoen.
2. Verwijder het mes zoals afgebeeld.

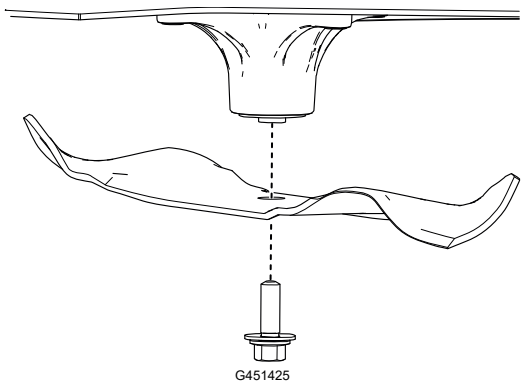

De maaimessen slijpen

1. Gebruik een vijl om de snijranden aan beide uiteinden van het mes te slijpen. Zorg ervoor dat de oorspronkelijke hoek behouden blijft (1).

   Opmerking: Verwijder evenveel materiaal van beide snijranden zodat het mes in balans blijft.

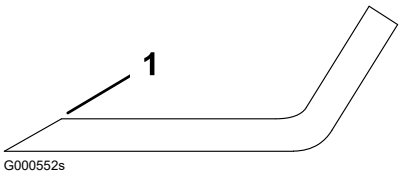

2. Controleer de balans van het mes (1) met een mesbalans (2).

   Opmerking: Als het mes horizontaal blijft, is het in balans en geschikt voor gebruik.

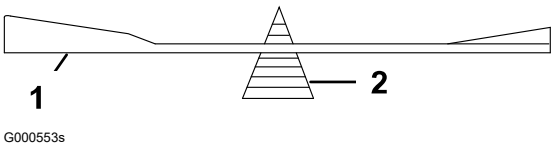

   Als het mes niet in balans is, moet u wat metaal afvijlen van het uiteinde van de vleugel.
3. Herhaal dit indien nodig totdat het mes in balans is.

De maaimessen monteren

⚠ WAARSCHUWING ⚠

Als een machine wordt gebruikt na onjuiste montage van de meseenheid en/of het gebruiken van messen en bevestigingsmiddelen die niet van Toro zijn, kan een mes (onderdeel) uit het maaidek worden geworpen, wat ernstig of fataal letsel kan veroorzaken.

Monteer altijd originele maaimessen en bevestigingsmiddelen van Toro, volgens de aanwijzingen.

Maaimessen onderhouden (vervolg)

1. Installeer het mes zoals weergegeven.

   Opmerking: Het gebogen deel van het mes moet naar de binnenzijde van de maaikast wijzen om een goede maaikwaliteit te garanderen.

2. Draai de mesbout vast tot **136-149 Nm**.

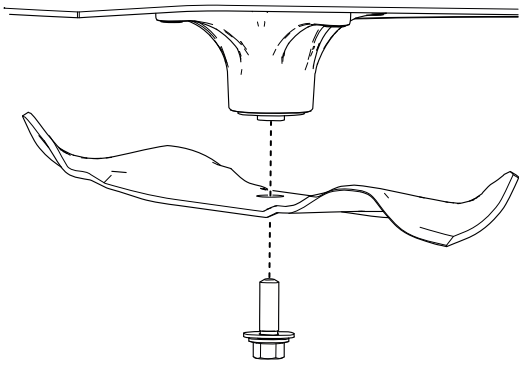

G451425

Maaidek horizontaal stellen

Controleer of het maaidek horizontaal staat telkens wanneer u het maaidek installeert of wanneer u een ongelijke maaiplek in uw gras ziet.

Het maaidek voorbereiden op waterpas stellen

1. Parkeer de machine op een horizontaal oppervlak, schakel de aftakas uit en zet de rijhendels naar buiten in de PARKEERSTAND.
2. Zet de motor af, verwijder het contactsleuteltje en wacht totdat alle bewegende onderdelen tot stilstand zijn gekomen voordat u de bestuurderspositie verlaat.
3. Zorg ervoor dat de banden de juiste spanning hebben en dat de zwenkwielen recht naar voren staan.
4. Controleer of er verbogen maaimessen zijn; verwijder en vervang eventueel verbogen maaimessen.
5. Zet het maaidek omhoog tot een maaihoogte van 76 mm.

De maaidekhoogte controleren

1. Plaats de messen naast elkaar.
2. Meet bij punten (A) en (B) de afstand tussen een horizontaal oppervlak en de snijranden van de maaimessen (1).

   Het verschil tussen de metingen mag niet meer dan 5 mm zijn. Als de afstand groter is, pas dan het niveau aan de zijkant aan.

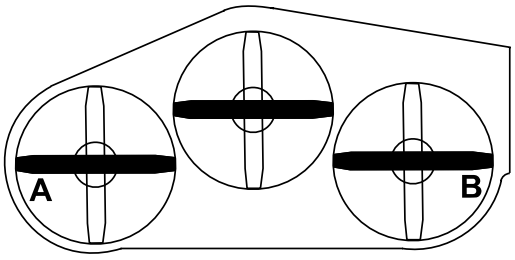

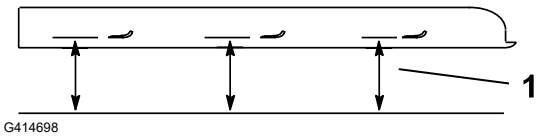

G414698

Maaidek horizontaal stellen (vervolg)

3. Plaats 1 blad van voor naar achter.
4. Meet bij punten Ⓐ en Ⓑ de afstand tussen een horizontaal oppervlak en de snijranden van de maaimessen ①.

   De rand van het voorste mes moet 1,6 tot 7,9 mm lager staan dan de rand van het achterste mes. Als de afstand niet juist is, past u het niveau van voor naar achter aan.

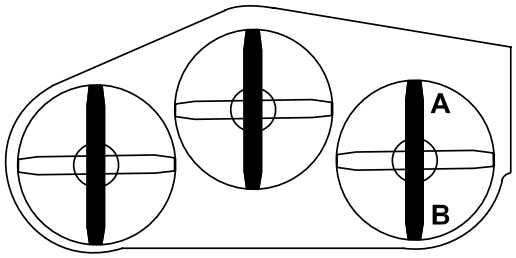

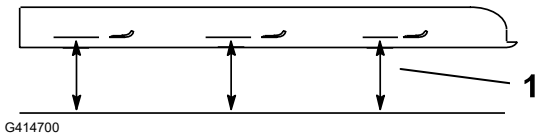

G414700

Maaidek horizontaal stellen

1. Hiervoor moet u de antiscalpeerrollen in de bovenste openingen zetten of ze geheel verwijderen.
2. Zet de maaihoogtehendel in de 76 mm-stand.
3. Plaats 2 blokjes ① met een dikte van 6,6 cm onder elke kant van de voorste rand van het maaidek.

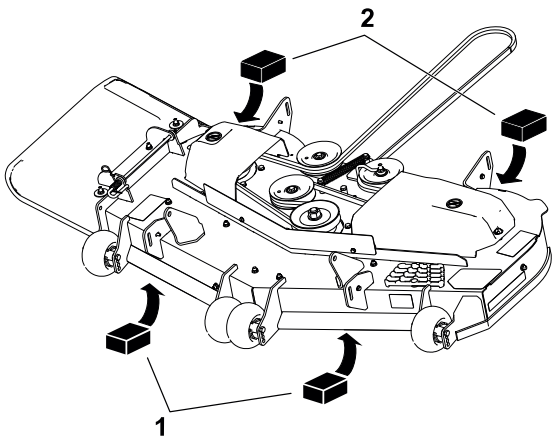

G453680

BELANGRIJK

Plaats de blokken niet onder de beugels van de antiscalpeerrol.

4. Plaats 2 blokjes ② met een dikte van 7,3 cm onder elke kant van de achterste rand van het maaidek.

Maaidek horizontaal stellen (vervolg)

5. Draai de onderste bevestigingen los waarmee de beugels op de 4 hoeken van het maaidek zijn bevestigd en zorg ervoor dat het maaidek stevig op de 4 blokken zit.
6. Trek de maaidekbeugels strak en zorg dat het maaidekpedaal naar achteren tegen de aanslag is gedrukt.
7. De bevestigingen vastdraaien.
8. Zorg ervoor dat de blokken stevig onder de rand van het maaidek zitten en dat alle bevestigingsbouten vastgedraaid zijn.
9. Controleer het niveau in de breedte en in de lengte opnieuw; herhaal deze stappen totdat de juiste metingen worden verkregen.

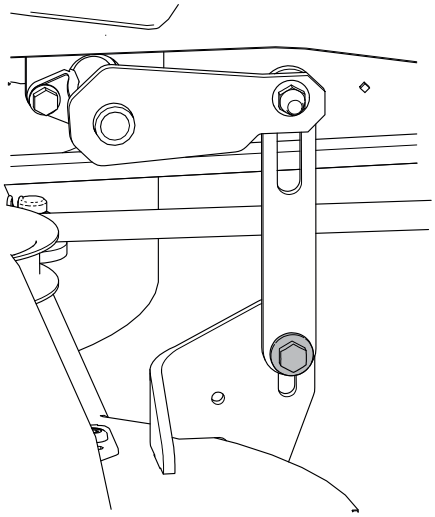

G456118

Het maaidek verwijderen

1. Parkeer de machine op een horizontaal oppervlak, schakel de aftakas uit en zet de rijhendels naar buiten in de PARKEERSTAND.
2. Zet de motor af, verwijder het contactsleuteltje en wacht totdat alle bewegende onderdelen tot stilstand zijn gekomen voordat u de bestuurderspositie verlaat.
3. Zet de maaihoogtehendel in de laagste stand.
4. Maak de afdekking van het maaidek los.
5. Verwijder de R-pen en de sluitring uit de voorste steunstang ① en neem de stang uit de beugel van het maaidek ②.

   Opmerking: Bewaar alle onderdelen voor latere montage.

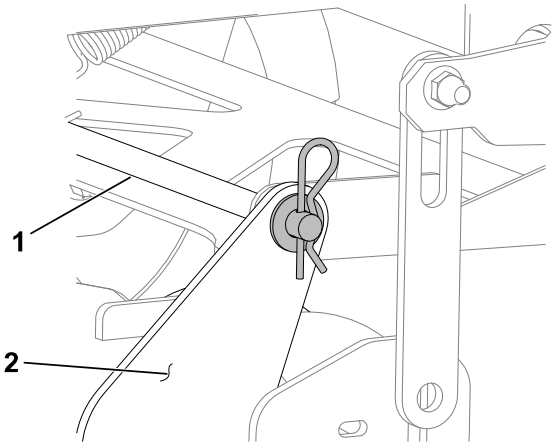

G453722

Het maaidek verwijderen (vervolg)

6. Verwijder de bovenste bevestigingen waarmee de beugels aan de 4 hefarmen vastzitten.
7. Schuif het maaidek naar achteren om de drijfriem van het maaidek te verwijderen van de motorpoelie.
8. Schuif het maaidek weg van onder de machine.

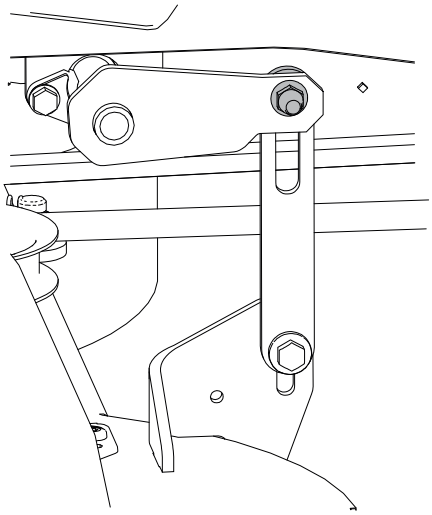

G453704

Het maaidek monteren

1. Parkeer de machine op een horizontaal oppervlak, schakel de aftakas uit en zet de rijhendels naar buiten in de PARKEERSTAND.
2. Zet de motor af, verwijder het contactsleuteltje en wacht totdat alle bewegende onderdelen tot stilstand zijn gekomen voordat u de bestuurderspositie verlaat.
3. Schuif het maaidek onder de machine.
4. Zet de maaihoogtehendel in de laagste stand.
5. Installeer de hefverbindingen aan de hefarmen met behulp van de eerder verwijderde bevestigingen.

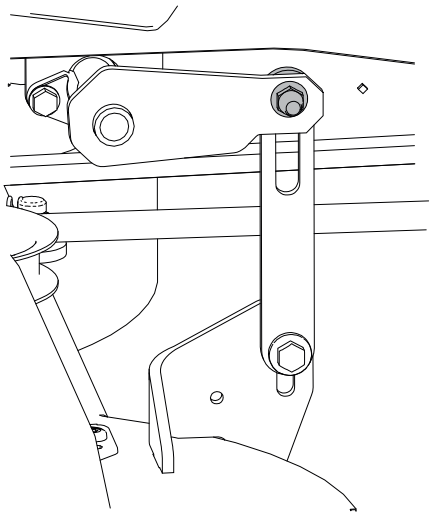

G453704

Het maaidek monteren (vervolg)

6. Bevestig de voorste steunstang ① aan de dekbeugel ② met de haarspeld en de sluitring.
7. Plaats de drijfriem op de motorpoelie.
8. Draai de bouten vast waarmee de afdekking van het maaidek is bevestigd.

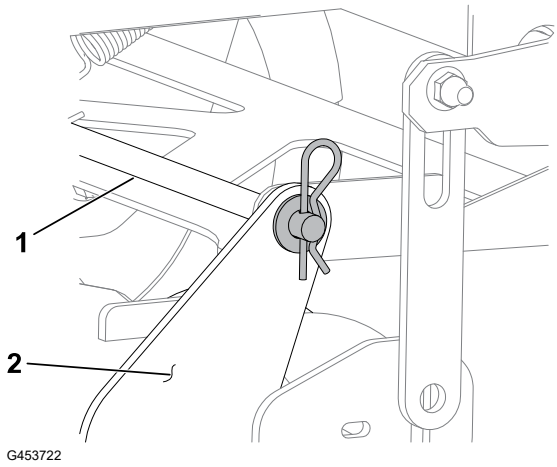

Grasgeleider vervangen

⚠ GEVAAR ⚠

Een open uitwerpopening kan objecten naar u en mensen in de buurt werpen. Daarnaast kunt u ook in contact komen met het mes. Uitgeworpen objecten of aanraking van maaimessen leiden tot ernstig letsel of de dood.

Gebruik de machine niet als de grasgeleider in de geheven stand staat, verwijderd is of gewijzigd is, tenzij er een grasvanger of mulchset gemonteerd is en goed werkt.

---

1. Parkeer de machine op een horizontaal oppervlak, schakel de aftakas uit en zet de rijhendels naar buiten in de PARKEERSTAND.
2. Zet de motor af, verwijder het contactsleuteltje en wacht totdat alle bewegende onderdelen tot stilstand zijn gekomen voordat u de bestuurderspositie verlaat.
3. Koppel de veer los van de inkeping in de geleiderbeugel en schuif de stang uit de gelaste maaidekbeugels, veer en grasgeleider.

Grasgeleider vervangen (vervolg)

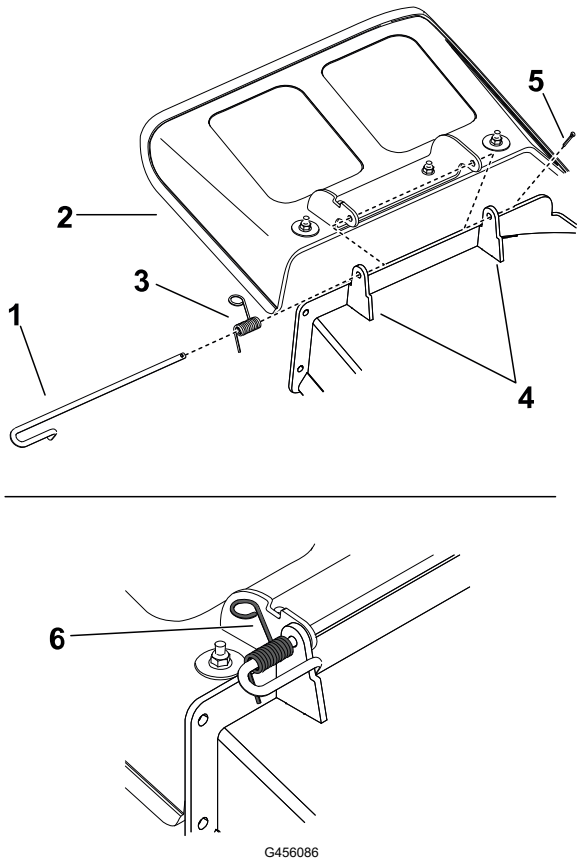

G456086

1. Stang
2. Grasgeleider
3. Veer
4. Maaidekbeugels
5. Borgpen
6. Veer over de stang

4. Verwijder een beschadigde of versleten grasgeleider.
5. Plaats de nieuwe grasgeleider met de beugeluiteinden tussen de gelaste beugel op het maaidek zoals weergegeven.

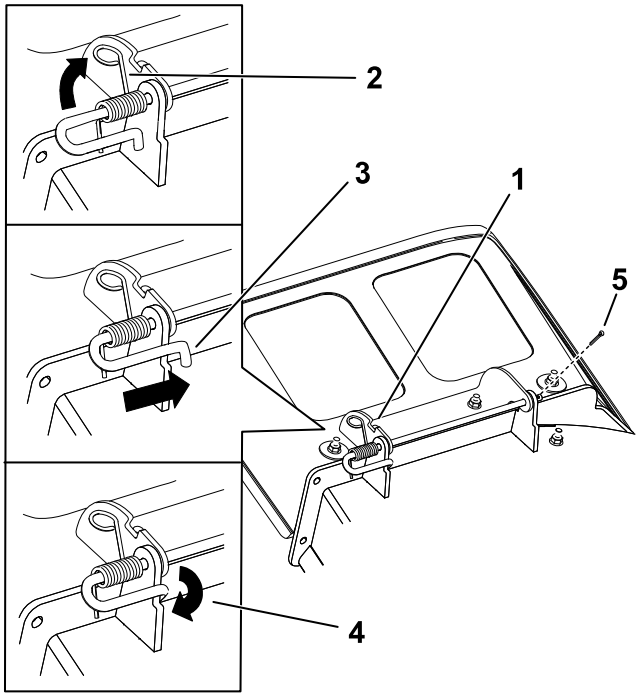

G456085

1. Stang en veer geplaatst
2. Uiteinde van de veer met lus geplaatst in de inkeping in de geleiderbeugel
3. Stang, korte uiteinde, geplaatst achter de maaibeugel
4. Kort uiteinde, bevestigd met maaibeugel
5. Borgpen

Grasgeleider vervangen (vervolg)

6. Bevestig de stang en veer door deze zo te buigen dat het korte uiteinde van de stang zich achter de voorste beugel op het maaidek bevindt.
7. Monteer de borgpen in het uiteinde van de stang.

BELANGRIJK

De grasgeleider moet onder veerspanning omlaag worden gehouden. Til de grasgeleider omhoog om te controleren of deze volledig omlaag klapt.

Reinigen

Afval afvoeren

Motorolie, accu's, hydraulische vloeistof en motorkoelvloeistof verontreinigen het milieu. Verwijder deze stoffen volgens de plaatselijke voorschriften.

Opslag

Veiligheid tijdens opslag

- Parkeer de machine op een gelijke ondergrond, schakel de aandrijvingen uit, stel de parkeerrem in werking, zet de motor af, verwijder het contactsleuteltje en wacht totdat alle bewegende delen tot stilstand zijn gekomen voordat u de bestuurdersstoel verlaat.
- Wacht totdat de machine is afgekoeld, voordat u de machine afstelt, met brandstof vult, reinigt, stalt of er onderhoudswerkzaamheden aan verricht.
- Verwijder gras en vuil van de maai-eenheid, de geluiddemper, de aandrijvingen, de grasvanger en de motor om brand te voorkomen.
- Verwijder gemorste olie en brandstof en met brandstof doortrokken rommel.
- Bewaar de machine en het brandstofvat niet op plaatsen waar open vlammen, vonken of waakvlammen (bv. van een boiler of een ander toestel) aanwezig kunnen zijn.

De machine voorbereiden op opslag van meer dan 30 dagen

1. Parkeer de machine op een horizontaal oppervlak, schakel de aftakas uit en zet de rijhendels naar buiten in de PARKEERSTAND.
2. Zet de motor af, verwijder het contactsleuteltje en wacht totdat alle bewegende onderdelen tot stilstand zijn gekomen voordat u de bestuurderspositie verlaat.
3. De machine reinigen.

BELANGRIJK

U kunt het voertuig met een mild reinigingsmiddel en water wassen. Maak de machine niet schoon met een hogedrukreiniger. Gebruik niet te veel water, zeker niet in de buurt van het aandrijfsysteem en de motor. Gebruik geen hogedrukreiniger. Hierdoor kunnen vuil en water essentiële onderdelen binnendringen, zoals lagers en elektrische schakelaars.

   A. Maaisel, vuil en vet van de buitenkant van de gehele machine verwijderen, met name van de motor.
   B. Schraap dik aangekoekt gras en vuil van de onderkant van de maaimachine. Spoel vervolgens de machine schoon met een tuinslang.
   C. Laat de machine na het wassen 2 tot 5 minuten met ingeschakelde aftakasschakelaar en de motor bij een hoog toerental lopen.
4. Werking van de parkeerrem controleren.

5. De machine smeren.
6. Controleer de bandenspanning.
7. Laad de accu op.
8. Controleer de conditie van de maaimessen.
9. Bereid het brandstofsysteem voor.
   A. Voeg een brandstofstabilisator/conditioner op aardoliebasis toe aan de brandstof in de tank. **Gebruik geen brandstofstabilisator op alcoholbasis (ethanol of methanol).**
   B. Laat de motor 5 minuten lopen om de brandstofstabilisator/conditioner door het brandstofsysteem te verspreiden.
   C. Zet de motor af, laat hem afkoelen, en laat de brandstoftank leeglopen met een sifonpomp of laat de motor lopen totdat die afslaat.
   D. Voer brandstof op de juiste manier af volgens de plaatselijk geldende voorschriften.

BELANGRIJK

Bewaar brandstof die stabilisator/conditioner bevat niet langer dan aanbevolen door de fabrikant van de brandstofstabilisator.

10. Bereid de motor voor.
    A. Geef het luchtfilter een onderhoudsbeurt.
    B. Ververs de motorolie; voer de oude olie af volgens de plaatselijk geldende voorschriften.
    C. Verwijder de bougies en giet 30 ml (2 eetlepels) motorolie in de bougiegaten.
    D. Plaats een doek over de bougiegaten om eventuele olienevel op te vangen, start de motor en verdeel de olie in de cilinder.
    E. Monteer de bougies, maar monteer de draden niet.
11. Verwijder de accu of maak de negatieve (-) accukabel los.

    Opmerking: Bewaar de accu op een koele, droge plaats, waar die niet wordt blootgesteld aan een extreme temperatuur of water. Houd de accu volledig opgeladen, vooral bij een temperatuur die lager is dan 0°C.
12. Controleer alle bevestigingen en zet ze vast. Repareer of vervang versleten, beschadigde of ontbrekende onderdelen.
13. Werk alle krassen of afgebladderde metaaloppervlakken bij met lak die verkrijgbaar is bij uw erkende servicedealer.
14. Stal de machine in een schone, droge garage of opslagruimte. Dek de machine af om die te beschermen en schoon te houden.

De accu stallen

Opmerking: Volg de onderstaande tips om de accu goed te stallen

- Als u de machine langer dan 30 dagen stalt, moet u de accu verwijderen en volledig opladen.
- U moet de accu apart opslaan of in de machine laten zitten.
- De accukabels mogen niet aangesloten zijn op de accu als u deze in de machine opslaat.
- Sla de accu op in een koele omgeving om te voorkomen dat de accu snel ontlaadt.
- Om te voorkomen dat de accu bevriest, moet deze volledig zijn opgeladen.
- Het soortelijk gewicht van een volledig opgeladen accu is 1,265-1,299.

Tips voor het bewaren van de accu

Als u de accu bewaart buiten de machine, moet u het volgende doen:

- Bewaar de accu rechtop in een koele, droge omgeving.
- Bewaar accu's niet op elkaar, tenzij ze in een doos zitten.
- Stapel niet meer dan 3 accu's op elkaar (of 2 als het om accu's voor professioneel gebruik gaat).
- Test een natte accu om de 4 tot 6 maanden en laad de accu indien nodig.
- Test en laad de accu altijd op voor montage.

De brandstoftank is ingedeukt of de machine raakt regelmatig zonder brandstof.

Mogelijke oorzaak	Corrigerende maatregel
Het papierelement van het luchtfilter is verstopt.	Reinig het papierelement.

De motor raakt oververhit.

Mogelijke oorzaak	Corrigerende maatregel
De motor is te zwaar belast.	De rijsnelheid verminderen.
Het oliepeil in het carter is te laag.	Het carter met olie vullen.
De koelribben en luchtkanalen onder de ventilatorbehuizing van de motor zijn verstopt.	Verwijder de obstructie uit de koelribben en luchtkanalen.
Het luchtfilter is vuil.	Reinig of vervang het luchtfilterelement.
Vuil, water of oude brandstof in het brandstofsysteem.	Neem contact op met een erkende servicedealer.

De startmotor slaat niet aan.

Mogelijke oorzaak	Corrigerende maatregel
De maaimesschakelaar is ingeschakeld.	Schakel de aftakas uit.
De rijhendels staan niet in de PARKEER-stand.	Zet de rijhendels in de PARKEER-stand.
De accu is leeg.	De accu opladen.
De elektrische aansluitingen zijn gecorrodeerd of zitten los.	Controleer of de elektrische aansluitingen goed contact maken.
Een van de zekeringen is doorgebrand.	Vervang de zekering.
Een van de relais of schakelaars is defect.	Neem contact op met een erkende servicedealer.

De motor start niet, start moeilijk of slaat af.

Mogelijke oorzaak	Corrigerende maatregel
De brandstoftank is leeg.	Vul de brandstoftank.
De choke (indien aanwezig) staat niet aan.	Zet de chokehendel in de AAN-stand.
Het luchtfilter is vuil.	Reinig of vervang het luchtfilterelement.
De bougiekabel(s) zit(ten) los of is (zijn) niet aangesloten.	De bougiekabel(s) op de bougie monteren.
De bougie(s) is (zijn) aangetast, vuil, of de elektrodenafstand is niet correct afgesteld.	Nieuwe bougie(s) met een correct afgestelde elektrodenafstand monteren.
Er zit vuil in het brandstoffilter.	Vervang het brandstoffilter.
Vuil, water of oude brandstof in brandstofsysteem.	Neem contact op met een erkende servicedealer.
Verkeerde brandstof in de tank.	Brandstoftank aftappen en vullen met het juiste type brandstof.
Het oliepeil in het carter is te laag.	Vul het carter met olie.

De motor verliest vermogen.

Mogelijke oorzaak	Corrigerende maatregel
De motor is te zwaar belast.	De rijsnelheid verminderen.
Het luchtfilter is vuil.	Reinig het luchtfilterelement.
Het oliepeil in het carter is te laag.	Vul het carter met olie.
De koelribben en luchtkanalen onder de ventilatorbehuizing van de motor zijn verstopt.	De koelribben en luchtkanalen ontstoppen.
De bougie(s) is (zijn) aangetast, vuil, of de elektrodenafstand is niet correct afgesteld.	Nieuwe bougie(s) met een correct afgestelde elektrodenafstand monteren.
De ontluchting van de brandstoftank is verstopt.	Neem contact op met een erkende servicedealer.
Er zit vuil in het brandstoffilter.	Brandstoffilter vervangen.
Vuil, water of oude brandstof in het brandstofsysteem.	Neem contact op met een erkende servicedealer.
Verkeerde brandstof in de tank.	Neem contact op met een erkende servicedealer.

De machine drijft niet aan.

Mogelijke oorzaak	Corrigerende maatregel
De omloopkleppen zijn open.	Sluit de sleepkleppen.
De tractieriemen zijn versleten, los of stuk.	Neem contact op met een erkende servicedealer.
De tractieriemen zitten niet op de poelies.	Neem contact op met een erkende servicedealer.
De transmissie is uitgevallen.	Neem contact op met een erkende servicedealer.

De machine trilt abnormaal.

Mogelijke oorzaak	Corrigerende maatregel
Het maaimes (de maaimessen) is (zijn) verbogen of niet in balans.	Nieuwe maaimes(sen) monteren.
De bevestigingsbout van het maaimes zit los.	De bevestigingsbout van het maaimes vastdraaien.
De bevestigingsbouten van de motor zitten los.	De bevestigingsbouten van de motor vastdraaien.
De motorpoelie, spanpoelie of mespoelie zit los.	Desbetreffende poelie vastzetten.
De motorpoelie is beschadigd.	Neem contact op met een erkende servicedealer.
Mesas verbogen.	Neem contact op met een erkende servicedealer.
De motorophangplaat zit los of is versleten.	Neem contact op met een erkende servicedealer.

De maaihoogte is ongelijk.

Mogelijke oorzaak	Corrigerende maatregel
Maaimes(sen) bot.	Mes(sen) slijpen.
Maaimes(sen) verbogen of niet in balans.	Nieuwe maaimessen monteren.
Het maaidek staat niet horizontaal.	Maaidek horizontaal stellen en in de correcte schuinstand stellen.
Een antiscalpeerwiel (indien aanwezig) is niet correct afgesteld.	Hoogte van antiscalpeerwiel afstellen.
De onderkant van het maaidek is vuil.	Reinig de onderkant van het maaidek.

Mogelijke oorzaak	Corrigerende maatregel
De bandenspanning is niet correct.	De banden op de juiste spanning brengen.
Mesas verbogen.	Neem contact op met een erkende servicedealer.

Messen draaien niet.

Mogelijke oorzaak	Corrigerende maatregel
De aandrijfriem is versleten, los of stuk.	Een nieuwe drijfriem monteren.
De drijfriem zit niet op de poelie.	Drijfriem monteren en assen en riemgeleiders op juiste stand controleren.
De schakelaar van de aftakas of de aftakkoppeling is defect.	Neem contact op met een erkende servicedealer.
De drijfriem van het maaidek is versleten, los of stuk.	Een nieuwe drijfriem monteren.

Elektrisch schema

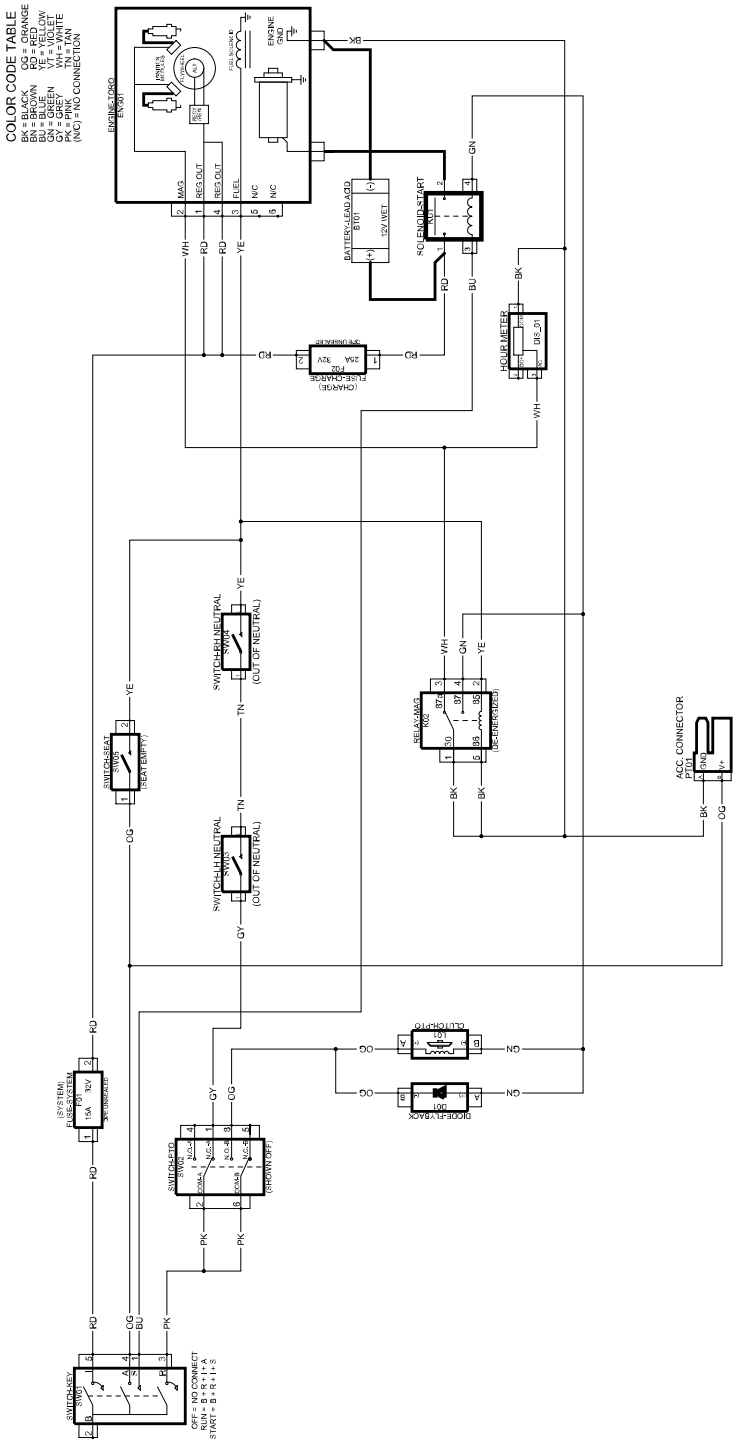


TORO®