Form No. 3480-452 Rev A

TORO

Count on it.

สงวนลิขสิทธิ์

ชดเปดพนหญา

รถลากพวง Groundsmaster® ซรส 3000

หมายเลขรน 04479—หมายเลขซเรยล 419000000 และขนไป

ลงทะเบยนท www.Toro.com.
คำแนะนำเดม (TH)

CE UK CA

3480-452

ผลตภณฑนไดมาตรฐานตามคำสงยโรปทเกยวของทงหมด หากตองการรายละเอยด โปรดดใบรบรอง (Declaration of Incorporation – DOI) ทดานหลงของเอกสารน

ขอมลเบองตน

ชดเปดพนหญาตดตงเขากบรถลากพวงและออกแบบมาสำหรบผใหบรการมออาชพทตองการนำไปใชงานเชงพาณชย เหมาะกบการเปดพนหญาในสนามทไดรบการดแลรกษาเปนอยางดภายในสวน สนามกอลฟ สนามกฬา และพนทเชงพาณชยเปนหลก การใชงานผลตภณฑนนอกเหนอจากวตถประสงคทกำหนดไวอาจเปนอนตรายตอคณและคนรอบขางได

กรณาอานเอกสารนอยางละเอยดเพอศกษาวธควบคมและบำรงรกษาผลตภณฑอยางเหมาะสม และเพอหลกเลยงการบาดเจบและความเสยหายตอผลตภณฑ คณมหนาทใชงานผลตภณฑอยางถกตองและปลอดภย

โปรดเขาไปทเวบไซต www.Toro.com เพอดเอกสารความปลอดภยของผลตภณฑและเอกสารฝกอบรมการใชงาน ขอมลอปกรณเสรม ความชวยเหลอเพอคนหาตวแทนจำหนาย หรอลงทะเบยนผลตภณฑ

หากคณตองการการซอมบำรง อะไหลแทของ Toro หรอขอมลเพมเตม โปรดตดตอตวแทนบรการทไดรบอนญาตหรอฝายบรการลกคาของ Toro และเตรยมหมายเลขรนและหมายเลขซเรยลของผลตภณฑไวใหพรอม รป 1 ระบตำแหนงของหมายเลขรนและหมายเลขซเรยลบนผลตภณฑ จดบนทกหมายเลขในชองวางทกำหนดให

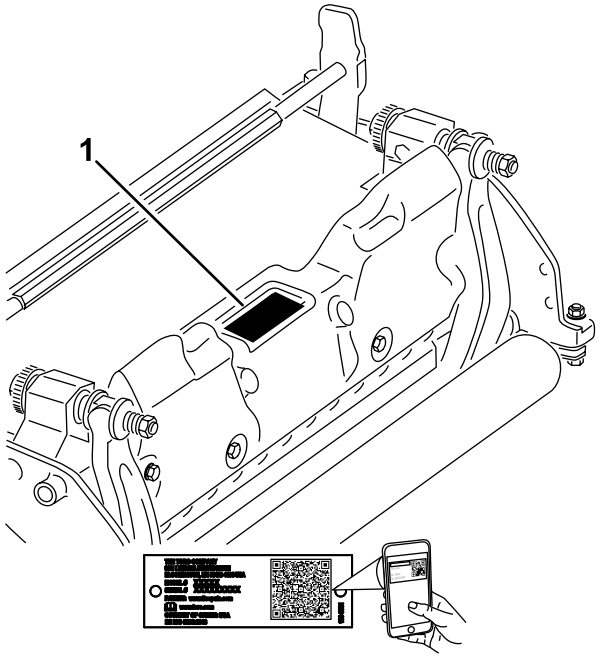

g272197

รป 1

1. ตำแหนงหมายเลขรนและหมายเลขซเรยล

หมายเลขรน _____

หมายเลขซเรยล _____

คมอฉบบนใหขอมลเกยวกบอนตรายทอาจเกดขน และระบขอความความปลอดภยทแสดงดวยสญลกษณเตอนอนตราย (รป 2) ซงบงบอกอนตรายทอาจสงผลใหเกดการบาดเจบรายแรงหรอเสยชวตหากคณไมปฏบตตามขอควรระวงทแนะนำ

© 2026—The Toro® Company
8111 Lyndale Avenue South
Bloomington, MN 55420

ตดตอเราท www.Toro.com.
ตพมพในสหรฐอเมรกา
สงวนสทธทกประการ



g000502

รป 2

1. สญลกษณเตอนอนตราย

คมอฉบบนใชคำ 2 คำในการเนนขอมล **สำคญ** เพอใหคณใสใจศกษาขอมลพเศษเกยวกบกลไกและ **หมายเหต** เพอเนนขอมลทวไปทควรใหความสนใจเปนพเศษ

เนอหา

ความปลอดภย 4
- ความปลอดภยทวไป 4
- ความปลอดภยของชดตดหญา 5
- ความปลอดภยเกยวกบใบมด 5
- สตกเกอรความปลอดภยและคำแนะนำ 5

การตงคา 6
- 1 การตดตงลกกลงหนา 6
- 2 การปรบตำแหนงนำหนกถวง 6
- 3 การตดตงจดตอหวง จดตอแบบเอยง หรอจดตอโซ 7
- 4 การปรบใบมดชดเปดพนหญาสำหรบการตงคาบวก (เหนอพน) 9
- 5 การปรบใบมดชดเปดพนหญาสำหรบการตงคาลบ (ตำกวาพน) 9
- 6 การตดตงชดเปดพนหญา 10

ภาพรวมผลตภณฑ 12
- ขอมลจำเพาะ 12
- อปกรณตอพวง/อปกรณเสรม 12

การปฏบตงาน 13
- ระยะเวลาการฝกอบรม 13
- เคลดลบการปฏบตงาน 13

การบำรงรกษา 14
- การแยกชนสวนชดใบมดเปดพนหญา 14
- การแยกชนสวนชดใบมดเปดพนหญา 16
- การซอมบำรงลกกลง 17

ความปลอดภย

- อาน ทำความเขาใจ และปฏบตตามคำแนะนำทงหมดใน*คมอผใช*ของรถลากพวงและชดเปดพนหญากอนใชงานชดเปดพนหญา
- หามใหเดกใชงานรถลากพวงหรอชดเปดพนหญาเดดขาด อยาใหผใหญใชงานรถลากพวงหรออปกรณเปดพนหญาโดยไมม คำแนะนำทเหมาะสม ผใชงานรถลากพวงหรอชดเปดพนหญาตองไดรบการฝกอบรมมาเปนอยางดและอานคมอผใชฉบบ นแลวเทานน
- หามใชชดเปดพนหญาตอนรสกเหนอยลา ไมสบาย หรออยภายใตฤทธของยาหรอแอลกอฮอล
- ตดตงแผงกนและอปกรณนรภยทงหมดเขาท หากแผงกน อปกรณนรภย หรอสตกเกอรอานไมออกหรอชำรด ใหซอมแซมหรอเปลยนใหมกอนใชงานอปกรณ นอกจากนน ใหขนนอต สลกเกลยว และสกรทหลวม เพอใหชดเปดพนหญาทำงานไดอยางปลอดภย
- สวมใสรองเทากนลนทแขงแรงเสมอ มดรวบผมทยาว อยาสวมใสเสอผาทหลวมหรอเครองประดบทหยอน การสวมใสแวนนรภยและรองเทานรภยเปนคำแนะนำ และอาจเปนขอกำหนดตามบทบญญตและกฎหมายประกนในบางทองถน
- กำจดเศษวสดหรอวตถอนๆ ทชดเปดพนหญาอาจกระทบโดนและเหวยงกระเดน กนผทอยรอบขางทกคนใหออกหางจากพนททำงาน
- หากชดเปดพนหญากระทบกบวตถแขงหรอสนผดปกต ใหหยดและดบเครองยนต ตรวจสอบชดเปดพนหญาหาชนสวนทเสยหาย ซอมแซมความเสยหายกอนสตารทเครองและใชงานชดเปดพนหญา
- ลดระดบชดเปดพนหญาลงกบพน และดงกญแจออกจากสวตชสตารททกครงทจอดอปกรณทงไวโดยไมมผดแล
- ตรวจสอบใหแนใจวาชดเปดพนหญามสภาพการทำงานทปลอดภย โดยคอยขนสวนประกอบใหแนนหนา
- ดงกญแจออกจากสวตชเพอปองกนไมใหผอนสตารทเครองยนตโดยไมตงใจขณะซอมบำรง ปรบ หรอจดเกบอปกรณ
- ทำการบำรงรกษาตามคำแนะนำในคมอฉบบนเทานน หากตองซอมบำรงครงใหญหรอตองการความชวยเหลอ โปรดตดตอตวแทนจำหนายทไดรบอนญาตของ Toro
- เพอสมรรถนะสงสดและความปลอดภยในการใชงานอยางตอเนอง โปรดใชเฉพาะอะไหลทดแทนและอปกรณเสรมของแทจาก Toro อะไหลทดแทนและอปกรณเสรมทผลตโดยผผลตรายอนอาจเปนอนตราย และการใชงานดงกลาวอาจทำใหการรบประกนผลตภณฑเปนโมฆะ

ความปลอดภยทวไป

อปกรณนอาจทำใหเกดการบาดเจบแกมอและเทาได ดงนน ปฏบตตามคำแนะนำดานความปลอดภยทงหมดอยเสมอเพอหลกเลยงการบาดเจบรายแรง

- อานและทำความเขาใจเนอหาของ*คมอผใช*ฉบบนกอนจะสตารทเครอง
- โปรดมสมาธขณะควบคมอปกรณ อยาทำกจกรรมททำใหเสยสมาธ มฉะนนอาจสงผลใหเกดการบาดเจบหรอเกดความเสยหายตอทรพยสนได
- อยานำมอหรอเทาเขาใกลชนสวนเคลอนไหวของเครองจกร
- หากไมไดตดตงแผงกนและอปกรณนรภยอนๆ ทงหมด หรอแผงกนและอปกรณนรภยทำงานผดปกต กรณาอยาใชเครอง
- หามขวางทอหรอชองเปดใดๆ โดยเดดขาด
- กนคนโดยรอบและเดกๆ ออกจากพนททำงาน หามเดกใชงานอปกรณโดยเดดขาด
- กอนออกจากตำแหนงใชงาน ใหปฏบตตามดงน
  - จอดอปกรณบนพนราบ
  - ลดชดตดหญาลง
  - ปลดระบบขบเคลอน
  - ดงเบรกมอ (ถาม)
  - ดบเครองยนตและดงกญแจออก (ถาเสยบกญแจอย)
  - รอใหการเคลอนไหวทงหมดหยดนง

การใชงานหรอบำรงรกษาอยางไมถกตองอาจสงผลใหเกดการบาดเจบขนได เพอลดโอกาสทจะเกดการบาดเจบ ใหปฏบตตามคำแนะนำดานความปลอดภยและสงเกตสญลกษณเตอนอนตราย ⚠ไดแก ขอควรระวง คำเตอน หรออนตราย ซงเปนคำแนะนำเพอความปลอดภยสวนบคคล การไมปฏบตตามคำแนะนำเหลานอาจสงผลใหบาดเจบหรอเสยชวตได

ความปลอดภยของชดตดหญา

- ชดตดหญาจะสมบรณกตอเมอตดตงเขากบรถลากพวงเทานน อานคำแนะนำฉบบสมบรณเกยวกบวธการใชงานอปกรณอยางปลอดภยใน*คมอผใช*ของรถลากพวงอยางละเอยด
- ดบเครองยนต ดงกญแจออก (ถาเสยบอย) และรอใหการเคลอนไหวทงหมดหยดกอนทจะตรวจสอบอปกรณตอพวงหลงจากมการชนวตถ หรอหากเครองยนตสนผดปกต ซอมแซมความเสยหายทงหมดกอนกลบไปใชงานตอ
- ดแลรกษาใหชนสวนทงหมดมสภาพดและทำงานไดตามปกต และขนชนสวนทงหมดใหแนนหนา เปลยนสตกเกอรทงหมดทสกหรอหรอชำรด
- ใชอปกรณเสรม อปกรณตอพวง และอะไหลเปลยนทดแทนทผานการรบรองโดย Toro เทานน

ความปลอดภยเกยวกบใบมด

ใบมดทสกหรอเสยหายอาจจะแตกออกและชนสวนอาจกระเดนไปทางคณเองหรอผอน อาจทำใหบาดเจบรนแรงหรอเปนอนตรายถงแกชวต

- ตรวจสอบใบมดเปนระยะวามการสกหรอหรอชำรดหรอไม
- ใชความระมดระวงขณะทตรวจสอบใบมด หอใบมดหรอสวมใสถงมอ และใชความระมดระวงขณะซอมบำรงใบมด ใหเปลยนหรอลบใบมดเทานน หามยดหรอเชอมใบมดเดดขาด
- ในอปกรณทมหลายใบมด ใหใชความระมดระวงเนองจากใบมด 1 ดามทหมนอาจทำใหใบมดอนๆ หมนตามได

สตกเกอรความปลอดภยและคำแนะนำ

สตกเกอรและคำแนะนำดานความปลอดภยมองเหนไดชดเจน และตดอยใกลกบบรเวณทมโอกาสเกดอนตราย เปลยนสตกเกอรทเสยหายหรอหายไป

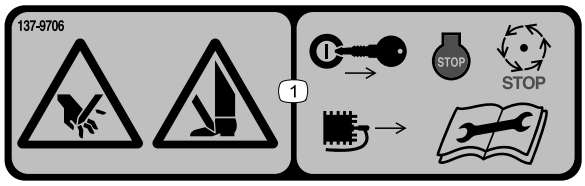

decal137-9706

137-9706

1. อนตรายจากการถกบาดมอหรอเทา – ดบเครองยนต ดงกญแจออกหรอถอดหวเทยน รอใหชนสวนทเคลอนไหวทงหมดหยดนง และอาน*คมอผใช*กอนการบำรงรกษา

การตงคา

1

การตดตงลกกลงหนา

ไมตองใชชนสวน

ขนตอน

ชดเปดพนหญาสงมาโดยไมมลกกลงหนา ตดตงลกกลงโดยใชชนสวนแยกทใหมากบชดเปดพนหญาและปฏบตตาม *คำแนะนำการตดตง*ทามาพรอมกบลกกลง

2

การปรบตำแหนงนำหนกถวง

ไมตองใชชนสวน

ขนตอน

ชดเปดพนหญาสงมาพรอมนำหนกถวงทยดเขากบปลายดานขวา และมแทนมอเตอรวางอยทางปลายดานซายของชดเปดพนหญา หากตองการเลอนนำหนกถวงไปยงอกดานหนงของชดเปดพนหญา ใหทำตามขนตอนตอไปน

1. ถอดสกรหวจม 2 ตวทยดนำหนกถวงเขากบปลายดานขวาของชดเปดพนหญา
2. ถอดนำหนกถวงออกมา (รป 3)

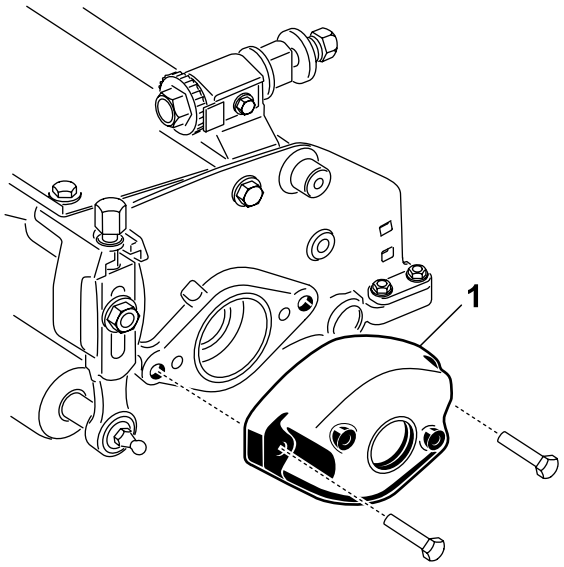

g575278

รป 3

1. นำหนกถวง

---

3. ถอดสกรมเบา 2 ตวทยดแทนมอเตอรเขากบปลายดานซายของชดเปดพนหญา
4. ถอดแทนมอเตอรออก (รป 4)
5. ทาจาระบทเสนผานศนยกลางดานในของรองขบ (รป 4)

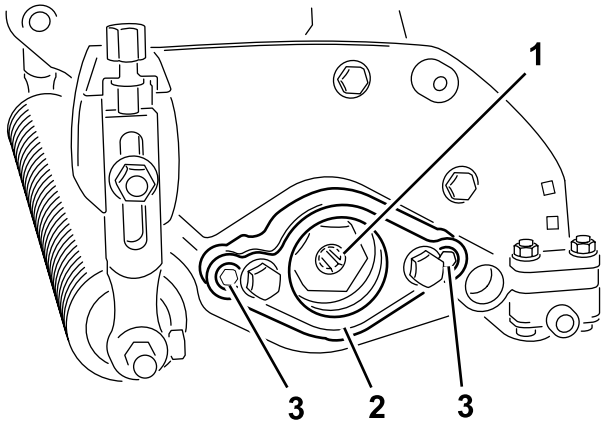

g575279

รป 4

1. รองขบ
2. แทนมอเตอร
3. สกรมเบา

6. ทปลายดานขวาของชดเปดพนหญา ใหทานำมนบางๆ ทโอรงและตดตงแทนมอเตอรดวยสกรมเบา 2 ตวทถอดออกมากอนหนาน

   หมายเหต: ขนสกรจนไดแรงบด 16 ถง 20 นวตนเมตร (12 ถง 15 ฟตปอนด)

7. ทปลายดานซายของชดเปดพนหญา ใหทานำมนบางๆ ทโอรงและตดตงนำหนกถวงดวยสกรทถอดออกมากอนหนาน

   หมายเหต: ขนสกรจนไดแรงบด 16 ถง 20 นวตนเมตร (12 ถง 15 ฟตปอนด)

3

การตดตงจดตอหวง จดตอแบบเอยง หรอจดตอโซ

ไมตองใชชนสวน

ขนตอน

สำหรบชดเปดพนหญาทจะตดตงบนรถลากพวงทมหมายเลขซเรยล 240000001 หรอเกากวา จะตองตดตงหวยกทเหมาะสม

สกรหวจม 2 ตวทใชตดตงจดตอหวง จดตอแบบเอยง หรอจดตอโซ ตดตงอยบนชดเปดพนหญา ใหถอดสกรเหลานออก และนำมาใชตดตงจดตอทตองการ

- **จดตอหวง** (หมายเลขอะไหล 105-5740) ดงแสดงใน รป 5 จำเปนสำหรบรถลากพวง Greensmaster 3000, 3000-D, 3050, 3100, 3150 และ 3150-Q (ใหมาพรอมกบรถลากพวง Greensmaster ขางตน)
  1. ตดตงจดตอหวงเขากบดานบนของชดเปดพนหญาโดยใชสกรหวจม 2 ตว
  2. ขนสกรหวจมจนไดแรงบด 34 ถง 40 นวตนเมตร (25 ถง 30 ฟตปอนด)

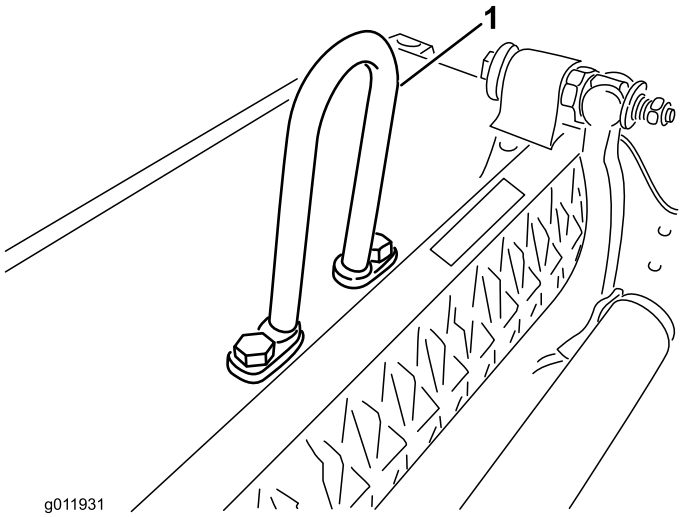

g011931

รป 5

1. จดตอหวง

- **จดตอแบบเอยง** (หมายเลขอะไหล 110-2397) จำเปนสำหรบรถลากพวง Greensmaster 3250-D (ใหมาพรอมกบรถลากพวง Greensmaster 3250-D)
  1. วางหยกแบบเอยงไปทางดานหนาของชดเปดพนหญา
  2. ตดตงจดตอแบบเอยง (รป 6) เขากบดานบนของชดเปดพนหญาโดยใชสกรหวจม 2 ตว
  3. ขนสกรหวจมจนไดแรงบด 34 ถง 40 นวตนเมตร (25 ถง 30 ฟตปอนด)

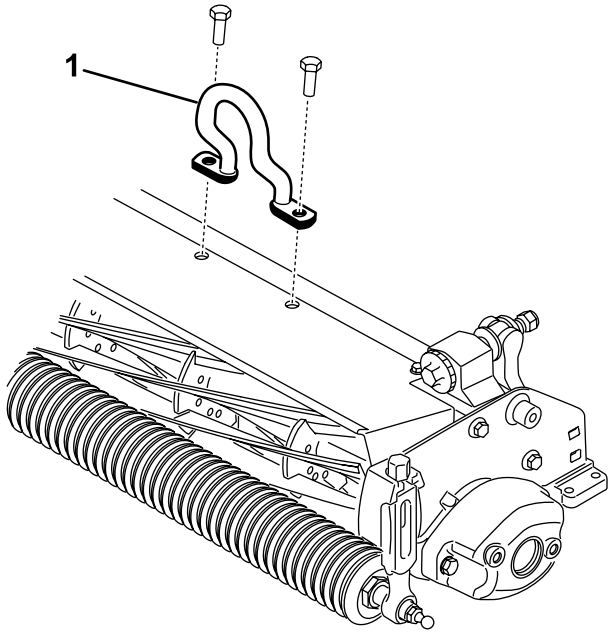

g575204

รป 6

1. หยกแบบเอยง

- **จดตอโซ** (หมายเลขอะไหล 106-2601) และโครงยด (หมายเลขอะไหล 105-5738) สามารถใชกบรถลากพวง Greensmaster 3250-D ไดเชนกน
  1. ตดตงจดตอโซเขากบดานบนของชดเปดพนหญาโดยใชโครงยดและสกรหวจม 2 ตว
  2. ขนสกรหวจมจนไดแรงบด 34 ถง 40 นวตนเมตร (25 ถง 30 ฟตปอนด) (รป 7)

  หมายเหต: เมอยดชดเปดพนหญาเขากบรถลากพวง ใหเกยวปลายดานทกวางกวาของจดตอโซเขากบแขนยก

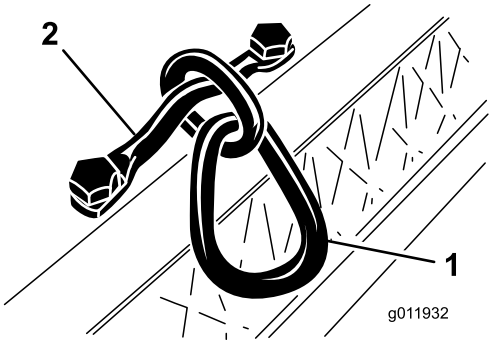

g011932

รป 7

1. จดตอโซ
2. โครงยด

4

การปรบใบมดชดเปดพนหญาสำหรบการตงคาบวก (เหนอพน)

ไมตองใชชนสวน

ขนตอน

1. วางชดเปดพนหญาบนพนราบ
2. วางเกจบารทตงคาระดบความสงใบมดเหนอพนดนทตองการไวแลว ใตปลายแตละดานของชดเปดพนหญา (รป 8)

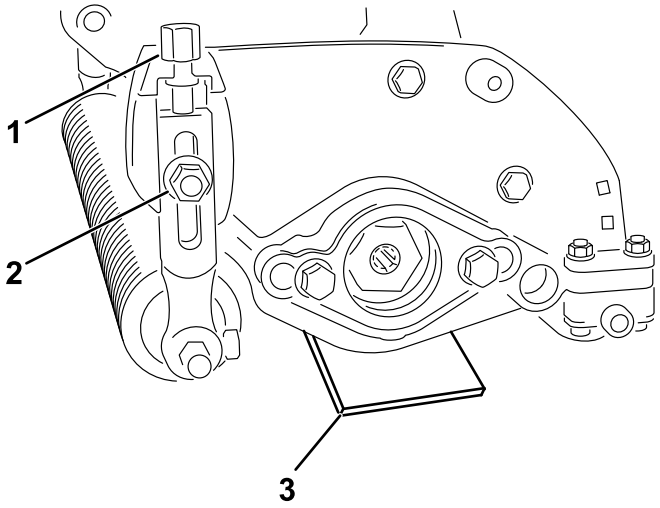

g575291

รป 8

1. สลกเกลยวปรบความสงในการตด
2. นอตมบา
3. เกจบาร

3. คลายนอตมบาทงสองตว โดยใหลกกลงสมผสกบพนผวราบ (รป 8)
4. หมนสลกเกลยวปรบความสงในการตดจนกระทงปลายทงสองดานของชดเปดพนหญาเกอบสมผสกบพนผวราบ (รป 8)
5. ตรวจสอบความสงโดยใชเศษกระดาษตรวจสอบปลายแตละดานของใบมด
6. ขนนอตลอกมบาทงสองตว

5

การปรับใบมดชดเปดพนหญาสำหรับการตงคาลบ (ตำกวาพน)

ไมตองใชชนสวน

ขนตอน

หมายเหต: การตงคาลบสงสดทแนะนำคอกความลกใบมด 5 มม. (3/16 นว)

1. วางชดเปดพนหญาบนพนราบ
2. วางเกจบาร 2 ชน ซงแตละชนตงคาระดบความลกของใบมดใตพนดนทตองการไวแลว ใตลกกลงหนาและลกกลงหลงของชดเปดพนหญา

   หมายเหต: ตรวจสอบใหแนใจวาใบมดชดเปดพนหญาไมสมผสกบเกจบาร

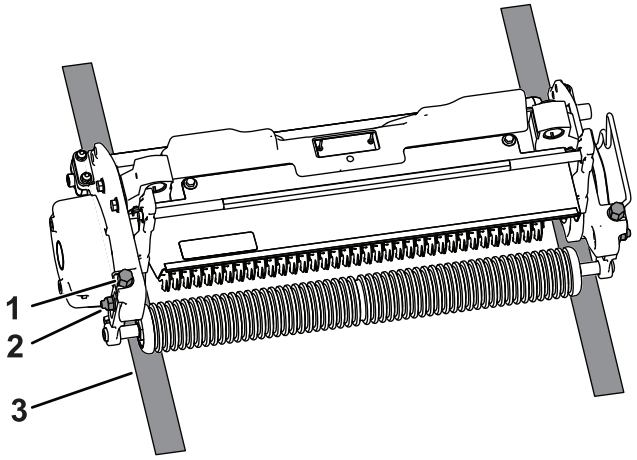

g379284

รป 9

1. สลกเกลยวปรบความสงในการตด
2. นอตมบา
3. เกจบาร

---

3. คลายนอตมบาบนชดลกกลง
4. หมนสลกปรบความสงในการตดบนโครงยดความสงในการตดแตละชด เพอใหใบมดชดเปดพนหญาสมผสกบระดบพนราบทปลายทงสองดาน

   หมายเหต: เมอใบมดชดเปดพนหญาสกหรอไป เสนผานศนยกลางของชดใบมดจะลดลง และการตงคาความลกจะเปลยนไปดวย ตรวจสอบการตงคาความลกเปนครงคราว เพอใหการตงคาเปนไปตามตองการ
5. ขนนอตลอกมบาสำหรบปรบความสงในการตดทงสองตวใหแนน

6

การตดตงชดเปดพนหญา

ไมตองใชชนสวน

ขนตอน

ดคำแนะนำในการตดตงชดเปดพนหญาเขากบอปกรณไดจาก *คมอผใช* ของรถลากพวง

สำคญ: **หากคณตงคาลบใหกบใบมดพวงเปดพนหญา ควรใชความระมดระวงเพอปองกนไมใหใบมดเสยหาย เนองจากใบมดอาจสมผสกบพนคอนกรตหรอพนผวทางเดน**

หมายเหต: ชดเปดพนหญากำหนดคามาจากโรงงานสำหรบขบทางซายมอ หากตองการขบทางขวามอ อาจจำเปนตองกำหนดคาใหม โปรดด 2 การปรบตำแหนงนำหนกถวง (หนา 6)

ภาพรวมผลตภณฑ

ขอมลจำเพาะ

ความเขากนไดของรถลากพวง	แทนยดชดเปดพนหญาบนรถลากพวง Greensmaster 3000, 3000-D, 3050, 3100, 3150, 3250-D และ 3150-Q
ความสงในการตด	ความลกในการเปดพนหญาปรบไดบนลกกลงหนาโดยใชสกรแนวตง 2 ตว และยดดวยนอตมบาปดลอก 2 ตว
ชวงความสงในการตด	ชวงความสงในการตดแบบเบนชคอตำกวาระดบพนดน 4.78 มม. (0.188 นว) ถงเหนอระดบพนดน 6.35 มม. (0.250 นว)
แบรงใบมดพวง	แบรงเมดกลมรองลกสเตนเลสสตลแบบปดซลสองชน เสนผานศนยกลาง 30 มม. (1.18 นว) เลอนสวมบนเพลาใบมดพวง และยดดวยพกขบแบบเกลยวทมรองดานใน มซล / สลงเกอรดานใน พรอมกบตวเรอนแบรงดานนอกแบบปดซลผนก เพอเพมการปกปองอกชนตำแหนงใบมดพวงยดไวดวยแหวนคลน โดยไมตองใชนอตปรบ
ลกกลง	ลกกลงทายคอลกกลงเตมเหลกกลา เสนผานศนยกลาง 5.1 ซม. (2 นว)
แผงกนหญา	แผงกนหญาชนดปรบไมได มาพรอมกบแกนตดแบบปรบไดเพอใหทงหญาจากพวงใบมดไดงายขนเมอทำงานในสภาพเปยก
นำหนกถวง	นำหนกถวงเหลกหลอทยดไวตรงขามกบมอเตอรขบเพอถวงใหชดเปดพนหญาเกดความสมดล
นำหนกสทธ	31 กก. (68 ปอนด)

อปกรณตอพวง/อปกรณเสรม

เราจดจำหนายอปกรณตอพวงและอปกรณเสรมท Toro รบรองมากมายสำหรบใชกบเครองตดหญารนนเพอเสรมประสทธภาพและขยายความสามารถของเครองตดหญา โปรดตดตอตวแทนบรการหรอตวแทนจำหนายทไดรบอนญาต หรอเขาไปท www.Toro.com เพอดรายการอปกรณตอพวงและอปกรณเสรมทรบรองทงหมด

เพอสมรรถนะสงสดและความปลอดภยในการใชงานอยางตอเนอง โปรดใชเฉพาะอะไหลทดแทนและอปกรณเสรมของแทจาก Toro อะไหลทดแทนและอปกรณเสรมทผลตโดยผผลตรายอนอาจเปนอนตราย และการใชงานดงกลาวอาจทำใหการรบประกนผลตภณฑเปนโมฆะ

การปฏิบัติงาน

ระยะเวลาการฝึกอบรม

ก่อนใช้งานชุดเปิดพื้นหญ้าในสนามกรีน ให้ประเมินสมรรถนะของชุดเปิดพื้นหญ้าเมื่อตั้งค่าตามที่ต้องการ
ลองใช้อุปกรณ์ในพื้นที่โล่งที่ไม่ได้ใช้งาน เพื่อประเมินว่าได้ผลลัพธ์ที่ต้องการหรือไม่
ปรับชุดเปิดพื้นหญ้าเมื่อเปลี่ยนแปลงการตั้งค่าได้ตามต้องการ

หมายเหตุ: เมื่อติดตั้งชุดเปิดพื้นหญ้าบนรถลากพ่วง Greensmaster 3200, 3200-D หรือ 3250-D และใช้งานโดยที่มีโหลดมากเป็นพิเศษ คุณอาจจะต้องปรับวาล์วระบายของโครงสร้างรองรับและอุปกรณ์

เคล็ดลับการปฏิบัติงาน

- ขับและใช้งานรถลากพ่วงด้วยความเร็วเต็มที่ โดยปรับความเร็วขับเคลื่อนบนพื้นให้เหมาะสมกับโหลดในการเปิดพื้นหญ้า
- การตั้งค่าลับสำหรับใบมีดเปิดพื้นหญ้า ควรมีความลึกในการเจาะ 5 มม. (3/16 นิ้ว)
- กำลังเครื่องยนต์ในการใช้งานชุดเปิดพื้นหญ้าจะแตกต่างกันไปตามสภาพของสนามและดิน
- คุณอาจต้องปรับลดความเร็วการขับเคลื่อนลงในบางสภาวะ

การบำรงรกษา

หมายเหต: ดดานซายและขวาของอปกรณจากตำแหนงปกตในการควบคมเครอง

การแยกชนสวนชดใบมดเปดพนหญา

ตดตงใบมดคารไบด

แยกชนสวนชดใบมดเปดพนหญาเมอตองการเปลยนใบมดหรอเปลยนแบรง

1. ใชคมจบนอตสวมทบบนพกเกลยวขวาทสวนปลายของชดใบมดเปดพนหญา ซงมแหวนอย

   สำคญ: **หามถอดแหวนหรอนอตบนชดใบมดเปดพนหญาดานน**

2. ถอดพกเกลยว แบรง และซลสกหลาดออก
3. ถอดพกเกลยวซายทอกดานหนงของเพลาออก

   ⚠ ขอควรระวง

   ใบมดคมมากและอาจมรอยขดทบาดมอคณได

   สวมใสถงมอและใชความระมดระวงเมอถอดใบมดออกจากเพลา

4. ถอดแบรง ซลสกหลาด ใบมด และตวคนออก ทำความสะอาดและหลอลนเพลาดวยการเคลอบจาระบบางๆ เพอใหประกอบไดงาย

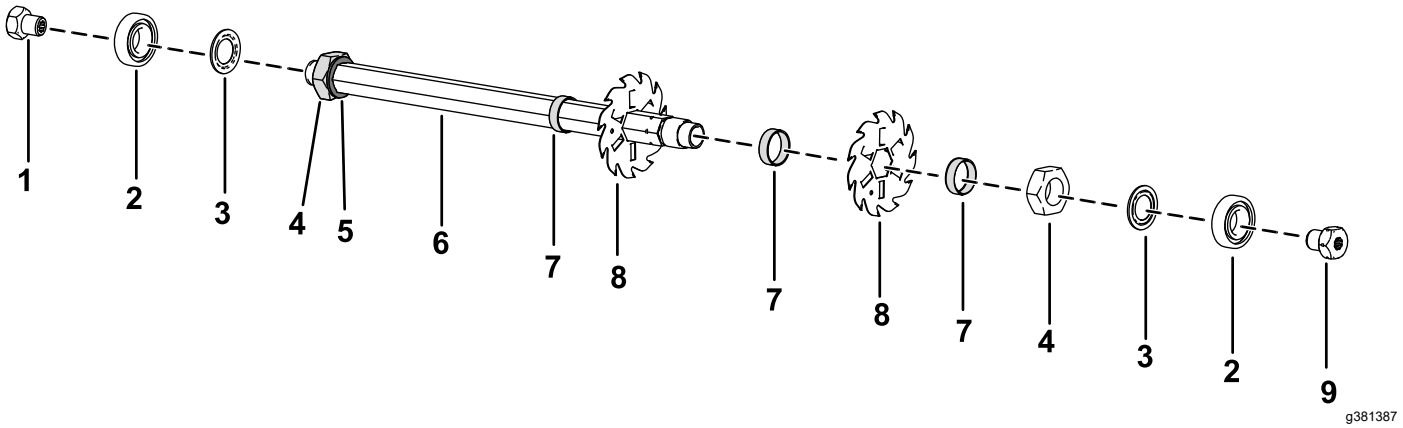

รป 10

1. พกเกลยว (เกลยวขวา)
2. แบรง
3. ซลสกหลาด
4. นอตสวมทบ
5. แหวน
6. เพลา
7. ตวคน
8. ใบมด
9. พกเกลยว (เกลยวซาย)

5. ทานำยาลอกเกลยวแรงยดปานกลาง (เชน Blue Loctite 243) ลงบนเกลยวพกตอนทประกอบชดใบมดเปดพนหญา

   สำคญ: **ลำดบการแยกชนสวนนนสำคญอยางยง อยาสบเปลยนตำแหนงใบมดขณะแยกชนสวนหรอยอนลำดบตอนประกอบ สงเกตรดชนบนใบมดแตละเลม รดชนใชสำหรบการประกอบชนสวนเพอใหไดเกลยวทเหมาะสม หมนใบมดในทศทางทวนเขมนาฬกาโดยใชรดชน 1 สำหรบแตละใบมดตามลำดบ เพอใหชดใบมดเปดพนหญาไดองศาเกลยวทเหมาะสม**

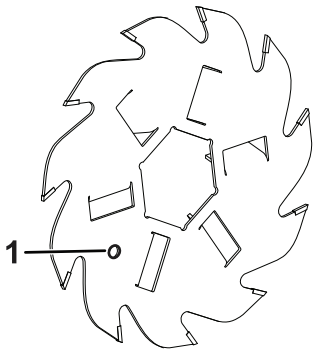

g379283

รป 11

1. รดชน

---

6. ขนพกเกลยว สลกเกลยวหกเหลยม และนอตสวมทบจนไดแรงบด 108 ถง 135 นวตนเมตร (80 ถง 100 ฟตปอนด)

การแยกชนสวนชดใบมดเปดพนหญา

ตดตงใบมดเหลกสปรง

แยกชนสวนชดใบมดเปดพนหญาเมอตองการเปลยนใบมดหรอเปลยนแบรง

1. ใชคมจบนอตสวมทบบนพกเกลยวขวาทสวนปลายของชดใบมดเปดพนหญา ซงมแหวนอย

   สำคญ: **หามถอดแหวนหรอนอตบนชดใบมดเปดพนหญาดานน**

2. ถอดพกเกลยว แบรง และซลสกหลาดออก
3. ถอดพกเกลยวซายทอกดานหนงของเพลาออก

⚠ ขอควรระวง

ใบมดคมมากและอาจมรอยขดทบาดมอคณได

สวมใสถงมอและใชความระมดระวงเมอถอดใบมดออกจากเพลา

4. ถอดแบรง ซลสกหลาด ใบมด และตวคนออก ทำความสะอาดและหลอลนเพลาดวยการเคลอบจาระบบางๆ เพอใหประกอบไดงาย

   หมายเหต: ชดใบมดสเตนเลสสตลมาพรอมแหวนขนาดใหญและตดตงใบมดเพมอกหนงชนดานหนาตวคนตวแรก ดงแสดงดานลาง

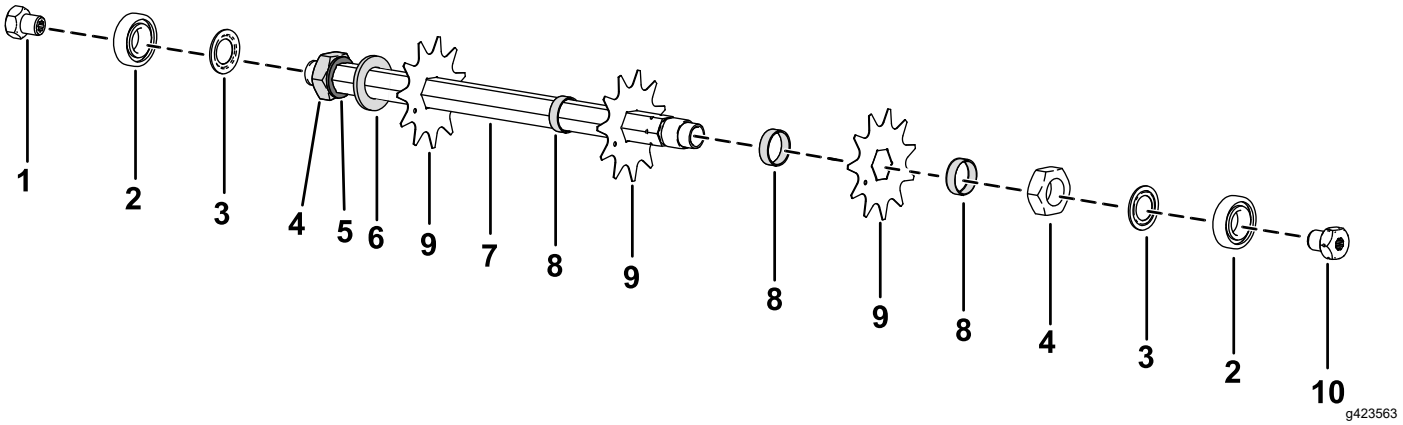

รป 12

1. พกเกลยว (เกลยวขวา)
2. แบรง
3. ซลสกหลาด
4. นอตสวมทบ
5. แหวน
6. แหวนขนาดใหญ
7. เพลา
8. ตวคน
9. ใบมด (เหลกสปรง)
10. พกเกลยว (เกลยวซาย)

---

5. ทานำยาลอกเกลยวแรงยดปานกลาง (เชน Blue Loctite 243) ลงบนเกลยวพกตอนทประกอบชดใบมดเปดพนหญา
6. ขนพกเกลยว สลกเกลยวหกเหลยม และนอตสวมทบจนไดแรงบด 108 ถง 135 นวตนเมตร (80 ถง 100 ฟตปอนด)

การซอมบำรงลกกลง

ชดซอมลกกลง Greens (หมายเลขอะไหล 140-5552) และชดเครองมอซอมลกกลง Greens (หมายเลขอะไหล 140-5553) (รป 13) มจดจำหนายสำหรบการซอมบำรงลกกลง ชดซอมลกกลงมาพรอมแบรง นอตแบรง และซลครบชดสำหรบการซอมบำรงลกกลง

ชดเครองมอซอมลกกลงมาพรอมเครองมอทงหมดและคำแนะนำในการตดตงทจำเปนสำหรบการซอมลกกลงดวยชดซอมลกกลง โปรดดแคตตาลอกอะไหลหรอตดตอตวแทนจำหนายทไดรบอนญาตของ Toro เพอขอคำแนะนำ

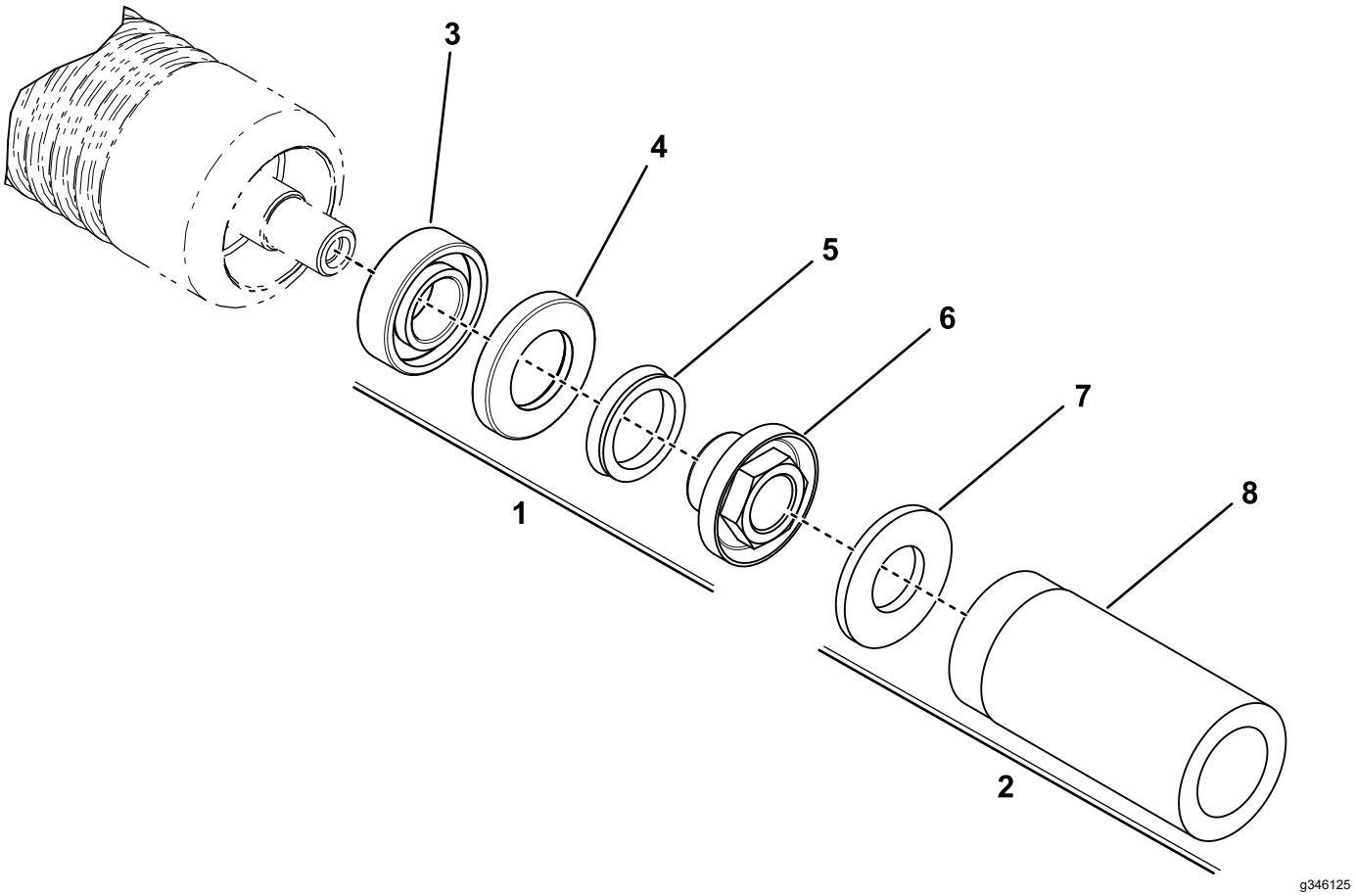

รป 13

1. ชดซอมลกกลง Greens (หมายเลขอะไหล 140-5552)
2. ชดเครองมอซอมลกกลง Greens (หมายเลขอะไหล 140-5553)
3. แบรง
4. ซล
5. แหวนว
6. นอตลอกแบรง
7. แหวนเรยบ
8. เครองมอแบรง/ซลดานนอก

การรบรองมาตรฐานผลตภณฑเครองจกรประกอบสมบรณบางสวน

The Toro Company, 8111 Lyndale Ave. South, Bloomington, MN, USA
รบรองวาอปกรณดงตอไปนไดมาตรฐานตามคำสงทระบไวเมอตดตงตามคำแนะนำทใหมาสำหรบอปกรณตางๆ ของ Toro ตามทระบไวในเอกสารรบรองมาตรฐานทเกยวของ

หมายเลขรน	หมายเลขซเรยล	คำอธบายผลตภณฑ	คำอธบายใบกำกบสนคา	คำอธบายทวไป	คำสง
04479	410400000 และขนไป	ชดเปดพนหญา, รถลากพวง Greensmaster ซรส 3000	THATCHING REEL	ใบมดพวงเปดพนหญา	2006/42/EC

เอกสารทางเทคนคทเกยวของจดทำตามขอกำหนดในภาคผนวก VII สวน B ของคำสง 2006/42/EC

เราจะสงตอขอมลเกยวกบเครองจกรทสมบรณเพยงบางสวนนตามคำขอจากหนวยกำกบดแลของประเทศ การสงเอกสารจะดำเนนการดวยระบบอเลกทรอนกส

เครองจกรนไมมการนำไปใชงานจนกวาจะประกอบรวมกบอปกรณรนท Toro รบรองตามทระบไวในเอกสารรบรองมาตรฐานทเกยวของและตามคำแนะนำทงหมด ดงนนจงรบรองไดวาเครองจกรไดมาตรฐานตามคำสงทงหมดทเกยวของ

ผานการรบรอง:

Tom Langworthy
ผอำนวยการฝายวศวกรรม
8111 Lyndale Ave. South
Bloomington, MN 55420, USA
ธนวาคม 23, 2025

ตวแทนทไดรบอนญาต:

Marcel Dutrieux
Manager European Product Integrity
Toro Europe NV
Nijverheidsstraat 5
2260 Oevel
Belgium

UK Declaration of Incorporation

The Toro Company, 8111 Lyndale Ave. South, Bloomington, MN, USA
รบรองวาอปกรณดงตอไปนไดมาตรฐานตามคำสงทระบไวเมอตดตงตามคำแนะนำทใหมาสำหรบอปกรณตางๆ ของ Toro
ตามทระบไวในเอกสารรบรองมาตรฐานทเกยวของ

หมายเลขรน	หมายเลขซเรยล	คำอธบายผลตภณฑ	คำอธบายใบกำกบสนคา	คำอธบายทวไป	คำสง
04479	410400000 และขนไป	ชดเปดพนหญา, รถลากพวง Greensmaster ซรส 3000	THATCHING REEL	ใบมดพวงเปดพนหญา	ขอบงคบ S.I. 2008 เลขท 1597

เอกสารทางเทคนคทเกยวของไดรบการเรยบเรยงตามรายการท 10 ของขอบงคบ S.I. 2008 เลขท 1597

เราจะสงตอขอมลเกยวกบเครองจกรทสมบรณเพยงบางสวนนตามคำขอจากหนวยกำกบดแลของประเทศ
การสงเอกสารจะดำเนนการดวยระบบอเลกทรอนกส

เครองจกรนไมมการนำไปใชงานจนกวาจะประกอบรวมกบอปกรณรนท Toro
รบรองตามทระบไวในเอกสารรบรองมาตรฐานทเกยวของและตามคำแนะนำทงหมด
ดงนนจงรบรองไดวาเครองจกรไดมาตรฐานตามคำสงทงหมดทเกยวของ

This declaration has been issued under the sole responsibility of the manufacturer.
The object of the declaration is in conformity with relevant UK legislation.

ตวแทนทไดรบอนญาต:

Marcel Dutrieux
Manager European Product Integrity
Toro U.K. Limited
Spellbrook Lane West
Bishop's Stortford
CM23 4BU
United Kingdom

Tom Langworthy
ผอำนวยการฝายวศวกรรม
8111 Lyndale Ave. South
Bloomington, MN 55420, USA
ธนวาคม 23, 2025

การรบประกนของ Toro

การรบประกนแบบจำกดเงอนไข 2 ปหรอ 1,500 ชวโมง

เงอนไขและผลตภณฑทคมครอง

บรษท Toro รบประกนวา ผลตภณฑเพอการพาณชยของ Toro ("ผลตภณฑ") ปราศจากขอบกพรองทางวสดหรองานฝมอเปนเวลา 2 ปหรอการใชงาน 1,500 ชวโมง* แลวแตวาสงใดเกดขนกอน การรบประกนนมผลกบผลตภณฑทงหมด ยกเวนเครองเตมอากาศ (โปรดดคำชแจงการรบประกนแยกตางหากของผลตภณฑเหลาน) หากมเงอนไขทใชสทธการรบประกนได เราจะซอมแซมผลตภณฑใหคณโดยไมมคาใชจาย ซงรวมถงการวนจฉย แรงงาน อะไหล และการขนสง การรบประกนนเรมตนตงแตวนทสงมอบผลตภณฑใหแกผซอปลกคนแรก
* ผลตภณฑตดตงดวยมเตอรนบชวโมง

คำแนะนำสำหรบการขอบรการตามการรบประกน

คณเปนผรบผดชอบในการแจงตวแทนจำหนายผลตภณฑเพอการพาณชยหรอผขายผลตภณฑเพอการพาณชยทไดรบอนญาตทคณซอผลตภณฑมาทนททคณเชอวามเงอนไขทใชสทธการรบประกนไดเกดขน หากคณตองการความชวยเหลอเกยวกบการคนหาตวแทนจำหนายหรอผขายผลตภณฑเพอการพาณชยทไดรบอนญาต หรอคณมคำถามเกยวกบสทธการรบประกนหรอความรบผดชอบ คณสามารถตดตอเราได:

Toro Commercial Products Service Department
8111 Lyndale Avenue South
Bloomington, MN 55420-1196

952–888–8801 หรอ 800–952–2740
อเมล: commercial.warranty@toro.com

ความรบผดชอบของเจาของ

ในฐานะเจาของผลตภณฑ คณเปนผรบผดชอบในการบำรงรกษาและการปรบผลตภณฑตามทกำหนดใน*คมอผใช* การซอมแซมปญหาของผลตภณฑทเกดขนจากการไมปฏบตตามการบำรงรกษาและการปรบทกำหนดไมไดรบความคมครองในการรบประกน

รายการและเงอนไขทไมคมครอง

ขอบกพรองหรอการทำงานผดปกตของผลตภณฑทเกดขนในระหวางระยะเวลารบประกนอาจไมใชขอบกพรองทางวสดหรองานฝมอทงหมด การรบประกนนไมคมครองสงตางๆ ตอไปน:

- ขอบกพรองของผลตภณฑซงเปนผลจากการใชอะไหลทดแทนทไมใชของ Toro หรอจากการตดตงและใชสวนขยายหรอดดแปลงใชอปกรณเสรมและอปกรณทไมใชแบรนด Toro
- ขอบกพรองของผลตภณฑซงเปนผลจากการไมปฏบตตามการบำรงรกษาและ/หรอการปรบตามทแนะนำ
- ขอบกพรองของผลตภณฑซงเปนผลจากการใชงานผลตภณฑในทางทผด การละเลย หรอไมใสใจ
- อะไหลทสกหรอจากการใชงานตามปกตไมใชขอบกพรอง ตวอยางของอะไหลทสกหรอหรอใชงานไปในระหวางการใชงานผลตภณฑตามปกต รวมถงแตไมจำกดเพยง ผาเบรกและแผนรองเบรก แผนคลตช ใบมด ใบมดพวงลกกลงและแบรง (มซลหรอออดจาระบ) ใบมดลาง หวเทยน ลอเลอนและแบรงลอยาง ตวกรอง สายพาน สวนประกอบหวสเปรยบางอยาง เชน ไดอะแฟรม หวฉด มเตอรการไหล และเซควาลว
- ขอบกพรองทเกดจากอทธพลภายนอก รวมถงแตไมจำกดเพยงสภาพอากาศ หลกปฏบตในการจดเกบ การปนเปอน การใชเชอเพลง นำหลอเยน นำมนหลอลน สารเตมแตง ปย นำ หรอสารเคมทไมผานการรบรอง
- ขอบกพรองหรอปญหาดานประสทธภาพเนองจากการใชเชอเพลง (เชน เบนซนดเซล หรอไบโอดเซล) ทไมเปนไปตามมาตรฐานอตสาหกรรมทเกยวของ
- เสยงรบกวน การสนสะเทอน การสกหรอและฉกขาด และการเสอมสภาพตามปกต "การสกหรอและฉกขาด" ตามปกตรวมถงแตไมจำกดเพยง ความเสยหายตอเบาะทนงเนองจากการสกหรอหรอขดขด สหลดลอก สตกเกอรหรอหนาตางทมรอยขวน

อะไหล

อะไหลทมกำหนดการเปลยนตามการบำรงรกษาทกำหนดมการรบประกนตามระยะเวลาจนถงกำหนดการเปลยนทดแทนของอะไหลดงกลาว อะไหลทถกเปลยนทดแทนตามการรบประกนนมความคมครองตามระยะเวลาการรบประกนเดมของผลตภณฑ และกลายเปนทรพยสนของ Toro Toro จะเปนผตดสนใจสดทายวาจะซอมแซมอะไหลหรอชดเดม หรอเปลยนทดแทนให Toro อาจใชอะไหลทผานการผลตใหมมาซอมแซมภายใตการรบประกน

การรบประกนแบตเตอรชนดคายประจไดลกและชนดลเธยมไอออน

แบตเตอรชนดคายประจไดลกและชนดลเธยมไอออนมจำนวนกโลวตต-ชวโมงรวมตามทกำหนดทสามารถจายไฟไดตลอดอายการใชงาน เทคนคการใชงาน การชารจ และการบำรงรกษาอาจยดหรอลดอายการใชงานโดยรวมได เนองจากแบตเตอรในผลตภณฑนนเปนวสดสนเปลอง จำนวนการใชงานระหวางรอบชารจจะคอยๆ ลดลงจนกวาแบตเตอรจะเสอมสภาพโดยสมบรณ การเปลยนแบตเตอรทเสอมสภาพเนองจากการใชงานตามปกตถอเปนความรบผดชอบของเจาของ
หมายเหต: (แบตเตอรลเธยมไอออนเทานน): โปรดดขอมลเพมเตมในใบรบประกนของแบตเตอร

การรบประกนเพลาขอเหวยงตลอดชพ (ProStripe su 02657 เทานน)

Prostripe ทตดตงจานคลตชและคลตชเบรกใบมด (Crank-Safe Blade) ทหมนอยางปลอดภยของแทของ Toro (รวมถงคลตชเบรกใบมด (Blade Brake Clutch, BBC) + ชดจานคลตช) ซงเปนอปกรณเดมและใชงานโดยผซอคนแรกตามขนตอนการใชงานและการบำรงรกษาทแนะนำ จะมการคมครองเพลาขอเหวยงของเครองยนตหกงอจากการรบประกนตลอดชพ เครองทตดตงแหวนเสยดส, คลตชเบรกใบมด (Blade Brake Clutch, BBC) และอปกรณดงกลาวอนๆ ไมไดรบความคมครองจากการรบประกนเพลาขอเหวยงตลอดชพ

เจาของตองรบผดชอบคาบำรงรกษาเอง

การปรบจนเครองยนต การหลอลน การทำความสะอาดและขดเงา การเปลยนตวกรอง นำหลอเยน และการบำรงรกษาทแนะนำทงหมดเปนการซอมบำรงผลตภณฑ Toro ตามปกตบางสวนทถอเปนคาใชจายของเจาของ

เงอนไขทวไป

การซอมแซมโดยตวแทนจำหนายหรอผขายทไดรบอนญาตของ Toro เปนวธเยยวยาทางเดยวภายใตการรบประกน

บรษท Toro ไมไดเปนผรบผดตอคาเสยหายโดยออม คาเสยหายอนเนองมาจากการผดสญญา หรอคาเสยหายจากผลสบเนอง ซงเกยวของกบการใชงานผลตภณฑ Toro ทมการคมครองตามการรบประกน รวมถงตนทนหรอคาใชจายใดๆ ของการจดหาอปกรณทดแทนหรอการซอมบำรงในระหวางชวงเวลาททำงานผดปกตหรอในชวงทไมไดใชงานเพราะรอการซอมแซมเสรจสนภายใตการรบประกน ยกเวนการรบประกนดานมลพษทางองดานลาง ถาม ไมมการรบประกนทชดแจงออนๆ การรบประกนโดยปรยายทงหมดเกยวกบความสามารถในการจำหนายไดและความเหมาะสมกบการใชงานจำกดเฉพาะตามระยะเวลาของการรบประกนทชดแจงน

ในบางรฐไมอนญาตใหยกเวนคาเสยหายอนเนองมาจากการผดสญญาหรอคาเสยหายจากผลสบเนอง หรอจำกดระยะเวลาการรบประกนโดยปรยาย ดงนนขอยกเวนและขอจำกดอาจไมมผลบงคบใชกบคณ การรบประกนระบสทธตามกฎหมายบางอยางของคณ และคณอาจมสทธอนๆ ทแตกตางกนไปในแตละรฐ

หมายเหตเกยวกบการรบประกนดานมลพษ

ระบบควบคมมลพษในผลตภณฑของคณอาจไดรบความคมครองจากการรบประกนอนแยกตางหาก ซงเปนไปตามขอกำหนดของหนวยงานคมครองสงแวดลอม (EPA) ของสหรฐอเมรกา และ/หรอคณะกรรมการทรพยากรทางอากาศ (CARB) ของรฐแคลฟอรเนย ขดจำกดชวโมงทกำหนดขางตนไมมผลตอการรบประกนระบบควบคมมลพษ โปรดดคำชแจงการรบประกนการควบคมมลพษของเครองยนตใหมาพรอมกบผลตภณฑของคณ หรอระบในเอกสารของผผลตเครองยนต

ประเทศอนๆ นอกเหนอจากสหรฐอเมรกาหรอแคนาดา

ลกคาทซอผลตภณฑ Toro ทสงออกจากสหรฐอเมรกาหรอแคนาดาควรตดตอตวแทนจำหนาย Toro (ผขาย) เพอขอนโยบายการรบประกนสำหรบประเทศ จงหวด หรอรฐของคณ หากคณไมพงพอใจกบบรการของตวแทนจำหนายหรอไมสามารถขอขอมลการรบประกนได ไมวาดวยเหตผลใดกตาม โปรดตดตอศนยบรการของ Toro ทไดรบอนญาต