Provozní příručka

Hnací jednotka Reelmaster® 5010-H

Číslo modelu —Rozsah sériových čísel

03950—418200000 a výše

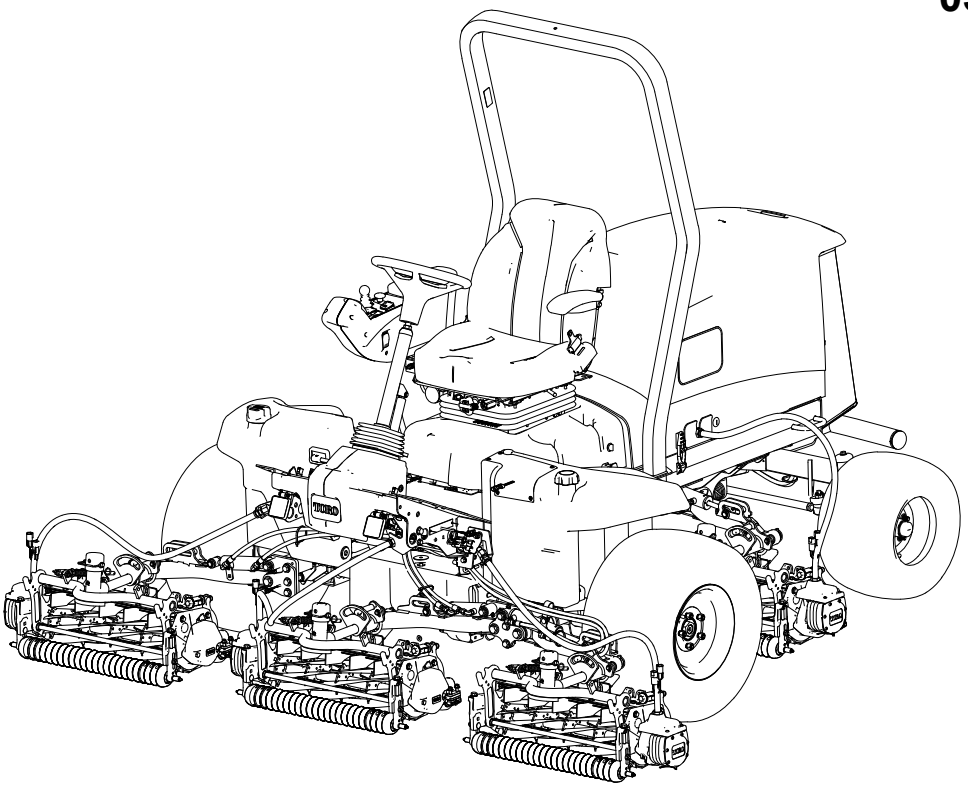

3480-485A

Překlad originálu (CS)

3480-485

Odmítnutí odpovědnosti a regulační informace

Tento výrobek splňuje všechny příslušné směrnice Evropské unie. Podrobné informace naleznete v Prohlášení o shodě k tomuto výrobku.

Používání motoru na jakémkoli pozemku s lesním, křovinatým nebo travnatým porostem bez tlumiče výfuku s lapačem jisker, který je udržován v řádném provozním stavu, nebo používání motoru, jehož konstrukce, vybavení a údržba neodpovídají protipožárním předpisům, představuje porušení článku 4442 zákona o veřejných zdrojích státu Kalifornie.

Přiložená uživatelská příručka k motoru obsahuje informace o předpisech pro ochranu životního prostředí USA (EPA) a kontrolu emisí státu Kalifornie pro emisní systémy a informace o údržbě a záruce. Náhradní uživatelskou příručku k motoru je možné objednat u výrobce motoru.

Pokud je tento stroj vybaven systémem telematiky, obraťte se na autorizovaného prodejce Toro, který vám poskytne pokyny k jeho aktivaci.

⚠ VAROVÁNÍ

KALIFORNIE

Proposition 65 (zákon státu Kalifornie na ochranu zdrojů pitné vody před chemickým znečištěním)

Výfukové plyny vznětového motoru a některé jeho složky jsou ve státu Kalifornie považovány za látky, které způsobují rakovinu, vývojové poruchy plodu nebo jiná poškození reprodukčního systému.

Svorky akumulátoru, koncovky a související příslušenství obsahují olovo a sloučeniny olova, což jsou chemické látky, které jsou ve státě Kalifornie známé jako látky způsobující rakovinu a poškozující reprodukční systém. Po manipulaci si umyjte ruce.

Při použití tohoto produktu můžete být vystaveni chemickým látkám, o kterých je státu Kalifornie známo, že způsobují rakovinu, vývojové poruchy plodu nebo jiná poškození reprodukčního systému.

© 2025—The Toro® Company
8111 Lyndale Ave So
Bloomington, MN 55044

Navštivte nás na adrese www.Toro.com
Vytištěno v USA
Všechna práva vyhrazena

Certifikace elektromagnetické kompatibility

Pokud je tento stroj vybaven systémem telematiky, obraťte se na autorizovaného prodejce Toro, který vám poskytne pokyny k jeho aktivaci.

Domácí použití: Toto zařízení vyhovuje předpisům FCC část 15. Používání je omezeno následujícími dvěma podmínkami: (1) Toto zařízení nesmí způsobovat škodlivé rušení; (2) Toto zařízení musí akceptovat jakékoli rušení, včetně takového, které může způsobit jeho nežádoucí činnost.

FCC ID: APV-3640LB

IC: 5843C-3640LB

Toto zařízení bylo testováno a shledáno v souladu s limity pro zařízení třídy B digitálních zařízení v souladu s částí 15 pravidel komise FCC. Tyto limity jsou navrženy tak, aby poskytovaly přiměřenou ochranu proti škodlivému rušení instalace v obytných prostorách. Toto zařízení generuje, využívá a může vyzařovat vysokofrekvenční energii, a pokud není instalováno a používáno v souladu s pokyny, může způsobit škodlivé rušení rádiové komunikace. Není však zaručeno, že v určité instalaci nedojde k rušení. Pokud toto zařízení způsobuje škodlivé rušení rozhlasového nebo televizního příjmu, což lze zjistit vypnutím a zapnutím zařízení, doporučuje se uživateli vyzkoušet odstranit rušení jedním nebo více z následujících opatření:

- Přesměrování nebo přemístění přijímací antény.
- Zvětšení vzdálenosti mezi zařízením a přijímačem.
- Zapojení zařízení do zásuvky v jiném obvodu, než ke kterému je připojen přijímač.
- Poraďte se s prodejcem nebo zkušeným radiotelevizním technikem.

Argentina



Nový Zéland

R-NZ

Austrálie



Jižní Korea



Maroko

AGREE PAR L’ANRT MAROC

Numéro d’agrément: MR00004789ANRT20024

Date d’agrément: 11/4/2024

Obsah

Odmítnutí odpovědnosti a regulační informace 2
Kapitola 1: Úvod 1–1
Zamýšlené použití 1–1
Získání pomoci 1–1
Konvence v příručce 1–2
Klasifikace bezpečnostních výstrah 1–2
Kapitola 2: Bezpečnost 2–1
Obecné bezpečnostní informace 2–1
Bezpečnostní kroky před použitím 2–1
Bezpečnost týkající se paliva 2–2
Bezpečnostní kroky během použití 2–2
Bezpečnost při použití systému ochrany obsluhy v případě převrácení (ROPS) 2–3
Bezpečnost při práci ve svahu 2–3
Bezpečnostní opatření po použití 2–4
Bezpečnost při provádění úkonů údržby 2–4
Bezpečnost při údržbě motoru 2–5
Bezpečnost při práci s elektrickým systémem 2–5
Bezpečnost při práci s chladicím systémem 2–5
Bezpečnost při práci s hydraulickým systémem 2–6
Bezpečnost při používání žacích nožů 2–6
Bezpečnost při skladování 2–6
Bezpečnostní a instruktážní štítky 2–7
Kapitola 3: Nastavení 3–1
1 Příprava stroje 3–1
2 Seřízení polohy ovládacího ramene 3–2
3 Montáž žacích jednotek 3–2
Příprava stroje 3–2
Příprava žacích jednotek 3–4
Nastavení polohy pružiny pro kompenzaci stavu trávníku 3–4
Montáž předních žacích jednotek na zvedací ramena 3–6
Montáž zadních žacích jednotek na zvedací ramena 3–7
Montáž zadních žacích jednotek na zvedací ramena 3–7
Zajištění otočného čepu žací jednotky pro sečení trávy na svahu 3–8
Montáž řetězů zvedacích ramen žací jednotky 3–8
Montáž motorů vřeten 3–8
4 Montáž dokončovacích souprav 3–9
5 Instalace telematického zařízení 3–13
6 Použití nohou ovládaného stojanu žací jednotky 3–15
7 Montáž 48V odpojovací propojky a uzavření rámu sedadla 3–16
8 Montáž zámku kapoty odpovídajícího normě CE 3–17
9 Připevnění štítků CE 3–18
Upevnění štítku CE 3–18
Upevnění štítku s rokem výroby 3–18
Upevnění výstražného štítku CE 3–19
Kapitola 4: Přehled částí produktu 4–1
Ovládací prvky 4–1
Klíčový přepínač 4–2
Ovládací páka spuštění/zvednutí 4–2
Spínač parkovací brzdy 4–2
Spínač tempomatu 4–3

Spínač otáček motoru 4–3
Spínač vývodového hřídele (PTO) 4–3
Spínač čelních světel 4–4
Displej systému InfoCenter 4–4
Pedál naklonění volantu 4–5
Ovládací pedál pojezdu 4–5
Napájecí zásuvka 4–6
Ovládací prvky sedadla 4–7
Odpojení žací jednotky od napájení 4–9
Technické údaje 4–10
Přídavná zařízení / příslušenství 4–10
Kapitola 5: Obsluha 5–1
Před zahájením provozu 5–1
Provádění úkonů denní údržby 5–1
Palivo 5–1
Kontrola ochranných spínačů 5–3
Přehled displeje systému InfoCenter 5–5
Kontrola brzdné dráhy hydrostatického pohonu 5–15
Přehled rychlostí jízdy vzad 5–15
Přehled zobrazených pojezdových rychlostí 5–15
Přehled systému PowerMatch™ 5–16
Za provozu 5–16
Přehled provozních vlastností stroje 5–16
Obsluha stroje 5–16
Přehled ovládacího pedálu pojezdu 5–17
Přehled omezovače rychlosti (VPS) 5–17
Tempomat 5–19
Přehled režimu zrychlení 5–20
Přehled režimu zahřívání 5–20
Přehled funkce Toro Smart Power™ 5–20
Spuštění motoru 5–21
Vypnutí motoru 5–21
Nastavení pružiny pro kompenzaci stavu trávníku 5–22
Nastavení vyvážení zvedacích ramen 5–22
Seřízení polohy otáčení zvedacího ramene 5–23
Nastavení otáček vřeten 5–24
Přehled kontrolek 5–26
Sečení trávy se strojem 5–26
Provozní tipy 5–27
Po skončení provozu 5–29
Místa uvázání stroje 5–29
Přeprava stroje 5–29
Tlačení nebo vlečení stroje 5–30
Kapitola 6: Údržba 6–1
Doporučený plán údržby 6–1
Seznam denní údržby 6–5
Postupy před zahájením údržby 6–6
Příprava na údržbu 6–6
Otevření kapoty 6–7
Zavření kapoty 6–7
Otevření mřížky 6–8
Zavření mřížky 6–8
Vyklopení sedadla 6–8

Sklopení sedadla 6–9
Oddělení krytů chladicího vzduchu generátoru 6–9
Montáž krytů chladicího vzduchu generátoru 6–9
Umístění zvedacích bodů 6–10
Mazání 6–11
Mazání ložisek a pouzder 6–11
Umístění maznic 6–12
Údržba motoru 6–14
Kontrola vzduchového filtru 6–14
Resetování ukazatele údržby vzduchového filtru 6–15
Údržba vzduchového filtru 6–15
Specifikace motorového oleje 6–16
Kontrola hladiny motorového oleje 6–16
Výměna motorového oleje a filtru 6–18
Údržba palivového systému 6–19
Skladování paliva 6–19
Údržba odlučovače vody/paliva = ... 6–20
Údržba palivového filtru 6–21
Vypuštění palivové nádrže 6–22
Kontrola palivového potrubí a spojek 6–22
Odvzdušnění palivové soustavy 6–23
Čištění sítka sacího potrubí paliva 6–23
Odvzdušnění palivového systému 6–26
Údržba elektrického systému 6–27
Kontrola elektrických kabelů 6–27
Odpojení akumulátoru 6–27
Připojení akumulátoru 6–28
Dobíjení akumulátoru 6–28
Údržba akumulátoru 6–29
Výměna 12V pojistky bloku pojistek 6–29
Výměna 48V pojistky žací jednotky 6–29
Výměna pojistky zapojení vřetena 6–31
Výměna hlavní pojistky napájení 6–31
Údržba systému pohonu 6–32
Kontrola tlaku v pneumatikách 6–32
Utahování upevňovacích matic kol 6–32
Utahování matic nábojů nápravy na utahovací moment 6–32
Kontrola geometrie zadních kol 6–33
Seřízení sbíhavosti zadních kol 6–33
Údržba chladicího systému 6–34
Specifikace chladicí kapaliny 6–34
Kontrola hladiny chladicí kapaliny 6–35
Kontrola hadic chladicího systému 6–35
Čištění chladicí soustavy motoru 6–36
Údržba řemenu 6–37
Napnutí řemene alternátoru 6–37
Údržba hydraulického systému 6–37
Specifikace hydraulické kapaliny 6–37
Kontrola hladiny hydraulické kapaliny 6–38
Kontrola hydraulického potrubí a hadic 6–39
Výměna plnicího filtru 6–39
Kontrola netěsností 6–40
Výměna hydraulické kapaliny 6–40

Údržba žacích jednotek 6–41
Kontrola kontaktu vřetena a plochého nože 6–41
Kontrola doby zastavení žacích nožů 6–42
Přelapování žacích jednotek 6–42
Údržba podvozku 6–44
Kontrola bezpečnostního pásu 6–44
Čištění 6–44
Mytí stroje 6–44
Kapitola 7: Uskladnění 7–1
Odstavení stroje 7–1
Skladování akumulátoru 7–1
Návrh zákona č. 65 ve státě Kalifornie (California Proposition 65) – výstraha

Úvod

Zamýšlené použití

Tento stroj je sekačka na trávu vybavená vřetenovými žacími noži a sedadlem pro řidiče; má být používána profesionálními pracovníky najímanými pro komerční účely. Je určena především k sekání trávy na dobře udržovaném trávníku. Používání tohoto výrobku pro jiné účely, než ke kterým je určen, může být nebezpečné uživateli a přihlížejícím osobám.

Přečtěte si pečlivě následující informace. Dozvíte se, jak správně výrobek používat a jak jej udržovat, jak zabránit poškození výrobku a úrazu při práci s ním. Za řádnou a bezpečnou obsluhu výrobku nesete odpovědnost vy.

Získání pomoci

Na stránkách www.Toro.com najdete informace o bezpečnosti a provozu výrobku, podklady pro zaškolení obsluhy a informace o příslušenství. Můžete zde také vyhledat prodejce nebo zaregistrovat svůj výrobek.

Kdykoli budete potřebovat servis, originální díly Toro nebo doplňující informace, obraťte se na autorizovaného servisního prodejce nebo zákaznický servis Toro a uveďte modelové a sériové číslo svého výrobku. Tato čísla jsou uvedena na sériovém štítku na výrobku 1. Zapište obě čísla do příslušných řádků.

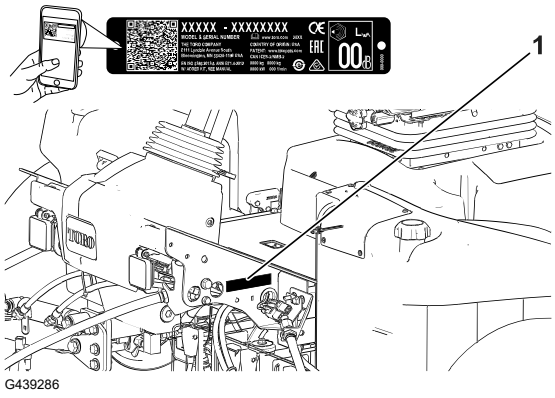

DŮLEŽITÉ

Potřebujete-li informace o záruce, náhradních dílech a jiných údajích o výrobku, můžete pomocí mobilního telefonu naskenovat QR kód na štítku sériového čísla (je-li k dispozici).

Číslo modelu:		**Sériové číslo:**	

Konvence v příručce

Tato příručka identifikuje potenciální rizika a uvádí bezpečnostní sdělení, která jsou označena výstražným bezpečnostním symbolem signalizujícím riziko, které může vést k vážnému úrazu nebo usmrcení, nebudete-li doporučená opatření dodržovat.



G405934

V této příručce jsou pro zdůraznění informací používána dvě slova. **Důležité** upozorňuje na speciální technické informace a **Poznámka** zdůrazňuje obecné informace, které stojí za zvláštní pozornost.

Klasifikace bezpečnostních výstrah

Výstražný bezpečnostní symbol, který je uveden jak v této příručce, tak na stroji, označuje důležité bezpečnostní zprávy, které musíte v zájmu předcházení nehodám dodržovat.

Výstražný bezpečnostní symbol se zobrazuje nad informacemi, které vás upozorňují na nebezpečné činnosti nebo situace; za ním následuje slovo **NEBEZPEČÍ**, **VÝSTRAHA** nebo **UPOZORNĚNÍ**.

NEBEZPEČÍ

NEBEZPEČÍ označuje bezprostředně nebezpečnou situaci, která *povede* k vážnému zranění nebo smrti, pokud jí nebude zabráněno.

VAROVÁNÍ

VÝSTRAHA označuje potenciálně nebezpečnou situaci, která *může* vést k vážnému zranění nebo smrti, pokud jí nebude zabráněno.

UPOZORNĚNÍ

UPOZORNĚNÍ označuje potenciálně nebezpečnou situaci, která *může* vést k lehkému nebo středně těžkému zranění, pokud jí nebude zabráněno.

Obecné bezpečnostní informace

- Tento výrobek může amputovat ruce a nohy a vrhat předměty.
- Před spuštěním motoru si pozorně přečtěte tuto *provozní příručku*, abyste porozuměli jejímu obsahu.
- Při práci se strojem buďte maximálně opatrní. Neprovádějte žádné činnosti, jež by odváděly vaši pozornost, neboť byste mohli způsobit zranění nebo poškození majetku.
- Nepřibližujte ruce ani nohy do blízkosti rotujících částí stroje.
- Nikdy neprovozujte stroj, pokud nejsou všechny jeho kryty ve správné poloze a všechna další bezpečnostní ochranná zařízení řádně funkční.
- Přihlížející osoby, především děti, se musí zdržovat mimo pracovní prostor. Nikdy nedovolte dětem stroj řídit.
- Před opuštěním místa obsluhy vypněte motor, vyjměte klíč a počkejte, dokud se nezastaví všechny pohybující se části. Před seřizováním, údržbou, čištěním nebo uskladněním nechejte stroj vychladnout.

Nesprávné používání nebo údržba této sekačky mohou vést ke zranění. Abyste snížili riziko možného zranění, dodržujte tyto bezpečnostní pokyny a vždy věnujte pozornost výstražnému symbolu ⚠, který znamená **upozornění**, **výstrahu** nebo **nebezpečí** (pokyny k zajištění osobní bezpečnosti). Nedodržení těchto pokynů může mít za následek zranění osob nebo jejich usmrcení.

Bezpečnostní kroky před použitím

- Nikdy nedovolte, aby nezaškolené osoby nebo děti obsluhovaly stroj nebo na něm prováděly servis. Věkovou hranici obsluhy mohou omezovat místní předpisy. Majitel je zodpovědný za proškolení všech operátorů a mechaniků.
- Dobře se seznamte s bezpečnou obsluhou stroje, ovládacími prvky a významem bezpečnostních označení.
- Před opuštěním pozice obsluhy proveďte následující opatření:
  - Zaparkujte stroj na rovném povrchu.
  - Vypněte a snižte žací jednotky.
  - Zatáhněte parkovací brzdu.
  - Vypněte motor a vyjměte klíč ze zapalování.
  - Počkejte, dokud se nezastaví pohyb všech součástí.
  - Před seřizováním, údržbou, čištěním nebo uskladněním nechejte stroj vychladnout.
- Naučte se, jak rychle stroj zastavit a vypnout motor.

- Nikdy neprovozujte stroj, pokud nejsou všechny jeho kryty ve správné poloze a všechna další bezpečnostní ochranná zařízení řádně funkční.
- Před sečením vždy stroj zkontrolujte a přesvědčte se, zda jsou žací jednotky v dobrém provozním stavu.
- Zkontrolujte prostor, kde budete stroj používat, a odstraňte všechny předměty, jež mohou být strojem vymrštěny.
- Tento výrobek vytváří elektromagnetické pole. Pokud používáte implantovatelný elektronický zdravotnický prostředek, před použitím tohoto výrobku se poraďte se svým lékařem.

Bezpečnost týkající se paliva

- Při manipulaci s palivem buďte velmi opatrní. Palivo je vysoce hořlavé a jeho výpary jsou výbušné.
- Uhaste všechny cigarety, doutníky, dýmky a ostatní zdroje vznícení.
- Používejte jen schválený kanystr.
- Neodstraňujte uzávěr palivové nádrže ani nedoplňujte nádrž palivem při spuštěném nebo horkém motoru.
- Nedoplňujte ani nevypouštějte palivo v uzavřeném prostoru.
- Neskladujte stroj nebo nádobu s palivem v blízkosti otevřeného ohně, zdroje jisker nebo tepla, například u ohřívače vody nebo jiného zařízení.
- V případě rozlití paliva se nepokoušejte nastartovat motor a vyhýbejte se použití jakéhokoli zdroje vznícení, dokud se palivové výpary nerozptýlí.

Bezpečnostní kroky během použití

- Majitel nebo obsluha odpovídají za nehody, jež mohou vést ke zranění osob nebo poškození majetku, a je jejich povinností jim předcházet.
- Používejte vhodné oblečení a pomůcky, včetně ochranných brýlí, dlouhých kalhot, pevné protiskluzové obuvi a chráničů sluchu. Svažte si dlouhé vlasy a nenoste volné oděvy či volné šperky.
- Stroj neobsluhujte, jste-li nemocní, unavení nebo pod vlivem alkoholu nebo drog.
- Při práci se strojem buďte maximálně opatrní. Neprovádějte žádné činnosti, jež by odváděly vaši pozornost, neboť byste mohli způsobit zranění nebo poškození majetku.
- Před spuštěním motoru se přesvědčte, zda jsou všechny pohony v neutrální poloze, zda je zatažena parkovací brzda a zda zaujímáte správnou pracovní pozici.
- Na stroji nepřeváželte spolujezdce a dbejte na to, aby se přihlížející osoby a děti zdržovaly mimo provozní oblast.
- Se strojem pracujte jen za dobré viditelnosti, abyste se mohli vyhnout výmolům a nebezpečí skrytému v terénu.
- Nesekejte mokrou trávu. Stroj může v důsledku snížené tahové síly podklouzávat.
- Nepřibližujte své ruce a nohy k žacím jednotkám.
- Před couváním se pohledem dozadu a dolů ujistěte, že máte volnou cestu.

- Buďte opatrní, pokud se blížíte k nepřehledným zatáčkám, křovinám, stromům nebo jiným objektům, jež vám mohou bránit ve výhledu.
- Vypínejte žací jednotky pokaždé, když nesečete.
- Při zatáčení a jízdě přes silnice nebo chodníky stroj zpomalte a počínejte si opatrně. Vždy dávejte přednost jiným vozidlům.
- Motor nechejte pracovat jen v dobře větraném prostoru. Výfukové plyny obsahují oxid uhelnatý, který má při vdechnutí smrtelné účinky.
- Nenechávejte stroj se spuštěným motorem bez dozoru.
- Před opuštěním pozice obsluhy proveďte následující opatření:
  - Zaparkujte stroj na rovném povrchu.
  - Vypněte a snižte žací jednotky.
  - Zatáhněte parkovací brzdu.
  - Vypněte motor a vyjměte klíč ze zapalování.
  - Počkejte, dokud se nezastaví pohyb všech součástí.
  - Před seřizováním, údržbou, čištěním nebo uskladněním nechejte stroj vychladnout.
- Pracujte se strojem jen za dobré viditelnosti a za vhodného počasí. Nepracujte se strojem, pokud hrozí nebezpečí zásahu bleskem.
- Tempomat (je-li jím stroj vybaven) používejte pouze tehdy, pokud můžete stroj provozovat na otevřeném rovném prostranství bez překážek, kde se stroj může bez přerušení pohybovat konstantní rychlostí.

Bezpečnost při použití systému ochrany obsluhy v případě převrácení (ROPS)

- Žádné ze součástí konstrukce ROPS ze stroje neodstraňujte.
- Přesvědčte se, zda jste připoutáni bezpečnostním pásem a zda jste schopni se v případě nouze rychle odpoutat.
- Vždy používejte bezpečnostní pás.
- Věnujte velkou pozornost překážkám nad hlavou a vyhýbejte se kontaktu s nimi.
- Udržujte konstrukci ROPS v bezpečném provozním stavu a pravidelně pečlivě kontrolujte, zda není poškozená a zda jsou všechny montážní prvky utaženy.
- Všechny poškozené součásti konstrukce ROPS vyměňte. Nesnažte se je opravovat nebo upravovat.

Bezpečnost při práci ve svahu

- Svahy jsou významným faktorem při nehodách způsobených ztrátou kontroly nebo převrácením. Takové nehody mohou vést k vážnému poranění nebo smrti. Při práci na svahu odpovídáte za bezpečnost vy. Při práci se strojem na jakémkoli svahu je třeba dbát zvýšené pozornosti.
- Zkontrolujte podmínky na místě sekání a proveďte průzkum místa; na základě toho určíte, zda je svah pro provoz stroje bezpečný. Při provádění průzkumu se vždy řiďte zdravým rozumem.

Bezpečnost při práci ve svahu (pokračování)

- Prostudujte si níže uvedené pokyny pro práci se strojem na svahu. Před zahájením práce se strojem zkontrolujte stav pracoviště a určete, zda stroj může pracovat za podmínek v daný den a na zamýšleném místě. Změny v terénu mohou vést ke změně provozního sklonu stroje.
  - Na svahu stroj nerozjíždějte, nezastavujte ani jej neotáčejte. Neměňte náhle rychlost ani směr. Zatáčejte pomalu a postupně.
  - Nepracujte se stroje v podmínkách, kde je ohrožena tahová síla, schopnost řízení nebo stabilita.
  - Odstraňte nebo vyznačte překážky, jako jsou příkopy, díry, vyjeté koleje, hrboly, kameny nebo jiná skrytá nebezpečná místa. Překážky může skrýt vysoká tráva. Stroj se může na nerovném terénu převrhnout.
  - Uvědomte si, že při práci se strojem na mokré trávě, napříč svahem nebo po svahu dolů může dojít ke ztrátě jeho tahového výkonu.
  - Při práci se strojem v blízkosti svahů, příkopů, náspů, vodních ploch nebo jiných nebezpečných míst si počínejte velmi opatrně. Při přejetí kola přes okraj nebo propadnutí okraje se stroj může náhle převrhnout. Mezi strojem a jakýmkoliv nebezpečným místem dodržujte bezpečnou vzdálenost.
  - Nebezpečí vyhodnoťte na úpatí svahu. Pokud hrozí nebezpečí, sekejte na svahu pomocí stroje ovládaného za chůze.
  - Je-li to možné, při práci na svahu mějte žací jednotky spuštěné k zemi. Zvednutím žacích jednotek při práci na svahu může dojít k narušení stability stroje.

Bezpečnostní opatření po použití

- Zaparkujte stroj na rovném povrchu.
- Vypněte žací jednotky a spusťte je dolů.
- Zatáhněte parkovací brzdu.
- Vypněte motor a vyjměte klíč ze zapalování.
- Počkejte, dokud se nezastaví pohyb všech součástí.
- Před seřizováním, údržbou, čištěním nebo uskladněním nechejte stroj vychladnout.
- V zájmu předcházení vzniku požáru dbejte na to, aby žací jednotky, pohony, tlumiče výfuku, chladicí mřížky a motorový prostor nebyly zaneseny trávou a nečistotami. Místa potřísněná uniklým olejem nebo palivem vždy očistěte.
- Při přepravě stroje a vždy, když stroj nepoužíváte, vyřaďte pohon přídavných zařízení.
- Provádějte údržbu bezpečnostních pásů, případně je vyčistěte.
- Neskladujte stroj ani nádobu s palivem v blízkosti otevřeného ohně, zdroje jisker nebo tepla, například u ohřívače vody nebo jiných zařízení.

Bezpečnost při provádění úkonů údržby

- Před opuštěním pozice obsluhy proveďte následující opatření:

  - Zaparkujte stroj na rovném povrchu.
  - Vypněte a snižte žací jednotky.
  - Zatáhněte parkovací brzdu.
  - Vypněte motor a vyjměte klíč ze zapalování.
  - Počkejte, dokud se nezastaví pohyb všech součástí.
  - Před seřizováním, údržbou, čištěním nebo uskladněním nechejte stroj vychladnout.
- Používejte vhodné oblečení a pomůcky, včetně ochranných brýlí, dlouhých kalhot a pevné protiskluzové obuvi. Udržujte ruce, nohy, oděv, šperky a dlouhé vlasy v bezpečné vzdálenosti od pohyblivých částí.
- Před provedením údržby nechejte vychladnout všechny součásti stroje.
- Je-li to možné, neprovádějte údržbu se spuštěným motorem. Nepřibližujte se k pohybujícím se částem.
- Motor nechejte pracovat jen v dobře větraném prostoru. Výfukové plyny obsahují oxid uhelnatý, který má při vdechnutí smrtelné účinky.
- Pokaždé, když pracujete pod strojem, podepřete jej montážními stolicemi.
- Ze součástí, ve kterých je uložena energie, opatrně uvolněte tlak.
- Udržujte všechny díly stroje v dobrém stavu a dbejte na to, aby byly utaženy veškeré upevňovací prvky.
- Nahraďte všechny opotřebené nebo poškozené štítky.
- K zajištění bezpečnosti a optimálního výkonu stroje je nutné používat pouze originální náhradní díly společnosti Toro. Náhradní díly jiných výrobců mohou být nebezpečné a jejich použití může mít za následek zneplatnění záruky.

Bezpečnost při údržbě motoru

- Před kontrolou hladiny oleje a doplňováním oleje do klikové skříně vypněte motor.
- Neměňte otáčky regulátoru a nepřekračujte maximální otáčky motoru.

Bezpečnost při práci s elektrickým systémem

- Před opravou stroje odpojte akumulátor. Jako první odpojte zápornou svorku a pak teprve kladnou svorku. Jako první připojte kladnou svorku a pak teprve zápornou svorku.
- Akumulátor dobíjejte v dobře větraném otevřeném prostoru a v dostatečné vzdálenosti od zdroje jiskření nebo ohně. Před připojením nebo odpojením akumulátoru nejprve odpojte nabíječku. Noste ochranný oděv a používejte izolované nářadí.

Bezpečnost při práci s chladicím systémem

- Při požití chladicí kapaliny motoru hrozí otrava; uchovávejte mimo dosah dětí a zvířat.
- Vypuštění horké chladicí kapaliny pod tlakem nebo kontakt s horkým chladičem a okolními částmi mohou způsobit vážná popálení.
  - Před otevřením uzávěru chladiče nechejte motor vychladnout po dobu alespoň 15 minut.

Bezpečnost při práci s chladicím systémem (pokračování)

  – Při otevírání uzávěru chladiče použijte hadr a uzávěr otevírejte pomalu, aby mohla uniknout pára.

Bezpečnost při práci s hydraulickým systémem

- Pokud kapalina pronikne kůží, vyhledejte okamžitě lékařskou pomoc. Vstříknutou kapalinu musí lékař chirurgicky odstranit do několika hodin.
- Před natlakováním hydraulické soustavy zkontrolujte bezvadný stav všech hydraulických hadic a potrubí a utažení všech hydraulických spojek a přípojek.
- Nepřibližujte tělo a ruce k netěsnícím místům nebo tryskám, ze kterých uniká hydraulická kapalina pod vysokým tlakem.
- K nalezení úniků hydraulické kapaliny použijte karton nebo papír.
- Před prováděním jakékoli práce na hydraulické soustavě bezpečně uvolněte tlak v této soustavě.

Bezpečnost při používání žacích nožů

- Opotřebený nebo poškozený žací nebo plochý nůž může prasknout a úlomek může sekačka odmrštit na obsluhu nebo osoby v okolí a způsobit vážné zranění nebo smrt.
- Pravidelně kontrolujte nadměrné opotřebení a poškození žacích nožů a plochých nožů.
- Při kontrole žacích nožů si počínejte opatrně. Provádíte-li na těchto dílech servisní práce, noste rukavice a buďte obezřetní. Žací nože a ploché nože pouze vyměňujte nebo přelapujte – nikdy se je nepokoušejte rovnat nebo svařovat.
- U strojů s větším počtem žacích jednotek buďte při otáčení žací jednotky opatrní – může způsobit otáčení vřeten v dalších žacích jednotkách.

Bezpečnost při skladování

- Před opuštěním pozice obsluhy proveďte následující opatření:
  – Zaparkujte stroj na rovném povrchu.
  – Vypněte a snižte žací jednotky.
  – Zatáhněte parkovací brzdu.
  – Vypněte motor a vyjměte klíč ze zapalování.
  – Počkejte, dokud se nezastaví pohyb všech součástí.
  – Před seřizováním, údržbou, čištěním nebo uskladněním nechejte stroj vychladnout.
- Neskladujte stroj nebo nádobu s palivem v blízkosti otevřeného ohně, zdroje jisker nebo tepla, například u ohřívače vody nebo jiného zařízení.

Bezpečnostní a instruktážní štítky

Bezpečnostní štítky a pokyny jsou umístěny na místě viditelném obsluhou a v blízkosti každého prostoru představujícího potenciální nebezpečí. V případě ztráty nebo poškození původní nálepky nahraďte nálepku novou.

Symboly na akumulátoru

Na akumulátoru jsou všechny následující symboly nebo některé z nich.



s_batterysymbols2

1. Nebezpečí výbuchu
2. Chraňte před otevřeným ohněm, nekuřte
3. Žíravina/nebezpečí popálení
4. Používejte ochranné brýle.
5. Seznámení se s *provozní příručkou*.
6. Nedovolte, aby se k akumulátoru kdokoli přiblížil.
7. Chraňte si oči; výbušné plyny mohou trvale poškodit zrak nebo způsobit jiné zranění.
8. Kyselina sírová může způsobit trvalé poškození zraku nebo vážné popáleniny.
9. Oči ihned vypláchněte vodou a rychle vyhledejte lékařskou pomoc.
10. Obsahuje olovo, nelikvidujte.

Č. dílu štítku: 93-6696

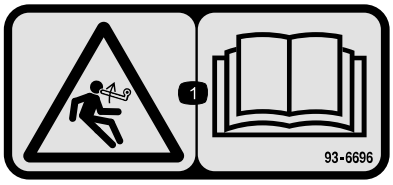

s_decal93-6696

1. Nebezpečí akumulované energie – přečtěte si *provozní příručku*.

Č. dílu štítku: 93-7272

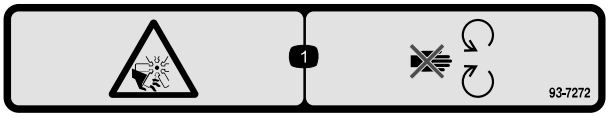

s_decal93-7272

1. Nebezpečí pořezání či useknutí končetiny ventilátorem – nepřibližujte se k pohyblivým součástem.

Č. dílu štítku: 106-6754

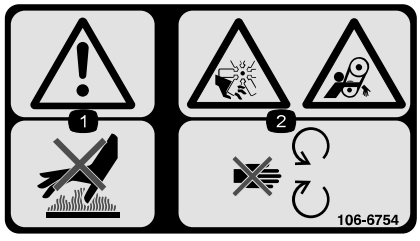

s_decal106-6754

1. Výstraha – nedotýkejte se horkého povrchu.
2. Nebezpečí pořezání či useknutí končetiny ventilátorem, nebezpečí zachycení pásem – nepřibližujte se k pohybujícím se součástem.

Č. dílu štítku: 106-6755



s_decal106-6755

1 Chladicí kapalina motoru pod tlakem.

2 Nebezpečí výbuchu – přečtěte si *provozní příručku*.

3 Výstraha – nedotýkejte se horkého povrchu.

4 Výstraha – přečtěte si *provozní příručku*.

Č. dílu štítku: 110-9642

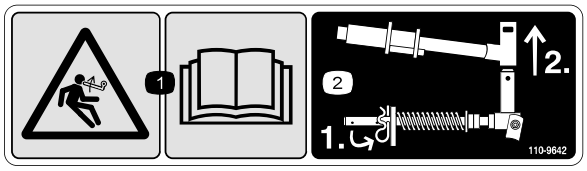

s_decal110-9642

1 Nebezpečí akumulované energie – přečtěte si *provozní příručku*.

2 Přemístěte závlačku do otvoru nejblíže držáku táhla a poté odstraňte zvedací rameno a otočný třmen.

Č. dílu štítku: 120-4158

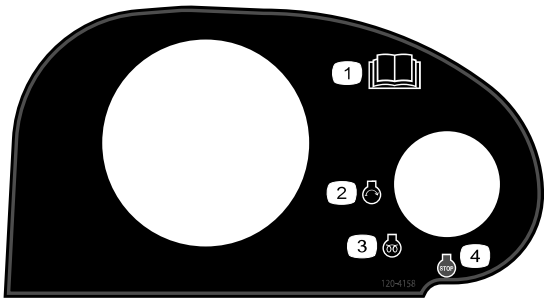

s_decal120-4158

1 Seznámení se s *provozní příručkou*.

2 Spuštění motoru

3 Předehřívání motoru

4 Zastavení motoru

Č. dílu štítku: 127-2470



s_decal127-2470

Č. dílu štítku: 133-2930



s_decal133-2930

1. Výstraha – tento stroj smějí používat pouze zaškolené osoby.
2. Výstraha – používejte ochranu sluchu.
3. Nebezpečí zranění v důsledku zásahu vymrštěným předmětem – ostatní osoby se musejí zdržovat v bezpečné vzdálenosti od pracovního prostoru.
4. Nebezpečí převrácení – při zatáčení jezděte pomalu; nezatáčejte prudce při rychlé jízdě; po svazích jezděte pouze se spuštěnými žacími jednotkami; vždy používejte bezpečnostní pás
5. Výstraha – neparkujte ve svazích; před opuštěním stroje zatáhněte parkovací brzdu, snižte žací jednotky, vypněte motor a vytáhněte klíč zapalování.
6. Výstraha – přečtěte si *provozní příručku*. Stroj nevlečte.

Č. dílu štítku: 133-2931

Stroje CE



s_decal133-2931

Poznámka: Tento stroj vyhovuje zkouškám statické příčné a podélné stability na maximálním doporučeném svahu uvedeném na štítku, jak stanovuje průmyslová norma pro zkoušky stability. Prostudujte si pokyny k obsluze stroje na svahu uvedené v *provozní příručce* a vyhodnoťte podmínky, ve kterých hodláte stroj provozovat. Na základě toho stanovíte, zda může být stroj v daný den a na daném místě za těchto podmínek používán. Změny v terénu mohou vést ke změně provozního sklonu stroje. Je-li to možné, při práci se strojem na svahu mějte žací jednotky spuštěné k zemi. Zvednutím žacích jednotek při práci na svahu může dojít k narušení stability stroje.

1. Výstraha – přečtěte si *provozní příručku*; nepoužívejte stroj; pokud k tomu nejste vyškoleni.
2. Výstraha – používejte ochranu sluchu.
3. Nebezpečí zranění odlétávajícími předměty – přihlížející osoby musí vždy zůstat v bezpečné vzdálenosti.
4. Nebezpečí převrácení – nejezděte po svazích se sklonem větším než 15°; ve svazích jezděte jen se sníženými žacími jednotkami; vždy buďte připoutáni bezpečnostním pásem.
5. Výstraha – neparkujte ve svazích; před opuštěním stroje zatáhněte parkovací brzdu, snižte žací jednotky, vypněte motor a vytáhněte klíč zapalování.
6. Výstraha – přečtěte si *provozní příručku*. Stroj nevlečte.

Č. dílu štítku: 133-8062



s_decal133-8062

Č. dílu štítku: 136-2159



s_decal136-2159

1 Spuštění sedadla dolů

2 Posunutí sedadla dopředu

3 Otočení sedadla

Č. dílu štítku: 136-3702

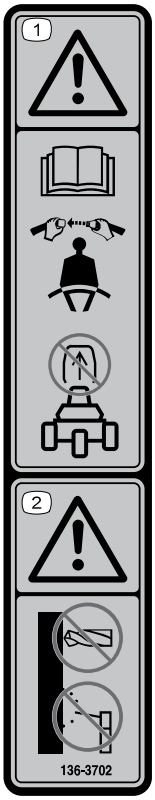

s_decal136-3702

1 Výstraha – přečtěte si *provozní příručku*; používejte bezpečnostní pás; nedemontujte ochranný oblouk.

2 Výstraha – neupravujte ochranný oblouk.

Č. dílu štítku: 136-3731

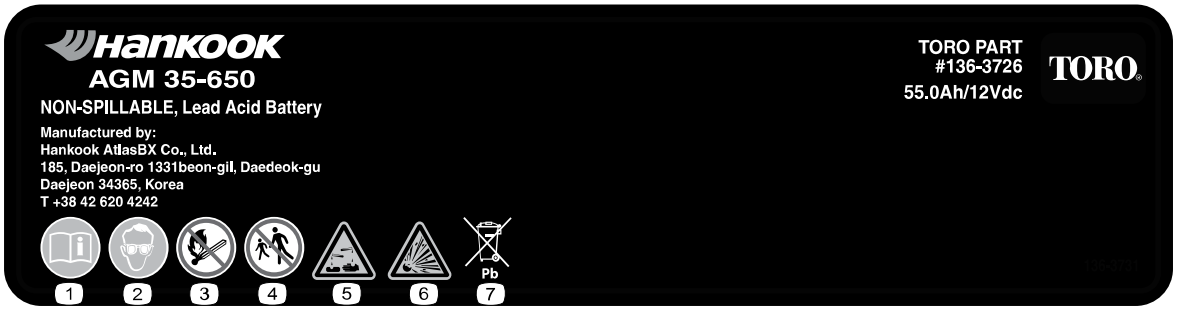

s_decal136-3731

1. Přečtěte si *provozní příručku*.
2. Používejte ochranné brýle.
3. Chraňte před otevřeným ohněm, nekuřte
4. Přihlížející osoby musí být vždy v bezpečné vzdálenosti
5. Žíravina / nebezpečí popálení
6. Nebezpečí výbuchu
7. Obsahuje olovo, neodhazujte

Č. dílu štítku: 136-3732

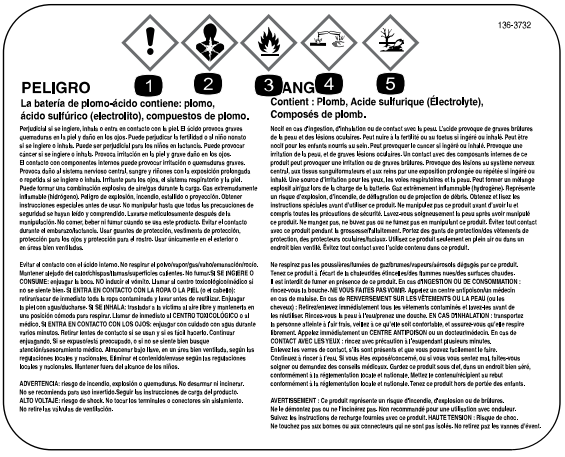

s_decal136-3732

1. Akutní toxicita
2. Nebezpečí vdechnutí
3. Hořlavé plyny
4. Korozní účinky na kovy/leptavé účinky na kůži
5. Toxické pro životní prostředí

Č. dílu štítku: 137-8127

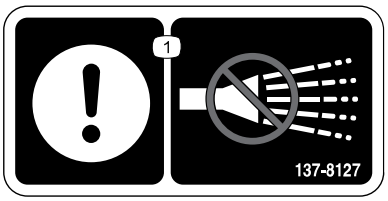

s_decal137-8127

1. Pozor – nestříkejte vysokotlakou vodou.

Č. dílu štítku: 145-2498

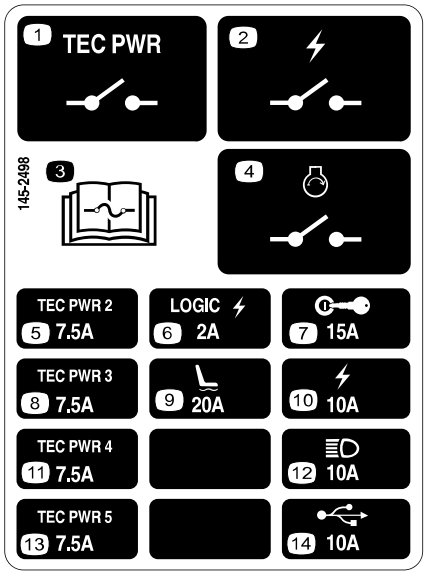

s_decal145-2498

(1) Výkonové relé TEC

(2) Elektrická napájecí relé

(3) Informace o pojistkách naleznete v *provozní příručce*.

(4) Startovací relé motoru

(5) Řídicí jednotka napájení TEC

(6) Napájení řídicích obvodů

(7) Klíčový přepínač

(8) Řídicí jednotka napájení TEC

(9) Vzduchem odpružené sedadlo

(10) Elektrický výkon

(11) Řídicí jednotka napájení TEC

(12) Přední reflektory

(13) Řídicí jednotka napájení TEC

(14) Napájecí zásuvka USB

Č. dílu štítku: 145-2549

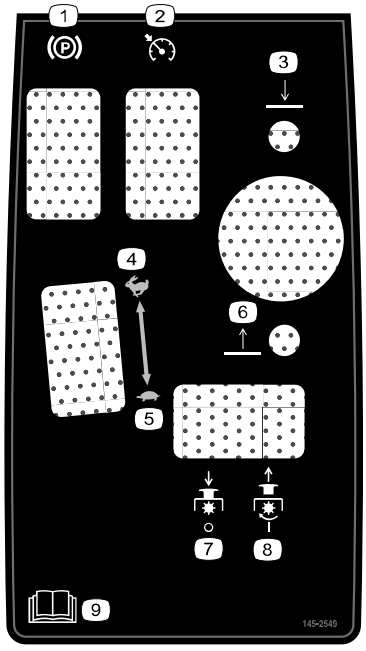

s_decal145-2549

(1) Parkovací brzda

(2) Tempomat

(3) Spustit žací jednotky dolů

(4) Rychlý chod

(5) Pomalý chod

(6) Zvednout žací jednotky

(7) Pohon žacích nožů (PTO) – vypnutý

(8) Pohon žacích nožů (PTO) – zapnutý

(9) Seznámení se s *provozní příručkou*.

Č. dílu štítku: 145-2572

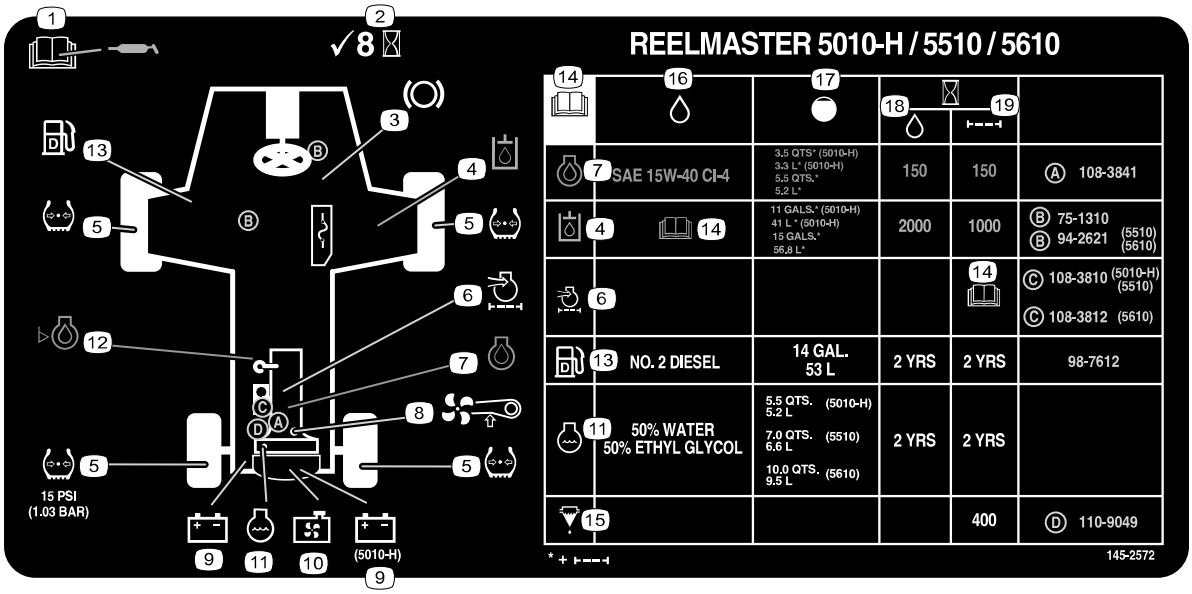

s_decal145-2572

1. Informace o mazání naleznete v *provozní příručce*.
2. Kontrolujte po každých 8 hodinách.
3. Funkce brzd
4. Hydraulická kapalina
5. Tlak v pneumatikách
6. Vzduchový filtr motoru
7. Motorový olej
8. Řemen ventilátoru
9. Akumulátor
10. Mřížka chladiče
11. Chladicí kapalina
12. Hladina motorového oleje
13. Palivo
14. Přečtěte si *provozní příručku*.
15. Odlučovač vody/paliva
16. Kapaliny
17. Objem
18. Interval výměny kapaliny (hodiny)
19. Interval výměny filtru (hodiny)

Č. dílu štítku: 147-0287



s_decal147-0287

1. Utáhněte na utahovací moment 2,82 až 3,16 N (25 až 28 in-lb).

1 Příprava stroje

1. Zaparkujte stroj na rovném povrchu, spusťte žací jednotky dolů a zatáhněte parkovací brzdu.
2. Vypněte motor, vytáhněte klíč a počkejte, dokud se všechny pohyblivé součásti nezastaví.
3. Před použitím zkontrolujte tlak vzduchu v pneumatikách.

   Poznámka: Pneumatiky jsou pro přepravu nadměrně nahuštěné. Před uvedením stroje do provozu upravte tlak vzduchu v pneumatikách.
4. Zkontrolujte hladinu hydraulické kapaliny.
5. Promažte stroj.

DŮLEŽITÉ

Pokud stroj správně nepromažete, bude docházet k předčasným poruchám klíčových součástí.

6. Otevřete kapotu a zkontrolujte hladinu chladicí kapaliny.
7. Zkontrolujte hladinu motorového oleje a zavřete a zajistěte kapotu.

   Poznámka: Motor je dodáván s olejovou náplní v klikové skříni, avšak před prvním spuštěním motoru a po něm hladinu oleje zkontrolujte.

2 Seřízení polohy ovládacího ramene

1. Povolte 2 šrouby 3 upevňující ovládací rameno 1 k upevňovacímu držáku 2.
2. Nastavte ovládací rameno do požadované polohy a utáhněte oba šrouby.

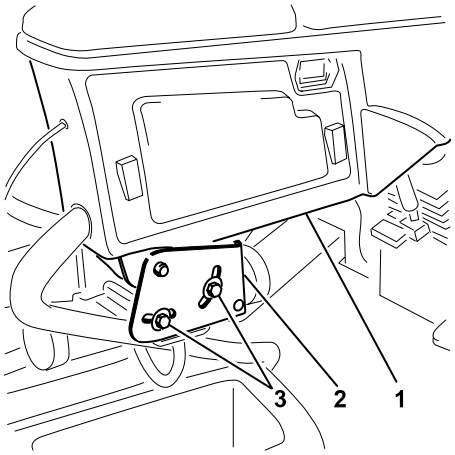

G402679

3 Montáž žacích jednotek

Potřebné díly

5	Žací jednotky

Příprava stroje

⚠ VAROVÁNÍ ⚠

Pokud neodpojíte napájení žacích jednotek, může jiná osoba neúmyslně žací jednotku spustit a způsobit smrt nebo vážné zranění rukou a nohou.

Odpojovací konektory napájení rozpojte vždy, pokud provádíte práci na žacích jednotkách.

---

1. Odjistěte A, vyklopte B a podepřete rám sedadla vzpěrami C.

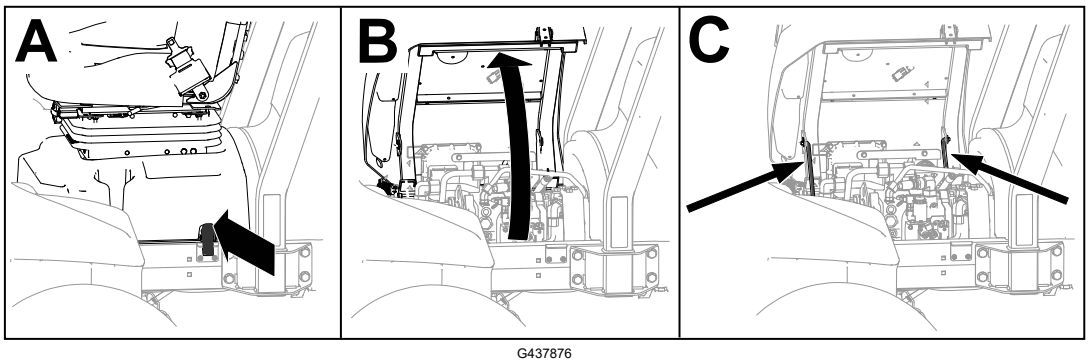

G437876

Příprava stroje (pokračování)

2. Odpojte konektor 48V systému ① od odpojovací propojky akumulátoru ②.

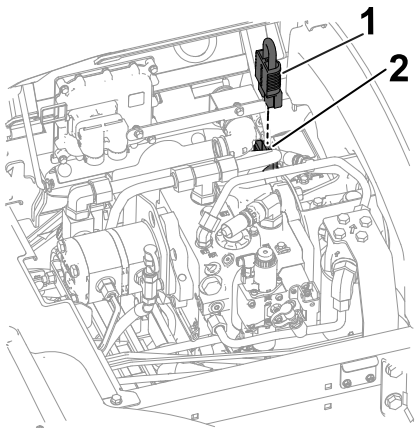

G437957

3. U každého zvedacího ramene žací jednotky odstraňte zajišťovací čep ①, který připevňuje kryt ② k otočnému třmenu, a kryt sejměte.

DŮLEŽITÉ

Kryt uschovejte pro pozdější montáž.

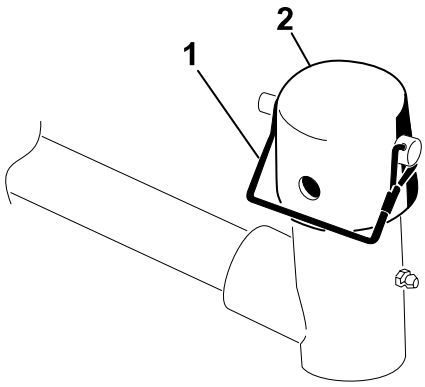

G437958

Příprava žacích jednotek

1. Vyjměte žací jednotky z obalů. Proveďte jejich montáž a seřízení podle pokynů v *provozní příručce* k žací jednotce.
2. Namontujte protizávaží (1) na příslušný konec žací jednotky podle obrázku.

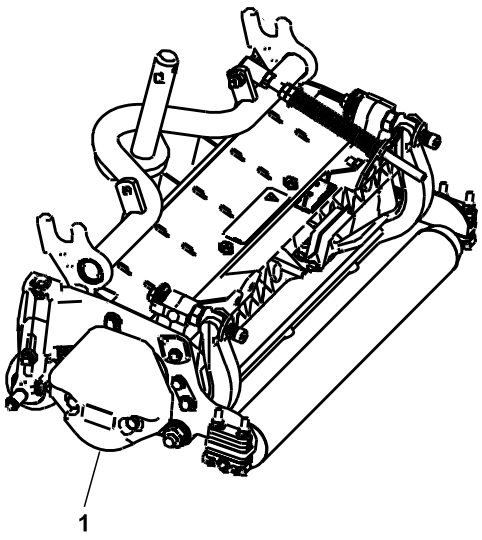

G402693

3. Promažte čep nosného rámu (1).
4. Opakujte postup u zbývajících žacích jednotek.

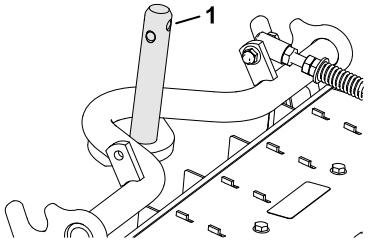

G402694

Nastavení polohy pružiny pro kompenzaci stavu trávníku

Žací jednotky 2 a 4

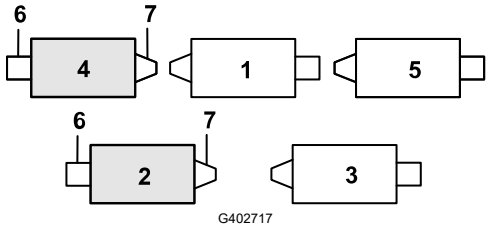

G402717

(1) Žací jednotka 1
(2) Žací jednotka 2
(3) Žací jednotka 3
(4) Žací jednotka 4
(5) Žací jednotka 5
(6) Motor vřetena
(7) Závaží

Nastavení polohy pružiny pro kompenzaci stavu trávníku (pokračování)

1. Pokud je v zadním otvoru tyče kompenzační pružiny závlačka ①, vyjměte ji a zasuňte do otvoru vedle držáku.

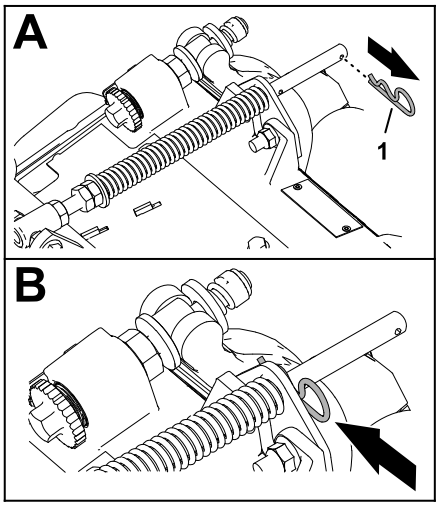

G402718

2. Demontujte 2 pojistné matice s nákružkem (⅜ in) ① a 2 vratové šrouby (⅜ x 1 ¼ in) ③, které upevňují držák kompenzátoru stavu trávníku ② k rámu žací jednotky.

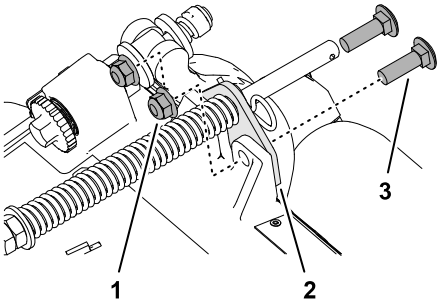

G402719

3. Demontujte pojistnou matici s nákružkem (⅜ in) ③, která zajišťuje šroub ① k pravému výstupku ② nosného rámu, a kompenzační pružinu vyjměte z žací jednotky.

   Poznámka: Vroubkovanou matici s nákružkem ze šroubu neodstraňujte.

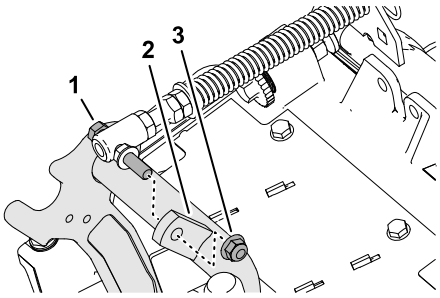

G402720

4. Šroub pružiny pro kompenzaci stavu trávníku ③ namontujte na pravý výstupek ② nosného rámu pomocí pojistné matice s nákružkem (⅜ in) ①.

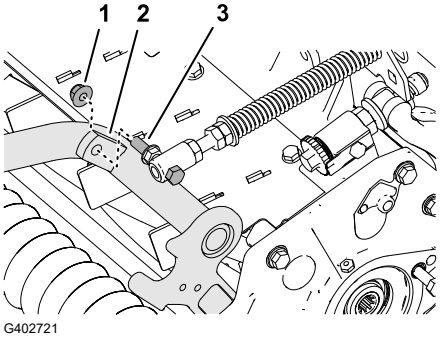

G402721

Nastavení polohy pružiny pro kompenzaci stavu trávníku (pokračování)

5. Vyrovnejte otvory v držáku kompenzátoru stavu trávníku s otvory v rámu žací jednotky.

   Poznámka: Nosné oko hadicového vodítka se vyrovnává směrem ke středu stroje ④.

6. Namontujte držák kompenzátoru stavu trávníku ① na rám žací jednotky pomocí 2 vratových šroubů (⅜ × 1 ¼ in) ② a 2 pojistných matic s nákružkem (⅜ in) ③.

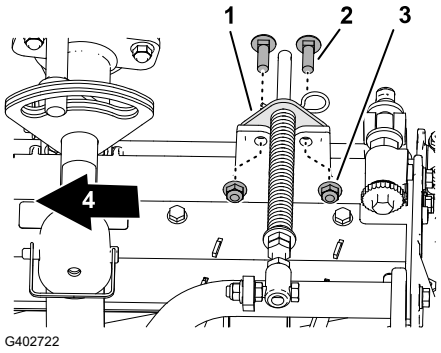

7. Pojistné matice a šrouby utáhněte na utahovací moment **37 až 45 Nm (27 až 33 ft-lb)**.
8. Opakujte tento postup u ostatních žacích jednotek.

Montáž předních žacích jednotek na zvedací ramena

1. Podle vyobrazení namontujte přední žací jednotky na zvedací ramena.
2. Zajistěte otočný čep žací jednotky pro sečení trávy na svahu.

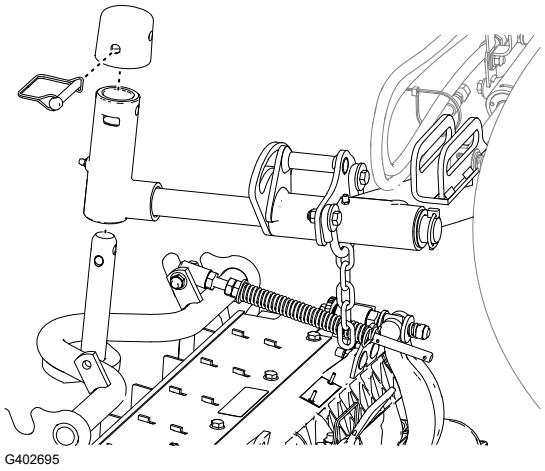

Montáž zadních žacích jednotek na zvedací ramena

Žací jednotky nastavené na výšku sekání 1,2 cm nebo větší

1. Podle vyobrazení namontujte zadní žací jednotky na zvedací ramena.
2. Zajistěte otočný čep žací jednotky pro sečení trávy na svahu.

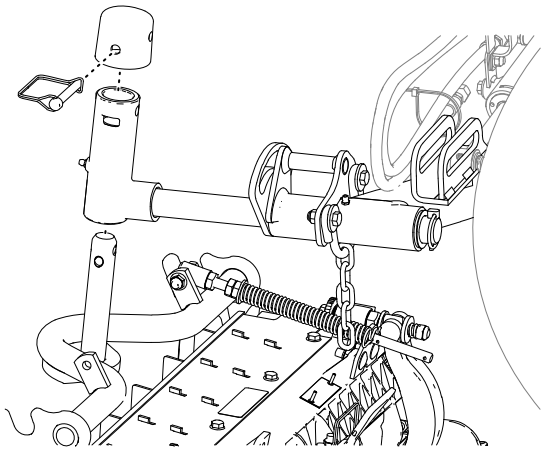

G402695

Montáž zadních žacích jednotek na zvedací ramena

Žací jednotky nastavené na výšku sečení 1,2 cm nebo nižší

1. Odstraňte pojistný kolík ① a podložku ④ upevňující otočný třmen ③ ke zvedacímu ramenu ② a vysuňte čep ze zvedacího ramena.

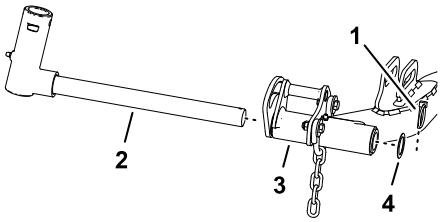

G402723

2. Nasaďte otočný třmen ③ na čep nosného rámu ④.
3. Nasaďte krytku ② na otočný třmen a vyrovnejte otvory v čepu nosného rámu, otočném třmenu a krytce.
4. Zajistěte otočný třmen a krytku na čepu nosného rámu pomocí zajišťovacího čepu ①.
5. Zajistěte otočný čep žací jednotky pro sečení trávy na svahu.
6. Zasuňte žací jednotku pod zvedací rameno.

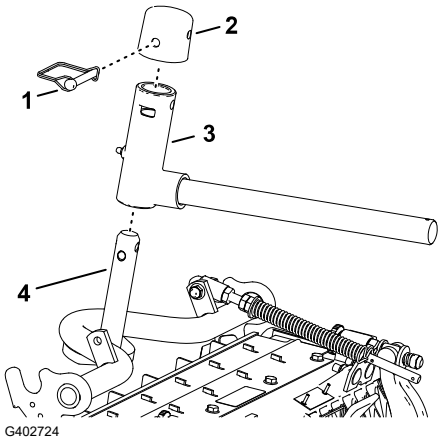

G402724

7. Vložte otočný třmen do zvedacího ramena ③ a zajistěte čep ramena ② na rameni pomocí pojistného kolíku ① a podložky ④.
8. Opakujte postup u zbývajících zadních žacích jednotek.

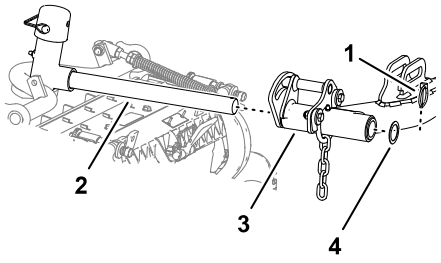

G402725

Zajištění otočného čepu žací jednotky pro sečení trávy na svahu

Zajistěte otočné čepy žacích jednotek pomocí pojistných kolíků ①, aby při sečení napříč svahem nedocházelo k otáčení žacích jednotek směrem dolů.

Poznámka: Žací jednotku zajistěte pomocí otvoru ② v otočném třmenu.

Poznámka: Pro řídicí žací jednotku použijte štěrbinu ③.

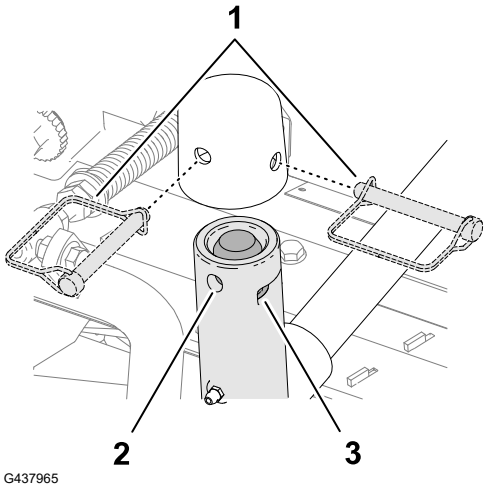

G437965

Montáž řetězů zvedacích ramen žací jednotky

Upevněte řetěz zvedacího ramene ① k řetězovému úchytu ② pomocí pojistného kolíku ③.

Poznámka: Použijte počet článků řetězu podle popisu v *provozní příručce* k žací jednotce.

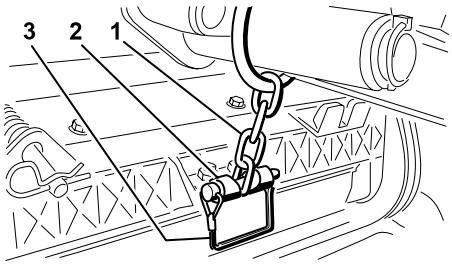

G402673

Montáž motorů vřeten

1. Namažte drážkovaný hřídel motoru žacího vřetena.
2. Potřete těsnicí kroužek motoru vřetena olejem a nasaďte jej na přírubu motoru.
3. Namontujte motor žacího vřetena otočením ve směru hodinových ručiček tak, aby příruby motoru byly mimo pojistné matice.

DŮLEŽITÉ

Dbejte na to, aby nedošlo k pokroucení, zalomení nebo přiskřípnutí kabelu motoru vřetena.

Montáž motorů vřeten (pokračování)

4. Otáčejte motorem žacího vřetena ① proti směru hodinových ručiček, dokud příruby nesevřou šrouby.



5. Utáhněte upevňovací šrouby ② na utahovací moment **19 až 25 Nm (14 až 18 ft-lb)**.
6. Opakujte postup u zbývajících žacích jednotek.

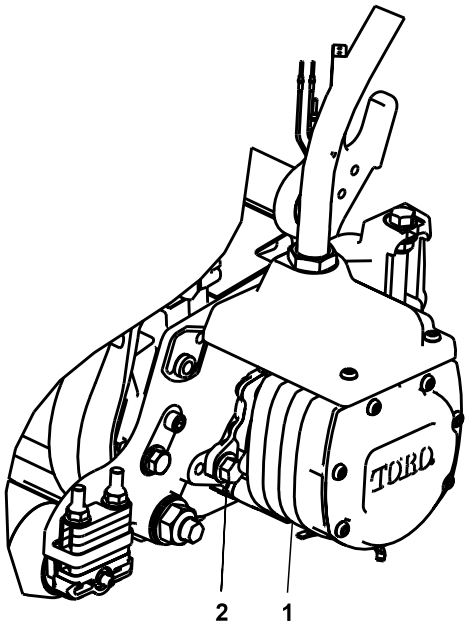

G402696

4 Montáž dokončovacích souprav

Potřebné díly

1	Dokončovací souprava (prodávána samostatně)

DŮLEŽITÉ

Abyste zajistili vhodné vedení elektrických kabelů a zabránili jejich zkroucení, namontujte motory na žací jednotky ještě před montáží dokončovacích souprav.

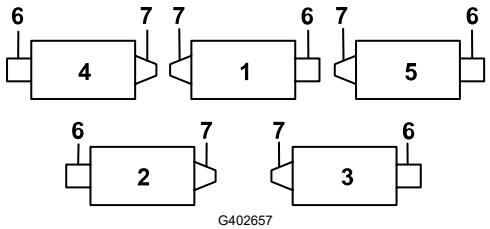

G402657

① Středová přední žací jednotka
② Levá zadní žací jednotka
③ Pravá zadní žací jednotka
④ Levá přední žací jednotka
⑤ Pravá přední žací jednotka
⑥ Umístění motoru vřetena
⑦ Hmotnost

1. Demontujte přebytečnou přírubovou matici podle obrázku.
2. Povolte matice na hadicovém šroubení dokončovací soupravy, zasuňte hadici do drážky na držáku přepážky a matice utáhněte.

Poznámka: Při utahování matic si pomozte druhým klíčem. Zabráníte tak zkroucení nebo zalomení hadice.

3. Nasaďte desku konektoru na montážní šrouby přepážky tak, aby byly konektory ve správné poloze (dle obrázku).
4. Připevněte desku konektoru k jednomu z montážních šroubů pomocí dříve demontované přírubové matice.

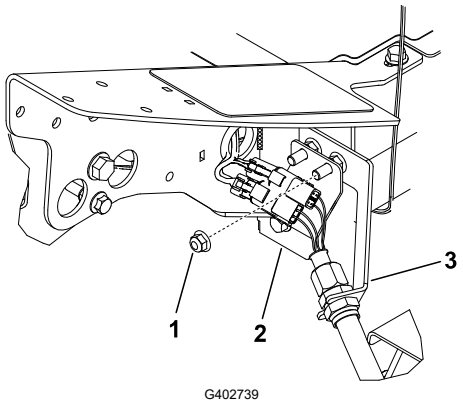

Levá přední žací jednotka (č. 4)

1. Dodatečná přírubová matice
2. Deska konektoru
3. Konzola přepážky

5. Na stroji vyhledejte kabelový svazek a zapojte konektory vodičů do konektorů vodičů dokončovací soupravy.
6. Tento postup dle obrázku opakujte na zbývajících 4 místech přepážky.

DŮLEŽITÉ

Na zbývajících místech jsou desky konektorů umístěny odlišně, aby bylo možné vést hadici přes konzolu přepážky k žací jednotce, aniž by se hadice zkroutila nebo zalomila.

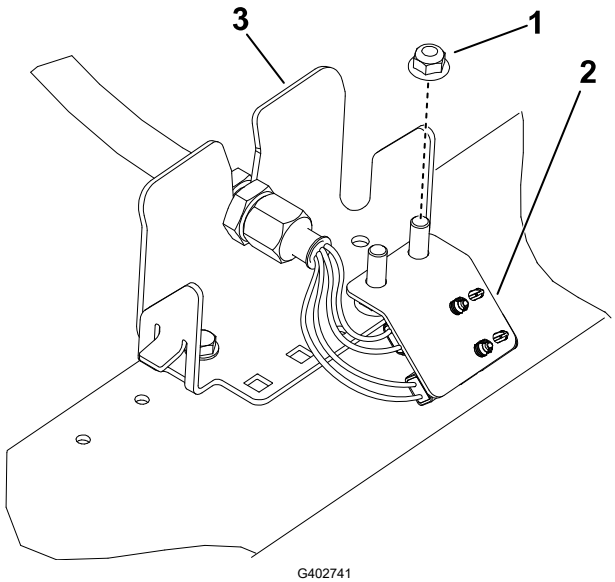

Levá zadní žací jednotka (č. 2)

1. Dodatečná přírubová matice
2. Deska konektoru
3. Konzola přepážky

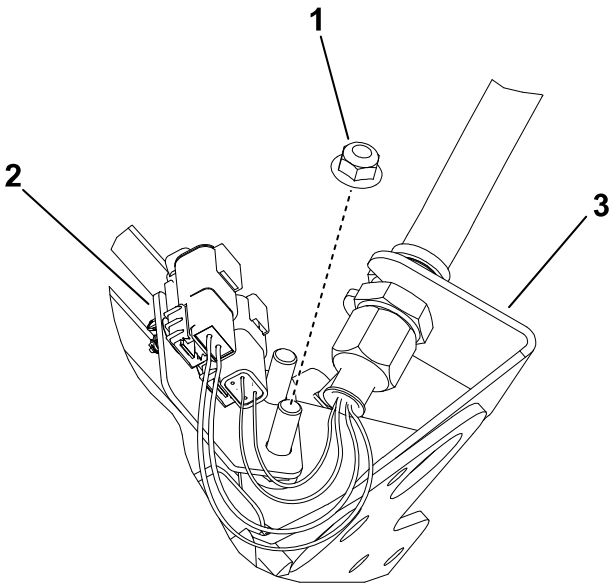

G402742

Středová přední žací jednotka (č. 1)

(Vyobrazena spodní strana stroje)

1. Dodatečná přírubová matice
2. Deska konektoru
3. Konzola přepážky

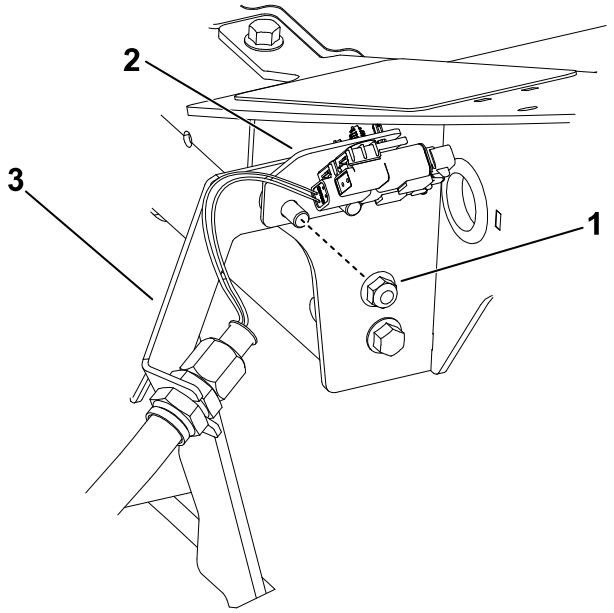

G402743

Pravá přední žací jednotka (č. 5)

1. Dodatečná přírubová matice
2. Deska konektoru
3. Konzola přepážky

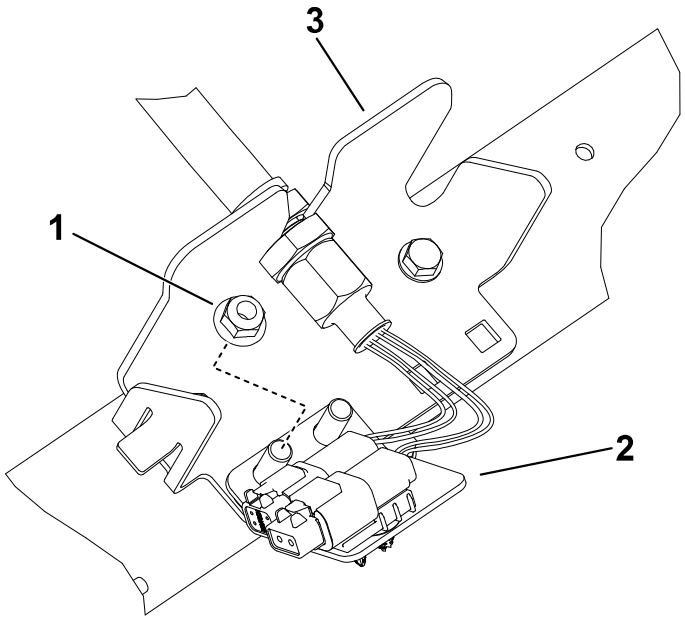

G402744

Pravá zadní žací jednotka (č. 3)

1. Dodatečná přírubová matice
2. Deska konektoru
3. Konzola přepážky

5 Instalace telematického zařízení

Potřebné díly

1	Telematické zařízení
1	Držák zařízení
1	Kabelový svazek systému telematiky
4	Šroub se šestihrannou hlavou (č. 10 × 1 in)
4	Pojistná matice (č. 10)
2	Šroub U
4	Přírubová matice (⅜ in)

1. Pomocí 4 šroubů se šestihrannou hlavou (č. 10 × 1 in) 4 a 4 pojistných matic (č. 10) 1 připevněte telematické zařízení 2 k držáku zařízení 3.

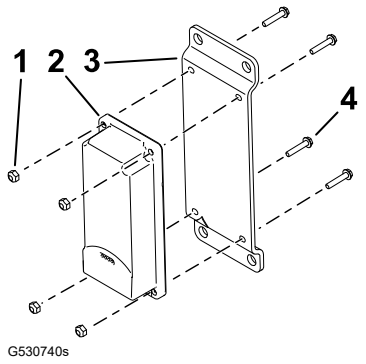

G530740s

2. Pomocí 2 U-šroubů 3 a 4 přírubových matic (⅜ in) 1 připevněte držák zařízení 2 k pravé horní straně ochranného oblouku.

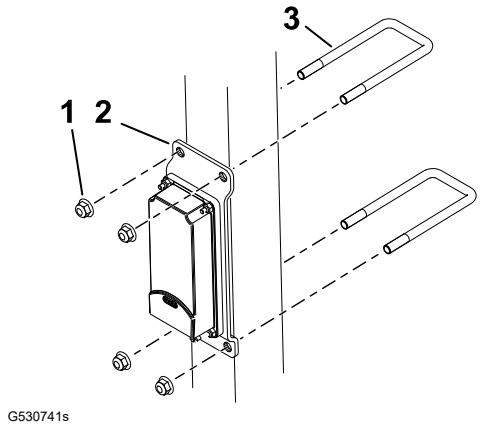

G530741s

3. Zapojte konektor s označením P02 ① na kabelovém svazku systému telematiky do telematického zařízení.
4. Otevřete kapotu.

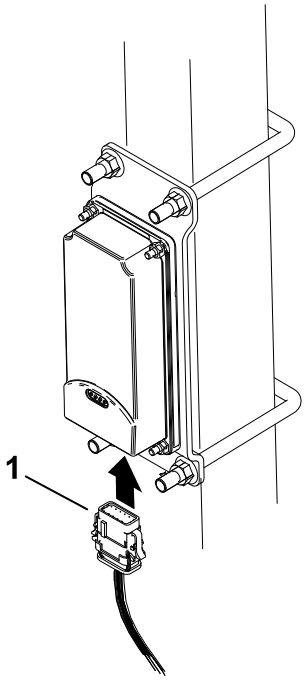

G530739s

5. Veďte kabelový svazek po ochranném oblouku dolů a připojte konektor kabelového svazku označený P01 ② ke konektoru na kabelovém svazku stroje označenému P56 ①.
6. Zavřete a zajistěte kapotu na západku.
7. Připevněte kabelový svazek k ochrannému oblouku pomocí stahovacích pásek, viz obrázek.

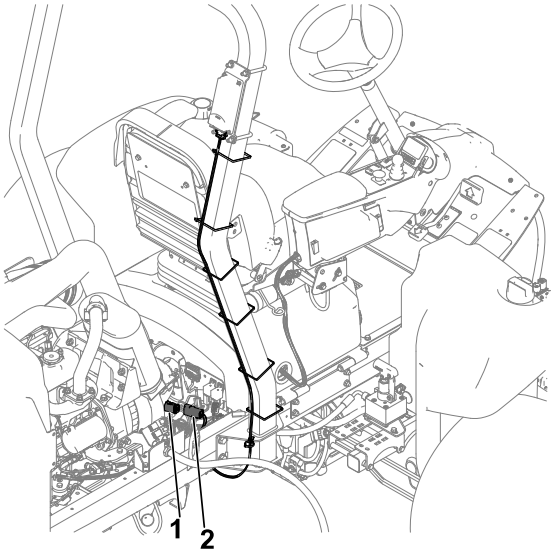

G532512s

6 Použití nohou ovládaného stojanu žací jednotky

Potřebné díly

1	Nohou ovládaný stojan žací jednotky

1. Pokud potřebujete žací jednotku naklopit, abyste získali přístup k plochému noži či vřetenu, podepřete zadní stranu jednotky pomocí nohou ovládaného stojanu (1) tak, aby matice na zadním konci seřizovacích šroubů držáku plochého nože nespočívaly na pracovním povrchu.

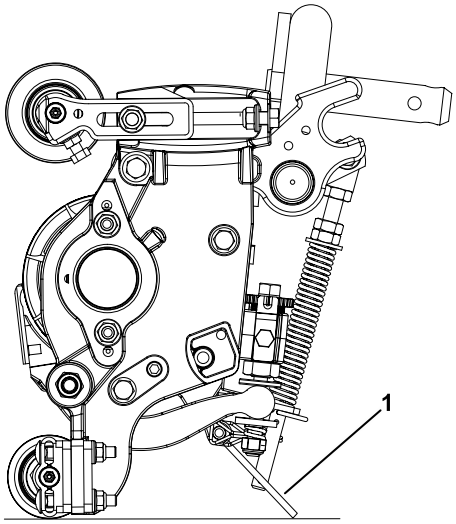

G402676

2. Zajistěte nohou ovládaný stojan (3) k řetězovému úchytu (1) pomocí pojistného kolíku (2).

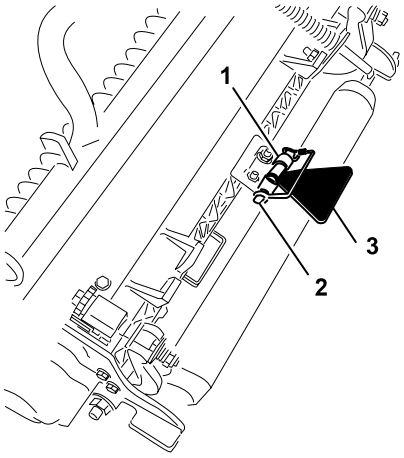

G402677

7 Montáž 48V odpojovací propojky a uzavření rámu sedadla

1. Na kontaktní plochy odpojovací propojky akumulátoru naneste dielektrické mazivo.
2. Zapojte konektor 48V systému ① do odpojovací propojky akumulátoru ②.

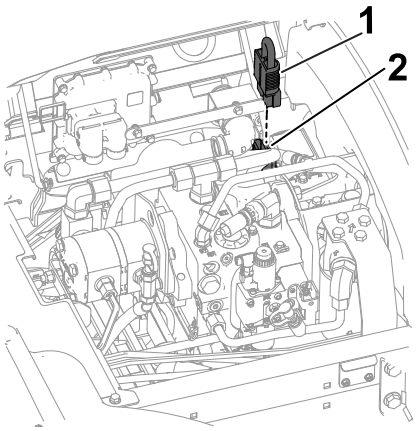

G437957

3. Zavřete Ⓐ a zajistěte Ⓑ rám sedadla.

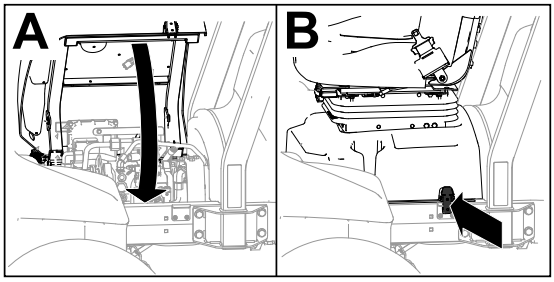

G438020

8 Montáž zámku kapoty odpovídajícího normě CE

Potřebné díly

1	Zámek kapoty
1	Těsnění
1	Pojistná matice
1	Podložka

1. Zvedněte kapotu.
2. Odstraňte pryžovou průchodku (1) z otvoru na levé straně kapoty.

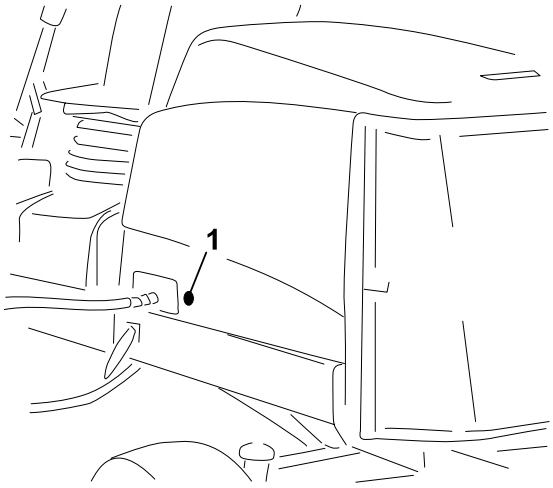

G439569

3. Zkontrolujte, zda je na zámku kapoty (4) nasazeno těsnění (1).
4. Demontujte matici (2) ze zámku.
5. Z vnější strany kapoty zasuňte konec západky s háčkem přes otvor v kapotě.

   Poznámka: Těsnění je zarovnáno s vnější stranou kapoty.
6. Uvnitř kapoty zajistěte zámek ke kapotě pomocí podložky (3) a matice.
7. Zavřete kapotu a přiloženým klíčem k zámku kapoty zkontrolujte, zda háček zámku po uzamčení zapadne do západky rámu.

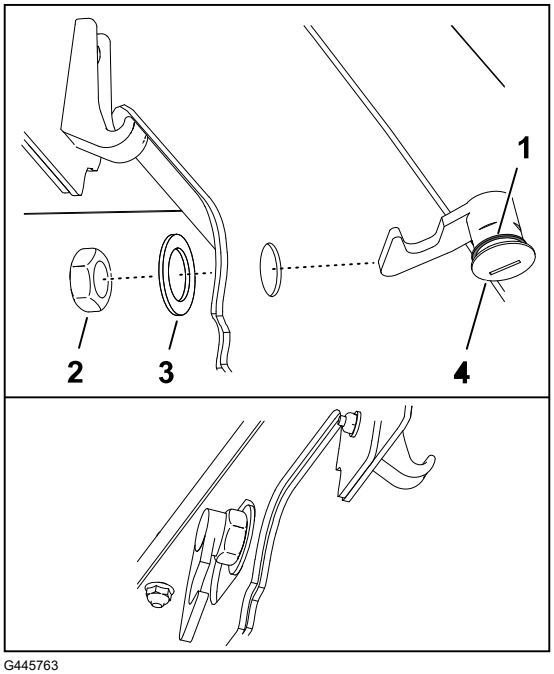

G445763

9 Připevnění štítků CE

Stroje vyhovující normám CE

Potřebné díly

1	Štítek s rokem výroby
1	Štítek CE

Upevnění štítku CE

1. Pomocí alkoholu a čistého hadru vyčistěte oblast kapoty vedle zámku (2) a nechejte kapotu uschnout.
2. Sejměte podkladovou vrstvu ze štítku CE (1) a štítek nalepte na kapotu.

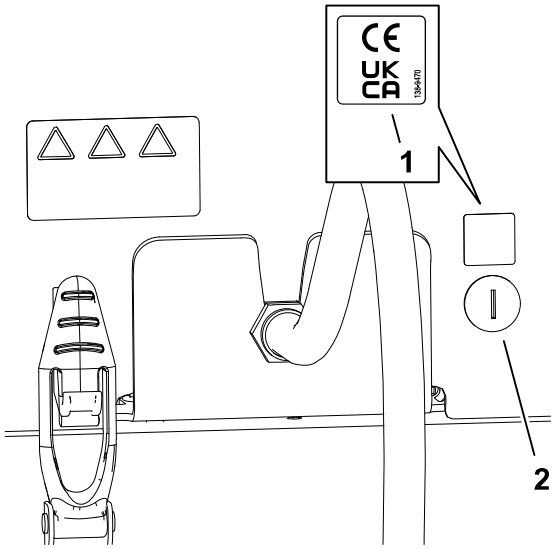

G438804

Upevnění štítku s rokem výroby

1. Pomocí alkoholu a čistého hadru vyčistěte okolí podlahové konzoly vedle štítku se sériovým číslem (2) a nechejte konzolu uschnout.
2. Odstraňte podkladovou vrstvu ze štítku s rokem výroby (1) a štítek nalepte na podlahovou konzolu.

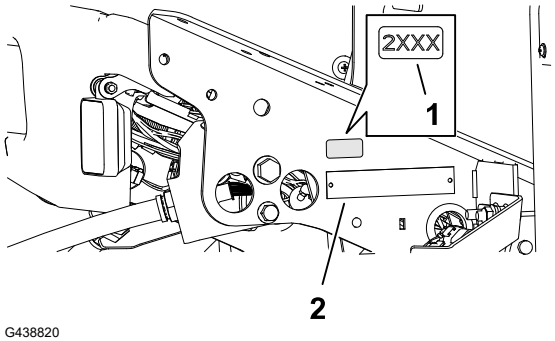

G438820

Upevnění výstražného štítku CE

1. Pomocí alkoholu a čistého hadru očistěte povrch stávajícího výstražného štítku (2) a štítek nechejte uschnout.
2. Sejměte podkladovou vrstvu z výstražného štítku CE (1) a nalepte jej přes stávající štítek.

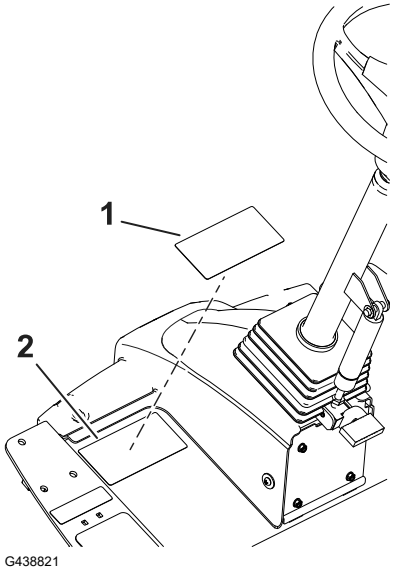

G438821

Přehled částí produktu

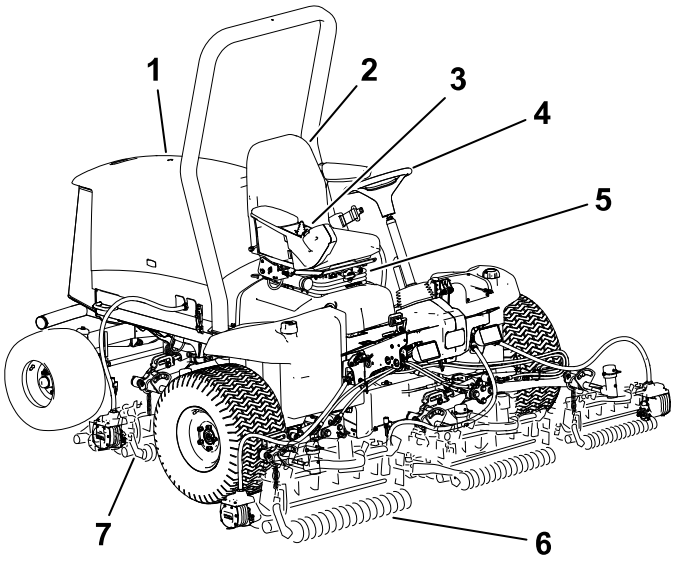

G403839

1. Kapota motoru
2. Sedačka obsluhy
3. Ovldac rameno
4. Volant
5. Pka nastaven sedadla
6. Předn žac jednotky
7. Zadn žac jednotky

Ovládací prvky

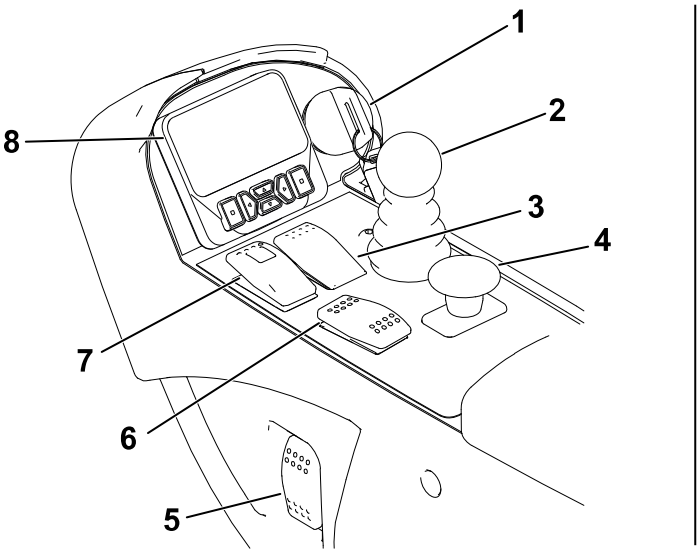

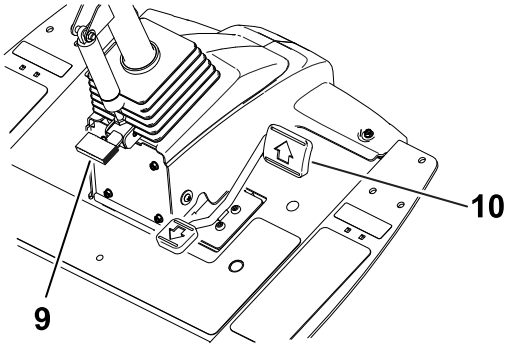

G461340

1. Klíčový přepínač
2. Ovládací páka spouštění/zvedání
3. Spínač tempomatu
4. Spínač vývodového hřídele (PTO)
5. Spínač čelních světel
6. Spínač otáček motoru
7. Spínač parkovací brzdy
8. Displej systému InfoCenter
9. Pedál naklonění volantu
10. Ovládací pedál pojezdu

Klíčový přepínač

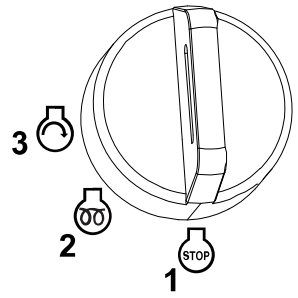

G453721

1 Vypnuto

2 Zapnuto/žhavení

3 Start

Ovládací páka spuštění/zvednutí

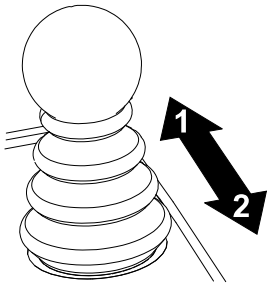

G453725

1 Spuštění žacích jednotek – nejprve zapněte vývodový hřídel (PTO), aby žací jednotky začaly rotovat (režim sečení).

2 Zvednutí žacích jednotek – nejprve vypněte vývodový hřídel (PTO), aby žací jednotky přestaly rotovat (přepravní režim).

Poznámka: Chcete-li žací jednotky zvednout jen částečně do polohy pro otáčení, zatáhněte **krátce** za páku směrem dozadu.

Spínač parkovací brzdy

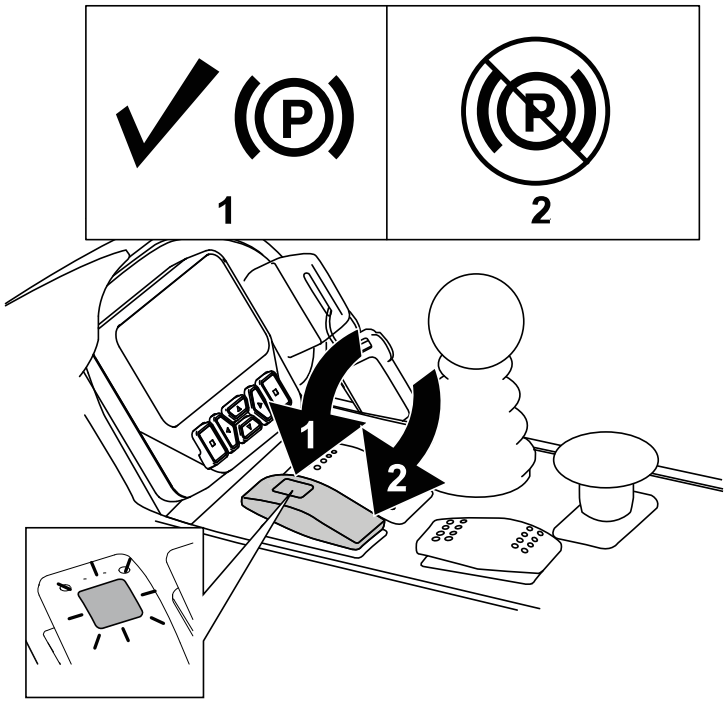

G461376

1 Zatáhněte parkovací brzdu.

Poznámka: Stisknutím spínače parkovací brzdy dojde k automatickému zpomalení pojezdu (bez ohledu na polohu ovládacího pedálu pojezdu).

Parkovací brzda se zatáhne, jakmile se stroj zastaví nebo vypne, bez ohledu na polohu spínače parkovací brzdy.

2 Uvolněte parkovací brzdu.

Spínač tempomatu

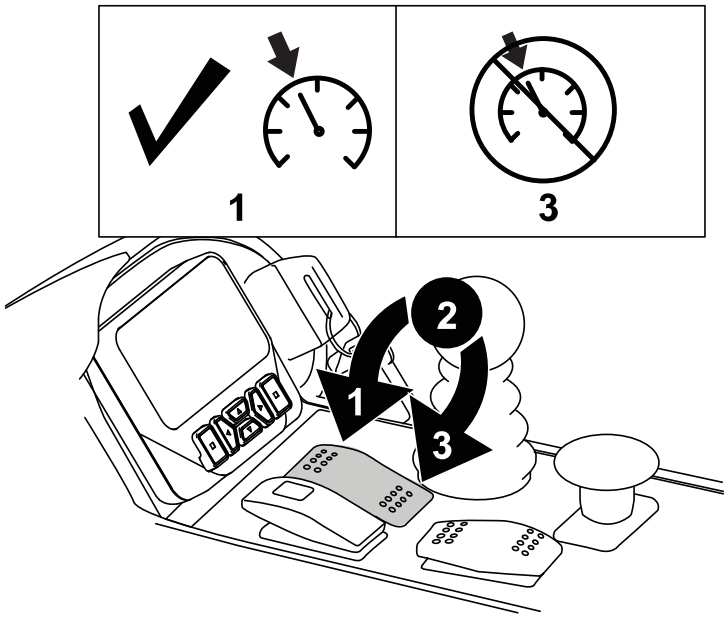

G461362

(1) Aktivace tempomatu – krátce otočte přepínač dopředu.

Poznámka: Pomocí tlačítek na displeji nastavte rychlost tempomatu v krocích po 0,8 km/h.

(2) Zapnutí tempomatu – otočte přepínač do střední polohy.

(3) Vypnutí tempomatu – otočte přepínač dozadu.

Spínač otáček motoru

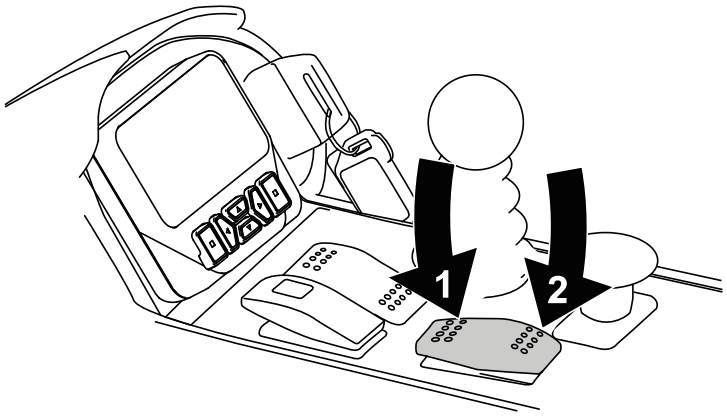

G461359

(1) Krátkým stisknutím spínače dopředu zvýšíte otáčky motoru v krocích po 100 ot/min; stisknutím a podržením přepnete motor do režimu vysokých volnoběžných otáček.

(2) Krátkým stisknutím spínače dozadu snížíte otáčky motoru v krocích po 100 ot/min; stisknutím a podržením přepnete motor do režimu nízkých volnoběžných otáček.

Spínač vývodového hřídele (PTO)

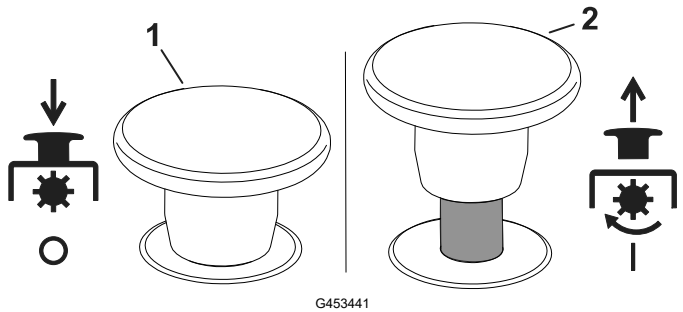

G453441

(1) Vypnutí vývodového hřídele (PTO) – stroj je v PŘEPRAVNÍM režimu (umožňuje jízdu rychlostí až 16 km/h, pokud není omezena maximální rychlost).

(2) Zapnutí vývodového hřídele (PTO) – stroj je v režimu SEČENÍ (umožňuje jízdu rychlostí až 13 km/h, pokud není omezena maximální rychlost).

Poznámka: Pomocí chráněných nabídek na displeji systému InfoCenter nastavíte maximální rychlost pro jednotlivé režimy.

Spínač čelních světel

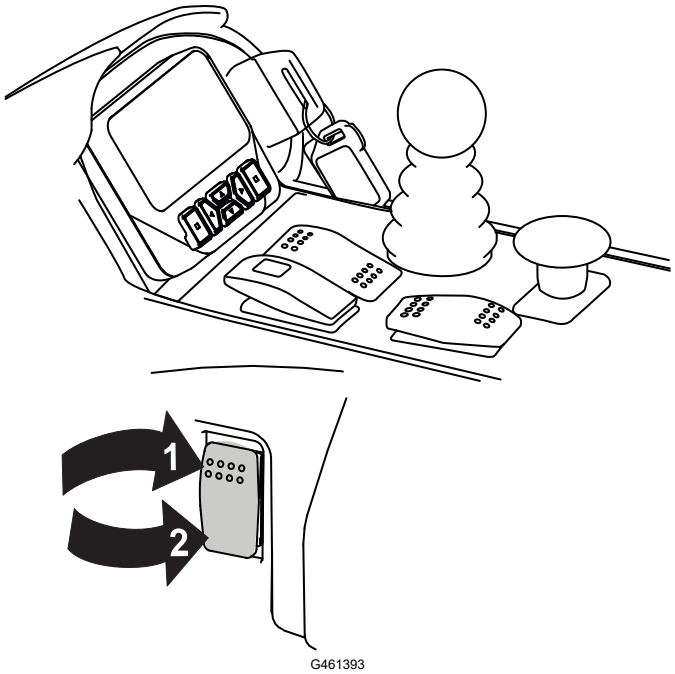

G461393

1 Zapnuto (On)

2 Vypnuto (Off)

Displej systému InfoCenter

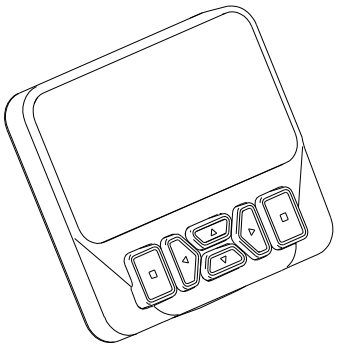
G461392

Na displeji systému InfoCenter se zobrazují informace o stroji, např. provozní stav, různé diagnostické údaje a další informace o stroji.

To, jaké obrazovky se na displeji objeví, závisí na tom, jaká tlačítka zvolíte. Funkce jednotlivých tlačítek se může změnit v závislosti na situaci.

Pedál naklonění volantu

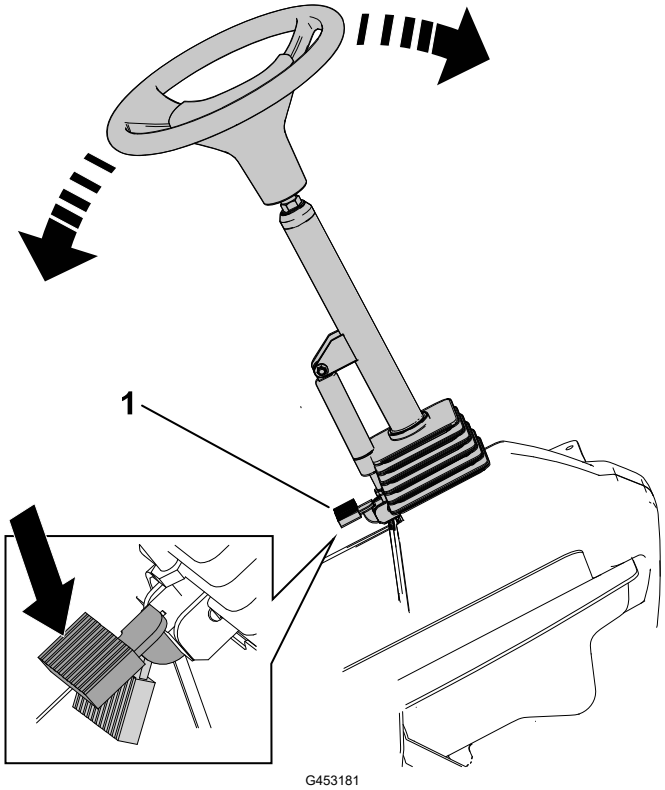

Sešlápněte pedál naklonění volantu [1] a nastavte výšku sloupku řízení do pohodlné provozní polohy.

Ovládací pedál pojezdu

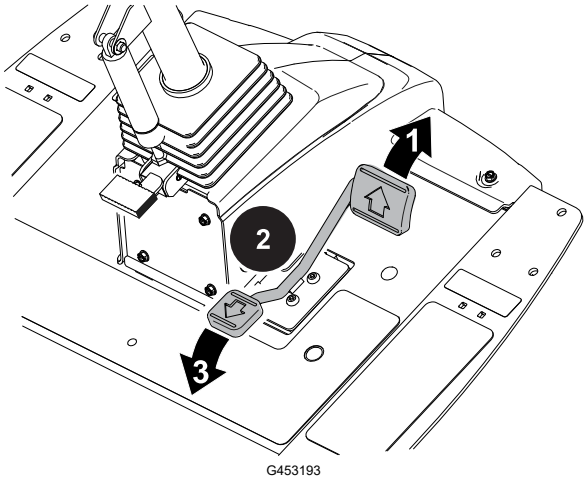

[1] Jízda vpřed – sešlápněte horní část pedálu.

Poznámka: Chcete-li dosáhnout maximální pojezdové rychlosti, nastavte maximální pojezdovou rychlost a v přepravním režimu sešlápněte pedál dopředu.

[2] Zastavení stroje – sejměte nohu z pedálu a nechejte jej vrátit do střední (neutrální) polohy.

Poznámka: Když ovládací pedál pojezdu uvolníte, systém stroje se rychle vrátí do neutrálu.

[3] Jízda vzad – sešlápněte spodní část pedálu.

Poznámka: Pojezdová rychlost závisí na míře sešlápnutí pedálu.

Napájecí zásuvka

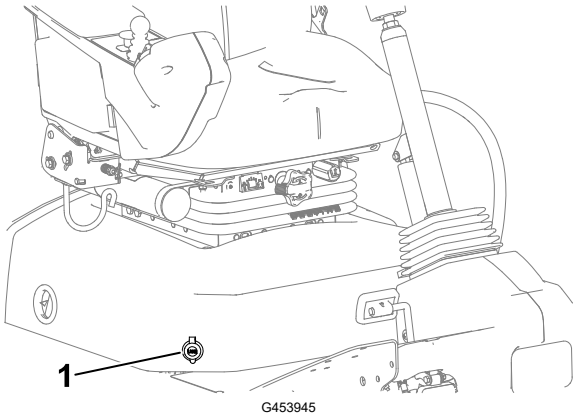

Napájecí 12V zásuvka 1 je zdrojem napětí pro elektronická zařízení.

Ovládací prvky sedadla

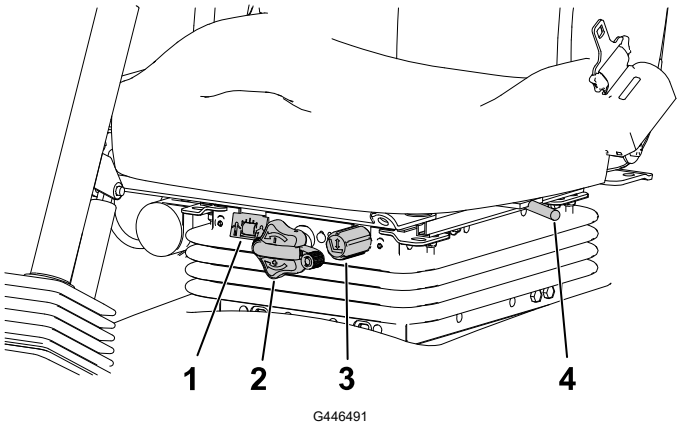

G446491

1. Ukazatel hmotnosti
2. Seřizovací knoflík hmotnosti
3. Seřizovací knoflík výšky
4. Páka pro pohyb vpřed/vzad

Seřizovací knoflík hmotnosti

Otáčejte seřizovacím knoflíkem hmotnosti, dokud se v okénku ukazatele hmotnosti nezobrazí vaše hmotnost.

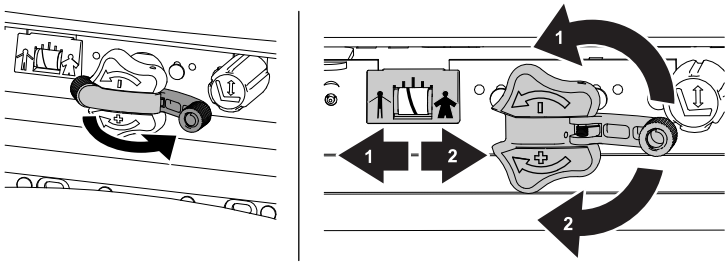

G446496

1. Snížit
2. Zvýšit

Seřizovací knoflík výšky

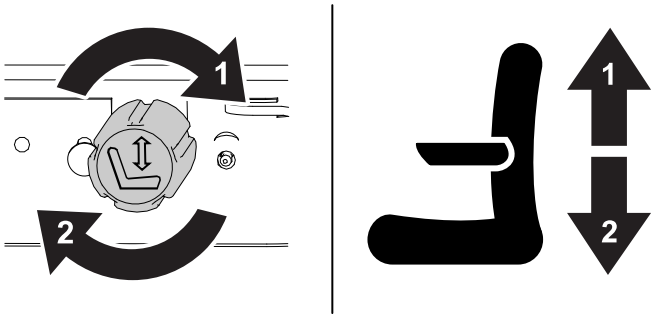

G446494

1. Zvednutí
2. Spuštění

Ovládací prvky sedadla (pokračování)

Páka pro pohyb vpřed/vzad

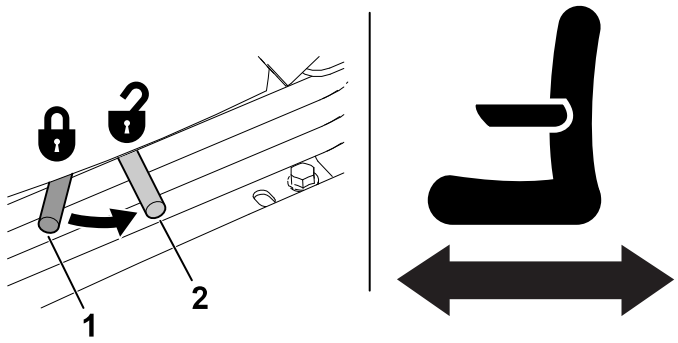

G446495

1 Zamknout

2 Odemknout

Odpojení žací jednotky od napájení

Před montáží nebo demontáží žacích jednotek nebo prací na nich odpojte žací jednotky od zdroje napájení – rozpojte odpojovací konektor napájení žacích jednotek (1), který se nachází pod sedadlem. Před uvedením stroje do provozu konektor připojte zpět.

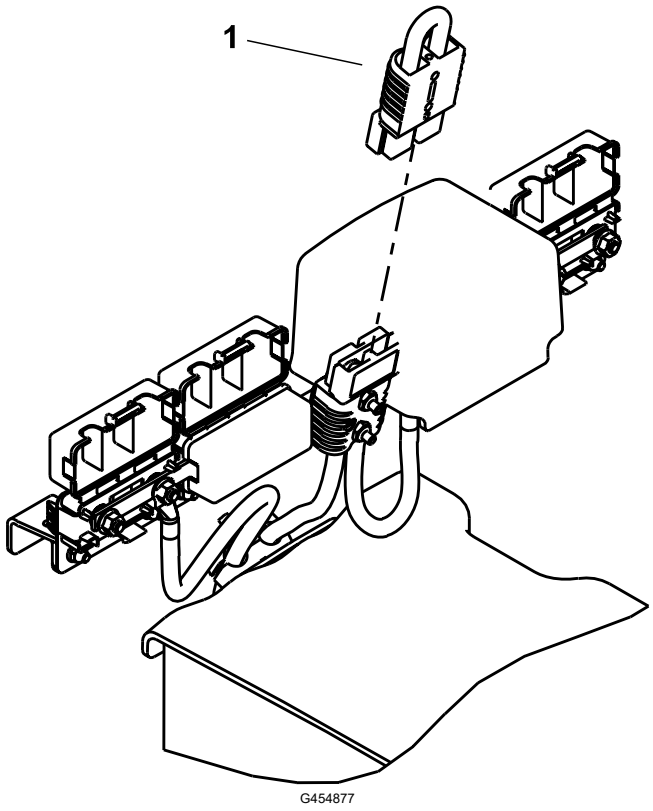

⚠ UPOZORNĚNÍ ⚠

Pokud napájení žacích jednotek neodpojíte, může jiná osoba nechtěně žací jednotku spustit a způsobit vážné zranění rukou nebo nohou.

Odpojovací konektor napájení žacích jednotek rozpojte vždy, než začnete na žacích jednotkách pracovat.

Technické údaje

Poznámka: Specifikace a konstrukce se mohou bez upozornění změnit.

Přepravní šířka	228 cm (90 in)
Šířka sečení	254 cm
Délka	282 cm
Výška s konstrukcí ROPS	160 cm (63 in)
Závaží*	1360 kg (2 999 lb)
Motor	Kubota 24,8 k
Kapacita palivové nádrže	53 l
Přepravní rychlost	0 až 16 km/h
Rychlost pojezdu při sekání	0 až 13 km/h

*Hmotnost s kapalinami a 5palcovými žacími jednotkami s 8 noži

Přídavná zařízení / příslušenství

Pro stroj je k dispozici řada přídavných zařízení a příslušenství schválených společností Toro, která vylepšují a rozšiřují možnosti stroje. Seznam schválených přídavných zařízení a příslušenství můžete získat od autorizovaného servisního prodejce nebo distributora Toro, případně ho naleznete na stránkách www.Toro.com.

K zajištění optimální výkonnosti a dodržení požadavků na bezpečnost stroje je nutné používat pouze originální náhradní díly a příslušenství společnosti Toro.

Před zahájením provozu

Provádění úkonů denní údržby

Každý den před spuštěním stroje proveďte postupy, jež mají být prováděny před každým použitím/každý den a které jsou uvedeny v části „Plán údržby“.

Palivo

Specifikace paliva

DŮLEŽITÉ

Nikdy nepoužívejte místo motorové nafty petrolej či benzin.

Ropná nafta

Typ	Při teplotách nad -7 °C používejte letní naftu (2-D), při nižších teplotách zimní naftu (1-D nebo směs 1-D/2-D). Zimní nafta má při nízkých teplotách nižší teplotu vznícení a vlastnosti tečení za studena, které usnadňují startování a omezují ucpávání palivového filtru. Používání letní nafty při teplotách nad -7 °C přispívá ve srovnání se zimní naftou k delší životnosti palivového čerpadla a vyššímu výkonu.
Obsah síry	Nízký (< 500 ppm) nebo velmi nízký (< 15 ppm)
Minimální cetanové číslo	40
Uskladnění	Pořiďte si pouze takové množství čisté, čerstvé nafty nebo bionafty, které spotřebujete do 180 dnů. Nepoužívejte palivo, které bylo skladováno déle než 180 dnů.
Olej a aditiva	Nepřidávejte do paliva

Palivo (pokračování)

Bionafta

Typ	U tohoto stroje lze rovněž použít palivo s podílem bionafty do stupně B20 (20 % bionafty, 80 % motorové nafty). Používejte motorovou naftu s nízkým nebo velmi nízkým obsahem síry. V chladném počasí používejte směsi B5 (obsah bionafty 5 %) nebo nižšího stupně.
Minimální cetanové číslo	40
Bezpečnostní opatření pro bionaftu	Směsi s bionaftou mohou poškodit nátěr povrchů. Kontrolujte těsnění, hadice a vložky, které jsou v kontaktu s palivem, jelikož může docházet k jejich postupnému poškození. Po určité době po přechodu na směs bionafty lze předpokládat ucpání palivového filtru. Více informací o bionaftě vám poskytne autorizovaný distributor Toro.
Uskladnění	Pořiďte si pouze takové množství čisté, čerstvé nafty nebo bionafty, které spotřebujete do 180 dnů. Nepoužívejte palivo, které bylo skladováno déle než 180 dnů.
Olej a aditiva	Nepřidávejte do paliva

	Norma	**Umístění**
Bionafta musí splňovat:	ASTM D6751	Spojené státy
	EN 14214	Evropská unie
Smíchané palivo musí splňovat:	ASTM D975	Spojené státy
	EN 590	Evropská unie

Doplnění paliva

1. Zaparkujte stroj na rovném povrchu, snižte žací jednotky, vypněte motor a vyjměte klíč.
2. Čistým hadrem očistěte okolí uzávěru palivové nádrže.
3. Sejměte uzávěr (1) z palivové nádrže.
4. Naplňte nádrž naftou až po dolní hranu plnicího hrdla.
5. Zajistěte uzávěr palivové nádrže.

   Poznámka: Pokud je to možné, doplňujte palivovou nádrž po každém použití. Omezíte tak možné hromadění kondenzace uvnitř nádrže na minimum.

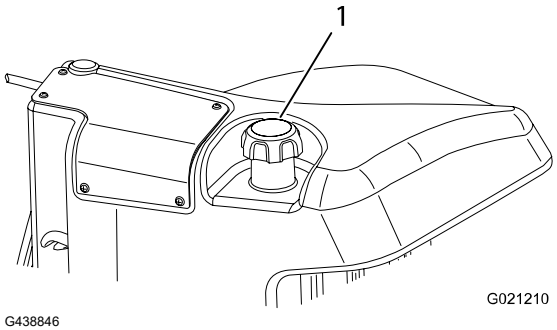

G438846

Kontrola ochranných spínačů

⚠ UPOZORNĚNÍ ⚠

Jestliže jsou bezpečnostní blokovací spínače odpojeny nebo poškozeny, stroj se může za provozu chovat neočekávaně a způsobit lehké nebo středně těžké zranění.

- **S ochrannými spínači bezpečnostního blokování nemanipulujte.**
- **Denně funkci ochranných spínačů kontrolujte a jakýkoli poškozený spínač před použitím stroje vyměňte.**

DŮLEŽITÉ

Pokud při kontrole stroje zjistíte závadu některého z bezpečnostních spínačů, obraťte se na autorizovaného distributora Toro.

Příprava stroje

1. Vyjeďte se strojem pomalu na otevřenou plochu.
2. Spusťte žací jednotky dolů, vypněte motor a zatáhněte parkovací brzdu.

Kontrola blokovacího zařízení startování – ovládacího pedálu pojezdu

1. Sedněte si na místo obsluhy a zatáhněte parkovací brzdu.
2. Přepněte spínač vývodového hřídele do VYPNUTÉ polohy.
3. Sešlápněte ovládací pedál pojezdu a otočte klíč do polohy STARTOVÁNÍ.

Poznámka: Při sešlápnutém ovládacím pedálu pojezdu se nesmí spustit motor.

Kontrola blokování spuštění vývodového hřídele

1. Posaďte se na sedadlo obsluhy.
2. Přepněte spínač vývodového hřídele do ZAPNUTÉ polohy.
3. Otočte klíč do polohy STARTOVÁNÍ.

Poznámka: Pokud je spínač vývodového hřídele v ZAPNUTÉ poloze, motor se nesmí nastartovat.

Kontrola blokování chodu vývodového hřídele

Poznámka: Během tohoto testu nenechte žací jednotky pracovat déle než několik sekund, abyste předešli zbytečnému opotřebení.

1. Posaďte se na sedadlo obsluhy.
2. Přepněte spínač vývodového hřídele do VYPNUTÉ polohy.

Kontrola ochranných spínačů (pokračování)

3. Nastartujte motor.
4. Přepněte spínač vývodového hřídele (PTO) do ZAPNUTÉ polohy.
5. Spusťte žací jednotky dolů, aby se vývodový hřídel (PTO) zapnul.
6. Zvedněte se ze sedadla.

Poznámka: Vývodový hřídel nesmí běžet, když nesedíte na sedadle obsluhy.

Kontrola provozního blokování parkovací brzdy a ovládacího pedálu pojezdu

1. Posaďte se na sedadlo obsluhy.
2. Zatáhněte parkovací brzdu.
3. Přepněte spínač vývodového hřídele do VYPNUTÉ polohy.
4. Nastartujte motor.
5. Sešlápněte ovládací pedál pojezdu.

Poznámka: Při sešlápnutí ovládacího pedálu pojezdu se zataženou parkovací brzdou by stroj neměl nijak reagovat. Na displeji systému InfoCenter se zobrazí informační zpráva.

Kontrola zapnutí automatické parkovací brzdy

1. Sedněte si na sedadlo obsluhy a nastartujte motor.
2. Uvolněte parkovací brzdu a zvedněte se ze sedadla.

Poznámka: Když sedadlo obsluhy opustíte, na spínači parkovací brzdy se musí rozsvítit červená kontrolka, která signalizuje, že je parkovací brzda zatažená.

Kontrola blokování spouštění žací jednotky

1. Sedněte si na sedadlo obsluhy a nastartujte motor.
2. Zvedněte žací jednotky do přepravní polohy.
3. Vstaňte ze sedadla a spusťte žací jednotky dolů.

Poznámka: Pokud nesedíte na sedadle obsluhy, žací jednotky se dolů nesmějí spustit.

Přehled displeje systému InfoCenter

Na displeji systému InfoCenter se zobrazují informace o stroji, např. provozní stav, různé diagnostické údaje a další informace o stroji. Na displeji je k dispozici několik obrazovek. Mezi obrazovkami můžete kdykoli přepínat stisknutím tlačítka zpět a následným použitím směrových tlačítek nahoru a dolů.

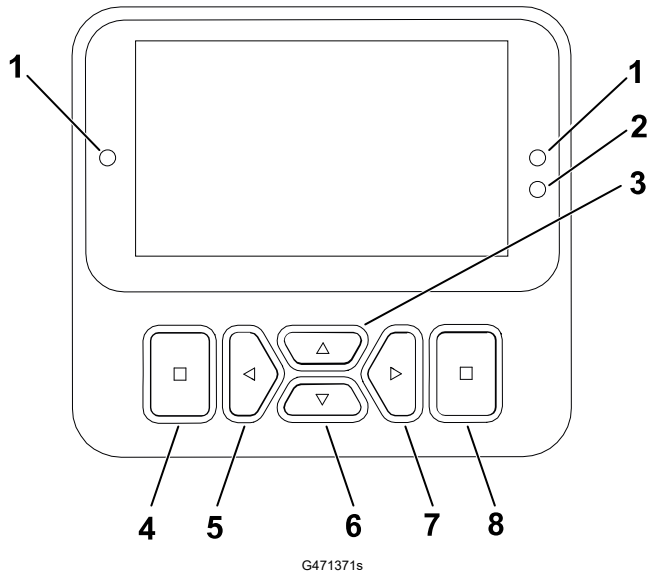

G471371s

1. Kontrolka
2. Snímač jasu displeje
3. Navigační tlačítko – nahoru
4. Tlačítko zpět
5. Navigační tlačítko – snížit/vlevo
6. Navigační tlačítko – dolů
7. Navigační tlačítko – zvýšit/vpravo
8. Tlačítko enter

Poznámka: Funkce jednotlivých tlačítek se může změnit v závislosti na situaci. Každé tlačítko je označeno ikonou zobrazující jeho aktuální funkci.

Ikony displeje systému InfoCenter

	Je třeba provést servis stroje.
	Nastavení omezovače rychlosti (VPS, Virtual Pedal Stop)
	Žhavicí svíčky jsou aktivní
	Posaďte se na sedadlo
	Parkovací brzda je zatažena.

	Režim zahřívání
	Napětí akumulátoru
	Hladina paliva
	Hladina paliva je nízká.
	Uzamčeno

Přehled displeje systému InfoCenter (pokračování)

	Teplota chladicí kapaliny motoru
	Pojezd nebo ovládací pedál pojezdu
	Spustit motor
	Vývodový hřídel je zapnutý.
	Zapnutý tempomat
	Engine (Motor)
PIN	Byl zadán přístupový kód.
	Aktivní
	Neaktivní
	Nabídka
	Další obrazovka

	Závada/výstraha
	Backlap (Přelapování)
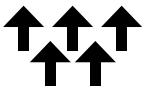	Žací jednotky jsou nahoře nebo se zvedají.
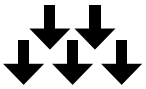	Žací jednotky jsou dole nebo se spouštějí dolů.
	Generator (Generátor)
	Měřič provozních hodin
	Zvýšit hodnotu
	Snížit hodnotu
	Procházet dolů/nahoru
	Procházet vlevo/vpravo
	Předchozí obrazovka

Přehled displeje systému InfoCenter (pokračování)

Přehled nabídek

Chcete-li získat přístup k nabídce na displeji systému InfoCenter, stiskněte tlačítko zpět na hlavní obrazovce. Tím se dostanete do hlavní nabídky. V následujících tabulkách naleznete přehled možností, které jsou v nabídkách k dispozici:

🔒 Chráněno v rámci chráněných nabídek – přístupné pouze po zadání kódu PIN

Hlavní nabídka

Položka nabídky	**Popis**
Faults (Závady)	Nabídka Faults (Závady) obsahuje seznam aktuálních závad stroje. Další informace o této nabídce a údajích, které obsahuje, naleznete v *servisní příručce* nebo se můžete obrátit na autorizovaného distributora Toro.
Service (Servis)	Nabídka Service (Servis) obsahuje informace o stroji, například dobu používání ,, a další číselné údaje.
Diagnostics (Diagnostika)	Nabídka Diagnostics (Diagnostika) zobrazuje stav každého spínače stroje, snímače , nebo ovládacího výstupu. Nabídku lze použít k řešení některých závad a k rychlému zjištění toho, které ovládací prvky stroje jsou zapnuté a které vypnuté.
Settings (Nastavení)	Pomocí nabídky Settings (Nastavení) lze přizpůsobit a upravit proměnné konfigurace na displeji.
Machine Settings (Nastavení stroje)	Nabídka Machine Settings (Nastavení stroje) umožňuje nastavit prahové hodnoty zrychlení, rychlosti a vyvážení.
About (Informace)	Nabídka About (Informace) obsahuje číslo modelu, sériové číslo a verzi softwaru stroje.

Service (Servis)

Položka nabídky	**Popis**
Hours (Hodiny)	Uvádí celkový počet hodin provozu stroje, motoru a vývodového hřídele a také počet hodin, během nichž byl stroj přepravován, a blížící servis.
Counts (Počty)	Uvádí řadu počtů týkajících se provozu stroje.
Přední přelapování	Ovládá rychlost předních vřeten v režimu přelapování.
Zadní přelapování	Ovládá rychlost zadních vřeten v režimu přelapování.
Traction Pedal (Ovládací pedál pojezdu) 🔒	Slouží ke kalibraci ovládacího pedálu pojezdu.

Přehled displeje systému InfoCenter (pokračování)

Service (Servis) (pokračování)

Položka nabídky	Popis
Traction Pump (Čerpadlo pohonu) 🔒	Slouží ke kalibraci čerpadla pohonu.
Virtual Speed Sensor (Virtuální snímač rychlosti) 🔒	Slouží ke kalibraci virtuálního snímače rychlosti.

Diagnostics (Diagnostika)

Položka nabídky	Popis
Traction (Pojezd)	Označuje vstupy a výstupy u ovládacího pedálu pojezdu.
Cutting Units (Žací jednotky)	Označuje vstupy a výstupy pro zvedání a spouštění žacích jednotek.
PTO (Vývodový hřídel)	Označuje vstupy a výstupy pro zapnutí obvodu vývodového hřídele (PTO).
Engine (Motor)	Označuje vstupy a výstupy pro startování motoru.
Generator (Generátor)	Označuje vstupy a výstupy pro generátor.
CAN Statistics (Statistiky CAN)🔒	Označuje vstupy a výstupy u sběrnice CAN.

Settings (Nastavení)

Položka nabídky	Popis
Enter PIN (Zadat kód PIN)	Umožňuje přístup k chráněným nabídkám osobě (vedoucímu/mechanikovi) pověřené vaší společností pomocí kódu PIN.
Backlight (podsvícení)	Slouží k nastavení jasu LCD displeje.
Language (Jazyk)	Slouží k nastavení jazyka používaného na displeji*.
Font Size (Velikost písma)	Slouží k nastavení velikosti písma na displeji.
Units (Jednotky)	Slouží k nastavení jednotek používaných na displeji (anglické nebo metrické).
Protect Settings (Chráněná nastavení) 🔒	Umožňuje změnit nastavení v nabídce chráněného nastavení

* Přeložen je pouze text určený pro obsluhu. Obrazovky závad, servisu a diagnostiky jsou určeny pro pracovníka údržby. Tituly jsou ve zvoleném jazyce, ale položky nabídky zůstávají v angličtině.

Přehled displeje systému InfoCenter (pokračování)

Machine Settings (Nastavení stroje)

Položka nabídky	Popis
Přední přelapování	Ovládá rychlost předních vřeten v režimu přelapování.
Zadní přelapování	Ovládá rychlost zadních vřeten v režimu přelapování.
Mow Speed (Rychlost sečení) 🔒	Umožňuje nastavení maximální rychlosti při sečení (nízký rozsah).Slouží k určení rychlosti otáčení vřeten.
Transport Speed (Přepravní rychlost) 🔒	Umožňuje nastavení maximální rychlosti při přepravě (vysoký rozsah).
Blade Count (Počet nožů) 🔒	Ovládá počet nožů na vřetenu pro rychlost vřetena.
Height of cut (HOC) (Výška sečení) 🔒	Ovládá výšku sečení (HOC) ke stanovení otáček vřetena.
Front Reel Speed (Otáčky předního vřetena) 🔒	Zobrazuje vypočítanou polohu otáček vřetena pro přední vřetena. Vřetena lze také ručně nastavit.
Rear Reel Speed (Otáčky zadního vřetena) 🔒	Zobrazuje vypočítanou polohu otáček vřetena pro zadní vřetena. Vřetena lze také ručně nastavit.
Eco Mode (Úsporný režim) 🔒	Když je aktivován úsporný režim, sníží se při sečení otáčky motoru, aby se omezila hlučnost a spotřeba paliva. Otáčky vřetena se nemění, ale rychlost sečení se snižuje, pokud není odpovídajícím způsobem nastaven doraz ovládání sečení.
Powerboost 🔒	Zapíná a vypíná režim Powerboost.
Powershed 🔒	Zapíná a vypíná režim Powershed.
Smart Power (Inteligentní výkon)🔒	Zapíná a vypíná systém Smart Power (Inteligentní výkon).
Acceleration (Zrychlení)🔒	Nastavení pro nízké, střední a vysoké zrychlení určuje, jak rychle reaguje pojezdová rychlost na pohyb ovládacího pedálu pojezdu
Clip Control (Ovládání sekání) 🔒	Zapíná a vypíná systém Clip Control (Ovládání sekání).

About (Informace)

Položka nabídky	Popis
Model	Uvádí číslo modelu stroje.
SN (Sériové číslo)	Uvádí sériové číslo stroje.

Přehled displeje systému InfoCenter (pokračování)

About (Informace) (pokračování)

Položka nabídky	Popis
S/W Revision (Verze softwaru)	Uvádí verzi softwaru hlavní řídicí jednotky.
InfoCenter S/W Revision 🔒 (Verze softwaru systému InfoCenter)	Uvádí verzi softwaru systému InfoCenter.
Generator S/W Revision 🔒 (Verze softwaru generátoru)	Uvádí verzi softwaru startéru–generátoru.
Cutting Unit 1 S/W Revision 🔒 (Verze softwaru žací jednotky 1)	Uvádí verze softwaru žacích jednotek eReel.
Cutting Unit 2 S/W Revision 🔒 (Verze softwaru žací jednotky 2)	
Cutting Unit 3 S/W Revision 🔒 (Verze softwaru žací jednotky 3)	
Cutting Unit 4 S/W Revision 🔒 (Verze softwaru žací jednotky 4)	
Cutting Unit 5 S/W Revision 🔒 (Verze softwaru žací jednotky 5)	

Přehled displeje systému InfoCenter (pokračování)

Přístup k provozním obrazovkám

1. V nabídce **(Main Menu)** (Hlavní nabídka) stisknutím pravého navigačního tlačítka vstupte na obrazovku **Main Run Screen** (Hlavní provozní obrazovka), kde je uveden stav paliva a teplota chladicí kapaliny.
2. Stisknutím pravého navigačního tlačítka přejděte na obrazovku **Secondary Run Screen** (Vedlejší provozní obrazovka), kde je uvedena teplota chladicí kapaliny, teplota generátoru, otáčky motoru a napětí.
3. Stisknutím pravého navigačního tlačítka přejděte na obrazovku **eReel Information Screen** (Informační obrazovka eReel), kde jsou uvedeny hodnoty proudu a rychlosti vřetena každé z 5 žacích jednotek.
4. Stisknutím pravého navigačního tlačítka přejděte na obrazovku **Energy Mode Screen** (Obrazovka energetického režimu), kde jsou uvedeny komponenty, tok energie a směr během provozu.

Protected Menus (Chráněné nabídky)

V nabídce **Settings** (Nastavení) displeje lze nastavit provozní konfiguraci. Chcete-li tato nastavení uzamknout, použijte **Protected Menu** (Chráněnou nabídku).

Poznámka: Při dodání je počáteční přístupový kód naprogramován distributorem.

Přístup do chráněných nabídek

Poznámka: Výchozí tovární kód PIN pro váš stroj je `0000` nebo `1234`.

Pokud jste kód PIN změnili a zapomněli jste ho, požádejte o pomoc autorizovaného distributora Toro.

1. Z nabídky **Main Menu** (Hlavní nabídka) přejděte dolů na položku **Settings** (Nastavení) a stiskněte výběrové tlačítko.

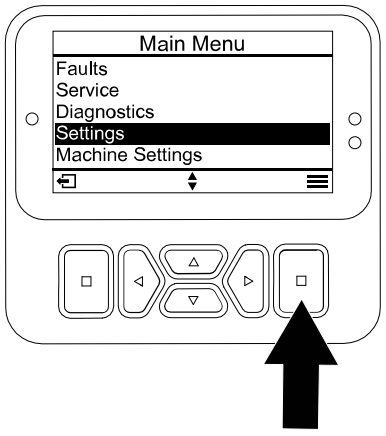

G471349s

Přehled displeje systému InfoCenter (pokračování)

2. V nabídce **Settings** přejděte na položku **Enter PIN** (Zadat kód PIN) a stiskněte výběrové tlačítko Ⓐ.
3. Chcete-li zadat kód PIN, opakovaně tiskněte navigační tlačítko „nahoru/dolů“ Ⓑ, dokud se nezobrazí správná první číslice. Poté stisknutím pravého navigačního tlačítka Ⓒ přejděte na další číslici. Tento postup opakujte, dokud nezadáte poslední číslici.
4. Stiskněte výběrové tlačítko Ⓓ.

   Poznámka: Pokud displej kód PIN akceptuje a chráněná nabídka se odemkne, zobrazí se slovo "PIN□? v pravém horním rohu obrazovky.
5. Chcete-li chráněnou nabídku uzamknout, otočte klíčovým přepínačem do VYPNUTÉ polohy a poté do ZAPNUTÉ polohy.

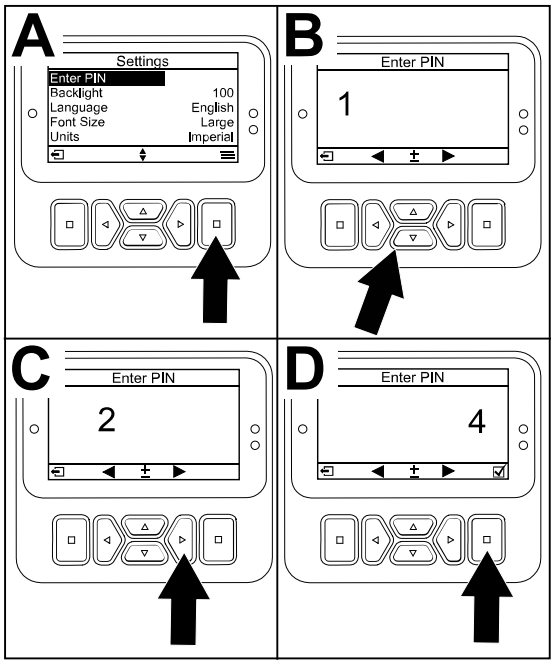

G471350s

Zobrazení a změna nastavení chráněné nabídky

1. V nabídce **Settings** (Nastavení) přejděte dolů na položku **Protect Settings** (Nastavení ochrany).
2. Chcete-li zobrazit a změnit nastavení bez zadání kódu PIN, pomocí výběrového tlačítka změňte nabídku **Protect Settings** na ☐ (vypnuto).
3. Chcete-li zobrazit a změnit nastavení prostřednictvím kódu PIN, pomocí výběrového tlačítka změňte nabídku **Protect Settings** na ☑ (zapnuto), nastavte kód PIN a otočte spínač zapalování do VYPNUTÉ a pak do ZAPNUTÉ polohy.

Nastavení časovače blížícího se servisu

Časovač blížícího se servisu vynuluje hodiny blížícího se servisu, jakmile se provede postup plánované údržby.

1. V nabídce **Settings** (Nastavení) přejděte do nabídky **Enter PIN** (Zadat kód PIN) a stiskněte výběrové tlačítko.
2. Zadejte kód PIN; viz „Přístup do chráněných nabídek“.
3. V nabídce **Service** (Servis) přejděte na položku **Hours** (Hodiny) a stiskněte výběrové tlačítko.
4. Přejděte do nabídky **Service Due** (Blížící se servis).

   Poznámka: Pokud je již nutné provést servis, zobrazí se Now (Nyní) vedle položky **Service Due**.
5. Zvýrazněte interval servisu a stiskněte výběrové tlačítko.

Poznámka: Servisní interval (250 hod., 500 hod. atd.) se nachází vedle položky **Service Due**.

Servisní interval je chráněná položka nabídky.

6. Pokud se otevře obrazovka RESET SERVICE TIMER? (Resetovat časovač servisu?), stiskněte výběrové tlačítko pro YES (Ano) nebo tlačítko zpět pro NO (Ne).
7. Po výběru možnosti YES se obrazovka intervalu vynuluje a vrátí se zpět k výběru provozních hodin.

Nastavení počtu nožů

1. V nabídce **Machine Settings** (Nastavení stroje) přejděte dolů na položku **Blade Count** (Počet nožů).
2. Stisknutím pravého navigačního tlačítka můžete měnit počet nožů na vřeteno s 8 nebo 11 noži.

Nastavení výšky sečení (HOC)

1. V nabídce **Machine Settings** (Nastavení stroje) přejděte dolů na položku **Height of Cut** (Výška sečení).
2. Pomocí levého a pravého navigačního tlačítka zvolte nastavení výšky sečení, které odpovídá dílenskému nastavení žacích jednotek. Pokud se přesné nastavení nezobrazí, ze seznamu zvolte nejbližší možné nastavení.

Nastavení otáček předního a zadního vřetena

1. Je-li funkce Clip Control (Ovládání sekání) ZAPNUTA (výchozí nastavení), rychlost vřeten se dynamicky zvyšuje nebo snižuje úměrně pojezdové rychlosti nastavené obsluhou.
2. Při VYPNUTÉ funkci Clip Control (Ovládání sekání) je nastavena pevná rychlost vřeten, a to vzhledem k maximální rychlosti sečení zadané správcem.

Poznámka: Kromě toho lze rychlost předních a zadních vřeten nastavit manuálně v nabídce **Machine Settings** (Nastavení stroje).

Nastavení úsporného režimu (Economy Mode)

Provoz v úsporném režimu může být výhodný při lehké zátěži nebo v prostředí, kde je nutné omezit hluk. Pracovní otáčky motoru se sníží, ale rychlost pojezdu ani otáčky vřeten to neovlivní.

Poznámka: Sečení při rychlosti vyšší než 8,6 km/h se v úsporném režimu nedoporučuje.

1. Z nabídky **Main Menu** (Hlavní nabídka) přejděte dolů na položku **Machine Settings** (Nastavení stroje) a stiskněte výběrové tlačítko.
2. V nabídce **Machine Settings** přejděte dolů na položku **Eco Mode** (Úsporný režim).
3. Stiskem pravého navigačního tlačítka režim ZAPNĚTE.

Přehled displeje systému InfoCenter (pokračování)

Nastavení maximální povolené rychlosti sečení

Zvolené nastavení se zobrazí jako X na grafu rychlosti pojezdu spolu s nastavením tempomatu a dorazu pedálu. Symbol X ve sloupci označuje, že správce omezil maximální rychlost.

Poznámka: Toto nastavení zůstává v paměti a reguluje pojezdovou rychlost, dokud je nezměníte.

1. V nabídce **Machine Settings** (Nastavení stroje) přejděte dolů na položku **Mow Speed** (Rychlost sečení).
2. Pomocí levého a pravého navigačního tlačítka lze zvýšit a snížit maximální rychlost sečení v krocích po 0,8 km/h, a to v rozmezí 1,6 až 12,9 km/h.

Nastavení maximální povolené přepravní rychlosti

Zvolené nastavení se na grafu rychlosti pojezdu zobrazí jako X spolu s nastavením tempomatu a dorazu pedálu. Symbol X ve sloupci označuje, že správce omezil maximální rychlost.

Poznámka: Toto nastavení zůstává v paměti a reguluje pojezdovou rychlost, dokud je nezměníte.

1. V nabídce **Machine Settings** (Nastavení stroje) přejděte dolů na položku **Transport Speed** (Přepravní rychlost).
2. Pomocí levého a pravého navigačního tlačítka lze zvýšit a snížit maximální přepravní rychlost v krocích po 0,8 km/h, a to v rozmezí 8,0 až 16,0 km/h.

Zapnutí/vypnutí funkce Smart Power

1. V nabídce **Settings** (Nastavení) přejděte dolů na položku **Smart Power** (Inteligentní výkon).
2. Stisknutím pravého navigačního tlačítka lze přepínat mezi nastavením On (Zapnuto) a Off (Vypnuto).

Nastavení režimu zrychlení

1. V nabídce **Machine Settings** (Nastavení stroje) přejděte dolů na položku **Acceleration** (Zrychlení).
2. Stisknutím pravého navigačního tlačítka můžete přepínat mezi nastavením Low (Nízké), Medium (Střední) a High (Vysoké).

Nastavení rychlosti předního a zadního přelapování

1. V nabídce **Machine Settings** (Nastavení stroje) přejděte dolů do části **Front Backlap** (Přední přelapování) nebo **Rear Backlap** (Zadní přelapování).
2. Pomocí pravého nebo levého navigačního tlačítka můžete rychlost přelapování zvyšovat a snižovat.

Kontrola brzdné dráhy hydrostatického pohonu

Poznámka: Tento stroj brzdí dynamicky a zastaví se, když vrátíte ovládací pedál pojezdu do neutrální polohy.

Poznámka: Chcete-li plynule zpomalit, nohou pozvolna vracejte ovládací pedál pojezdu do neutrální polohy. Pokud nemáte v úmyslu rychle zastavit, neuvolňujte nohu z pedálu a nenechávejte pedál samovolně vrátit do neutrální polohy.

1. Stroj z maximální přepravní rychlosti 16 km/h zcela zastavte přibližně na vzdálenosti 3,7 m.
2. Na rovném a suchém povrchu si vyznačte začátek a konec úseku dlouhého 3,7 m.
3. Jeďte se strojem maximální přepravní rychlostí 16 km/h a na začátku 3,7m úseku sejměte nohu z ovládacího pedálu pojezdu.
4. Zkontrolujte, zda se stroj zastaví ve vzdálenosti 0,6 m od konce vyznačeného úseku (3,7 m).
5. Pokud brzdná dráha stroje přesáhne 0,6 m od této vzdálenosti, obraťte se na autorizovaného distributora Toro.

Přehled rychlostí jízdy vzad

Pojezdová rychlost vzad v přepravním režimu

- Pokud je maximální přepravní rychlost nastavená správcem vyšší než 8,0 km/h, maximální pojezdová rychlost vzad je 8,0 km/h.
- Pokud je maximální přepravní rychlost nastavená správcem rovna 8,0 km/h nebo nižší, maximální pojezdová rychlost vzad odpovídá přepravní rychlosti nastavené správcem.

Pojezdová rychlost vzad při sečení

- Pokud je maximální rychlost při sečení nastavená správcem vyšší než 6,4 km/h, maximální pojezdová rychlost vzad je 6,4 km/h.
- Pokud je maximální rychlost při sečení nastavená správcem rovna 6,4 km/h nebo nižší, maximální pojezdová rychlost vzad odpovídá přepravní rychlosti nastavené správcem.

Přehled zobrazených pojezdových rychlostí

Tento stroj zobrazuje odhadovanou pojezdovou rychlost v kilometrech za hodinu (km/h) nebo mílích za hodinu (mph).

- Aktuální rychlost se zobrazuje v levém horním rohu obrazovek tempomatu a omezovače rychlosti (VPS).
- Pojezdové rychlosti jsou odhadované a kalibrované tak, aby byly nejpřesnější při sečení rychlostí 8,0 km/h. Zobrazené rychlosti jsou přesné, pokud se skutečná rychlost pohybuje v toleranci ±0,8 km/h od zobrazené hodnoty při jízdě na suchém a rovném povrchu.
- Pokud se naměřené rychlosti stroje odchylují od zobrazených hodnot o více než 2,4 km/h, obraťte se na autorizovaného distributora Toro.

Přehled systému PowerMatch™

V případě potřeby dodává 48VDC akumulátor dodatečný výkon, který je řízen systémem PowerMatch. Tento dodatečný výkon z akumulátoru slouží pro krátkodobé použití, nikoli pro nepřetržitý nebo dlouhodobý provoz při maximálním výkonu. Systém PowerMatch využívá 2 různé procesy:

Přehled režimu Powershed

Pokud požadovaný výkon překročí 24,8 k motoru, generátor postupně omezí dobíjení akumulátorů a 48VDC akumulátor začne pohánět vřetena. Tento proces je obsluze zřejmý. Generátor tak snižuje svou výkonovou zátěž na motor a uvolněný výkon motoru může být využit pro hydrauliku pojezdového systému.

Poznámka: Společnost Toro doporučuje ponechat režim Powershed ZAPNUTÝ během většiny provozních podmínek. Chcete-li režim Powershed vypnout, přejděte v nabídce **Machine Settings** (Nastavení stroje) na položku **Powershed** a stisknutím pravého navigačního tlačítka režim přepněte do stavu OFF (Vypnuto).

Přehled režimu Powerboost

Pokud se nároky na výkon systému pojezdu nadále zvyšují (například při jízdě do strmějších svahů), 48VDC akumulátor napájí generátor pracující jako elektromotor, který poskytuje asistenci vznětovému motoru, a současně pohání vřetena žacích jednotek.

Poznámka: Společnost Toro doporučuje ponechat režim Powerboost ZAPNUTÝ během většiny provozních podmínek. Chcete-li režim Powerboost vypnout, přejděte v nabídce **Machine Settings** (Nastavení stroje) na položku **Powerboost** a stisknutím pravého navigačního tlačítka režim přepněte do stavu OFF (Vypnuto).

Za provozu

Přehled provozních vlastností stroje

- Když sejmete nohu z ovládacího pedálu pojezdu, stroj začne dynamicky brzdit až do úplného zastavení.
- Ovládací prvky pedálu jsou optimalizovány tak, aby poskytovaly reaktivní, ale stabilní odezvu, což vám umožní udržet si stálou kontrolu při práci v nerovném terénu a zároveň rychle a plynule brzdit.
- Při sečení se otáčky motoru automaticky zvýší na vysoké volnoběžné otáčky.
- Maximální rychlost nastavuje v nabídce chráněné kódem PIN správce, aby omezil maximální pojezdovou rychlost stroje.
- Možné použití ovládacího pedálu pojezdu, rychlost tempomatu a doraz pojezdového pedálu se omezuje maximální rychlostí nastavenou v nabídce chráněné kódem PIN.

Obsluha stroje

- Pokud máte v cestě překážku, posečte její okolí nebo zvedněte žací jednotky.

Obsluha stroje (pokračování)

- Při přepravě stroje mezi pracovními oblastmi vypněte vývodový hřídel (PTO) a zcela zvedněte žací jednotky. Tím stroj nastavíte do PŘEPRAVNÍHO režimu.
- Po nerovném terénu jezděte vždy pomalu.
- Nikdy nevypínejte stroj za jízdy.

Nácvik ovládání stroje

Nacvičte si ovládání stroje, abyste se seznámili s jeho funkcemi.

1. Zvedněte žací jednotky, uvolněte parkovací brzdu, sešlápněte ovládací pedál pojezdu pro jízdu vpřed a opatrně vyjeďte na otevřenou plochu.
2. Vyzkoušejte si jízdu se strojem, protože hydrostatická převodovka a její funkce se mohou lišit od řady jiných strojů určených k údržbě trávníku.
3. Vyzkoušejte si jízdu dopředu a dozadu i startování a zastavení motoru. Chcete-li stroj zastavit, sejměte nohu z ovládacího pedálu pojezdu a nechejte pedál vrátit do NEUTRÁLNÍ POLOHY.

   Poznámka: Při jízdě se strojem ze svahu dolů může být k zastavení nutné, abyste stiskli spínač parkovací brzdy nebo použili ovládací pedál jízdy vzad.
4. Vyzkoušejte si jízdu kolem překážek se žacími jednotkami nahoře a dole. Při jízdě úzkými místy mezi překážkami dávejte pozor na možné poškození stroje nebo žacích jednotek.

Přehled ovládacího pedálu pojezdu

Tento pedál (1) ovládá rychlost jízdy stroje vpřed a vzad a dynamické brzdění, když ho přesunete zpět do neutrální polohy.

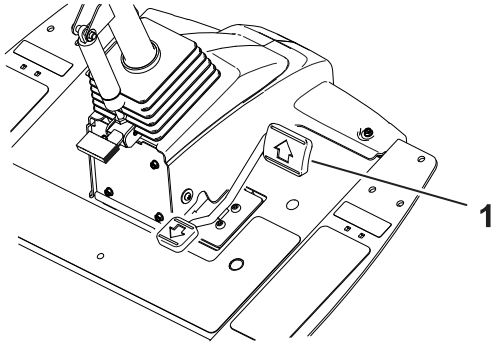

- Čím dále sešlápnete ovládací pedál pojezdu dopředu nebo dozadu, tím rychleji se stroj pohybuje.
- Chcete-li stroj během přepravy nebo sekání plynule zastavit, potřebnou rychlostí přesuňte nohou ovládací pedál pojezdu zpět do neutrální polohy.
- Chcete-li uplatnit maximální brzdění, sejměte nohu z ovládacího pedálu pojezdu a nechejte jej vrátit do neutrální polohy. Stroj bude dynamicky brzdit až do zastavení.

Tento systém pojezdu umožňuje přizpůsobit nastavení zrychlení podle požadavků obsluhy a podmínek na hřišti.

Přehled omezovače rychlosti (VPS)

Funkce omezovače rychlosti (VPS) umožňuje dočasně nastavit maximální pojezdovou rychlost nižší, než je správcem nastavená a heslem chráněná maximální pojezdová rychlost.

Přehled omezovače rychlosti (VPS) (pokračování)

Chcete-li dočasně nastavit maximální rychlost stroje, sešlápněte ovládací pedál pojezdu zcela dopředu. Pro rozsah sečení a pro přepravní režim můžete nastavit odlišné rychlosti.

- Chcete-li k této funkci získat přístup, na hlavní obrazovce použijte navigační tlačítko nahoru nebo dolů.

  Poznámka: Tato funkce se vrátí zpět k maximální rychlosti nastavené správcem, až vypnete klíč zapalování.

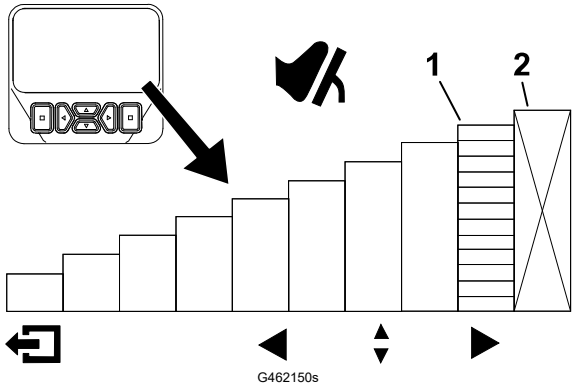

(1) Označuje maximální pojezdovou rychlost (doraz pedálu)

(2) Tato rychlost je zablokována kódem PIN v chráněné nabídce.

- Funkce umožňuje přizpůsobit nastavení rychlosti podle vašich požadavků nebo podle prováděné práce a provozních podmínek.
- Kdykoli se maximální pojezdová rychlost změní nastavením maximální rychlosti správcem nebo funkcí omezovače rychlosti (VPS), ovládací pedál pojezdu se automaticky přeprogramuje tak, aby využíval celý rozsah chodu mezi neutrální polohou a nově nastavenou maximální rychlostí. To znamená, že při nižších hodnotách maximální rychlosti získá obsluha přesnější kontrolu nad pojezdovou rychlostí.

Tipy pro používání omezovače rychlosti (VPS)

- Dočasně nastavte nižší maximální rychlost pro sečení při začišťovacím přejezdu na ferveji.
- Dočasně nastavte nižší maximální rychlost pro lepší ovladatelnost při pohybu v dílně nebo jejím okolí.
- Dočasně nastavte nižší maximální rychlost pro lepší ovladatelnost při najíždění stroje na přívěs.

Tempomat

Ovládání tempomatu

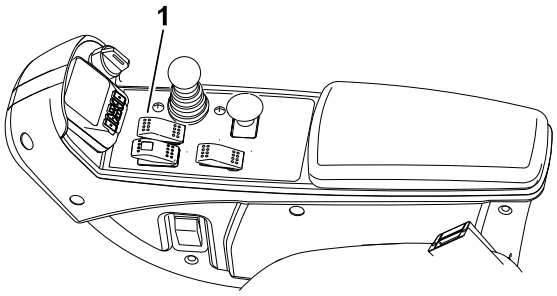

Spínač tempomatu (1) nastavuje funkci tempomatu, která zachovává požadovanou pojezdovou rychlost. Stisknutím zadní části spínače se tempomat vypíná, prostřední poloha spínače aktivuje funkci tempomatu a přední poloha spínače nastavuje požadovanou pojezdovou rychlost.

Po stisknutí spínače tempomatu a nastavení rychlosti upravte pomocí displeje systému InfoCenter nastavení rychlosti tempomatu.

Chcete-li tempomat vypnout, postupujte následovně:

- V přepravním režimu sešlápněte ovládací pedál pojezdu pro jízdu vzad a zatáhněte parkovací brzdu nebo přepněte spínač tempomatu do VYPNUTÉ polohy.
- V režimu sekání sešlápněte ovládací pedál pojezdu pro jízdu vzad, zatáhněte parkovací brzdu a vypněte vývodový hřídel (PTO) nebo přepněte spínač tempomatu do VYPNUTÉ polohy.

  Poznámka: Deaktivace tempomatu způsobí, že se stroj dynamicky zabrzdí a zcela se zastaví. Pokud si přejete deaktivovat tempomat, ale pokračovat v jízdě, sešlápněte ovládací pedál pojezdu a poté deaktivujte tempomat, abyste dosáhli plynulého přechodu z tempomatu na ruční ovládání rychlosti.

Nastavení rychlosti tempomatu

1. Zapněte spínač tempomatu na panelu.
2. Na displeji systému InfoCenter upravte nastavení rychlosti tempomatu.

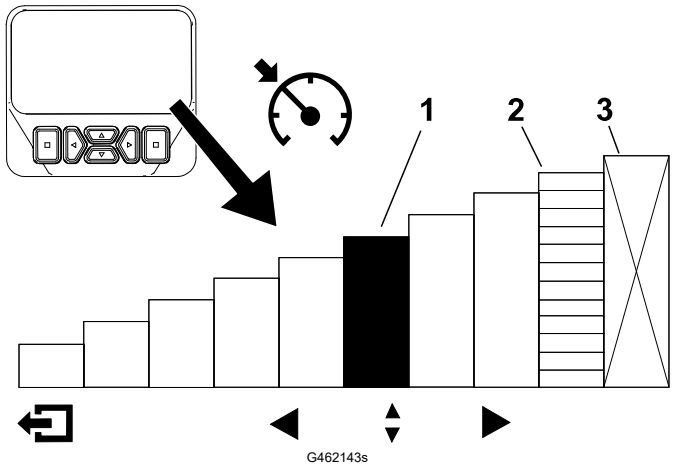

(1) Udává rychlost tempomatu

(2) Označuje maximální pojezdovou rychlost (doraz pedálu)

(3) Tato rychlost je zablokována kódem PIN v chráněné nabídce.

Tempomat (pokračování)

Tipy pro používání tempomatu

- Rychlost tempomatu nastavujte pro jízdu na dlouhé vzdálenosti bez mnoha překážek.
- Na nerovném terénu použijte ke kontrole rychlosti displej systému InfoCenter.
- Tempomat lze použít pro otáčení stroje takto:
  1. Při sečení nastavte takovou rychlost, abyste se mohli na konci sečených pásů bezpečně a pohodlně otáčet.
  2. Během sečení zvyšte rychlost sečení sešlápnutím ovládacího pedálu pojezdu.
  3. Při otáčení pro další průjezd sečení sejměte nohu z pedálu.
  4. Stroj zpomalí na nastavenou nízkou rychlost tempomatu, abyste mohli provést efektivní otočení stroje při konstantní rychlosti.
  5. Po otočení zvyšte ovládacím pedálem pojezdu rychlost stroje znovu na nastavenou úroveň.

Přehled režimu zrychlení

Tato funkce určuje, jak rychle stroj změní pojezdovou rychlost, když ovládací pedál pojezdu není v NEUTRÁLNÍ poloze.

Poznámka: Pokud sejmete nohu z ovládacího pedálu pojezdu a necháte ho vrátit do NEUTRÁLNÍ polohy během jízdy, aktivuje se brzdný profil. Brzdný profil je vždy stejný a nelze ho přizpůsobit pomocí funkce režimu zrychlení.

Chcete-li režim zrychlení změnit, využijte chráněných nabídek v systému InfoCenter. Režim zrychlení má následující 3 stupně:

- NÍZKÝ – nejméně agresivní zrychlování a zpomalování
- STŘEDNÍ (výchozí) – střední zrychlování a zpomalování
- VYSOKÝ – nejagresivnější zrychlování a zpomalování

Přehled režimu zahřívání

Pokud motor stroje startujete za chladného počasí, režim zahřívání krátkodobě omezuje jeho otáčky na nízké volnoběžné otáčky. Tím se zabrání možnému poškození součástí při provozu stroje se studeným olejem.

Ikona sněhové vločky na displeji systému označuje, že je režim zahřívání aktivní. Stroj začněte používat, až doba zahřívání skončí.

Přehled funkce Toro Smart Power™

Při použití funkce Smart Power nemusí obsluha věnovat pozornost otáčkám motoru v podmínkách s velkým zatížením. Funkce Smart Power brání snižování otáček motoru způsobenému přetížením v náročných podmínkách sečení. Automaticky totiž kontroluje rychlost stroje a optimalizuje proces sečení.

Poznámka: Ve výchozím nastavení je funkce Smart Power ZAPNUTÁ.

Spuštění motoru

DŮLEŽITÉ

Před nastartováním motoru musíte odvzdušnit palivovou soustavu, pokud motor startujete poprvé, pokud motor zhasl kvůli nedostatku paliva nebo pokud jste prováděli údržbu palivové soustavy; viz oddíl „Odvzdušnění palivové soustavy“.

1. Posaďte se na sedadlo, sejměte nohu z ovládacího pedálu pojezdu, aby se nacházel v NEUTRÁLNÍ poloze, zatáhněte parkovací brzdu a ujistěte se, že není zapnutý spínač vývodového hřídele (PTO).
2. Otočte klíč do polohy ZAPNUTO/ŽHAVENÍ.

   Automatická časomíra kontroluje předehřívání žhavicích svíček po dobu 6 sekund.
3. Po předehřátí žhavicích svíček otočte klíčkem do polohy START.

   Poznámka: Neprotáčejte motor déle než 15 sekund. Jakmile motor nastartuje, klíček uvolněte. Pokud je nutné další a otočte klíčem do VYPNUTÉ polohy a poté opět do polohy ZAPNUTO/ŽHAVENÍ. Podle potřeby tento postup opakujte.
4. Nechejte motor běžet v nízkých volnoběžných otáčkách, dokud se nezahřeje.

Vypnutí motoru

1. Všechny ovládací prvky uveďte do NEUTRÁLNÍ polohy, zatáhněte parkovací brzdu, přesuňte spínač otáček motoru do polohy NÍZKÝCH VOLNOBĚŽNÝCH OTÁČEK a počkejte, až motor nízkých volnoběžných otáček dosáhne.

DŮLEŽITÉ

Po plném zatížení nechejte motor před zastavením 5 minut běžet. Pokud tak neučiníte, mohou se poškodit součásti motoru.

2. Otočte klíčem ve spínači do VYPNUTÉ polohy a klíč vyjměte.

Nastavení pružiny pro kompenzaci stavu trávníku

Pružina pro kompenzaci stavu trávníku přenáší hmotnost z předního válce na zadní. Toto řešení pomáhá omezit vytváření vlnitých vzorů v trávníku, známé jako vlnění či kadeření.

DŮLEŽITÉ

Pružinu seřizujte, když je žací jednotka namontována k hnací jednotce, směřuje přímo dopředu a je spuštěna na zem.

1. V zadním otvoru táhla pružiny (3) musí být vsazena závlačka (2).

   Poznámka: Při údržbě žací jednotky přesuňte závlačku do otvoru pro táhlo pružiny, nacházejícího se vedle pružiny pro kompenzaci stavu trávníku (1).

2. Utáhněte šestihranné matice (4) na přední straně táhla pružiny, abyste dosáhli stlačené délky pružiny 15,9 cm.

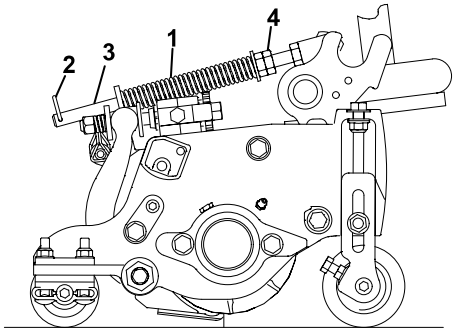

G402845

   Poznámka: Při provozu stroje na nerovném terénu zkraťte délku pružiny o 13 mm. Kopírování terénu bude mírně omezeno.

   Poznámka: Nastavení kompenzace stavu trávníku je nutné obnovit při změně nastavení výšky sekání nebo agresivity sekání.

Nastavení vyvážení zvedacích ramen

Zadní žací jednotky

⚠ UPOZORNĚNÍ ⚠

Pružiny jsou pod napětím a jejich seřizování může vést k drobnému až středně závažnému poranění.

Při seřizování pružin dbejte opatrnosti.

Upravte vyvažovací sílu vyvíjenou na zadní žací jednotky tak, aby bylo možné snadněji kompenzovat různé stavy trávníku a udržovat jednotnou výšku sečení v náročných podmínkách nebo v oblastech s travní plstí.

Vyvažovací sílu každé zkrutné pružiny lze nastavit na 1 ze 4 stupňů. Jeden krok zvýší nebo sníží vyvažovací sílu žací jednotky o 2,3 kg. Pružiny lze umístit na zadní stranu prvního ovládacího mechanismu pružiny, chcete-li odebrat veškeré vyvážení (čtvrtá poloha).

Poznámka: Chcete-li odebrat veškerou vyvažovací sílu, umístěte dlouhé rameno zkrutné pružiny nad osazený čep.

1. Zaparkujte stroj na rovném povrchu, spusťte žací jednotky, vypněte motor, zatáhněte parkovací brzdu a vytáhněte klíč.

Nastavení vyvážení zvedacích ramen (pokračování)

2. Zasuňte dlouhý konec vyrovnávací pružiny ① do trubky nebo podobného předmětu a otočte pružinu za osazený čep ② do požadované polohy.
3. Zopakujte krok 2 u další vyrovnávací pružiny.

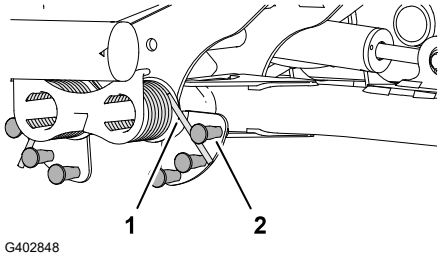

G402848

Seřízení polohy otáčení zvedacího ramene

1. Zaparkujte stroj na rovném povrchu, spusťte žací jednotky, vypněte motor, zatáhněte parkovací brzdu a vytáhněte klíč.
2. Vyhledejte spínač zvedacích ramen pod hydraulickou nádrží a na vnitřní straně zvedacího ramene žací jednotky č. 5.

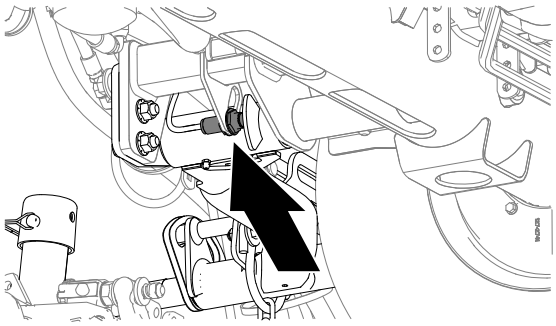
G439043

3. Povolte pojistnou matici, která upevňuje spínač zvedacího ramene ① ke spínací desce ②.
4. Spínač zvedacího ramene nastavte takto:
   - Chcete-li zvýšit výšku otočení ramene, posuňte spínač dolů.
   - Chcete-li snížit výšku otočení ramene, posuňte spínač nahoru.

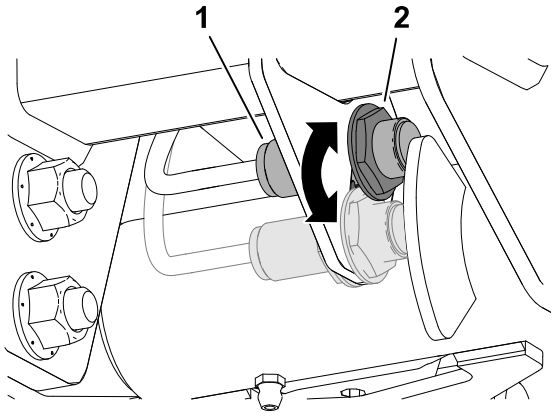

G439054

DŮLEŽITÉ

Mezi spínačem a spouští zvedacího ramene udržujte mezeru 1,0 až 2,5 mm. Kontrolka LED na spínači ověřuje správnou funkci spínače.

Seřízení polohy otáčení zvedacího ramene (pokračování)



5. Dotáhněte pojistné matice na utahovací moment **20 ± 2 Nm (15 ± 1,5 ft-lb)**.

DŮLEŽITÉ

Matice neutahujte nadměrně, jinak můžete poskodit snímač.

Nastavení otáček vřeten

Pokud je funkce Clip Control (Ovládání sekání) ZAPNUTA a stroj pracuje s kombinací nastavení odpovídající prázdnému poli v tabulkách s rychlostmi vřeten, funkce Clip Control nastaví rychlost vřeten na hodnotu 9.

Pokud funkci Clip Control (Ovládání sekání) správce VYPNE, lze rychlost předních a zadních vřeten nastavit individuálně. Tyto tabulky uvádějí doporučenou rychlost vřeten. Prázdná pole a kombinace neuvedené v tabulkách znamenají, že se daná kombinace velikosti vřetena, počtu nožů, výšky střihu (HOC) a pojezdové rychlosti nedoporučuje. Sečení při těchto nastaveních povede ke snížení kvality střihu.

DŮLEŽITÉ

Je důležité, aby byly při sečení nastaveny správné otáčky vřeten.

- **Příliš nízké otáčky mohou způsobit zvlnění povrchu trávníku (viditelné stopy po sečení, nerovnoměrně posečený povrch s vyvýšeninami a prohlubněmi). Pokud tento jev zaznamenáte, zkuste zvýšit otáčky vřeten nebo snížit rychlost sečení.**
- **Příliš vysoké otáčky mohou způsobit poškození trávníku a/nebo předčasné opotřebení vřeten, plochých nožů a dalších mechanických součástí.**

Viz Nastavení otáček předního a zadního vřetena.

Chcete-li otáčky vřeten nastavit ručně, proveďte následující kroky:

1. Zkontrolujte, zda je funkce Clip Control (Ovládání sekání) VYPNUTA.
2. Pro výpočet správných otáček vřeten zadejte v nabídce **Machine Settings** (Nastavení stroje) počet žacích nožů, rychlost a výšku sečení.
3. Pokud je třeba provést další nastavení, v nabídce **Machine Settings** přejděte dolů na volbu **Front Reel Speed** (Otáčky předního vřetena), **Rear Reel Speed** (Otáčky zadního vřetena), případně použijte obě volby.
4. Stisknutím pravého navigačního tlačítka změňte hodnotu otáček vřeten. Při změně nastavení otáček budou na displeji nadále zobrazeny otáčky vřeten vypočtené na základě počtu žacích nožů, rychlosti při sekání a výšky sekání. Zobrazí se však také nová hodnota.

   Poznámka: Může být nutné zvýšit nebo snížit rychlost vřetena, aby se kompenzovaly různé podmínky trávníku.

Nastavení otáček vřeten (pokračování)

Tabulka otáček 5palcového (127mm) vřetena

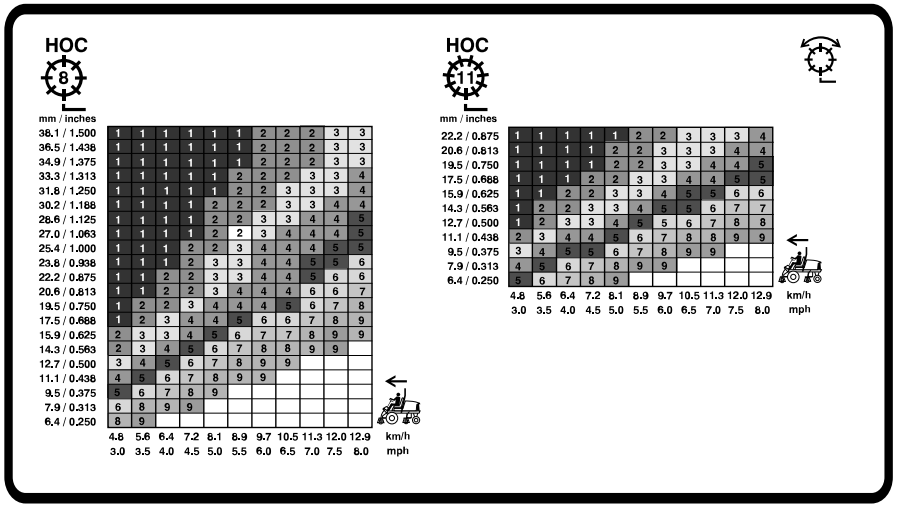

G439055

Tabulka otáček 7palcového (178mm) vřetena

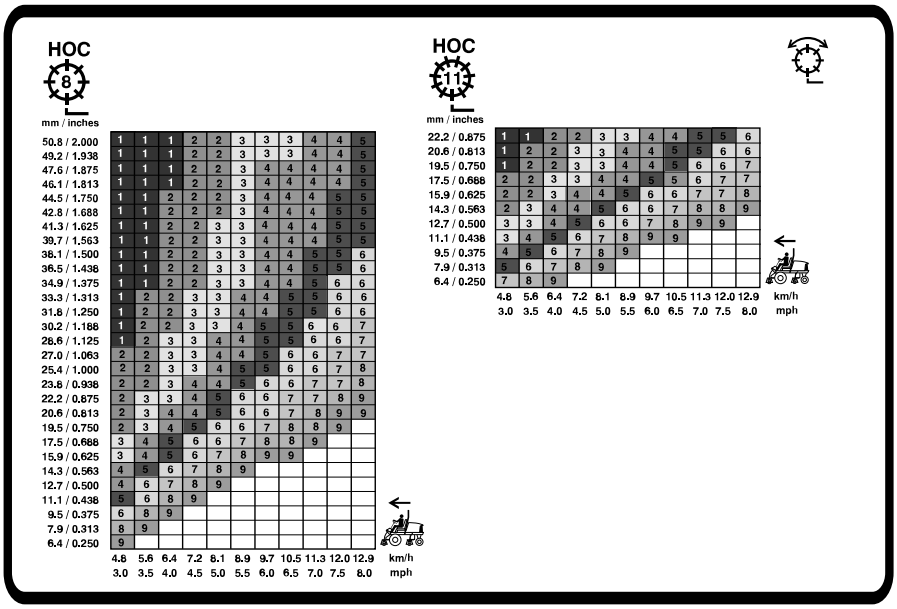

G439056

Přehled kontrolek

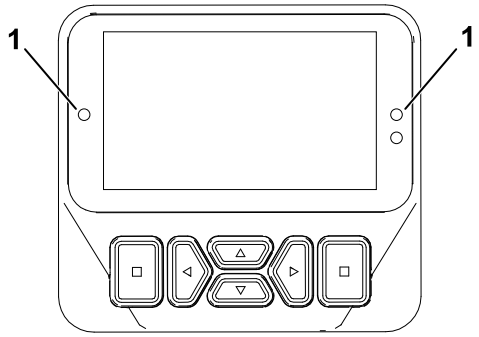

G461477

1 Kontrolka

- Bliká červená – aktivní porucha
- Trvale svítí červená – aktivní doporučení
- Trvale svítí modrá – kalibrační/dialogové zprávy
- Trvale svítí zelená – normální provoz

Sečení trávy se strojem

1. Uvolněte parkovací brzdu, vypněte vývodový hřídel (PTO) a zvedněte žací jednotky.
2. Přijeďte se strojem do oblasti sečení.
3. Zaparkujte stroj přibližně 6 m od ferveje, čelem k zamýšlenému směru sečení.
4. Spusťte žací jednotky zcela dolů pomocí ovládací páky zvedání/spouštění.
5. Zapněte vývodový hřídel.

   Poznámka: Žací jednotky se neuvedou do chodu.

   Poznámka: Jakmile žací jednotky sklopíte a stisknete spínač pohonu žacích nožů (PTO), otáčky motoru se automaticky zvýší na vysoké volnoběžné otáčky.
6. Krátkým přesunutím ovládací páky zvedání/spouštění dozadu zvedněte žací jednotky do polohy pro otáčení.

   Poznámka: Pokud nakrátko přesunete ovládací páku zvedání/spouštění, aniž byste ji podrželi v poloze, zvednou se žací jednotky do polohy pro otáčení a zastaví se žací vřetena, dokud se žací jednotky opět nespustí dolů.
7. Pomocí ovládacího pedálu pojezdu se pomalu přibližujte k sečené ploše.
8. Jakmile dosáhnete okraje sečené plochy a jste připraveni zahájit sečení, pomocí ovládací páky zvedání/spouštění spusťte žací jednotky dolů.

   Poznámka: Nacvičte si, aby se žací jednotky nesklápěly příliš brzy nebo aby nesekaly nezamýšlenou oblast.
9. Dokončete průjezd sečení.
10. Když se blížíte k opačnému okraji ferveje (před dosažením okraje sečené plochy), krátkým přesunutím ovládací páky zvedání/spouštění dozadu zvedněte žací jednotky do polohy pro otáčení.

Sečení trávy se strojem (pokračování)

11. Provedením manévru otočení ve tvaru slzy rychle připravte stroj pro další průjezd.
12. Stisknutím ovládací páky zvedání/spouštění automaticky spusťte žací jednotky z polohy pro otáčení dolů a pokračujte v sečení
13. Po posečení plochy jeďte po jejím obvodu a proveďte začišťovací přejezd. Tím zajistíte rovnoměrné posečení celé travnaté plochy podél okraje ferveje, kde byly žací jednotky zvedány a spouštěny.

    Poznámka: Při začišťovacím přejezdu použijte omezovač rychlosti (VPS) – dočasně sníží maximální rychlost a zlepší ovladatelnost.

Provozní tipy

Přehled výstražného systému

Pokud se při provozu rozsvítí některá výstražná kontrolka, okamžitě stroj zastavte a před pokračováním prací problém opravte. Při používání porouchaného stroje může dojít k jeho vážnému poškození.

Přehled drah sečení

Toto je nejúčinnější metoda, jak zabránit vzniku nežádoucího zvlnění.

Častými změnami dráhy sečení můžete minimalizovat nekvalitní vzhled posečeného trávníku, k němuž dochází opakovaným sečením ve stejném směru.

Správné techniky sečení

- Chcete-li dosáhnout profesionálně rovného posekání a pásů, které jsou v některých případech požadovány, vyhledejte vzdálený strom nebo jiný objekt a jeďte přímo k němu.
- Udržujte žací vřeteno a plochý nůž ostré.
- Dodržujte správnou vzdálenost mezi žacím vřetenem a plochým nožem. Nastavte lehký kontakt.
- Dodržujte pravidlo 1/3 (sekejte vždy jen 1/3 stébla trávy).
- Nastavte otáčky vřetena a rychlost pojezdu tak, abyste dosáhli požadované délky střihu.
- Při sečení za mokra otevřete zadní štít žací jednotky.

Skalpování, kruhové sečení a vertikutace

- **Skalpování / kruhové sečení**
  - Skalpování a kruhové sečení se považují za náročné aplikace. Pro tyto aplikace si vyhraďte samostatná vřetena.
  - Dodržujte pravidlo 1/3 (sekejte vždy jen 1/3 stébla trávy).
- **Vertikutace**
  - Nastavte hloubku nožů na ⅛ palce (3,2 mm) nebo méně.

Provozní tipy (pokračování)

  - Ujistěte se, že nože žacích jednotek jsou ostré, správně nastavené a žádný z nich není ohnutý. Tupé a ohnuté žací nože spotřebují více energie.
  - Přidání dalších žacích nožů ke snížení jejich rozestupu také zvyšuje spotřebu energie.

- **Nejlepší postupy pro skalpování, kruhové sečení a vertikutaci**
  - Otevřete zadní kryty žací jednotky.
  - Maximální doporučená rychlost sečení je 6 km/h.
  - Nastavte otáčky vřeten do nastavení 6.

    Poznámka: Vyšší otáčky vřeten mají za následek nižší točivý moment. Při skalpování je lepšího výkonu a účinnosti dosaženo při nižších otáčkách vřeten.
  - Nepoužívejte úsporný režim.
  - Pomocí displeje systému InfoCenter sledujte jak teplotu chladicí kapaliny motoru, tak teplotu generátoru.
  - Pravidelně kontrolujte, zda se na zadní mřížce chladiče a přívodní mřížce vzduchu na vzduchovém filtru a generátoru nad chladičem nehromadí nečistoty.
  - Funkce Smart Power postupně omezuje maximální rychlost sečení, jakmile se teplota generátoru a motorů žacích vřeten blíží mezním hodnotám. Tím se optimalizuje produktivita a zabraňuje přehřívání součástí.
  - Pokud se motor, generátor nebo motory žacích vřeten přehřívají, odstavte stroj na stinném místě s dobrým prouděním vzduchu a nechejte součásti vychladnout.

Údržba stroje po sečení

Po sečení proveďte následující kroky:

1. Stroj pečlivě omyjte zahradní hadicí bez trysky, aby nedošlo ke znečištění a poškození těsnění a ložisek nadměrným tlakem vody.
2. Z chladiče motoru a chladiče oleje pravidelně odstraňujte nahromaděné nečistoty a posekanou trávu.
3. Zkontrolujte stroj a zaměřte se na případný únik hydraulické kapaliny, poškození nebo opotřebení hydraulických a mechanických součástí a naostření nožů žacích jednotek.

Přeprava stroje

Vypněte vývodový hřídel (PTO) a zvedněte žací jednotky do PŘEPRAVNÍ polohy. Při jízdě mezi překážkami dávejte pozor, abyste náhodou nepoškodili stroj nebo žací jednotky. Při jízdě na svazích buďte zvláště opatrní. Jeďte pomalu a vyhněte se ostrým zatáčkám, aby nedošlo k převrácení. Při sjíždění svahu sklopte žací nástavce, aby bylo možné ovládat řízení.

Po skončení provozu

Místa uvázání stroje

- **V přední části stroje** – otvor v hranaté podložce, pod trubkou nápravy, na vnitřní straně každé z předních pneumatik.

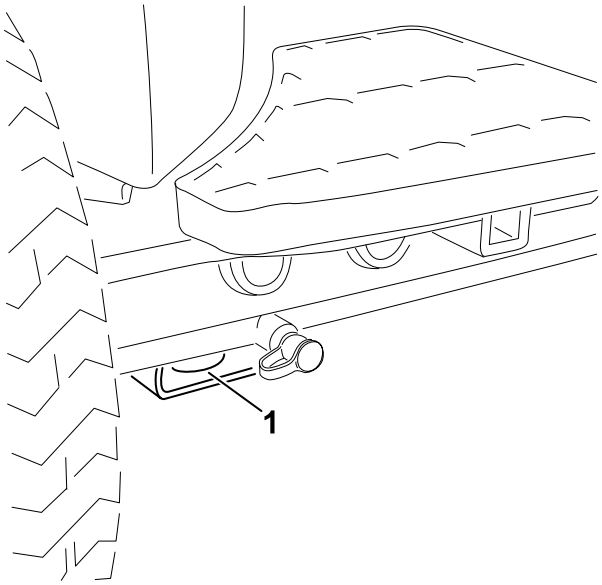

G439095

(1) Přední vázací bod

- **V zadní části stroje** – na obou stranách stroje na zadním rámu.

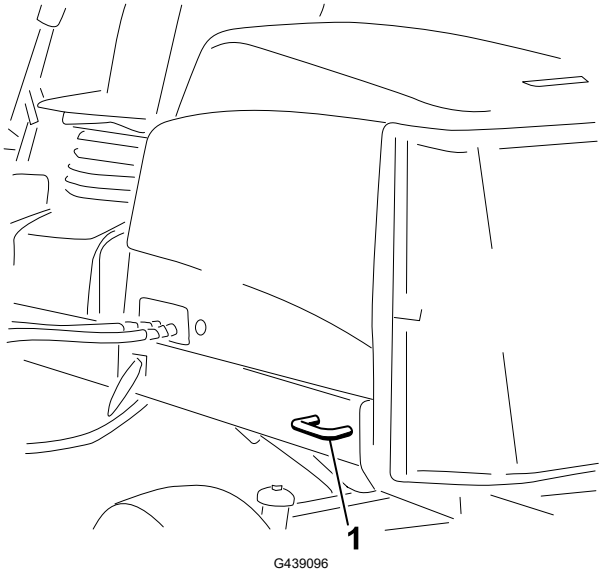

G439096

(1) Zadní vázací bod

Přeprava stroje

Při převážení stroje se řiďte níže uvedenými radami.

Přeprava stroje (pokračování)

- Při nakládání stroje na přívěs nebo nákladní vozidlo používejte nájezdové plošiny stejně široké jako stroj.
- Stroj bezpečně upevněte.

Tlačení nebo vlečení stroje

V nouzové situaci lze se strojem pohybovat dopředu po aktivaci obtokového ventilu hydraulického čerpadla s proměnným výtlakem a stroj táhnout nebo tlačit.

DŮLEŽITÉ

Při tlačení nebo tažení nepřekračujte rychlost 3 až 4,8 km/h. Při překročení této rychlosti hrozí nebezpečí poškození vnitřní převodovky.

Obtokové ventily musí být otevřené a brzda uvolněná pokaždé, když stroj tlačíte nebo táhnete.

1. Odjistěte rám sedadla a sedadlo vyklopte.
2. Vyhledejte obtokové ventily pod sedadlem a na horní straně hydrostatu.

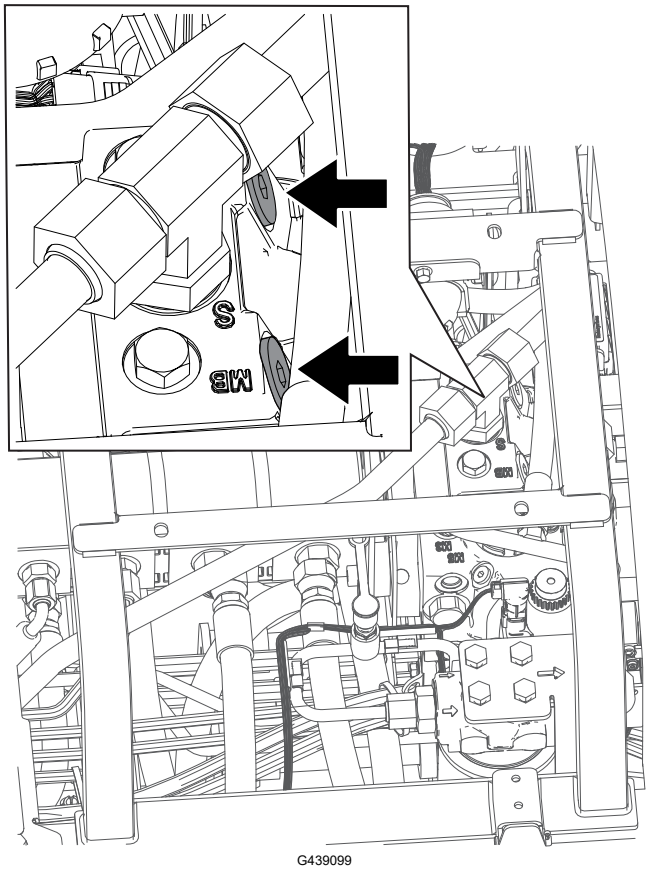

G439099

3. Povolte ventily o 3 otáčky, aby mohl olej vnitřně obtékat.

Tlačení nebo vlečení stroje (pokračování)

Poznámka: Vzhledem k tomu, že kapalina obtéká, lze strojem pomalu pohybovat, aniž by došlo k poškození převodovky.

4. Vyhledejte rozdělovač pro uvolnění brzd v blízkosti pravé přední pneumatiky a za hydraulickou nádrží.
5. Zasuňte trubku nebo podobný předmět, přidržte černý knoflík ② na rozdělovači a třikrát zapumpujte ①. Jakmile při pumpování ucítíte výrazný odpor, brzda je uvolněná.

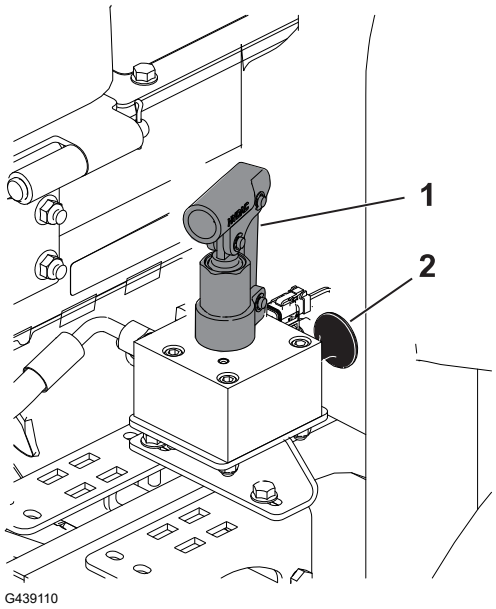

DŮLEŽITÉ

Na rozdělovači nepumpujte, když začne klást výrazný odpor. Při nadměrném pumpování jej můžete poškodit.

Poznámka: Jakmile v rozdělovači naroste tlak, brzda zůstane odbrzděná na přibližně 60 minut. Je-li to třeba, po 60 minutách brzdu opět uvolněte pumpováním na rozdělovači.

6. Tlačení nebo tažení stroje
7. Brzdu zatáhnete vytažením černého knoflíku nebo nastartováním motoru.

   Poznámka: Po nastartování motoru se funkce brzdy automaticky obnoví.

8. Zavřete obtokové ventily. Utáhněte ventily na utahovací moment **11 Nm (5 až 8 ft-lb)**.

DŮLEŽITÉ

Před zahájením práce se strojem se přesvědčte, zda jsou obtokové ventily zavřené. Pokud nastartujete motor s otevřeným obtokovým ventilem, dojde k přehřátí převodovky.

Poznámka: Levá a pravá strana stroje se určuje z pohledu obsluhy v běžné pracovní pozici.

Poznámka: Bezplatnou kopii elektrického nebo hydraulického schématu si můžete stáhnout na stránkách www.Toro.com; svůj stroj naleznete v odkazech na návody k obsluze na domovské stránce.

DŮLEŽITÉ

Další postupy údržby jsou popsány v provozní příručce k motoru a *provozní příručce* k žací jednotce.

Doporučený plán údržby

Servisní interval údržby	Postup údržby	Objednací číslo	Ks	Popis
Po první hodině	Upevňovací matice kol utáhněte na utahovací moment 94 až 122 Nm (70 až 90 ft-lb).	-	-	-
	Matice náboje přední nápravy utáhněte na utahovací moment 407 až 542 Nm (300 až 400 ft-lb).	-	-	-
	Je-li stroj vybaven systémem CrossTrax® AWD, dotáhněte matice náboje zadní nápravy na utahovací moment 366 až 447 Nm (270 až 330 ft-lb).	-	-	-
Po prvních 8 hodinách	Zkontrolujte stav řemenu alternátoru a jeho napnutí.	104-3494	1	Řemen alternátoru
Po prvních 10 hodinách	Upevňovací matice kol utáhněte na utahovací moment 94 až 122 Nm (70 až 90 ft-lb).	-	-	-
	Matice náboje přední nápravy utáhněte na utahovací moment 407 až 542 Nm (300 až 400 ft-lb).	-	-	-
	Je-li stroj vybaven systémem CrossTrax® AWD, dotáhněte matice náboje zadní nápravy na utahovací moment 366 až 447 Nm (270 až 330 ft-lb).	-	-	-

Servisní interval údržby	Postup údržby	Objednací číslo	Ks	Popis
Po prvních 50 hodinách	Vyměňte motorový olej a filtr motorového oleje.	127-0511	1	Filtr motorového oleje
		121-6395	1	Motorový olej 15W-40 Premium (19 litrů)
		121-6394	1	Motorový olej 15W-40 Premium (208 litrů)
	Zkontrolujte otáčky motoru (volnoběžné a maximální); viz *servisní příručka*.	-	-	-
Před každým použitím nebo denně	Zkontrolujte ochranné spínače.	-	-	-
	Zkontrolujte, zda nedošlo k opotřebení či poškození součástí konstrukce ROPS .	-	-	-
	Zkontrolujte vzduchový filtr.	108-3810	1	Vzduchový filtr
	Zkontrolujte hladinu motorového oleje.	121-6395	1	Motorový olej 15W-40 Premium (19 litrů)
		121-6394	1	Motorový olej 15W-40 Premium (208 litrů)
	Vypusťte z odlučovače vody / paliva vodu a jiné znečisťující látky.	-	-	-
	Zkontrolujte elektrické kabely.	-	-	-
	Zkontrolujte tlak vzduchu v pneumatikách.	-	-	-
	Zkontrolujte hladinu chladicí kapaliny.	-	-	-
	Odstraňte ze stroje veškeré nahromaděné nečistoty, včetně posekané trávy, listí a jiného materiálu (v prašném prostředí nebo při velkém znečištění častěji). Zvláštní pozornost věnujte mřížce, chladičům oleje a chladiči.	-	-	-
	Zkontrolujte hladinu hydraulické kapaliny.	133-8086	1	Hydraulická kapalina PX s prodlouženou životností (19 litrů)
		133-8087	1	Hydraulická kapalina PX s prodlouženou životností (208 litrů)
	Zkontrolujte hydraulické potrubí a hadice.	-	-	-
	Zkontrolujte kontakt vřetena s plochým nožem.	-	-	-

Servisní interval údržby	Postup údržby	Objednací číslo	Ks	Popis
	Zkontrolujte bezpečnostní pás (y).	-	-	-
Po každých 50 hodinách	Promažte ložiska a pouzdra (a neprodleně po každém mytí).	108-1190	1	Univerzální mazivo Premium (397 ml)
	Vyčistěte akumulátor a zkontrolujte jeho stav (nebo každý týden, podle toho, co nastane dříve).	-	-	-
	Zkontrolujte připojení kabelů akumulátoru.	-	-	-
Po každých 100 hodinách	Zkontrolujte hadice chladicího systému.	-	-	-
	Zkontrolujte stav řemenu alternátoru a jeho napnutí.	104-3494	1	Řemen alternátoru
Po každých 150 hodinách	Vyměňte motorový olej a filtr motorového oleje.	127-0511	1	Filtr motorového oleje
		121-6395	1	Motorový olej 15W-40 Premium (19 litrů)
		121-6394	1	Motorový olej 15W-40 Premium (208 litrů)
Po každých 250 hodinách	Upevňovací matice kol utáhněte na utahovací moment 94 až 122 Nm (70 až 90 ft-lb).	-	-	-
	Matice náboje přední nápravy utáhněte na utahovací moment 407 až 542 Nm (300 až 400 ft-lb).	-	-	-
	Je-li stroj vybaven systémem CrossTrax® AWD, dotáhněte matice náboje zadní nápravy na utahovací moment 366 až 447 Nm (270 až 330 ft-lb).	-	-	-
Po každých 400 hodinách	Proveďte údržbu vzduchového filtru (častěji v extrémně prašných podmínkách nebo při velkém znečištění). Pokud je ukazatel vzduchového filtru červený, proveďte údržbu vzduchového filtru dříve.	108-3810	1	Vzduchový filtr
	Vyměňte filtr odlučovače vody/paliva.	110-9049	1	Filtr vody v palivovém systému
	Vyměňte palivový filtr motoru.	98-7612	1	Vložený palivový filtr
	Zkontrolujte palivové potrubí a spojky.	-	-	-

Servisní interval údržby	Postup údržby	Objednací číslo	Ks	Popis
	Zkontrolujte dobu zastavení žacích nožů.	-	-	-
	Zkontrolujte otáčky motoru (volnoběžné a maximální); viz *servisní příručka*.	-	-	-
Po každých 800 hodinách	V případě znečištění palivového systému vypusťte a vyčistěte palivovou nádrž.	-	-	-
	Zkontrolujte sbíhavost zadních kol.	-	-	-
	Vyměňte plnicí filtr (pokud nepoužíváte doporučenou hydraulickou kapalinu nebo jste již nádrž naplnili alternativní kapalinou).	75-1310	1	Filtr hydraulické kapaliny
	Vyměňte hydraulickou kapalinu (pokud nepoužíváte doporučenou hydraulickou kapalinu nebo jste již nádrž naplnili alternativní kapalinou).	133-8086	1	Hydraulická kapalina PX s prodlouženou životností (19 litrů)
		133-8087	1	Hydraulická kapalina PX s prodlouženou životností (208 litrů)
	Promažte ložiska zadních kol (viz *servisní příručka*).	108-1190	1	Univerzální mazivo Premium (397 ml)
	Seřiďte ventily motoru (viz *servisní příručka* k motoru).	-	-	-
Po každých 1 000 hodinách	Vyměňte plnicí filtr (pokud používáte doporučenou hydraulickou kapalinu).	75-1310	1	Filtr hydraulické kapaliny
Po každých 2 000 hodinách	Vyměňte hydraulickou kapalinu (pokud používáte doporučenou hydraulickou kapalinu).	133-8086	1	Hydraulická kapalina PX s prodlouženou životností (19 litrů)
		133-8087	1	Hydraulická kapalina PX s prodlouženou životností (208 litrů)
Před uskladněním	Vypusťte a vyčistěte palivovou nádrž (pokud byl stroj dlouhodobě odstaven mimo provoz).	-	-	-
Každé 2 roky	Propláchněte chladicí systém a vyměňte chladicí kapalinu (předejte stroj autorizovanému servisnímu prodejci nebo středisku, případně postupujte podle *servisní příručky*).	-	-	-

Servisní interval údržby	Postup údržby	Objednací číslo	Ks	Popis
	Vyměňte hydraulické hadice (předejte stroj autorizovanému servisnímu prodejci nebo středisku, případně postupujte podle *servisní příručky*).	-	-	-
	Vyměňte hadice chladicí kapaliny (předejte stroj autorizovanému servisnímu prodejci nebo středisku, případně postupujte podle *servisní příručky*).	-	-	-

Seznam denní údržby

Tuto stránku si zkopírujte pro každodenní použití.

Úkon údržby	Pro týden:						
	Pondělí	Úterý	Středa	Čtvrtek	Pátek	Sobota	Neděle
Zkontrolujte činnost ochranných spínačů.							
Zkontrolujte činnosti brzd.							
Zkontrolujte hladinu motorového oleje a množství paliva.							
Zkontrolujte hladinu kapaliny v chladicí soustavě.							
Vypusťte odlučovač vody/paliva.							
Zkontrolujte ukazatel údržby vzduchového filtru.							
Zkontrolujte znečištění chladiče, chladiče oleje a mřížky.							
Zkontrolujte nezvyklý hluk motoru.[1]							
Zkontrolujte stroj, pokud při provozu vydává neobvyklý zvuk.							
Zkontrolujte hladinu kapaliny hydraulického systému.							
Zkontrolujte, zda nedošlo k poškození hydraulických hadic.							
Zkontrolujte, zda nedochází k úniku kapaliny.							
Zkontrolujte tlak vzduchu v pneumatikách.							
Zkontrolujte správnou funkci nástrojů.							
Zkontrolujte seřízení vřetena vůči plochému noži.							

Úkon údržby	Pro týden:						
	Pondělí	Úterý	Středa	Čtvrtek	Pátek	Sobota	Neděle
Zkontrolujte seřízení výšky sečení.							
Promažte všechny maznice.[2]							
Oprava poškozeného laku							

1. Pokud zaznamenáte, že motor lze nastartovat jen s obtížemi, produkuje nadměrné množství kouře nebo má nepravidelný chod, zkontrolujte žhavicí svíčku a vstřikovací trysky.
2. Okamžitě po každém mytí bez ohledu na uvedený interval.

DŮLEŽITÉ

Další úkony údržby najdete v provozní příručce motoru.

Zápis problematických oblastí

Kontrolu provedl(a):		
Položka	**Datum**	**Informace**
1		
2		
3		
4		
5		

Postupy před zahájením údržby

Příprava na údržbu

1. Zaparkujte stroj na rovném povrchu, zatáhněte parkovací brzdu a vypněte vývodový hřídel (PTO).
2. Přesuňte ovládací páku spuštění/zvednutí do polohy SEKÁNÍ.
3. Vypněte motor, vyjměte klíč, počkejte, dokud se nezastaví všechny pohybující se součásti, a nechejte motor vychladnout.

Otevření kapoty

Uvolněte 2 západky kapoty (1) a otočením kapotu otevřete.

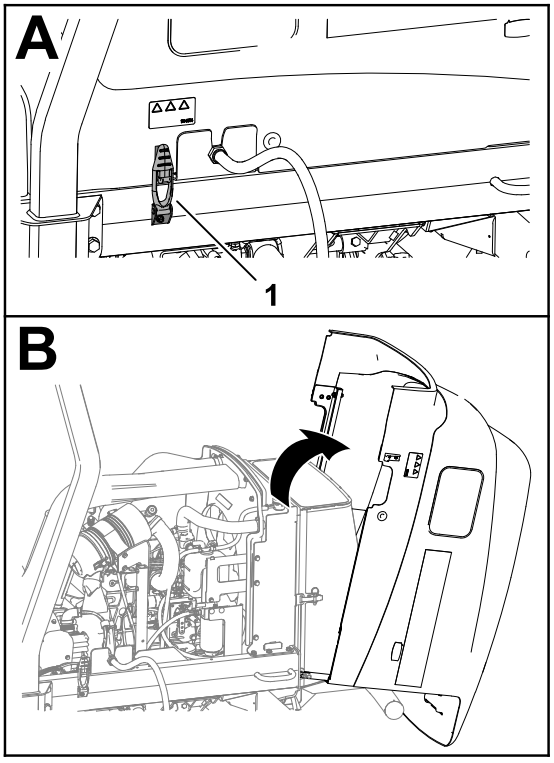

G437864

Zavření kapoty

Otočením kapotu opatrně znovu zavřete a zajistěte ji pomocí dvou západek kapoty (1).

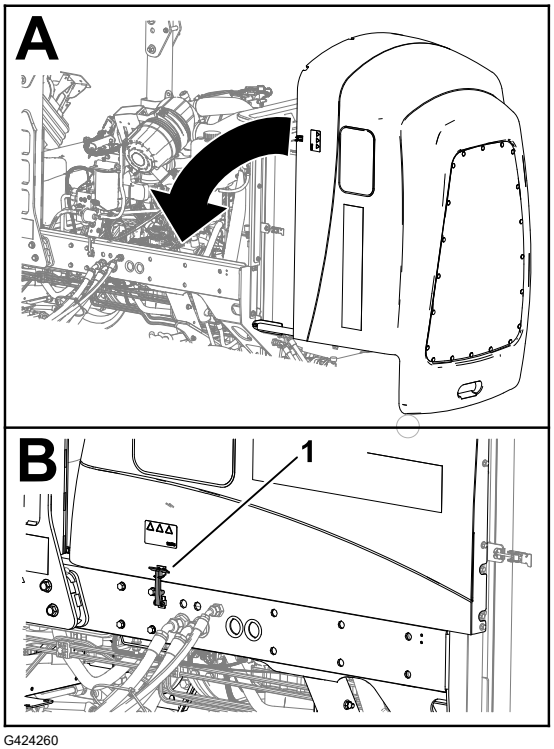

G424260

Otevření mřížky

1. Demontujte pojistný kolík ① ze západky mřížky ②.
2. Odjistěte mřížku a otevřete ji.

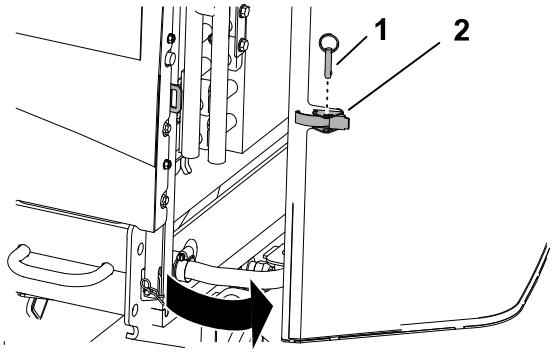

G437850

Zavření mřížky

1. Zavřete mřížku a zajistěte ji.
2. Zasuňte pojistný kolík ① do západky mřížky ②.

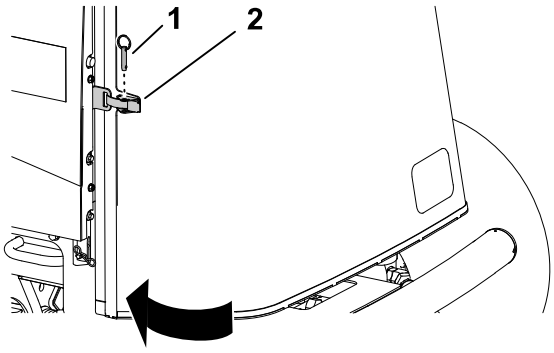

G414734

Vyklopení sedadla

1. Odjistěte rám sedadla Ⓐ.
2. Sedadlo a rám vyklopte Ⓑ.
3. Podepřete je vzpěrami Ⓒ.

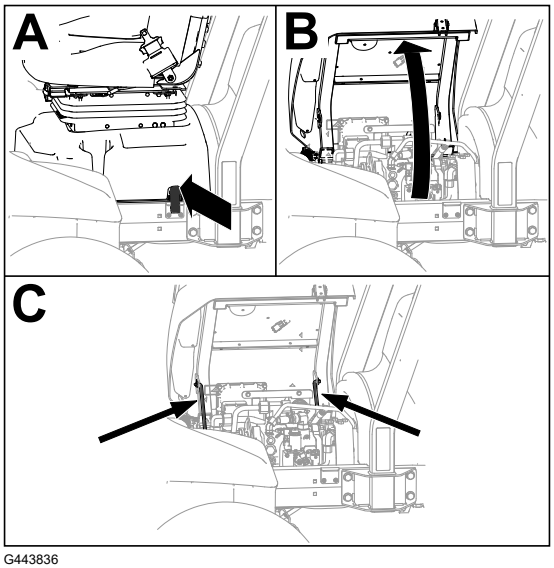

G443836

Sklopení sedadla

1. Mírně pootočte sedadlo a zvedněte přední vzpěru z důlku v drážce držáku sedadla.
2. Opatrně sklopte sedadlo tak, aby se bezpečně zajistilo.

Oddělení krytů chladicího vzduchu generátoru

1. Demontujte 4 šrouby ① a 4 pojistné matice ③, které upevňují horní ② a dolní ④ kryt chladicího vzduchu generátoru.
2. Kryty oddělte a horní kryt zvedněte, abyste získali přístup k maznicím hnacího hřídele.

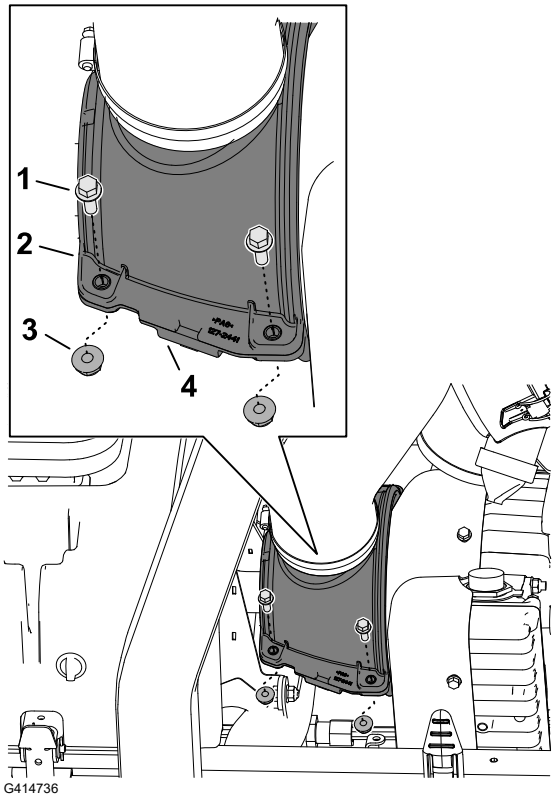

Montáž krytů chladicího vzduchu generátoru

1. Vyrovnejte drážky v horním ① a dolním ④ krytu chladicího vzduchu generátoru s kartáčovým těsněním hnacího hřídele ② a přírubou ③ na krytu generátoru.

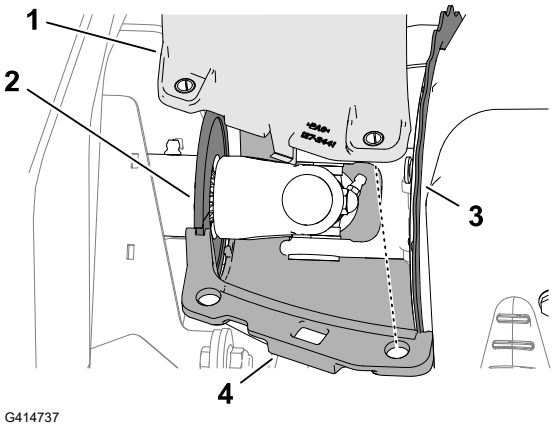

Montáž krytů chladicího vzduchu generátoru (pokračování)

2. Vyrovnejte otvory v horním ② a dolním ④ krytu chladicího vzduchu generátoru s omezovacími kolíky stlačení.
3. Zajistěte poloviny krytů chladicího vzduchu generátoru a omezovací čepy stlačení pomocí 4 šroubů ① a 4 pojistných matic ③.

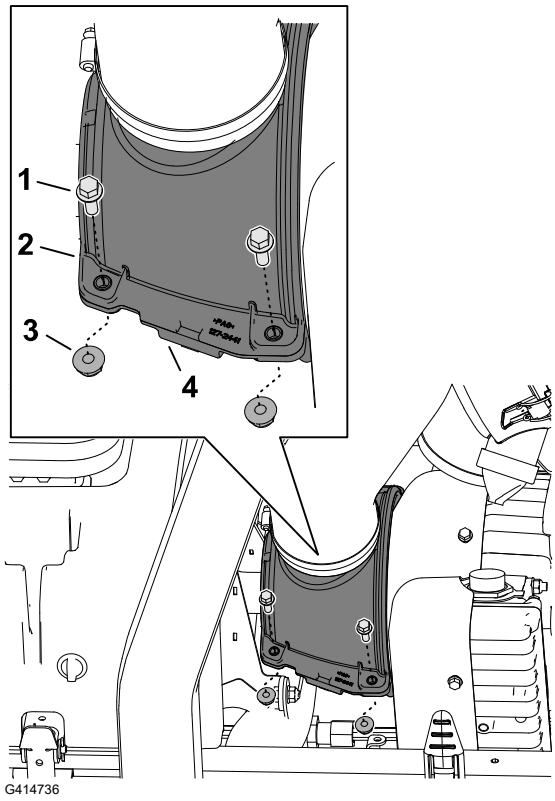

Umístění zvedacích bodů

Poznámka: Pokaždé, když pracujete pod strojem, podepřete jej montážními stolicemi.

Používejte následující zvedací body:

- Vpředu – držáky zvedáku na trubce přední nápravy.
- Vzadu – trubka zadní nápravy.

Umístění zvedacích bodů (pokračování)

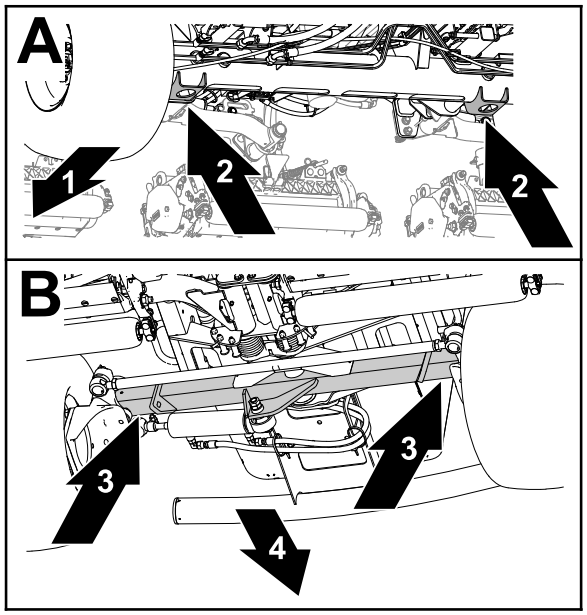

G437877

1. Přední část stroje
2. Držáky zvedáku (trubka přední nápravy)
3. Trubka zadní nápravy
4. Zadní část vozidla

Mazání

Mazání ložisek a pouzder

Stroj je vybaven maznicemi, které je třeba pravidelně promazávat. Při provozu v prašných podmínkách se zvýšeným množstvím nečistot mohou nečistoty vniknout do ložisek a pouzder a způsobit rychlejší opotřebení. Maznice promažte okamžitě po každém mytí bez ohledu na uvedený interval.

1. Připravte stroj k údržbě.
2. Oddělte kryty chladicího vzduchu generátoru.
3. Promažte všechny maznice mazivem na bázi lithia č. 2.
4. Namontujte kryty chladicího vzduchu generátoru.

Mazání ložisek a pouzder (pokračování)

Umístění maznic

Specifikace maziva: mazivo č. 2 na bázi lithia

Kardanový kloub hnacího hřídele čerpadla (3) **Poznámka:** Přístup k hnacímu hřídeli čerpadla je možný ze spodní strany stroje.	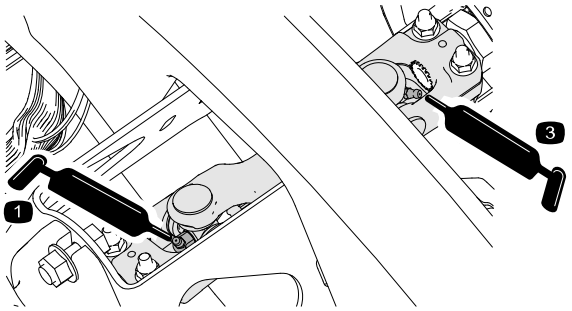 G452383 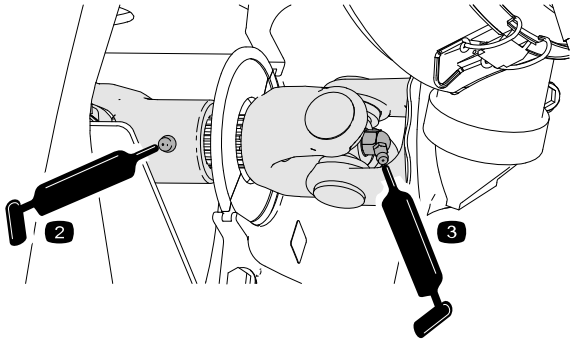 G452384
Válce zvedacích ramen žací jednotky (2 na každém ramenu) Čepy zvedacích ramen (1 na každém ramenu)	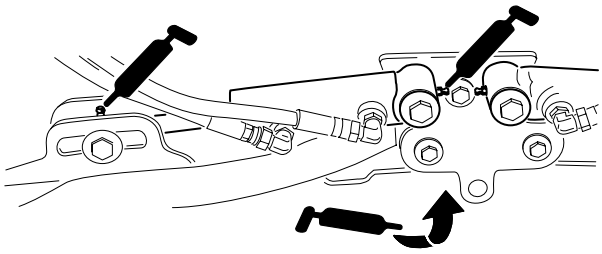 G452355
Otočný čep a nosný rám žací jednotky (2 na každé části)	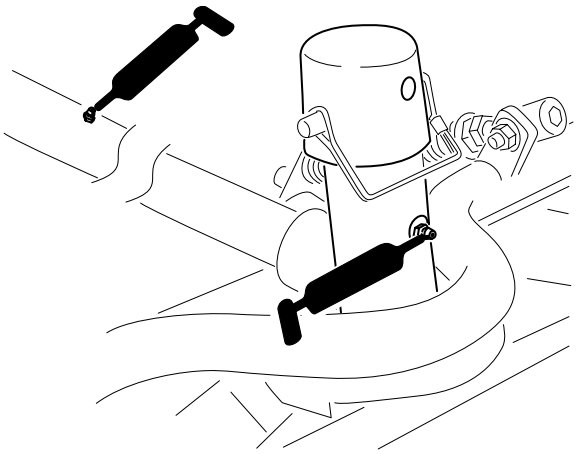 G452356

Mazání ložisek a pouzder (pokračování)

Otočný třmen zvedacího ramene (1 na každém ramenu)	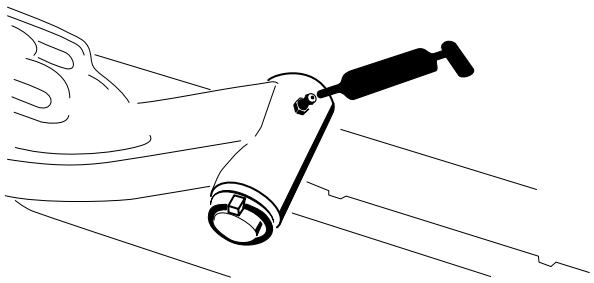 G452357
Spojovací tyč zadní nápravy (2)	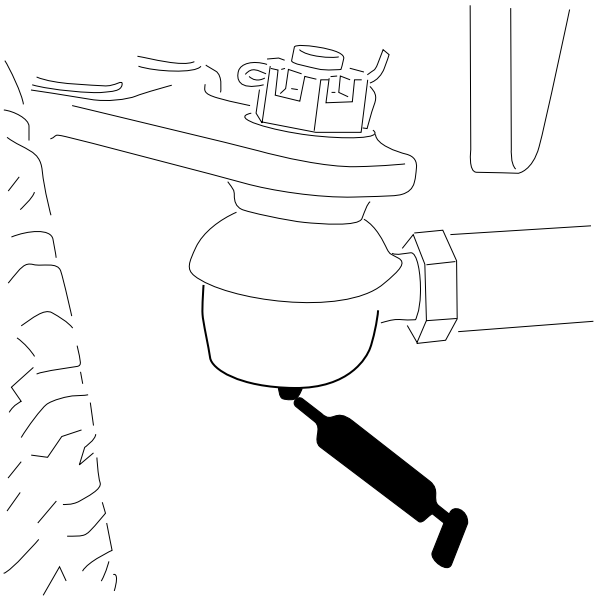 G452368

Mazání ložisek a pouzder (pokračování)

Čep řízení nápravy (1)	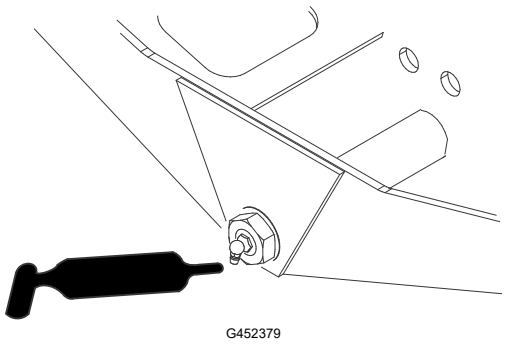
Kulové klouby válce řízení (2)	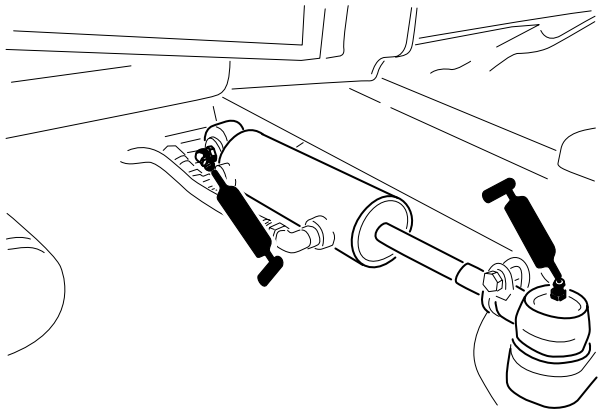

Údržba motoru

Kontrola vzduchového filtru

1. Připravte stroj k údržbě.
2. Otevřete kapotu.
3. Zkontrolujte ukazatel údržby (1) na konci tělesa vzduchového filtru.

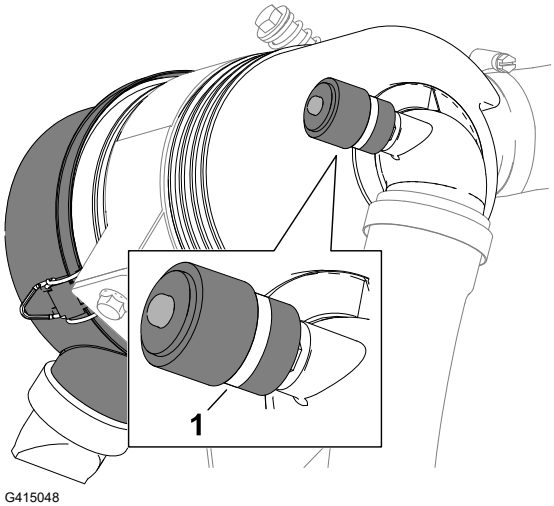

Kontrola vzduchového filtru (pokračování)

4. Pokud se na ukazateli zobrazí červený pruh, vyměňte vzduchový filtr.
5. Stiskněte vylučovací ventil prachu.
6. Zavřete a zajistěte kapotu na západku.

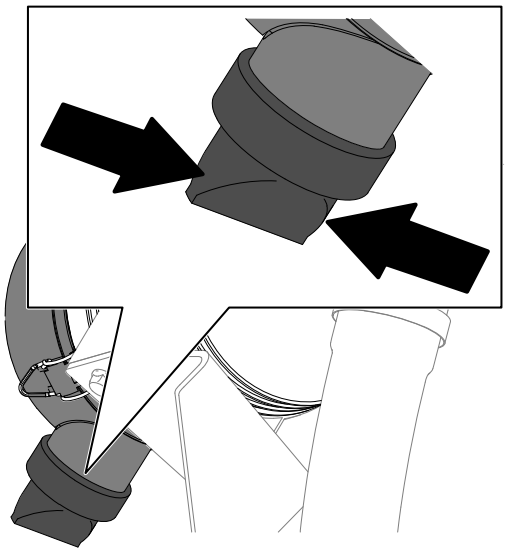

G414762

Resetování ukazatele údržby vzduchového filtru

1. Pokud se na ukazateli údržby zobrazí červený proužek, stiskněte resetovací tlačítko na konci ukazatele.
2. Zavřete a zajistěte kapotu na západku.

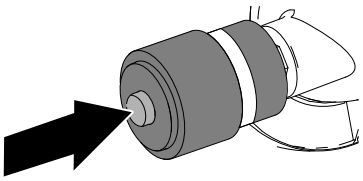

G414765

Údržba vzduchového filtru

- Zkontrolujte celý sací systém, zda se v něm nevyskytují netěsnosti, poškození nebo uvolněné hadicové svorky. Nepoužívejte poškozený vzduchový filtr.
- Údržbu vzduchového filtru provádějte pouze tehdy, pokud je to podle ukazatele údržby nutné. Předčasná výměna vzduchového filtru pouze zvyšuje nebezpečí vniknutí nečistot do motoru v okamžiku demontáže filtru.

DŮLEŽITÉ

Ujistěte se, že je kryt správně usazen, těsní s tělesem vzduchového filtru a pryžový výtlačný ventil směřuje dolů – mezi polohu 5 a 7 hodin při pohledu z konce.

Údržba vzduchového filtru (pokračování)

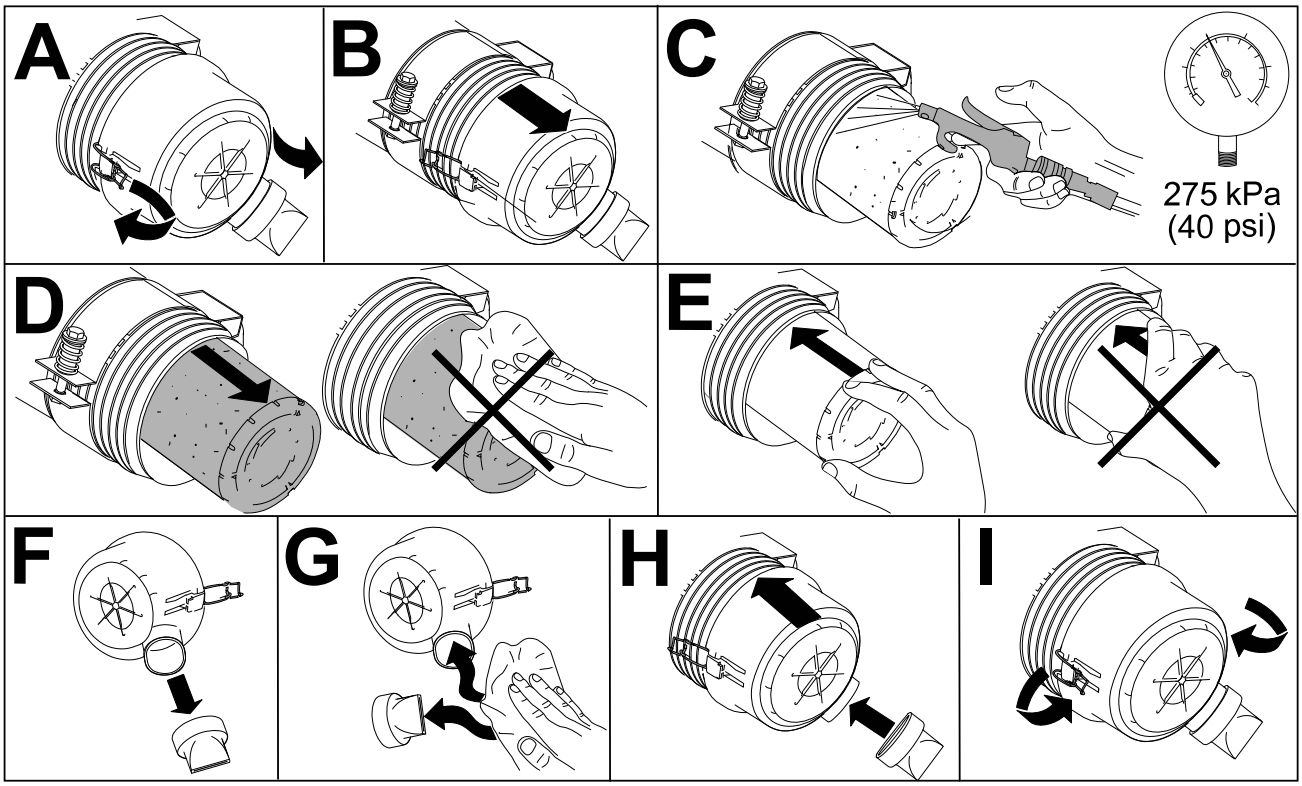

G448875

Specifikace motorového oleje

Typ oleje

Používejte vysoce kvalitní, nízkopopelnatý motorový olej, který splňuje API klasifikaci CH-4 nebo vyšší.

Používejte motorový olej s následujícím stupněm viskozity:

- Preferovaný olej: SAE 15W-40 (-17 °C)
- Alternativní olej: SAE 10W-30 nebo 5W-30 (všechny teploty)

U autorizovaného distributora Toro lze pořídit olej Premium Engine Oil Toro s viskozitou 15W-40 nebo 10W-30.

Objem klikové skříně

Přibližně 3,3 l včetně filtru

Kontrola hladiny motorového oleje

Poznámka: Olej kontrolujte, když je motor vychladlý. Pokud je motor teplý, před kontrolou 10 minut počkejte.

Kontrola hladiny motorového oleje (pokračování)

DŮLEŽITÉ

Hladinu motorového oleje kontrolujte každý den. Jestliže hladina motorového oleje sahá na měrce nad značku horní meze, je možné, že je motorový olej zředěn palivem.

Jestliže hladina motorového oleje sahá nad horní rysku, motorový olej vyměňte.

Pokud je hladina oleje na dolní rysce nebo pod ní, doplňte olej tak, aby hladina oleje byla na horní rysce. **Motor olejem nepřeplňujte.**

DŮLEŽITÉ

Hladina motorového oleje musí být stále mezi horní a dolní ryskou na olejové měrce. Při přeplnění nebo nedostatečném naplnění motorovým olejem může dojít k poruše motoru.

1. Připravte stroj k údržbě.
2. Otevřete kapotu.
3. Zkontrolujte hladinu motorového oleje.
4. Zavřete a zajistěte kapotu na západku.

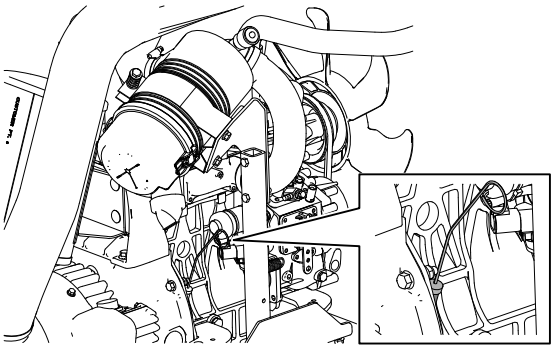

G437900

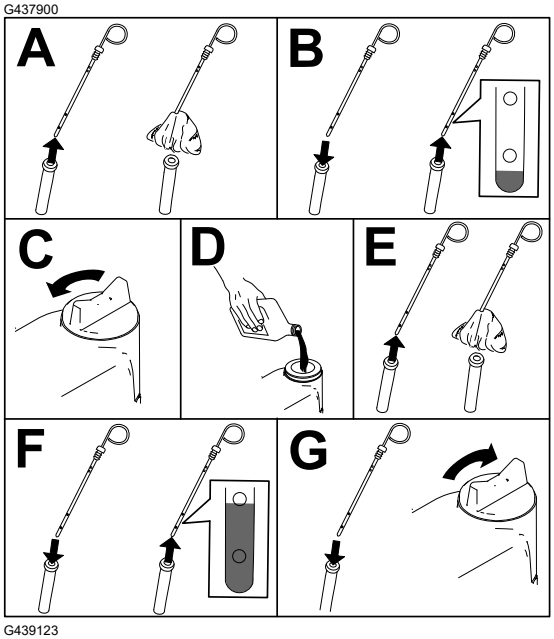

G439123

Výměna motorového oleje a filtru

1. Připravte stroj k údržbě.
2. Vypusťte olej a vyměňte filtr.

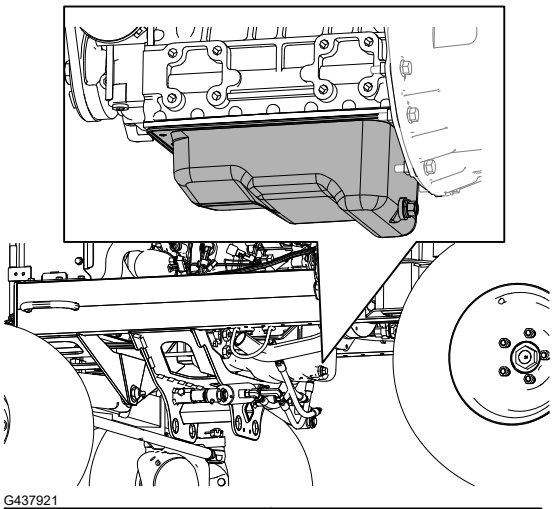

G437921

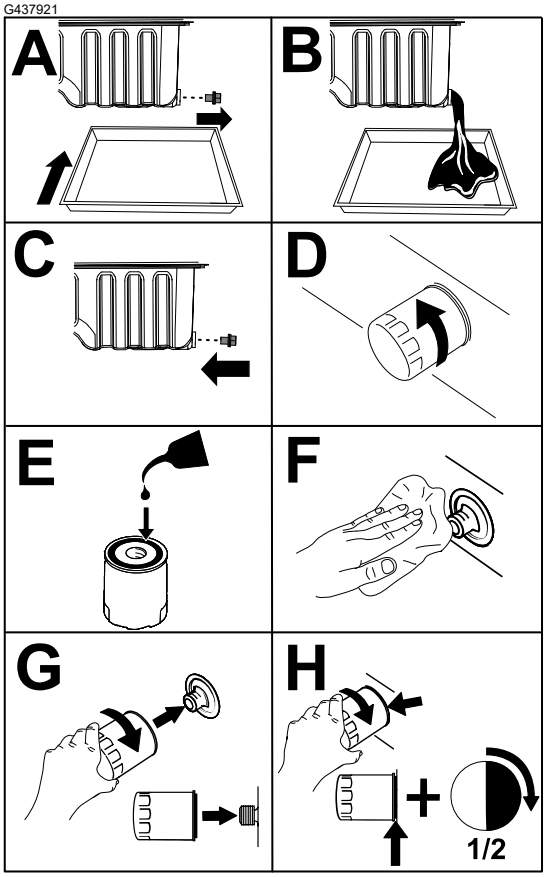

G437922

DŮLEŽITÉ

Filtr nadměrně neutahujte.

3. Otevřete kapotu.
4. Doplňte olej v klikové skříni motoru na předepsaný stav.

Výměna motorového oleje a filtru (pokračování)

5. Zavřete a zajistěte kapotu na západku.

Údržba palivového systému

Tato *provozní příručka* obsahuje podrobnější informace o palivu a údržbě palivového systému než *uživatelská příručka k motoru*, která je jen všeobecnou pomůckou týkající se paliva a údržby palivového systému.

Údržbě palivového systému, skladování paliva a jeho kvalitě věnujte náležitou pozornost, abyste se vyhnuli prostojům a rozsáhlým opravám motoru.

Palivový systém má vzhledem k požadavkům na emise a kontrolu extrémně přísné hodnoty tolerance. Kvalita a čistota paliva pro vznětové motory je ještě důležitější pro dlouhou životnost stávajících vysokotlakých systémů vstřikování paliva Common Rail (HPCR) používaných u vznětových motorů.

DŮLEŽITÉ

Voda nebo vzduch v palivovém systému poškodí motor! Nepředpokládejte, že nové palivo je čisté. Dbejte na to, aby palivo pocházelo od kvalitního dodavatele, správně je skladujte a spotřebujte je do 180 dnů.

DŮLEŽITÉ

Pokud nedodržíte postupy pro výměnu palivového filtru, údržbu palivového systému a skladování paliva, může dojít k předčasnému selhání palivového systému motoru. Veškerou údržbu palivového systému provádějte v předepsaných intervalech nebo vždy, když je palivo znečištěné nebo nízké kvality.

Skladování paliva

Vhodné skladování paliva je pro váš motor nesmírně důležité. Správná údržba zásobních palivových nádrží je často opomíjena, což vede ke kontaminaci paliva dodávaného do stroje.

- Pořiďte si pouze takové množství paliva, které spotřebujete do 180 dnů. Nepoužívejte palivo, které bylo skladováno déle než 180 dnů. To pomáhá vyloučit přítomnost vody a dalších nečistot v palivu.
- Pokud vodu ze zásobní nádrže nebo palivové nádrže stroje neodstraníte, může dojít ke korozi nebo znečištění zásobní nádrže a součástí palivového systému. Kal z nádrže, který vzniká v důsledku plísní, bakterií nebo hub, omezuje průtok a ucpává filtr a vstřikovače paliva.
- Pravidelně kontrolujte zásobní nádrž paliva a palivovou nádrž stroje a sledujte kvalitu paliva v nádrži.
- Ujistěte se, že palivo pochází od kvalitního dodavatele.

Skladování paliva (pokračování)

- Pokud v zásobní nádrži nebo v palivové nádrži stroje objevíte vodu nebo nečistoty, požádejte dodavatele paliva o spolupráci při odstranění problému a proveďte veškerou údržbu palivového systému.
- Neskladujte motorovou naftu v nádržích nebo kanystrech vyrobených z pozinkovaných součástí.

Údržba odlučovače vody/paliva =

Vypouštění vody z odlučovače vody/paliva

1. Vypusťte vodu z odlučovače vody/paliva podle vyobrazení.

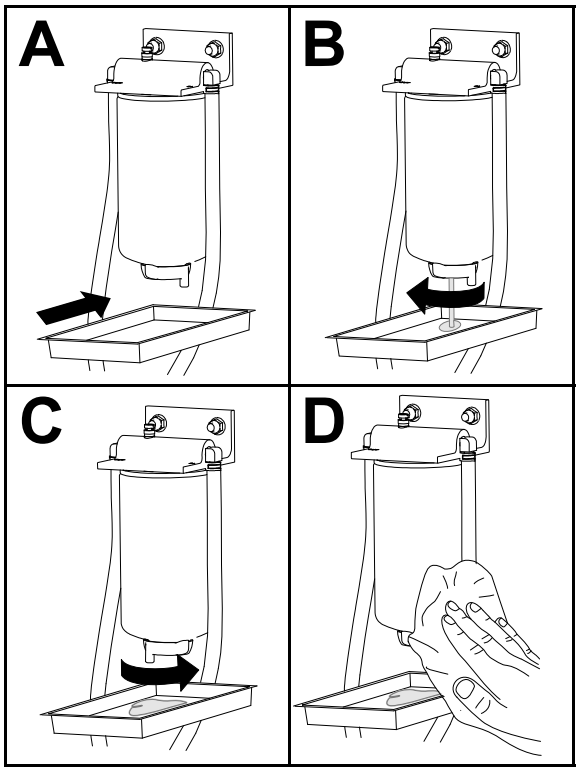

G452998

2. Naplňte filtr a potrubí k vysokotlakému čerpadlu.

Údržba odlučovače vody/paliva = (pokračování)

Výměna filtru odlučovače vody/paliva

1. Vyměňte filtr, viz obrázek.

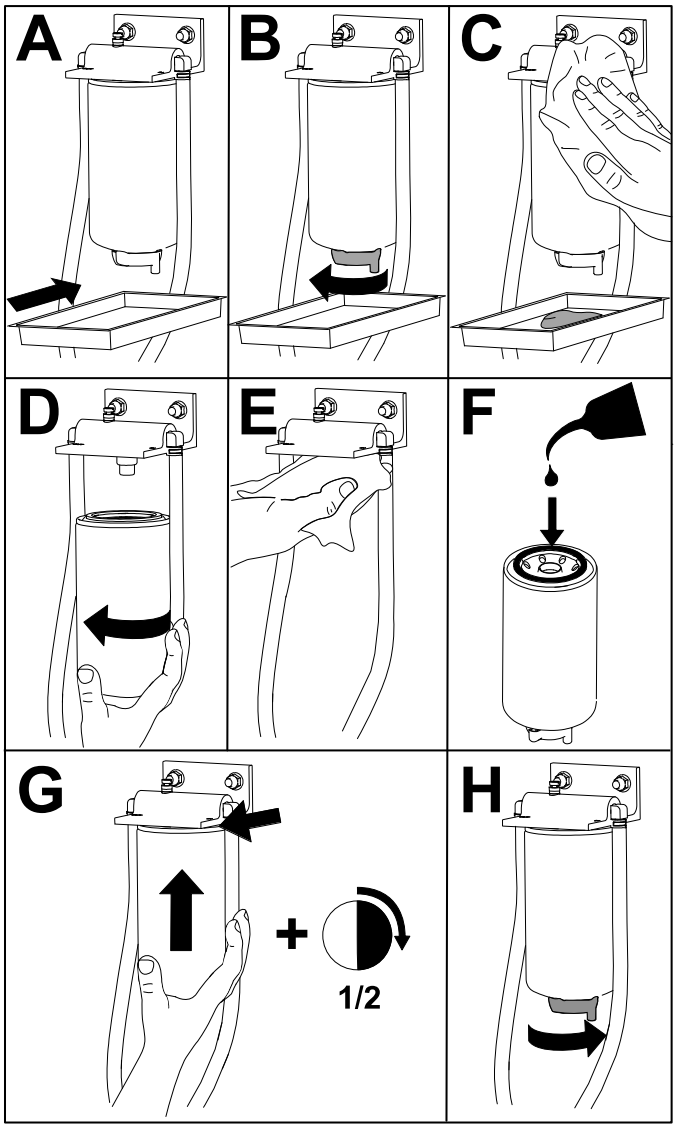

G452996

2. Naplňte filtr a potrubí k vysokotlakému čerpadlu.

Údržba palivového filtru

1. Vyklopte sedadlo do otevřené polohy.
2. Odstraňte podlahovou desku tak, že demontujete 4 šrouby připevňující desku ke stroji.
3. Očistěte oblast v okolí přípojů hadic palivového filtru.

   Poznámka: K čištění přípojů hadic použijte čistý hadr.
4. Přesuňte spony, které upevňují hadice na nátrubcích palivového filtru, a sejměte hadice z nátrubků.

Údržba palivového filtru (pokračování)

5. Umístěte pod filtr vypouštěcí nádobu a filtr vyjměte.
6. Namontujte nový filtr a připojte hadice.

   Poznámka: Přesvědčte se, zda je filtr správně orientován podle vyobrazení.
7. Nasuňte zpět hadicové spony a připevněte jimi palivové hadice k palivovému filtru.
8. Naplňte filtr a potrubí k vysokotlakému čerpadlu.
9. Nastartujte motor a zkontrolujte, zda v okolí přípojů hadic neuniká palivo.

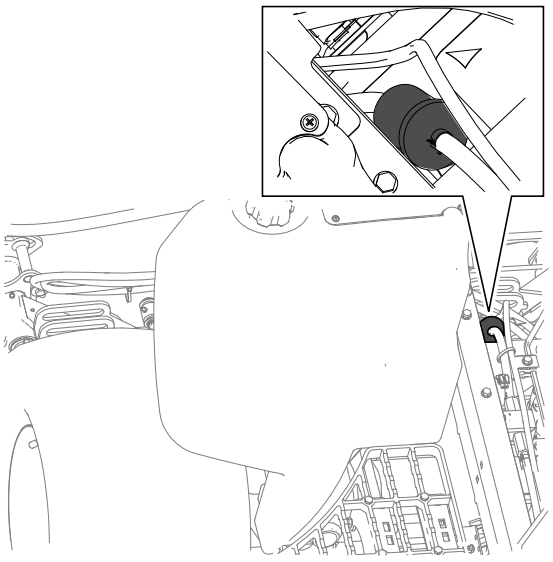

G439246

Vypuštění palivové nádrže

1. Připravte stroj k údržbě.
2. Pod vypouštěcí ventil palivové nádrže (1) umístěte sběrnou nádobu.
3. Otevřete vypouštěcí ventil a nechejte palivo z nádrže vytéct.
4. K vypláchnutí nádrže použijte čisté palivo.
5. Zavřete vypouštěcí ventil.

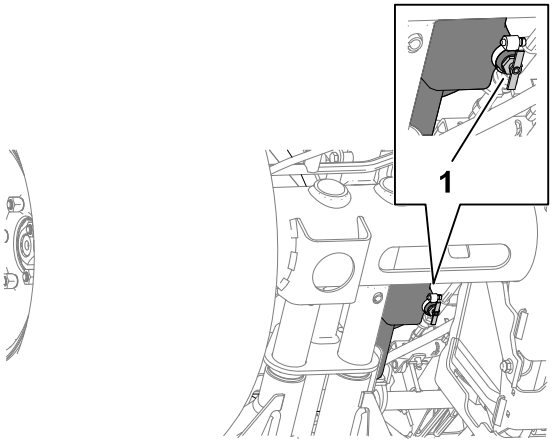

G415054

Kontrola palivového potrubí a spojek

1. Zkontrolujte, zda palivové potrubí není narušené nebo poškozené a spojky nejsou uvolněné.
2. Vyměňte všechny opotřebené svorky nebo hadice.

   Poznámka: Pokud vyměňujete palivové potrubí, proveďte odvzdušnění palivového systému.

Odvzdušnění palivové soustavy

1. Připravte stroj k údržbě.
2. Přesvědčte se, zda palivo sahá alespoň do poloviny palivové nádrže.
3. Otevřete kapotu.
4. Otevřete odvzdušňovací šroub ① na čerpadle vstřikování paliva.
5. Otočte klíčkem zapalování do ZAPNUTÉ polohy.

   Poznámka: Elektrické palivové čerpadlo začne pracovat a vytlačovat vzduch okolím odvzdušňovacího šroubu.
6. Utáhněte šroub a otočte klíčem zapalování do VYPNUTÉ polohy.
7. Zavřete a zajistěte kapotu na západku.

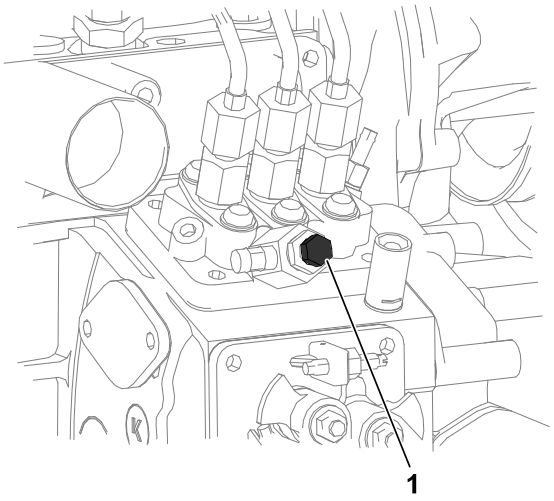

G439312

Čištění sítka sacího potrubí paliva

Demontáž sacího potrubí paliva

Sací potrubí paliva, které se nachází uvnitř palivové nádrže, je vybaveno sítkem, jež brání vniknutí nečistot do palivového systému. Podle potřeby sací potrubí vyjměte a sítko vyčistěte.

1. Připravte stroj k údržbě.
2. Demontujte 5 šroubů ②, kterými je připevněn kryt snímače paliva ① k palivové nádrži ③, a kryt sejměte.

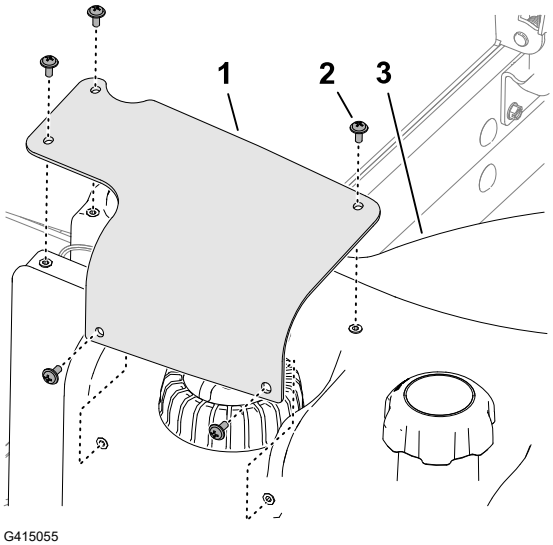

G415055

Čištění sítka sacího potrubí paliva (pokračování)

3. Odpojte 2zdířkový konektor kabelového svazku palivového snímače ② od 2pólového konektoru kabelového svazku stroje ①.

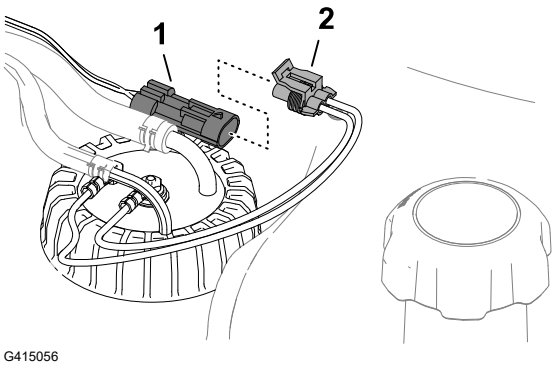

G415056

4. Přesuňte svorky ②, které upevňují hadice ① ke spojkám palivového snímače ③ na vnitřní straně, a odpojte hadice od spojek.

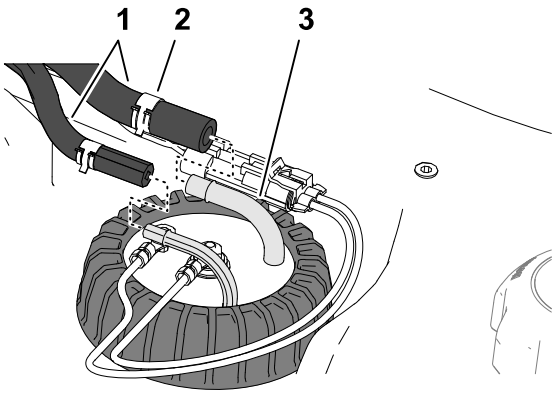

G415057

5. Povolte krytku palivového snímače ①.
6. Opatrně zvedněte palivový snímač z nádrže.

   Poznámka: Neohýbejte sací potrubí, vratnou trubku ani rameno plováku.

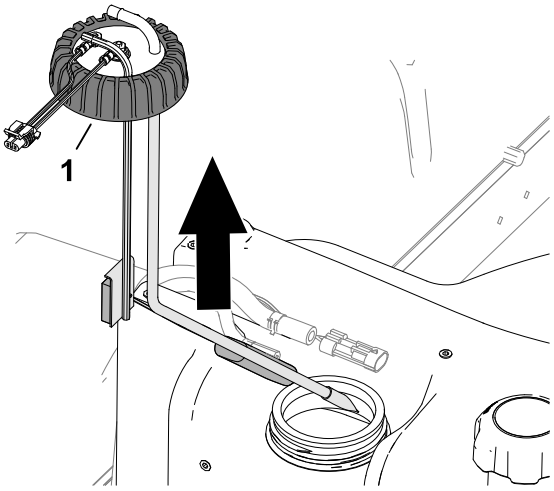

G415058

Čištění sítka sacího potrubí paliva (pokračování)

Čištění soustavy sacího potrubí paliva

1. Vyčistěte sítko na konci sacího potrubí paliva.

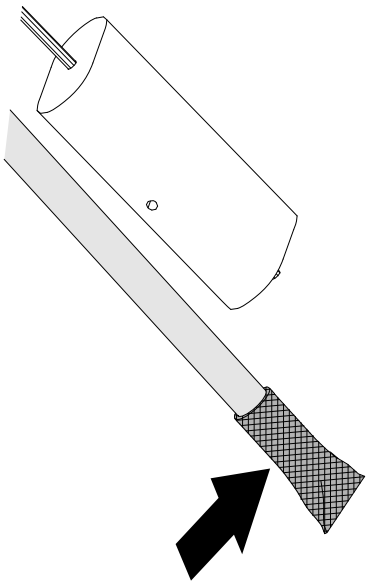

G415060

2. Opatrně namontujte sací potrubí a plovák do palivové nádrže.
3. Vyrovnejte spojky sacího potrubí a vratné trubky uvnitř.
4. Našroubujte krytku snímače paliva ① na palivovou nádrž.

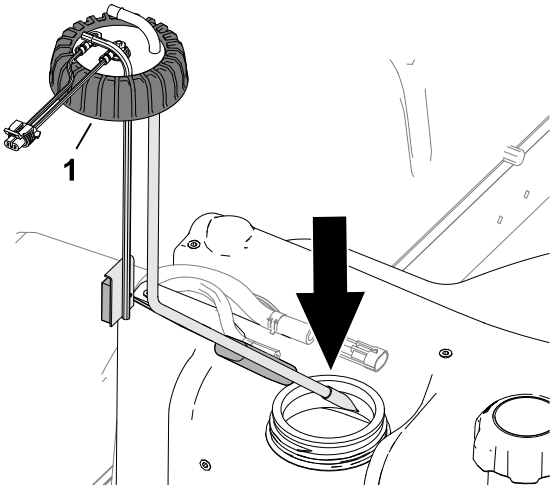

G415059

5. Nasaďte hadici ① na spojky ③ palivového snímače a hadice na spojkách zajistěte svorkami ②.

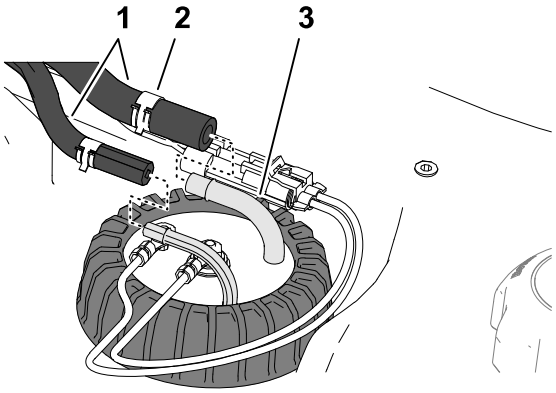

G415057

Čištění sítka sacího potrubí paliva (pokračování)

6. Zapojte konektor kabelového svazku palivového snímače ② do konektoru kabelového svazku stroje ①.

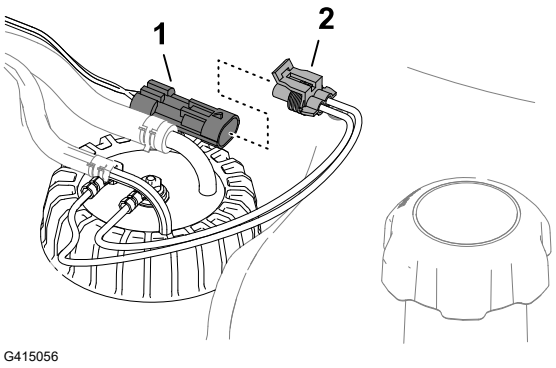

G415056

7. Pomocí 5 šroubů ② namontujte kryt snímače paliva ① na palivovou nádrž ③.

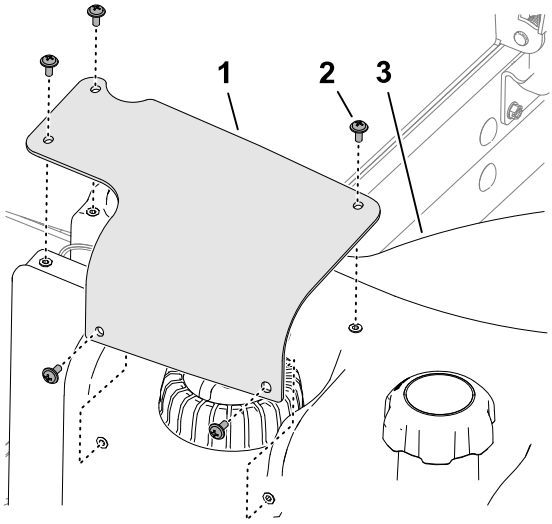

G415055

Odvzdušnění palivového systému

Palivový systém odvzdušněte v následujících případech:

- Po výměně palivového filtru.
- Po vypuštění odlučovače vody, což se provádí po každém použití nebo denně.
- Pokud dojde palivo.
- Po výměně palivové hadice nebo otevření palivového systému z jakéhokoli důvodu.

Odvzdušnění palivového systému proveďte v následujících krocích:

DŮLEŽITÉ

Palivový systém neodvzdušňujte tak, že budete protáčet motor pomocí startéru.

1. V palivové nádrži musí být palivo.
2. Odvzdušnění filtru a vedení k vysokotlakému čerpadlu proveďte v následujících krocích, abyste zabránili opotřebení nebo poškození čerpadla:

Odvzdušnění palivového systému (pokračování)

A. Otočte klíč zapalování do ZAPNUTÉ polohy; v ní ho ponechejte po dobu 15 až 20 sekund.

B. Otočte klíč zapalování do VYPNUTÉ polohy; v ní ho ponechejte po dobu 30 až 40 sekund.

Poznámka: To umožní vypnutí jednotky ECU.

C. Otočte klíč na 15 až 20 sekund do ZAPNUTÉ polohy.

D. Zkontrolujte, zda kolem filtru a hadic nedochází k úniku kapaliny.

E. Nastartujte motor a přesvědčte se, zda nedochází k úniku kapaliny.

Údržba elektrického systému

Kontrola elektrických kabelů

Zkontrolujte, zda elektrické kabely nejsou poškozené, opotřebované, uvolněné a zda nedošlo k jejich narušení povětrnostními vlivy a chemikáliemi.

Poznámka: Před provozem proveďte všechny nezbytné opravy.

Odpojení akumulátoru

NEBEZPEČÍ

Elektrolyt akumulátoru obsahuje kyselinu sírovou, která je v případě požití smrtelně jedovatá a může způsobit vážné popáleniny.

- **Nepijte elektrolyt a dbejte, aby nepřišel do styku s pokožkou a nepotřísnil oči ani oděv.**
- **Používejte ochranné brýle a gumové rukavice.**
- **Akumulátor doplňujte na místě, kde je k dispozici čistá voda pro opláchnutí pokožky.**

---

1. Připravte stroj k údržbě.
2. Otevřete mřížku.

Odpojení akumulátoru (pokračování)

3. Sejměte kryt ① z přihrádky akumulátoru ④ stisknutím boků krytu akumulátoru.
4. Odpojte záporný kabel akumulátoru ②.
5. Odsuňte kryt izolátoru ③ ze svorky kladného kabelu akumulátoru a kladný kabel odpojte.

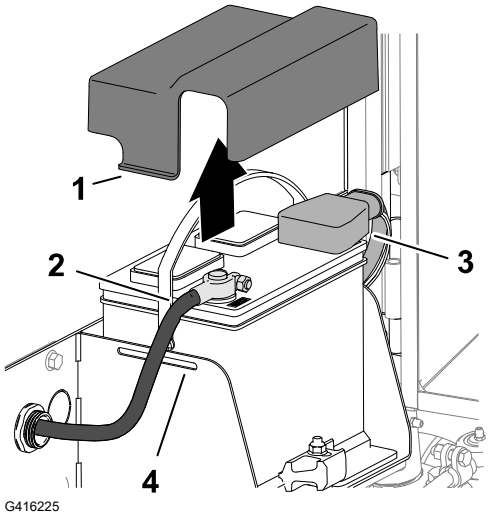

G416225

Připojení akumulátoru

1. Připojte kladný kabel akumulátoru (červený) ③ ke kladnému (+) pólu akumulátoru.
2. Připojte záporný kabel akumulátoru (černý) ② k zápornému (-) pólu akumulátoru.
3. Na vývody akumulátoru a svorky kabelu akumulátoru naneste tenkou ochrannou vrstvu maziva Grafo 112X, č. dílu Toro 505-47.
4. Na kladnou svorku kabelu akumulátoru navlékněte pryžovou manžetu.
5. Nasaďte kryt na akumulátor a zasuňte chlopně ① krytu do drážek ④ v prostoru akumulátoru.
6. Zavřete mřížku a zajistěte ji.

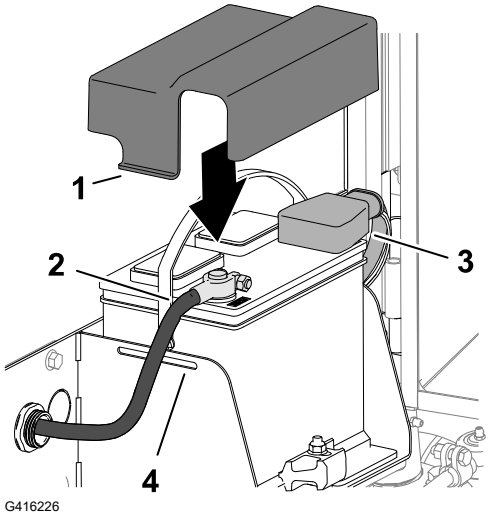

G416226

Dobíjení akumulátoru

1. Odpojte akumulátor.
2. K vývodům akumulátoru připojte nabíječku dodávající proud 3–4 A.
3. Akumulátor nabíjejte proudem 3–4 A po dobu 4 až 8 hodin.
4. Jakmile je akumulátor nabitý, odpojte nabíječku z elektrické zásuvky a od pólů akumulátoru.
5. Připojte akumulátor.

Údržba akumulátoru

Poznámka: Udržujte svorky a celou skříň akumulátoru v čistotě, neboť znečištěný akumulátor se rychleji vybíjí.

1. Připravte stroj k údržbě.
2. Otevřete mřížku.
3. Zkontrolujte stav baterie.

   Poznámka: Opotřebený nebo poškozený akumulátor vyměňte.
4. Odpojte kabely akumulátoru a vyjměte akumulátor ze stroje.
5. Celou skříň akumulátoru vyčistěte roztokem hydrogenuhličitanu sodného (jedlé sody) a vody.
6. Opláchněte skříň čistou vodou.
7. Namontujte akumulátor do stroje a připojte kabely akumulátoru.
8. Zavřete mřížku a zajistěte ji.

Výměna 12V pojistky bloku pojistek

Blok pojistek (1) se nachází pod sedadlem.

1. Připravte stroj k údržbě.
2. Odjistěte sedadlo a vyklopte ho.
3. Spálenou pojistku vyměňte za pojistku stejného typu a stejných proudových hodnot.
4. Sedadlo zavřete a zajistěte.

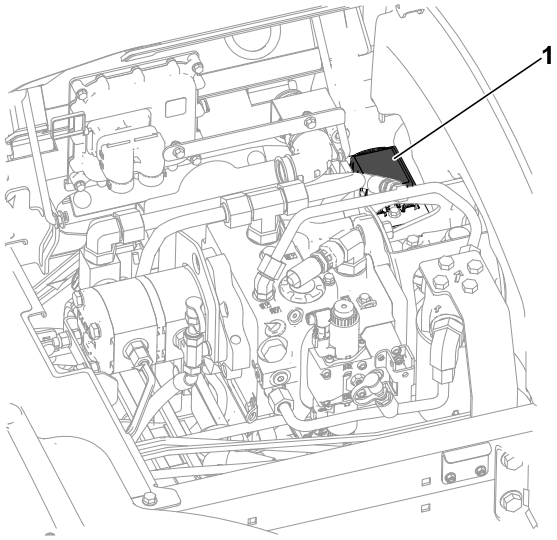

Výměna 48V pojistky žací jednotky

1. Odjistěte a otevřete kapotu.
2. Na levé přední straně motoru sejměte kryt ze 48V bloku pojistek.

Výměna 48V pojistky žací jednotky (pokračování)

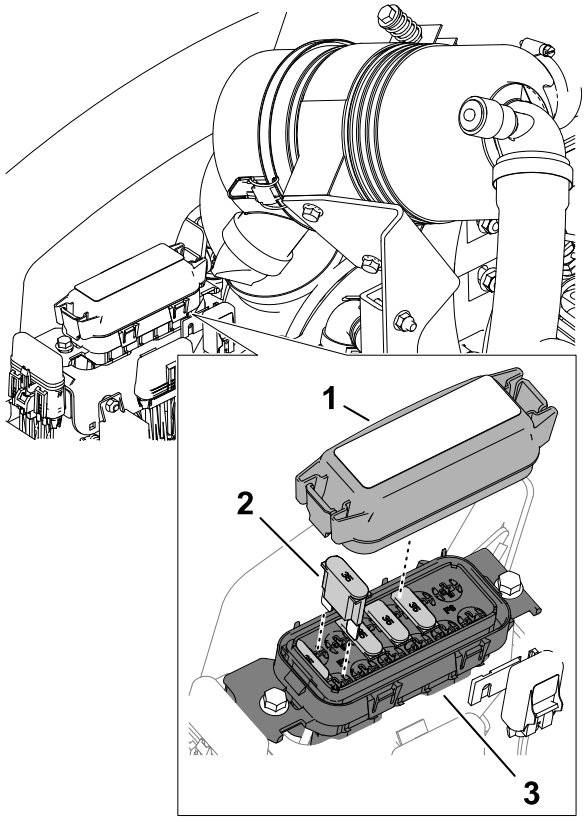

G416230

1. Kryt
2. Maxi pojistka
3. 48V blok pojistek

3. V bloku pojistek vyhledejte spálenou pojistku.
4. Vyměňte ji za pojistku stejného typu a stejných proudových hodnot. Informace o proudových hodnotách naleznete na štítku na vnitřní straně krytu bloku pojistek.
5. Na 48V blok pojistek nasaďte kryt.
6. Zavřete a zajistěte kapotu na západku.

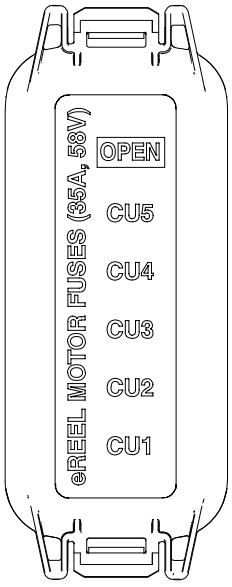

G416231

Výměna pojistky zapojení vřetena

1. Připravte stroj k údržbě.
2. Odjistěte a otevřete kapotu.
3. Na pravé přední straně motoru sejměte krytku z úchytu kabelové pojistky s označením „Enable Fuse 10 A 125 V“ ①.
4. Spálenou pojistku vyměňte za pojistku stejného typu a stejných proudových hodnot.
5. Nasaďte krytku na úchyt kabelové pojistky.
6. Zavřete a zajistěte kapotu na západku.

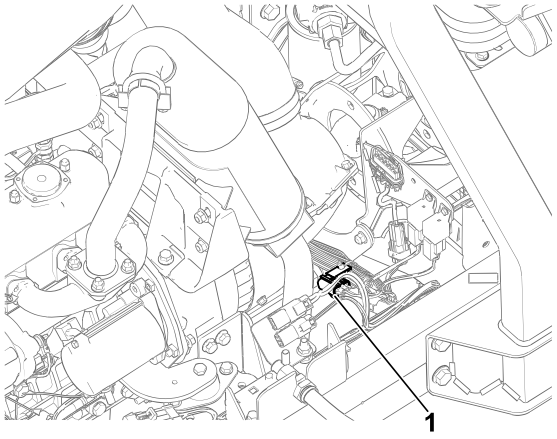

G439309

Výměna hlavní pojistky napájení

1. Připravte stroj k údržbě.
2. Odjistěte a otevřete kapotu.
3. Na pravé zadní straně motoru sejměte krytku úchytu kabelové pojistky s označením „Main B + Power Fuse“ ①.
4. Spálenou pojistku vyměňte za pojistku stejného typu a stejných proudových hodnot.
5. Na úchyt kabelové pojistky nasaďte krytku.
6. Zavřete a zajistěte kapotu na západku.

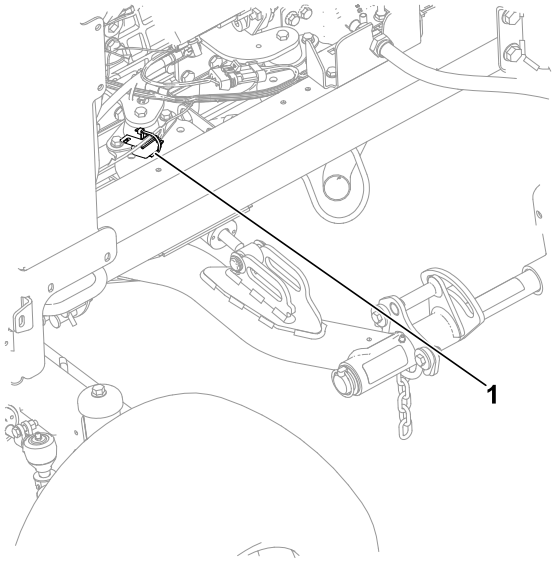

G439310

Údržba systému pohonu

Kontrola tlaku v pneumatikách

VAROVÁNÍ

Při nízkém tlaku v pneumatikách se snižuje stabilita stroje ve svahu. V takovém případě hrozí převrácení stroje, které může způsobit smrt nebo vážné zranění.

Udržujte pneumatiky dostatečně nahuštěné.

Poznámka: Ve všech pneumatikách udržujte doporučený tlak; zajistíte tak kvalitní sečení a správnou činnost stroje.

1. Změřte tlak vzduchu ve všech pneumatikách. Správný tlak vzduchu v pneumatikách je 0,83 až 1,03 bar (83 až 103 kPa).
2. V případě potřeby zvyšte nebo snižte tlak v pneumatikách tak, abyste dosáhli tlaku 0,83 až 1,03 bar (83 až 103 kPa).

Utahování upevňovacích matic kol

Upevňovací matice kol utáhněte křížem na utahovací moment **94 až 122 Nm (70 až 90 ft-lb)**.

VAROVÁNÍ

Nedodržení správného utahovacího momentu matic kol může mít za následek smrt nebo vážné zranění.

Matice kol udržujte utažené na správný utahovací moment.

Utahování matic nábojů nápravy na utahovací moment

1. Matice náboje přední nápravy utáhněte na utahovací moment **407 až 542 Nm (300 až 400 ft-lb)**.
2. Je-li stroj vybaven systémem CrossTrax® AWD, dotáhněte matice náboje zadní nápravy na utahovací moment **366 až 447 Nm (270 až 330 ft-lb).**

Kontrola geometrie zadních kol

1. Otočte volant tak, aby zadní kola směřovala dopředu v přímém směru.
2. Připravte stroj k údržbě.
3. Ve výšce nápravy změřte vzdálenost mezi středy na přední a zadní straně řídicích kol.

   Poznámka: Nastavení sbíhavosti zadních kol je správné, pokud je rozdíl mezi hodnotou naměřenou na přední a zadní straně kola 6 mm nebo méně.

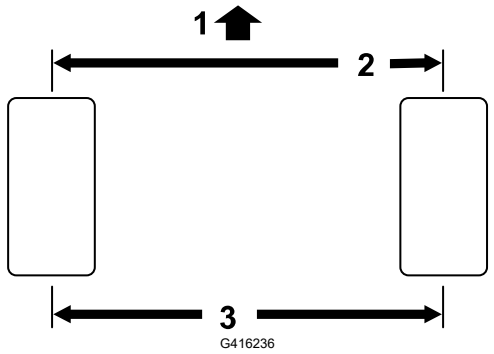

(1) Přední strana hnací jednotky

(2) 6 mm nebo méně než na zadní straně kola

(3) Vzdálenost mezi středy

4. Pokud je naměřená hodnota větší než 6 mm, upravte sbíhavost zadních kol.

Seřízení sbíhavosti zadních kol

1. Povolte pojistnou matici (1) na obou koncích spojovací tyče (2).

   Poznámka: Konec spojovací tyče s vnější drážkou má levotočivý závit.
2. Otočte spojovací tyčí pomocí plošky pro klíč (3) .
3. Ve výšce nápravy změřte vzdálenost mezi středy na přední a zadní straně řídicích kol.

   Poznámka: Nastavení sbíhavosti zadních kol je správné, pokud je rozdíl mezi hodnotou naměřenou na přední a zadní straně kola 6 mm nebo méně.
4. Podle potřeby opakujte kroky 1 a 2.
5. Pojistné matice utáhněte.

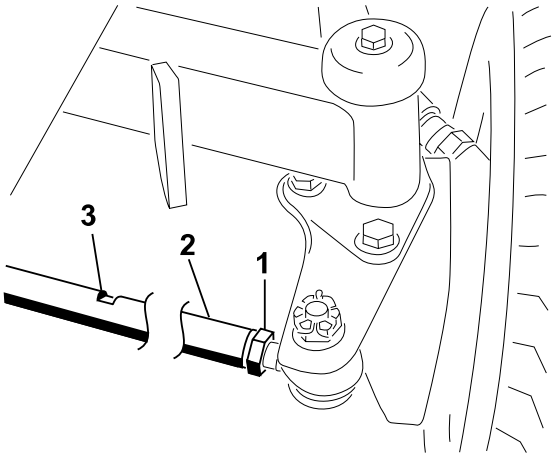

Údržba chladicího systému

Specifikace chladicí kapaliny

Nádrž chladicí kapaliny je z výrobního závodu naplněna roztokem vody a ethylenglykolové chladicí kapaliny s prodlouženou životností v poměru 50/50.

DŮLEŽITÉ

Používejte pouze běžně dostupné chladicí kapaliny, které splňují specifikace uvedené v tabulce „Normy pro chladicí kapaliny s prodlouženou životností“.

Ve stroji nepoužívejte běžnou (zelenou) chladicí kapalinu IAT (technologie s anorganickými kyselinami). Běžnou chladicí kapalinu nesměšujte s chladicí kapalinou s prodlouženou životností.

Tabulka typů chladicí kapaliny

Typ chladicí kapaliny na bázi ethylenglykolu	Typ inhibitoru koroze
Nemrznoucí kapalina s prodlouženou životností	Technologie organických kyselin (OAT)

DŮLEŽITÉ

Nespoléhejte na to, že rozpoznáte běžnou (zelenou) chladicí kapalinu s anorganickou kyselinou (IAT) (technologie s anorganickými kyselinami) od chladicí kapaliny s prodlouženou životností podle barvy.

Výrobci chladicích kapalin mohou kapalinu s prodlouženou životností tónovat do jedné z následujících barev: červená, růžová, oranžová, žlutá, modrá, modrozelená, fialová a zelená. Používejte chladicí kapalinu, která splňuje specifikace uvedené v tabulce Normy pro chladicí kapaliny s prodlouženou životností.

Normy pro chladicí kapaliny s prodlouženou životností

ATSM International	SAE International
D3306 a D4985	J1034, J814 a 1941

DŮLEŽITÉ

Koncentrace chladicí kapaliny musí být směs chladicí kapaliny a vody v poměru 50/50.

- **Preferováno:** pokud mícháte chladicí kapalinu z koncentrátu, smíchejte ji s destilovanou vodou.
- **Preferovaná možnost:** pokud není k dispozici destilovaná voda, místo koncentrátu použijte předem smíchanou chladicí kapalinu.

Specifikace chladicí kapaliny (pokračování)

- **Minimální požadavky:** pokud není k dispozici destilovaná voda a předem smíchaná chladicí kapalina, smíchejte koncentrovanou chladicí kapalinu s čistou pitnou vodou.

Objem chladicího systému

Přibližně 6,6 l

Kontrola hladiny chladicí kapaliny

⚠ UPOZORNĚNÍ ⚠

Pokud motor pracoval, může natlakovaná horká chladicí kapalina uniknout a způsobit lehké nebo středně těžké zranění.

- **Neotevírejte uzávěr chladiče při běžícím motoru.**
- **Při otevírání uzávěru chladiče použijte hadr a uzávěr otevírejte pomalu, aby mohla uniknout pára.**

---

1. Připravte stroj k údržbě.
2. Otevřete kapotu.
3. Zkontrolujte hladinu chladicí kapaliny v expanzní nádrži.

   Poznámka: Hladina chladicí kapaliny je správná, pokud se pohybuje mezi dolní (1) a horní (2) ryskou na boku nádrže.
4. Pokud je hladina chladicí kapaliny nízká, sejměte uzávěr expanzní nádrže (3) a doplňte předepsanou chladicí kapalinu tak, aby sahala k horní rysce.

   Poznámka: Expanzní nádrž chladicí kapalinou nepřeplňujte.
5. Nasaďte uzávěr expanzní nádrže.
6. Zavřete a zajistěte kapotu na západku.

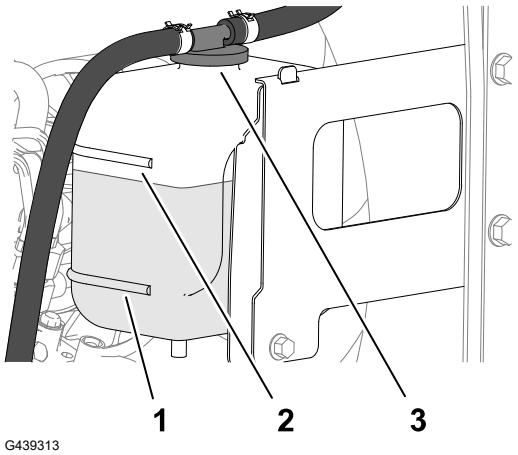

Kontrola hadic chladicího systému

Zkontrolujte, zda hadice chladicího systému těsní, zda nejsou zalomená vedení, uvolněné montážní držáky a spoje a jaká je míra opotřebení a narušení vlivem počasí a chemikálií.

Poznámka: Před provozem proveďte všechny nezbytné opravy.

Čištění chladicí soustavy motoru

1. Připravte stroj k údržbě.
2. Zvedněte kapotu.
3. Pečlivě odstraňte všechny nečistoty z prostoru motoru.
4. Zavřete a zajistěte kapotu na západku.
5. Uvolněte západky zadní mřížky ① a zadní mřížku odklopte ②.
6. Mřížku důkladně vyčistěte stlačeným vzduchem.

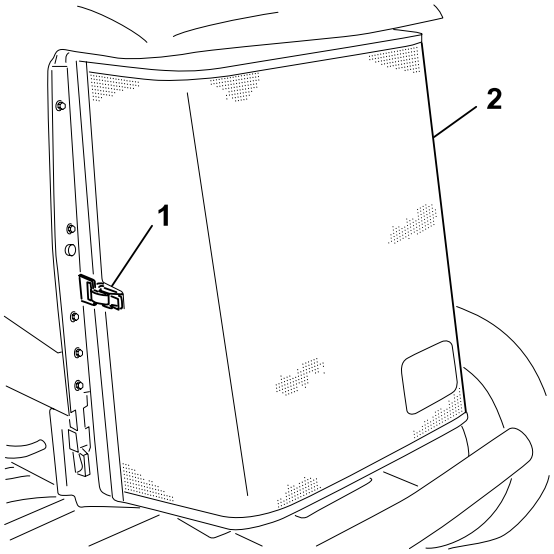

G416241

7. Otočte 2 západky chladiče oleje ② dovnitř a chladič vyklopte ①.

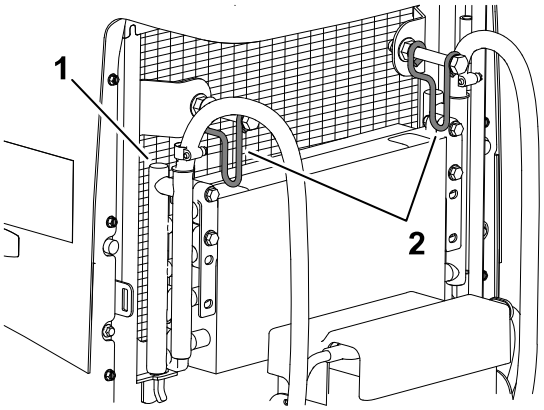

G416242

8. Obě strany chladiče oleje a chladiče ① pečlivě očistěte stlačeným vzduchem.
9. Zvedněte chladič oleje a zajistěte jej 2 západkami.
10. Zavřete mřížku a zajistěte ji.

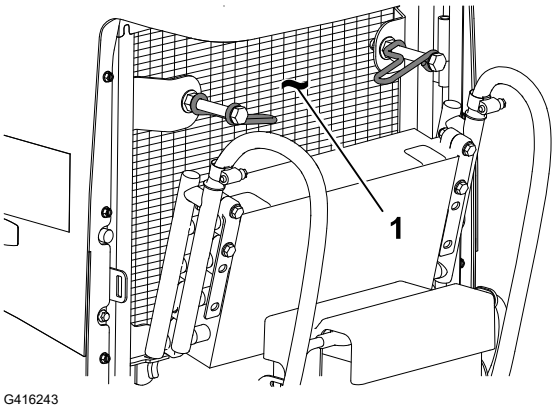

G416243

Údržba řemenu

Napnutí řemene alternátoru

1. Připravte stroj k údržbě.
2. Otevřete kapotu.
3. Zkontrolujte napnutí řemenu alternátoru (2) tak, že jej stlačíte uprostřed mezi řemenicí alternátoru a klikového hřídele.

   Poznámka: Při použití síly 10 kg se řemen musí prohnout o 11 mm.
4. Pokud prohnutí neodpovídá uvedené hodnotě, proveďte následující postup napnutí řemenu.
   A. Povolte šroub, který upevňuje alternátor k držáku (1), a šroub otočného místa alternátoru (3).
   B. Mezi alternátor a motor zasuňte páčidlo a páčením posuňte alternátor směrem ven.
   C. Jakmile dosáhnete správného napnutí řemenu, utáhněte šrouby upevňující alternátor k držáku a šroub otočného místa alternátoru.
5. Zavřete a zajistěte kapotu na západku.

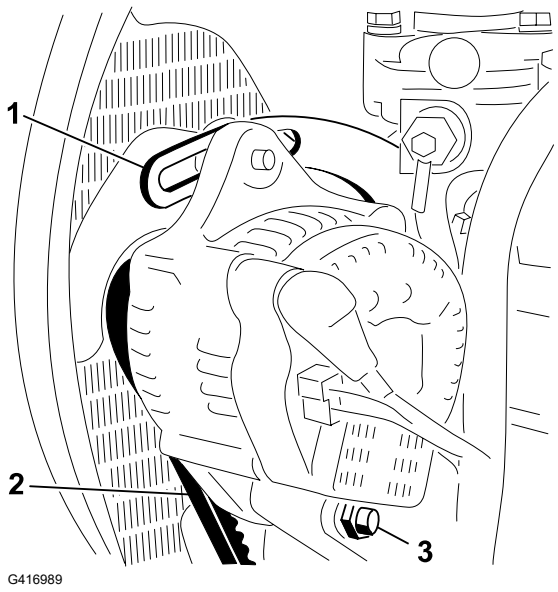

Údržba hydraulického systému

Specifikace hydraulické kapaliny

Nádrž je z výroby naplněna vysoce kvalitní hydraulickou kapalinou. Zkontrolujte hladinu hydraulické kapaliny před prvním nastartováním motoru a poté každý den.

Doporučená hydraulická kapalina: Toro PX Extended Life Hydraulic Fluid; k dispozici v 19litrových kbelících nebo 208litrových sudech.

Poznámka: Pokud se ve stroji používá doporučená náhradní kapalina, prodlouží se interval výměny kapaliny a filtru.

Alternativní hydraulické kapaliny: Pokud kapalinu Toro PX Extended Life Hydraulic Fluid nemáte k dispozici, můžete použít jinou běžnou kapalinu na ropné bázi za předpokladu, že specifikace všech jejích materiálových vlastností spadají do uvedeného rozsahu a že odpovídá průmyslovým normám. Nepoužívejte syntetickou kapalinu. Požádejte distributora maziv, aby vám doporučil vhodný výrobek.

Poznámka: Společnost Toro nepřebírá odpovědnost za žádné škody způsobené nevhodnými náhražkami, proto používejte jen produkty osvědčených výrobců, kteří si za svými doporučeními stojí.

Specifikace hydraulické kapaliny (pokračování)

Vysoký index viskozity/Hydraulická kapalina s ochranou proti opotřebení a nízkým bodem tuhnutí, ISO VG 46

Materiálové vlastnosti:

Viskozita, ASTM D445	cSt při 40 °C: 44 až 48
Index viskozity ASTM D2270	140 nebo vyšší
Bod tání, ASTM D97	-37 °C až -45 °C
Oborové specifikace:	Eaton Vickers 694 (I-286-S, M-2950-S/ 35VQ25 nebo M-2952-S)

Poznámka: Mnohé hydraulické kapaliny jsou téměř bezbarvé, takže je obtížné zjistit netěsnosti. Pro hydraulickou kapalinu je k dispozici přísada s červeným barvivem v lahvičkách o objemu 20 ml. Lahvička dostačuje na 15 až 22 l hydraulické kapaliny. Opatřete si díl s objednacím číslem 44-2500 od autorizovaného distributora Toro.

DŮLEŽITÉ

Toro Premium Synthetic Biodegradable Hydraulic Fluid je jediná syntetická, biologicky rozložitelná hydraulická kapalina schválená společností Toro. Tato kapalina je kompatibilní s elastomery použitými v hydraulických soustavách společnosti Toro a je vhodná pro široké rozmezí teplot. Kapalina je kompatibilní s běžnými minerálními oleji, abyste však dosáhli maximální biologické rozložitelnosti a výkonnosti, je nutné z hydraulické soustavy běžnou kapalinu důkladně vypláchnout. Olej je k dispozici od autorizovaného distributora Toro v 19litrových kbelících nebo 208litrových sudech.

Objem nádrže hydraulického oleje

41,6 l

Kontrola hladiny hydraulické kapaliny

Nádrž je z výroby naplněna vysoce kvalitní hydraulickou kapalinou. Kontrolu hladiny hydraulického oleje je nejlepší provádět, je-li olej studený. Stroj by měl být ve své přepravní poloze.

1. Připravte stroj k údržbě.
2. Očistěte oblast okolo plnicího hrdla a uzávěru hydraulické nádrže.
3. Vytáhněte měrku z plnicího hrdla a otřete ji čistým hadrem.
4. Zasuňte měrku do plnicího hrdla, poté ji vytáhněte a zkontrolujte hladinu kapaliny.

   Poznámka: Hladina kapaliny na měrce musí být v provozním rozsahu.

DŮLEŽITÉ

Nádrž nepřeplňujte.

Kontrola hladiny hydraulické kapaliny (pokračování)

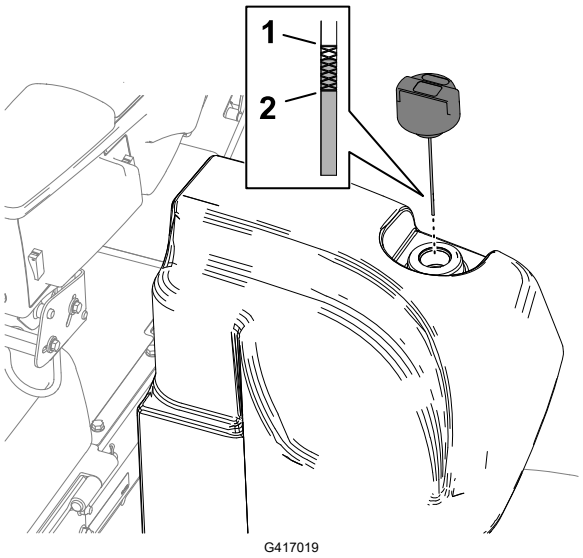

(1) Horní ryska (měrka)

(2) Dolní ryska (měrka)

5. Pokud je hladina nízká, doplňte odpovídající množství specifikované kapaliny tak, aby hladina dosahovala k horní značce.
6. Zasuňte měrku zpět do plnicího hrdla.

Kontrola hydraulického potrubí a hadic

Zkontrolujte, zda se u hydraulického potrubí a hadic nevyskytují netěsnosti, zalomené potrubí, volné montážní držáky, opotřebení, volné spoje a narušení vlivem počasí a chemikálií.

Poznámka: Před provozem proveďte všechny nezbytné opravy.

Výměna plnicího filtru

DŮLEŽITÉ

Použití jiných filtrů může vyústit v ukončení platnosti záruky na některé součásti.

1. Připravte stroj k údržbě.
2. Vyklopte sedadlo.

Výměna plnicího filtru (pokračování)

3. Na levé straně stroje umístěte pod plnicí filtr (2) vypouštěcí nádobu.
4. Vyjměte filtr.
5. Očistěte montážní plochu na hlavě filtru (1).
6. Potřete těsnění nového plnicího filtru tenkou vrstvou specifikované hydraulické kapaliny.
7. Rukou našroubujte filtr na hlavu filtru tak, aby se těsnění dotýkalo montážní plochy, a filtr rukou otočte o další 1/2 otáčky.
8. Spusťte a zajistěte sedadlo.

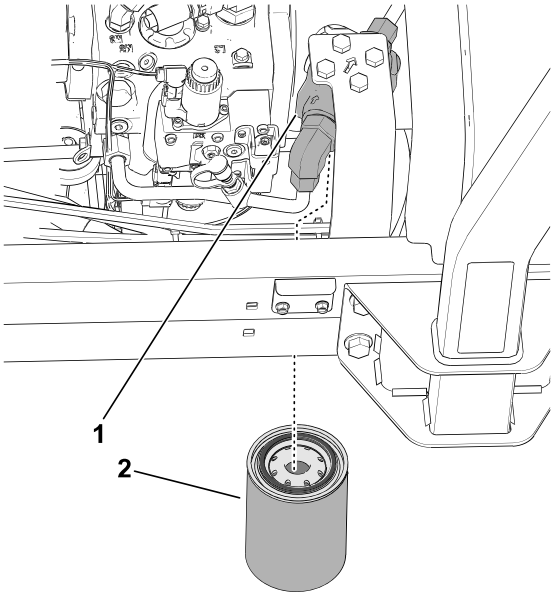

G439314

Kontrola netěsností

1. Spusťte motor a nechejte jej 2 minuty pracovat, aby se hydraulický systém odvzdušnil.
2. Vypněte motor, vyjměte klíč a zkontrolujte případné netěsnosti na vratném a plnicím filtru.

   Poznámka: Místa případného úniku hydraulické kapaliny opravte.

Výměna hydraulické kapaliny

Pokud je kapalina znečištěná, obraťte se na autorizovaného distributora Toro a požádejte o vypláchnutí systému. Znečištěná kapalina má ve srovnání s čistou kapalinou mléčnou nebo černou barvu.

1. Připravte stroj k údržbě.
2. Umístěte velkou vypouštěcí nádobu pod rozdělovač na spodní straně hydraulické nádrže.

Výměna hydraulické kapaliny (pokračování)

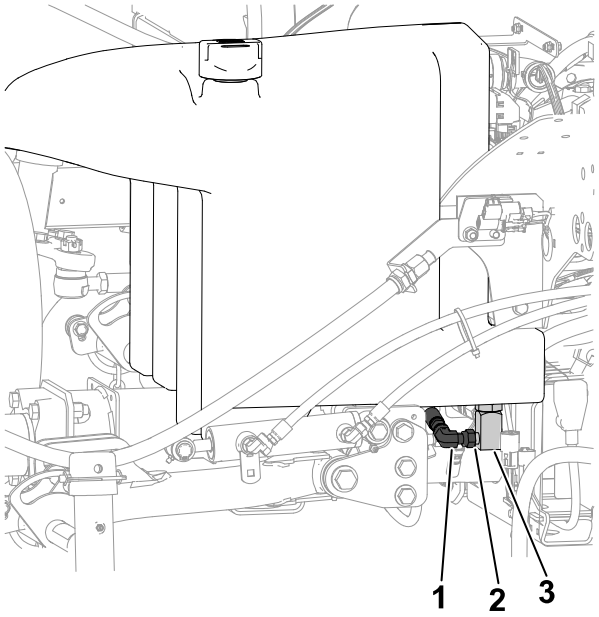

G439327

(1) Rozdělovač
(2) Zde povolte šroubení
(3) 90° šroubení

3. Odpojte 90° šroubení od rozdělovače a nechejte kapalinu vytéct z nádrže.
4. Jakmile hydraulická kapalina přestane z nádrže vytékat, 90° šroubení připojte k rozdělovači.
5. Nádrž naplňte specifikovanou hydraulickou kapalinou.

DŮLEŽITÉ

Používejte pouze určenou hydraulickou kapalinu. Jiné kapaliny by mohly systém poškodit.

6. Namontujte uzávěr nádrže.
7. Nastartujte motor a použijte všechny ovládací prvky hydraulického systému, aby se systém naplnil hydraulickou kapalinou.
8. Zkontrolujte, zda nedochází k úniku hydraulické kapaliny.
9. Zkontrolujte hladinu.

Údržba žacích jednotek

Kontrola kontaktu vřetena a plochého nože

Kontakt vřetena a plochého nože kontrolujte, i když byla dosud kvalita sekání dostatečná.

Kontrola kontaktu vřetena a plochého nože (pokračování)

Poznámka: K lehkému kontaktu musí docházet po celé délce vřetena a plochého nože.

Kontrola doby zastavení žacích nožů

1. Zapněte žací jednotky a zatažením za zvedací páku je zvedněte.
2. Sledujte dobu mezi povelem ke zvednutí a okamžikem, kdy se všechna vřetena zcela zastaví.

   Poznámka: Pokud je tato doba delší než 7 sekund, kontaktujte autorizovaného servisního prodejce.

Přelapování žacích jednotek

⚠ VAROVÁNÍ ⚠

Kontakt s žacími jednotkami nebo jinými pohybujícími se částmi může mít za následek smrt nebo vážné zranění.

- **Nepřibližujte prsty, ruce ani oděv k žacím jednotkám ani jiným pohyblivým dílům.**
- **Při běžícím motoru se nikdy nesnažte otáčet žacími jednotkami rukou nebo nohou.**

Poznámka: Další pokyny a postupy přelapování jsou uvedeny v základních postupech pro práci s vřetenovou sekačkou Toro (s pokyny pro ostření), formulář 09168SL.

Příprava stroje

1. Připravte stroj k údržbě.
2. Nechejte vypnutý motor, klíč ale přepněte do PROVOZNÍ POLOHY a vstupte do hlavní nabídky **Main Menu** systému InfoCenter.
3. Z **Main Menu** (Hlavní nabídky) přejděte dolů do nabídky **Service** (Servis) a stiskněte výběrové tlačítko.
4. V nabídce **Service** (Servis) přejděte dolů do části **Front Backlap** (Přední přelapování) a **Rear Backlap** (Zadní přelapování). Stisknutím pravého navigačního tlačítka přepněte požadovanou sadu žacích jednotek ze stavu OFF (Vypnuto) do stavu ON (Zapnuto).
5. Proveďte počáteční seřízení vřetena a plochého nože vhodné pro přelapování, a to u všech žacích jednotek, u nichž budete přelapování provádět.

Přelapování žacích vřeten a plochého nože

1. Nastartujte motor a nechte jej běžet nízkými volnoběžnými otáčkami.

Přelapování žacích jednotek (pokračování)

VAROVÁNÍ

Změna otáček motoru během přelapování může způsobit zastavení žacích jednotek, což může mít za následek smrt nebo vážné zranění.

- **Během přelapování nikdy neměňte otáčky motoru.**
- **Přelapování provádějte pouze při volnoběžných otáčkách motoru.**

2. Zapněte vývodový hřídel (PTO) a přesunutím ovládací páky spouštění/zvedání dopředu zahajte přelapování zvolených žacích vřeten.
3. Kartáčem s dlouhou rukojetí naneste brusnou směs.

NEBEZPEČÍ

Kontakt s pohybujícími se žacími jednotkami může mít za následek smrt nebo vážné zranění.

Aby ke zranění nedošlo, vzdalte se od žacích jednotek, než budete pokračovat.

DŮLEŽITÉ

Nikdy nepoužívejte kartáč s krátkou rukojetí.

4. Pokud se vřetena během přelapování zastaví nebo se pohybují přerušovaně, zvolte vyšší nastavení otáček vřeten, dokud se otáčky nestabilizují. Pak se vraťte k otáčkám vřeten v požadovaném nastavení. To lze provést pomocí tlačítek na displeji InfoCenter.
5. Pokud je třeba při přelapování provést nastavení žacích jednotek, proveďte následující kroky:
   A. Přesuňte ovládací páku spouštění/zvedání dozadu a vypněte vývodový hřídel (PTO).
   B. Vypněte motor a vyjměte klíč.
   C. Seřiďte žací jednotky.
   D. Zopakujte kroky 1 až 3.
6. Zopakujte krok 3 u všech dalších žacích jednotek, které chcete přelapovat.

Dokončení přelapování

1. Přesuňte ovládací páku zvedání/sklápění žacích jednotek dozadu a stisknutím spínače vývodového hřídele (PTO) vypněte vývodový hřídel.
2. Vypněte funkce přelapování pomocí tlačítek na displeji InfoCenter.

Přelapování žacích jednotek (pokračování)

DŮLEŽITÉ

Pokud po přelapování nevrátíte funkci přelapování do VYPNUTÉHO nastavení, žací jednotky se nezvednou nebo nebudou fungovat správně.

3. Vypněte motor a vyjměte klíč ze zapalování.
4. Z žacích jednotek smyjte veškerou brusnou směs.
5. Chcete-li dosáhnout dokonalejšího ostří, po dokončení přelapování přejeďte brouskem přes přední stranu plochého nože.

   Poznámka: V důsledku lapování řezné hrany mohou vzniknout otřepy nebo drsné hrany. Chcete-li dosáhnout kvalitní řezné hrany, pilujte napříč řeznou hranou pod úhlem 90º směrem k přední ploše plochého nože, abyste otřepy odstranili.
6. Podle potřeby seřiďte vřeteno žací jednotky a plochý nůž.
7. Upravte otáčky vřetena žací jednotky na požadované nastavení pro sekání.

Údržba podvozku

Kontrola bezpečnostního pásu

1. Přesvědčte se, zda nejsou bezpečnostní pásy opotřebené, pořezané a jinak poškozené. Pokud některá ze součástí nefunguje správně, bezpečnostní pás(y) vyměňte za nový (nové).
2. Bezpečnostní pásy podle potřeby vyčistěte.

Čištění

Mytí stroje

Stroj myjte podle potřeby pomocí pouhé vody nebo mírného čisticího prostředku. Při mytí stroje můžete používat hadr.

Mytí stroje (pokračování)

DŮLEŽITÉ

- **Stroj nikdy nemyjte brakickou nebo recyklovanou vodou.**
- **Stroj nikdy nemyjte pomocí vysokotlakého čisticího zařízení. To může vážně poškodit elektroinstalaci stroje a uvolnit důležité štítky, případně spláchnout potřebnou vrstvu maziva z míst se zvýšeným třením. Vyvarujte se také nadměrného používání vody v okolí přístrojové desky, motoru a akumulátoru.**
- **Stroj nemyjte při spuštěném motoru. Pokud byste stroj myli se spuštěným motorem, mohlo by dojít k poškození jeho vnitřních součástí.**

Odstavení stroje

1. Odstavte stroj na rovném povrchu, snižte žací jednotky, zatáhněte parkovací brzdu, vypněte motor a vyjměte klíč.
2. Pečlivě očistěte hnací jednotku, žací jednotky a motor.
3. Zkontrolujte tlak vzduchu v pneumatikách.
4. Zkontrolujte, zda nejsou uvolněné upevňovací prvky, a případně je utáhněte.
5. Namažte nebo potřete mazivem všechny maznice a otočné čepy. Přebytečné mazivo utřete.
6. Lehce přebruste a přelakujte poškrábané, oprýskané nebo zkorodované lakované plochy. Opravte všechny důlky v kovovém plášti.
7. Následujícím způsobem proveďte údržbu akumulátoru a kabelů:
   A. Sejměte svorky akumulátoru z vývodů akumulátoru.
   B. Akumulátor, svorky a vývody očistěte kovovým kartáčem a roztokem jedlé sody.
   C. Na svorky kabelů a vývody akumulátoru naneste tenkou vrstvu maziva Grafo 112X (obj. č. Toro 505-47) nebo vazelíny, abyste zabránili korozi.
   D. Každých 60 dnů baterii pomalu nabíjejte po dobu 24 hodin, aby nedošlo k vylučování síranu olovnatého.
8. Motor připravte následujícím způsobem:
   A. Vypusťte motorový olej z olejové vany a nasaďte vypouštěcí zátku.
   B. Demontujte a zlikvidujte olejový filtr. Namontujte nový olejový filtr.
   C. Doplňte do motoru specifikovaný motorový olej.
   D. Nastartujte motor a nechejte jej běžet přibližně 2 minuty ve volnoběžných otáčkách.
   E. Vypněte motor a vyjměte klíč ze zapalování.
   F. Propláchněte palivovou nádrž čerstvým čistým palivem.
   G. Utáhněte všechny spojky palivové soustavy.
   H. Pečlivě vyčistěte sestavu vzduchového filtru a proveďte jeho údržbu.
   I. Vstup vzduchového filtru a výstup výfuku utěsněte voděodolnou páskou.
   J. Zkontrolujte ochranu proti mrazu a doplňte nemrznoucí roztok vody a etylenglykolu v poměru 50/50 podle očekávané minimální teploty v dané oblasti.

Skladování akumulátoru

Pokud bude stroj odstaven déle než 30 dnů, vyjměte akumulátor a plně jej nabijte. Uložte jej na polici nebo na stroj. V případě uložení na stroji ponechte kabely odpojené. Akumulátor

skladujte v chladném prostředí, aby nedocházelo k jeho rychlému vybití. Aby akumulátor nezamrzl, ujistěte se, že je zcela nabitý. Specifická hustota elektrolytu plně nabitého akumulátoru je 1,265 až 1,299.

Návrh zákona č. 65 ve státě Kalifornie (California Proposition 65) – výstraha

Co tato výstraha znamená?

V prodeji se můžete setkat s výrobky, které jsou opatřeny následujícím výstražným štítkem:

VÝSTRAHA: Rakovina a poškození reprodukčního systému – www.P65Warnings.ca.gov.

O co se v zákonu č. 65 jedná?

Zákon č. 65 se vztahuje na všechny společnosti působící v Kalifornii, které tam prodávají své výrobky nebo vyrábějí takové výrobky, jež mohou být v Kalifornii prodávány nebo do ní dováženy. Zákon nařizuje, aby guvernér státu Kalifornie vedl a zveřejňoval soupis chemických látek, o nichž je známo, že mohou způsobit rakovinu, vrozené vady a/nebo další poškození reprodukčních funkcí. Soupis, který je každoročně aktualizován, zahrnuje stovky chemikálií, nacházejících se v mnoha každodenně používaných předmětech. Účelem zákona č. 65 je informovat veřejnost o vystavení těmto chemickým látkám.

Zákon č. 65 nezakazuje prodej výrobků obsahujících tyto chemické látky, místo toho ale vyžaduje, aby každý výrobek, obal výrobku nebo doprovodné informace k tomuto výrobku byly opatřeny výstrahou. Výstraha na základě zákona č. 65 neznamená, že výrobek je v rozporu s nějakými normami nebo požadavky týkajícími se bezpečnosti výrobku. Vláda státu Kalifornie objasnila, že výstraha na základě zákona č. 65 není regulační rozhodnutí, které by stanovilo, že produkt je „bezpečný“ nebo „nebezpečný“.□? Mnoho z těchto chemických látek se po řadu let používá v předmětech každodenní potřeby, aniž by byla zdokumentována újma na zdraví. Další informace naleznete na stránkáchhttps://oag.ca.gov/prop65/faqs-view-all.

Výstraha uvedená v souladu se zákonem č. 65 znamená, že společnost buď 1) vyhodnotila míru rizika a dospěla k závěru, že byla překročena „nevýznamná míra rizika“, nebo 2) se rozhodla uvést výstrahu na základě toho, že si je vědoma přítomnosti uvedené chemické látky, míru rizika se ale nepokusila vyhodnotit.

Platí tento zákon všude?

Uvedení výstrahy na základě zákona č. 65 je nutné pouze v rámci kalifornských zákonů. Výstrahu lze spatřit v celé Kalifornii na různých místech, včetně restaurací, obchodů s potravinami, hotelů, škol a nemocnic, a na široké škále produktů. Někteří online prodejci a zásilkové obchody navíc uvádí výstrahu dle návrhu zákona č. 65 na svých webových stránkách nebo v katalozích.

Jak se výstraha dle kalifornského zákona liší od federálních limitů?

Normy zákona č. 65 jsou často přísnější než federální a mezinárodní normy. Existují různé látky, u nichž je nutné zveřejnění výstrahy podle zákona č. 65 při množství, které je mnohem nižší než u federálních akčních limitů. Například norma na základě zákona č. 65 upozorňující na množství olova činí 0,5 µg/den, což je výrazně pod limity federálních a mezinárodních norem.

Proč nejsou touto výstrahou opatřeny všechny obdobné produkty?

- Produkty prodávané v Kalifornii musí být označeny podle zákona č. 65, zatímco podobné výrobky prodávané jinde toto označení mít nemusí.
- Může se stát, že společnost, která se v souvislosti se zákonem č. 65 účastnila soudního sporu a dosáhla mimosoudního vyrovnání, bude muset na svých výrobcích výstrahu podle zákona č. 65 zveřejňovat. Na jiné společnosti, které vyrábějí podobné výrobky, se však takový požadavek vztahovat nemusí.
- Prosazování zákona č. 65 je nekonzistentní.
- Společnosti se mohou rozhodnout, že varování nebudou uvádět, protože dospěly k závěru, že podle zákona č. 65 tak nejsou povinny učinit. Pokud výrobek není výstrahou opatřen, neznamená to, že neobsahuje na seznamu uvedené chemické látky v podobných množstvích.

Proč společnost Toro tuto výstrahu uvádí?

Společnost Toro se rozhodla, že bude spotřebitelům poskytovat co nejvíce informací, aby mohli činit informovaná rozhodnutí o výrobcích, které kupují a používají. Společnost Toro uvádí výstrahu v případech, kdy si je vědoma přítomnosti jedné nebo více uvedených chemických látek, i když neprovedla přesné vyhodnocení úrovně expozice. Požadavky na omezení expozice se totiž nevztahují na všechny uvedené chemické látky. Přestože riziko expozice je u výrobků Toro zanedbatelné nebo se pohybuje v rozmezí „bez významného rizika“, společnost Toro se z opatrnosti rozhodla danou výstrahu uvést. Pokud společnost Toro takovou výstrahu neuvede, může být mimoto žalována státem Kalifornie nebo soukromými stranami, jež o prosazování zákona č. 65 usilují, a může z toho pro ni vyplývat citelný postih.