Používateľská príručka

Trakčná jednotka Reelmaster® 5010-H

Číslo modelu —Sériový rozsah

03950—418200000 a hore

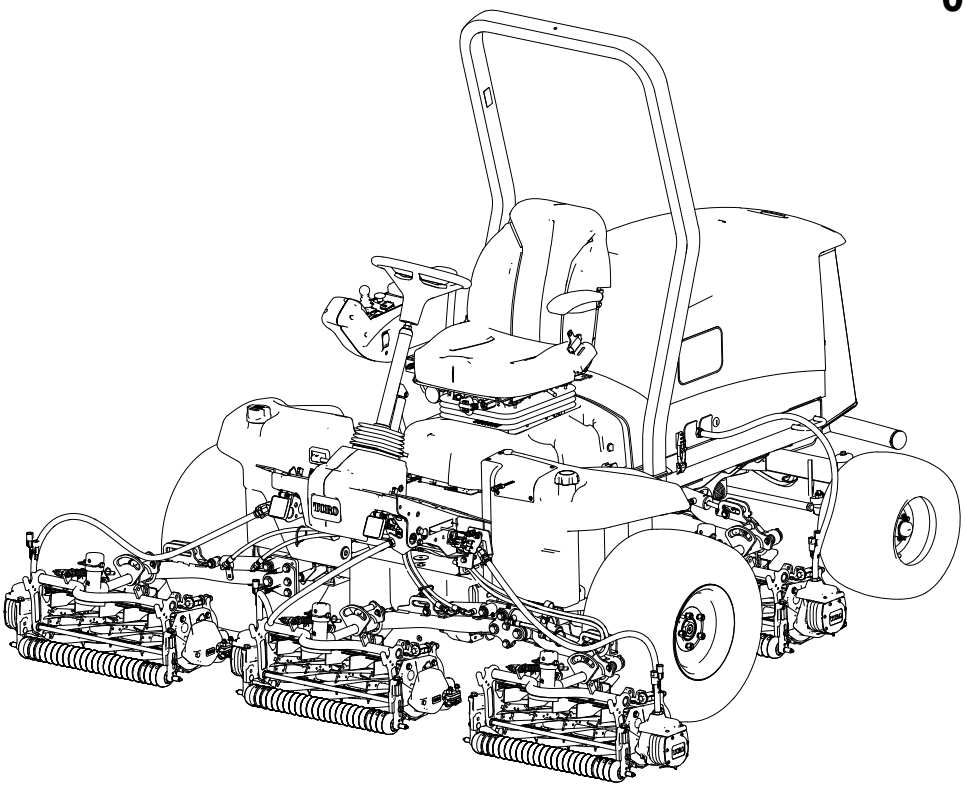

3480-486A

Preklad originálu (SK)

3480-486

Vyhlásenia a regulačné informácie

Výrobok vyhovuje všetkým príslušným európskym smerniciam. Podrobnosti nájdete v samostatnom hárku so špecifickým vyhlásením o zhode.

Používanie alebo prevádzka motora na ľubovoľnom území pokrytom lesom, kríkmi alebo trávou porušuje odsek 4442 alebo 4443 zákona California Public Resource Code, ak nie je motor vybavený zachytávačom iskier definovaným v odseku 4442, ktorý sa udržiava v efektívnom prevádzkovom stave, prípadne ak nie je motor skonštruovaný, vybavený a udržiavaný na predchádzanie požiaru.

Priložená používateľská príručka k motoru obsahuje informácie o Agentúre na ochranu životného prostredia USA (EPA) a kalifornskej smernici týkajúcej sa kontroly emisií – emisné systémy, údržba a záruka. Náhradné diely možno objednávať od výrobcu motora.

Ak je tento stroj vybavený telematickým zariadením, pozrite si pokyny autorizovaného distribútora spoločnosti Toro na aktiváciu zariadenia.

⚠ VÝSTRAHA

KALIFORNIA
Návrh 65

O výfukových plynoch vznetových motorov a niektorých z ich zložiek je v štáte Kalifornia známe, že spôsobujú rakovinu, vrodené chyby a poškodzujú reprodukčné orgány.

Póly batérie, svorky a súvisiace príslušenstvo obsahujú olovo a zložky olova, teda chemické látky, o ktorých je v štáte Kalifornia známe, že spôsobujú rakovinu a poškodzujú reprodukčné orgány. Po manipulácii s nimi si umyte ruky.

Používanie tohto produktu môže dôjsť k vystaveniu chemikáliám, o ktorých je v štáte Kalifornia známe, že spôsobujú rakovinu, vrodené chyby a poškodzujú reprodukčné orgány.

© 2025—The Toro® Company
8111 Lyndale Ave So
Bloomington, MN 55044

Kontaktujte nás na www.Toro.com
Vytlačené v USA
Všetky práva vyhradené

Certifikácia týkajúca sa elektromagnetickej kompatibility

Ak je tento stroj vybavený telematickým zariadením, pozrite si pokyny autorizovaného distribútora spoločnosti Toro na aktiváciu zariadenia.

Vnútroštátne predpisy: toto zariadenie spĺňa pravidlá úradu FCC, odsek 15. Prevádzka musí spĺňať tieto dve podmienky: (1) toto zariadenie nemôže spôsobovať škodlivé rušenie a (2) toto zariadenie musí prijímať akékoľvek prijaté rušenie vrátane rušenia spôsobujúceho nežiaducu prevádzku.

FCC ID: APV-3640LB

IC: 5843C-3640LB

Toto zariadenie sa testovalo a zistilo sa, že spĺňa limity úradu FCC uvedené v odseku 15 pre digitálne zariadenie triedy B. Tieto limity sú navrhnuté tak, aby zaručovali primeranú ochranu pred škodlivým rušením v obytnom prostredí. Toto zariadenie vytvára a využíva rádiofrekvenčnú energiu a môže ju vyžarovať, a ak sa nenamontuje a nepoužíva správne, teda v súlade s týmito pokynmi, môže spôsobovať škodlivé rušenie rádiového signálu. Nie je však zaručené, že pri určitej montáži nedôjde k rušeniu. Ak toto zariadenie spôsobuje rušenie rádiového alebo televízneho signálu, čo možno určiť vypnutím a zapnutím zariadenia, používateľovi odporúčame vyskúšať rušenie eliminovať prijatím jedného alebo viacerých z nasledujúcich opatrení:

- Zmeňte otočenie prijímajúcej antény alebo ju presuňte.
- Zariadenie a prijímač umiestnite ďalej od seba.
- Zariadenie zapojte do zásuvky v inom obvode, ako je obvod, do ktorého je zapojený prijímač.
- Poraďte sa s predajcom alebo skúseným opravárom rádií/televízorov.

Argentína

H-31397

Nový Zéland

R-NZ

Austrália

Južná Kórea

R-R-Tor-HMU3640LB

Maroko

AGREE PAR L’ANRT MAROC

Numéro d’agrément: MR00004789ANRT20024

Dátum schválenia: 4. 11. 2024

Obsah

Vyhlásenia a regulačné informácie 2
Kapitola 1: Úvod 1–1
Určené použitie 1–1
Získanie pomoci 1–1
Konvencie platiace v príručke 1–2
Klasifikácie bezpečnostných upozornení 1–2
Kapitola 2: Bezpečnosť 2–1
Všeobecné bezpečnostné pokyny 2–1
Bezpečnosť pred prevádzkou 2–1
Bezpečnosť pri manipulácii s palivom 2–2
Bezpečnosť počas prevádzky 2–2
Bezpečnosť so systémom na ochranu pred prevrátením (ROPS) 2–3
Bezpečnosť na svahu 2–3
Bezpečnosť po prevádzke 2–4
Bezpečnosť pri údržbe 2–4
Bezpečnosť motora 2–5
Bezpečnosť pri práci s elektrickým systémom 2–5
Bezpečnosť pri práci s chladiacim systémom 2–5
Bezpečnosť pri práci s hydraulickým systémom 2–6
Bezpečnosť pri používaní čepelí 2–6
Bezpečnosť pri skladovaní 2–6
Bezpečnostné štítky a štítky s pokynmi 2–7
Kapitola 3: Nastavenie 3–1
1 Príprava stroja 3–1
2 Nastavenie polohy ovládacieho ramena 3–1
3 Montáž rezacích jednotiek 3–2
Príprava stroja 3–2
Príprava rezacích jednotiek 3–3
Umiestnenie pružiny kompenzácie trávnika 3–4
Inštalácia predných rezacích jednotiek na zdvíhacie ramená 3–5
Inštalácia zadných rezacích jednotiek na zdvíhacie ramená 3–6
Inštalácia zadných rezacích jednotiek na zdvíhacie ramená 3–6
Zaistenie otočného čapu rezacej jednotky na kosenie trávy na svahu 3–7
Inštalácia reťazí zdvíhacieho ramena rezacej jednotky 3–7
Montáž motorov kotúča 3–7
4 Montáž súprav na konečnú úpravu 3–8
5 Inštalácia telematického zariadenia 3–12
6 Používanie stojana rezacej jednotky 3–14
7 Inštalácia spojnice na odpojenie 48 V a zatvorenie základne sedadla 3–15
8 Montáž zámku kapoty s označením CE 3–16
9 Pripevnenie štítkov s označením CE 3–17
Pripevnenie štítku s označením CE 3–17
Pripevnenie štítka s rokom výroby 3–17
Pripevnenie štítkov s varovaním 3–18
Kapitola 4: Prehľad produktu 4–1
Ovládacie prvky 4–1
Kľúčový spínač 4–2
Ovládacia páka nízkeho kosenia/zdvihnutia 4–2
Spínač parkovacej brzdy 4–2
Spínač tempomatu 4–3

Spínač otáčok motora ... 4–3
Spínač pomocného hriadeľa (PTO) ... 4–3
Vypínač svetlometov ... 4–4
Displej informačného centra ... 4–4
Pedál naklonenia volantu ... 4–5
Pedál trakčného pohonu ... 4–5
Zásuvka ... 4–6
Ovládacie prvky sedadla ... 4–7
Odpojenie napájania rezacej jednotky ... 4–9
Technické údaje ... 4–10
Nadstavce/príslušenstvo ... 4–10
Kapitola 5: Prevádzka ... 5–1
Pred prevádzkou ... 5–1
Vykonávanie dennej údržby ... 5–1
Palivo ... 5–1
Kontrola ochranných spínačov ... 5–3
Prehľad displeja informačného centra ... 5–5
Kontrola hydrostatickej brzdnej dráhy ... 5–14
Prehľad spätných rýchlostí ... 5–15
Prehľad zobrazenej rýchlosti trakčného pohonu ... 5–15
Prehľad systému PowerMatch™ ... 5–15
Počas prevádzky ... 5–16
Prehľad prevádzkových charakteristík stroja ... 5–16
Prevádzka stroja ... 5–16
Prehľad trakčného pedálu ... 5–17
Prehľad funkcie Virtual Pedal Stop (VPS) ... 5–17
Tempomat ... 5–18
Prehľad režimu zrýchlenia ... 5–20
Prehľad režimu zahrievania ... 5–20
Prehľad funkcie Toro Smart Power™ ... 5–20
Naštartovanie motora ... 5–20
Vypnutie motora ... 5–21
Nastavenie pružiny kompenzácie trávnika ... 5–22
Nastavenie protizávažia zdvíhacieho ramena ... 5–22
Nastavenie polohy otočenia zdvíhacieho ramena ... 5–23
Nastavenie otáčok kotúča ... 5–24
Prehľad kontroliek ... 5–26
Kosenie trávy so strojom ... 5–26
Prevádzkové tipy ... 5–27
Po prevádzke ... 5–29
Umiestnenie bodov zviazania ... 5–29
Ťahanie stroja ... 5–29
Tlačenie alebo ťahanie stroja ... 5–30
Kapitola 6: Údržba ... 6–1
Odporúčaný plán údržby ... 6–1
Kontrolný zoznam dennej údržby ... 6–5
Postupy pred údržbou ... 6–6
Príprava na údržbu ... 6–6
Otvorenie kapoty ... 6–7
Zatvorenie kapoty ... 6–7
Otvorenie mriežky ... 6–8
Zatvorenie mriežky ... 6–8
Naklonenie sedadla ... 6–8
Zníženie sedadla ... 6–9

Oddelenie krytov chladiaceho vzduchu generátora 6–9
Montáž krytov chladiaceho vzduchu generátora 6–9
Umiestnenie bodov podopretia 6–10
Mazanie 6–11
Mazanie ložísk a puzdier 6–11
Umiestnenie mazacích armatúr 6–12
Údržba motora 6–14
Kontrola vzduchového filtra 6–14
Resetovanie indikátora servisu vzduchového filtra 6–15
Servis vzduchového filtra 6–15
Špecifikácie motorového oleja 6–16
Kontrola hladiny motorového oleja 6–16
Výmena motorového oleja a filtra 6–18
Údržba palivového systému 6–19
Skladovanie paliva 6–19
Servis oddeľovača paliva/vody 6–20
Servis palivového filtra 6–21
Vypustenie palivovej nádrže 6–22
Kontrola palivového potrubia a prípojok 6–22
Vypustenie palivového systému 6–23
Čistenie mriežky rúrky na pohlcovanie paliva 6–23
Sýtenie palivového systému 6–26
Údržba elektrického systému 6–27
Kontrola elektrických káblov 6–27
Odpojenie batérie 6–27
Pripojenie batérie 6–28
Nabíjanie batérie 6–28
Údržba batérie 6–29
Výmena 12 V poistkového bloku 6–29
Výmena poistky 48 V rezacej jednotky 6–29
Výmena poistky povolenia kotúčov 6–31
Výmena poistky hlavného napájania 6–31
Údržba hnacieho systému 6–32
Kontrola tlaku v pneumatikách 6–32
Utiahnutie matíc svorníkov kolies 6–32
Uťahovanie matíc náboja nápravy 6–32
Kontrola zarovnania zadných kolies 6–32
Nastavenie zbiehavosti zadných kolies 6–33
Údržba chladiaceho systému 6–34
Špecifikácie chladiacej kvapaliny 6–34
Kontrola hladiny chladiacej kvapaliny 6–35
Kontrola hadíc chladiaceho systému 6–35
Čistenie chladiaceho systému motora 6–36
Údržba remeňa 6–37
Napnutie remeňa alternátora 6–37
Údržba hydraulického systému 6–37
Špecifikácie hydraulickej kvapaliny 6–37
Kontrola hladiny hydraulickej kvapaliny 6–38
Kontrola hydraulického potrubia a hadíc 6–39
Výmena filtra náboja 6–39
Kontrola únikov 6–40
Výmena hydraulickej kvapaliny 6–40
Údržba rezacej jednotky 6–41

Kontrola kontaktu kotúča a noža plošiny 6–41
Kontrola času zastavenia čepelí 6–42
Ostrenie rezacích jednotiek 6–42
Údržba podvozka 6–44
Kontrola bezpečnostného pásu 6–44
Čistenie 6–44
Umývanie stroja 6–44
Kapitola 7: Skladovanie 7–1
Uskladnenie stroja 7–1
Uskladnenie batérie 7–2
Informácie o výstrahe na základe Kalifornského zákona 65 (California Proposition 65)

Určené použitie

Tento stroj je pojazdná kosačka s kotúčovými čepeľami určená na používanie profesionálnymi operátormi v komerčných aplikáciách. Primárne je určená na kosenie trávy na udržiavaných trávnikoch. Používanie tohto výrobku na iné ako určené použitie môže byť nebezpečné pre vás a okolostojacich.

Pozorne si prečítajte tieto informácie s cieľom oboznámiť sa, ako správne prevádzkovať a udržiavať produkt a tiež ako predchádzať zraneniam a poškodeniu produktu. Nesiete zodpovednosť za správnu a bezpečnú prevádzku produktu.

Získanie pomoci

Na lokalite www.Toro.com získate informácie o bezpečnosti produktov, školiacich materiáloch týkajúcich sa prevádzky, príslušenstve a tiež pomoc pri hľadaní predajcu alebo registrácii produktu.

Ak potrebujete servis, originálne diely od spoločnosti Toro alebo doplňujúce informácie, obráťte sa na autorizovaného servisného predajcu alebo zákaznícke stredisko spoločnosti Toro a pripravte si číslo modelu a sériové číslo vášho produktu. Tieto čísla sa nachádzajú na štítku so sériovým číslom na vašom produkte (1). Čísla napíšte do poskytnutého priestoru.

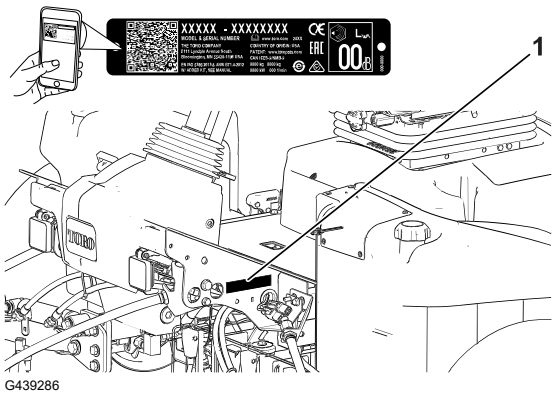

G439286

DÔLEŽITÉ

Pomocou mobilného zariadenia môžete naskenovať kód QR na štítku so sériovým číslom (ak sa nachádza na stroji) a získate tak prístup k informáciám o záruke, náhradných dieloch a k ďalším informáciám o výrobku.

Číslo modelu:		**Sériové číslo:**	

Konvencie platiace v príručke

Táto príručka identifikuje potenciálne riziká. Bezpečnostné upozornenia sú označené symbolom, ktorý signalizuje, že v prípade nedodržania odporúčaných opatrení môže dôjsť k vážnemu zraneniu alebo smrti osôb.



G405934

V tejto príručke sa používajú na zvýraznenie informácií dve slová. **Dôležité** upriamuje pozornosť na špeciálne mechanické informácie a **Poznámka** zdôrazňuje všeobecné informácie, ktorým treba venovať osobitnú pozornosť.

Klasifikácie bezpečnostných upozornení

Symbol bezpečnostného upozornenia zobrazený v tejto príručke aj na stroji identifikuje dôležité bezpečnostné upozornenia, ktoré je nutné dodržiavať, aby ste predišli nehodám.

Symbol bezpečnostného upozornenia sa zobrazí nad informáciami, ktoré vás upozorňujú na nebezpečné činnosti alebo situácie: nasleduje za ním slovo **NEBEZPEČENSTVO**, **VÝSTRAHA** alebo **UPOZORNENIE**.

NEBEZPEČENSTVO

Nebezpečenstvo označuje bezprostredne hroziacu nebezpečnú situáciu, ktorá, ak sa jej nezabráni, *povedie* k smrti alebo vážnemu zraneniu osôb.

VÝSTRAHA

Výstraha označuje potenciálne nebezpečnú situáciu, ktorá, ak sa jej nezabráni, *by mohla* viesť k smrti alebo vážnemu zraneniu osôb.

UPOZORNENIE

Upozornenie označuje potenciálne nebezpečnú situáciu, ktorá, ak sa jej nezabráni, *môže* viesť k menšiemu alebo stredne závažnému zraneniu osôb.

Všeobecné bezpečnostné pokyny

- Tento produkt môže odletujúcimi predmetmi amputovať ruky a chodidlá.
- Pred naštartovaním motora si prečítajte túto *používateľskú príručku* a oboznámte sa s jej obsahom.
- Práca so strojom si vyžaduje maximálnu pozornosť. Nerozptyľujte sa žiadnym spôsobom, v opačnom prípade môže dôjsť k zraneniu alebo poškodeniu majetku.
- Do blízkosti pohyblivých dielov stroja nedávajte ruky ani nohy.
- Pri prevádzke stroja musia byť všetky kryty a ostatné bezpečnostné ochranné zariadenia na stroji na mieste a správne funkčné.
- Zabráňte okolostojacim a deťom zdržiavať sa v pracovnej oblasti. Nikdy nedovoľte, aby stroj obsluhovali deti.
- Skôr než odídete z polohy operátora, vypnite motor, vyberte kľúč a počkajte, kým sa všetky časti neprestanú pohybovať. Pred úpravou, servisom, čistením alebo skladovaním nechajte stroj vychladnúť.

Nesprávne používanie alebo údržba tohto stroja môže mať za následok zranenie. S cieľom vyhnúť sa potenciálnemu zraneniu dodržiavajte tieto bezpečnostné pokyny a vždy venujte pozornosť bezpečnostnému výstražnému symbolu ⚠, ktorý znamená **Upozornenie**, **Výstraha** alebo **Nebezpečenstvo** – osobné bezpečnostné pokyny. Nedodržanie týchto pokynov môže zapríčiniť zranenie alebo smrť.

Bezpečnosť pred prevádzkou

- Nikdy nedovoľte, aby stroj obsluhovali alebo servis vykonávali deti alebo nevyškolené osoby. Miestne predpisy môžu obmedzovať vek obsluhy. Majiteľ zodpovedá za školenie všetkých operátorov a mechanikov.
- Oboznámte sa s bezpečnou prevádzkou stroja, ovládacími prvkami operátora a bezpečnostnými označeniami.
- Pred opustením pozície operátora vykonajte nasledujúce opatrenia:
  - Stroj zaparkujte na rovnom povrchu.
  - Deaktivujte a spustite rezacie jednotky.
  - Zatiahnite parkovaciu brzdu.
  - Vypnite motor a vyberte kľúč.
  - Počkajte, kým sa nezastavia všetky pohyblivé časti.
  - Pred úpravou, servisom, čistením alebo skladovaním nechajte stroj vychladnúť.
- Naučte sa, ako sa stroj rýchlo zastavuje a ako sa rýchlo vypína motor.

- Pri prevádzke stroja musia byť všetky kryty a ostatné bezpečnostné ochranné zariadenia na stroji na mieste a správne funkčné.
- Pred kosením vždy skontrolujte stroj a uistite sa, že sú rezacie jednotky v dobrom prevádzkovom stave.
- Skontrolujte oblasť, v ktorej budete používať stroj, a odstráňte všetky predmety, ktoré by mohli odlietavať od stroja.
- Tento produkt vytvára elektromagnetické pole. Ak nosíte implantovanú elektronickú zdravotnú pomôcku, pred používaním tohto produktu sa poraďte so svojím lekárom.

Bezpečnosť pri manipulácii s palivom

- Pri manipulácii s palivom postupujte extrémne opatrne. Palivo je horľavé a jeho výpary sú výbušné.
- Zahaste všetky cigarety, cigary, fajky a iné zdroje zapaľovania.
- Používajte len schválenú nádobu na palivo.
- Kým je motor spustený alebo horúci, neskladajte palivový uzáver ani nedopĺňajte palivo do palivovej nádrže.
- Palivo nedopĺňajte ani nevypúšťajte v uzavretom priestore.
- Stroj ani nádobu na palivo neskladujte na miestach s otvoreným plameňom, iskrami alebo kontrolkami, napríklad na ohrievači vody alebo inom spotrebiči.
- Ak palivo rozlejete, nepokúšajte sa štartovať motor. Vyhýbajte sa akýmkoľvek zdrojom zapaľovania, kým sa nevyvetrajú palivové výpary.

Bezpečnosť počas prevádzky

- Majiteľ alebo operátor môže predchádzať nehodám, ktoré môžu spôsobiť zranenie alebo poškodenie majetku, a je zodpovedný za takéto nehody.
- Noste vhodný odev vrátane ochranných okuliarov, dlhých nohavíc, pevnej protišmykovej obuvi a ochrany sluchu. Dlhé vlasy si zviažte dozadu a nenoste voľný odev ani voľné šperky.
- Nepracujte so strojom, ak ste chorí, unavení alebo pod vplyvom alkoholu alebo drog.
- Práca so strojom si vyžaduje maximálnu pozornosť. Nerozptyľujte sa žiadnym spôsobom, v opačnom prípade môže dôjsť k zraneniu alebo poškodeniu majetku.
- Pred naštartovaním motora sa uistite, že sú všetky pohony v neutrálnej polohe, že je aktivovaná parkovacia brzda a že ste v prevádzkovej polohe.
- Neprevážajte na stroji cestujúcich a zabráňte, aby sa do pracovného priestoru priblížili okolostojaci a deti.
- Stroj prevádzkujte len pri dobrej viditeľnosti, aby ste sa vyhli dieram alebo skrytým nebezpečenstvám.
- Vyhýbajte sa koseniu mokrej trávy. Znížená trakcia by mohla spôsobiť pošmyknutie stroja.
- Udržujte ruky a nohy v bezpečnej vzdialenosti od rezacích jednotiek.
- Pred cúvaním sa pozrite dozadu a dole, aby ste sa uistili, že máte voľnú cestu.

- Pri prechode do neprehľadných oblastí, kríkov, stromov alebo iných objektov, ktoré by mohli obmedziť viditeľnosť, buďte opatrní.
- Keď nekosíte, zastavte rezacie jednotky.
- Pri zatáčaní so strojom do zákrut, na križovatkách a chodníkoch spomaľte a buďte veľmi opatrní. Vždy získajte povolenie na cestu.
- Motor prevádzkujte len v dobre vetraných oblastiach. Výfukové plyny obsahujú oxid uhoľnatý, ktorý je po vdýchnutí smrteľný.
- Naštartovaný stroj nenechávajte bez dozoru.
- Pred opustením pozície operátora vykonajte nasledujúce opatrenia:
  - Stroj zaparkujte na rovnom povrchu.
  - Deaktivujte a spustite rezacie jednotky.
  - Zatiahnite parkovaciu brzdu.
  - Vypnite motor a vyberte kľúč.
  - Počkajte, kým sa nezastavia všetky pohyblivé časti.
  - Pred úpravou, servisom, čistením alebo skladovaním nechajte stroj vychladnúť.
- Stroj prevádzkujte len pri dobrej viditeľnosti a za vhodných poveternostných podmienok. Nepracujte so strojom, ak hrozia blesky.
- Tempomat (ak je súčasťou výbavy) používajte len vtedy, keď môžete stroj používať na voľnom rovnom priestranstve bez prekážok, kde sa môže stroj bez prerušenia pohybovať konštantnou rýchlosťou.

Bezpečnosť so systémom na ochranu pred prevrátením (ROPS)

- Nedemontujte zo stroja komponenty systému ROPS.
- Uistite sa, že je zapnutý bezpečnostný pás a že ho môžete v prípade núdze rýchlo uvoľniť.
- Vždy používajte bezpečnostný pás.
- Dôkladne skontrolujte prekážky nad hlavou a nedotýkajte sa ich.
- Systém ROPS uchovávajte v bezpečnom prevádzkovom stave. Pravidelne ho dôkladne kontrolujte, či nie je poškodený a či sú utiahnuté všetky montážne úchytky.
- Vymeňte všetky poškodené komponenty systému ROPS. Neopravujte ani neupravujte ich.

Bezpečnosť na svahu

- Svahy sú hlavným faktorom pri nehodách súvisiacich so stratou ovládania a pri prevrátení, ktoré môžu mať za následok vážne alebo smrteľné zranenie. Nesiete zodpovednosť za bezpečnú prevádzku na svahu. Pri ovládaní stroja na svahu sa musí postupovať mimoriadne opatrne.
- Vyhodnoťte stav konkrétnej lokality, určite, či je svah bezpečný na prevádzku stroja, a zároveň lokalitu preskúmajte. Pri vykonávaní prieskumu sa vždy riaďte zdravým rozumom a dobrým úsudkom.

Bezpečnosť na svahu (pokračovanie)

- Pozrite si pokyny týkajúce sa práce so strojom na svahu uvedené nižšie. Pred prevádzkou stroja si preverte stav lokality a určite, či môžete stroj prevádzkovať v podmienkach, ktoré sú v daný deň a na danej lokalite. Zmeny terénu môžu spôsobiť zmenu prevádzky stroja na svahu.
  - Vyhýbajte sa štartovaniu, zastavovaniu alebo otáčaniu stroja na svahoch. Nevykonávajte náhle zmeny rýchlosti alebo smeru. Zatáčajte pomaly a postupne.
  - Stroj neprevádzkujte za podmienok, pri ktorých je ohrozená trakcia, riadenie alebo stabilita.
  - Odstráňte alebo označte prekážky, napríklad priekopy, diery, vyjazdené koľaje, nerovnosti, skaly alebo iné skryté nebezpečenstvá. Vo vysokej tráve môžu byť skryté prekážky. Stroj sa môže na nerovnom teréne prevrátiť.
  - Majte na pamäti, že pri prevádzke stroja na mokrej tráve, svahoch alebo dole kopcom môže stroj stratiť trakciu.
  - Pri prevádzke stroja v blízkosti spádov, priekop, násypov, vodných prekážok alebo iných nebezpečenstiev musíte postupovať extrémne opatrne. Stroj sa môže náhle prevrátiť, keď koleso prejde cez okraj alebo sa okraj zosype. Zachovávajte bezpečnú vzdialenosť medzi strojom a každým nebezpečným miestom.
  - Nebezpečenstvá identifikujte pod svahom. Ak hrozia nejaké nebezpečenstvá, svah koste pomocou ručne vedeného stroja.
  - Ak je to možné, pri prevádzke stroja na svahoch nechajte rezacie jednotky spustené na zemi. Po zdvihnutí rezacích jednotiek pri prevádzke na svahoch môže byť stroj nestabilný.

Bezpečnosť po prevádzke

- Stroj zaparkujte na rovnom povrchu.
- Deaktivujte a spustite rezacie jednotky.
- Zatiahnite parkovaciu brzdu.
- Vypnite motor a vyberte kľúč.
- Počkajte, kým sa nezastavia všetky pohyblivé časti.
- Pred úpravou, servisom, čistením alebo skladovaním nechajte stroj vychladnúť.
- Ak chcete predchádzať požiarom, uistite sa, že sa v rezacích jednotkách, pohonoch, výfukoch, chladiacich mriežkach a motorovom priestore nenachádzajú tráva a nahromadené nečistoty. Vyčistite rozliaty olej alebo palivo.
- Pri preprave alebo nepoužívaní stroja odpojte pohon nadstavca.
- Bezpečnostné pásy podľa potreby vyčistite a vykonajte ich údržbu.
- Stroj ani nádobu na palivo neskladujte na miestach s otvoreným plameňom, iskrami alebo kontrolkami, napríklad na ohrievači vody alebo iných spotrebičoch.

Bezpečnosť pri údržbe

- Pred opustením pozície operátora vykonajte nasledujúce opatrenia:

  - Stroj zaparkujte na rovnom povrchu.
  - Deaktivujte a spustite rezacie jednotky.
  - Zatiahnite parkovaciu brzdu.
  - Vypnite motor a vyberte kľúč.
  - Počkajte, kým sa nezastavia všetky pohyblivé časti.
  - Pred úpravou, servisom, čistením alebo skladovaním nechajte stroj vychladnúť.
- Noste vhodný odev vrátane ochranných okuliarov, dlhých nohavíc a pevnej protišmykovej obuvi. Ruky, nohy, odev, šperky a dlhé vlasy nepribližujte k pohyblivým častiam.
- Pred vykonaním údržby nechajte komponenty stroja vychladnúť.
- Ak je to možné, nevykonávajte údržbu pri spustenom motore. Nepribližujte sa k pohyblivým častiam.
- Motor prevádzkujte len v dobre vetraných oblastiach. Výfukové plyny obsahujú oxid uhoľnatý, ktorý je po vdýchnutí smrteľný.
- Pri každej práci pod strojom podoprite stroj montážnym stojanom.
- Opatrne uvoľnite tlak z komponentov s uloženou energiou.
- Všetky časti stroja uchovávajte v dobrom prevádzkovom stave a utiahnite všetok hardvér.
- Vymeňte všetky opotrebované alebo poškodené nálepky.
- Ak chcete zaručiť bezpečný a optimálny výkon stroja, používajte len originálne náhradné diely od spoločnosti Toro. Náhradné diely od iných výrobcov by mohli byť nebezpečné a pri ich použití by mohla skončiť platnosť záruky na produkt.

Bezpečnosť motora

- Pred kontrolou oleja alebo dopĺňaním oleja do kľukovej skrine vypnite motor.
- Nemeňte ani neprekračujte otáčky motora.

Bezpečnosť pri práci s elektrickým systémom

- Pred opravou stroja odpojte batériu. Najskôr odpojte záporný a potom kladný pól. Najskôr pripojte kladný a potom záporný pól.
- Batériu nabíjajte v otvorenom a dobre vetranom priestore, v ktorom sa nevyskytujú iskry ani plamene. Pred pripojením alebo odpojením batérie odpojte nabíjačku. Používajte ochranný odev a používajte izolované nástroje.

Bezpečnosť pri práci s chladiacim systémom

- Prehltnutie chladiacej kvapaliny motora môže spôsobiť otravu. Uchovávajte ju mimo dosahu detí a domácich zvierat.
- Horúca chladiaca kvapalina pod tlakom alebo dotyk na horúci chladič a okolité časti môže spôsobiť vážne popáleniny.
  - Pred zložením uzáveru chladiča vždy nechajte motor chladnúť minimálne 15 minút.

Bezpečnosť pri práci s chladiacim systémom (pokračovanie)

  - Pri otváraní uzáveru chladiča používajte handru a postupujte pomaly, aby ste vypustili paru.

Bezpečnosť pri práci s hydraulickým systémom

- V prípade vstreknutia kvapaliny pod pokožku ihneď vyhľadajte lekársku pomoc. Vstreknutú kvapalinu musí lekár chirurgicky odstrániť v priebehu niekoľkých hodín.
- Pred natlakovaním hydraulického systému skontrolujte, či sú všetky hadice a vedenia hydraulickej kvapaliny v dobrom stave a či sú všetky hydraulické spojenia a armatúry pevne utiahnuté.
- Nepribližujte sa žiadnou časťou tela ani rukami k otvorom ani dýzam, z ktorých uniká hydraulická kvapalina pod vysokým tlakom.
- Na zisťovanie únikov hydraulickej kvapaliny používajte kartón alebo papier.
- Pred vykonaním ľubovoľnej práce na hydraulickom systéme uvoľnite z hydraulického systému všetok tlak.

Bezpečnosť pri používaní čepelí

- Opotrebovaná alebo poškodená čepeľ alebo nôž plošiny sa môže zlomiť a kúsok môže odletieť smerom k vám alebo okolostojacim osobám, čo môže viesť k vážnemu zraneniu alebo smrti.
- Pravidelne kontrolujte, či nie sú čepele a nože plošiny nadmerne opotrebované alebo poškodené.
- Pri kontrole čepelí postupujte obozretne. Pri vykonávaní servisu noste rukavice a postupujte opatrne. Čepele a nože plošiny len vymieňajte alebo ostrite. Nikdy ich nevyrovnávajte ani nezvárajte.
- Na strojoch s viacerými rezacími jednotkami dávajte pri otáčaní rezacej jednotky pozor. Môže spôsobiť otáčanie kotúčov v ďalších rezacích jednotkách.

Bezpečnosť pri skladovaní

- Pred opustením pozície operátora vykonajte nasledujúce opatrenia:
  - Stroj zaparkujte na rovnom povrchu.
  - Deaktivujte a spustite rezacie jednotky.
  - Zatiahnite parkovaciu brzdu.
  - Vypnite motor a vyberte kľúč.
  - Počkajte, kým sa nezastavia všetky pohyblivé časti.
  - Pred úpravou, servisom, čistením alebo skladovaním nechajte stroj vychladnúť.
- Stroj ani nádobu na palivo neskladujte na miestach s otvoreným plameňom, iskrami alebo kontrolkami, napríklad na ohrievači vody alebo inom spotrebiči.

Bezpečnostné štítky a štítky s pokynmi

Bezpečnostné štítky a štítky s pokynmi sú pre operátora ľahko viditeľné a nachádzajú sa v blízkosti každej oblasti potenciálneho nebezpečenstva. Akýkoľvek poškodený alebo chýbajúci štítok nahraďte za nový.

Symboly na batérii

Niektoré alebo všetky tieto symboly sa nachádzajú na batérii.



s_batterysymbols2

1. Riziko výbuchu
2. Zákaz ohňa, otvoreného plameňa alebo fajčenia
3. Riziko popálenia žieravinou/chemickou látkou
4. Noste ochranu zraku.
5. Prečítajte si *používateľskú príručku*.
6. Zabráňte, aby sa k batérii priblížili okolostojaci.
7. Noste ochranu zraku, výbušné plyny môžu spôsobiť slepotu a iné zranenia.
8. Kyselina z batérie môže spôsobiť slepotu alebo vážne popáleniny.
9. Oči si okamžite vypláchnite vodou a rýchlo vyhľadajte lekársku pomoc.
10. Obsahuje olovo, nelikvidovať

Štítok časť: 93-6696

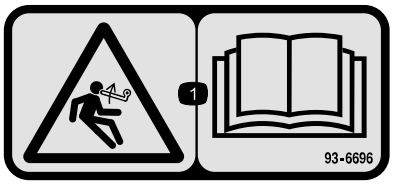

s_decal93-6696

1. Riziko spojené s uloženou energiou – prečítajte si *používateľskú príručku*.

Štítok časť: 93-7272

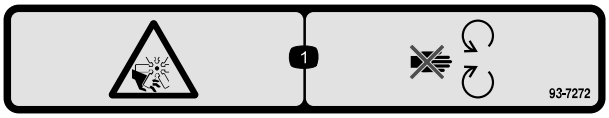

s_decal93-7272

1. Riziko porezania/amputácie, ventilátor – nepribližujte sa k pohyblivým častiam.

Štítok časť: 106-6754

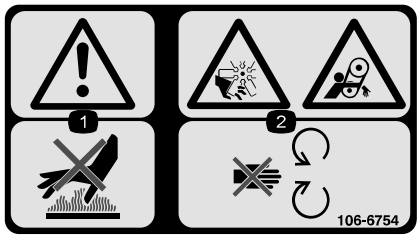

s_decal106-6754

1. Varovanie – nedotýkajte sa horúcich povrchov.
2. Riziko porezania/amputácie, ventilátor; riziko zachytenia, remeň – nepribližujte sa k pohyblivým častiam.

Štítok časť: 106-6755



s_decal106-6755

1 Chladiaca kvapalina motora je pod tlakom.

2 Nebezpečenstvo výbuchu – prečítajte si *používateľskú príručku*.

3 Výstraha – nedotýkajte sa horúcich povrchov.

4 Výstraha – prečítajte si *používateľskú príručku*.

Štítok časť: 110-9642

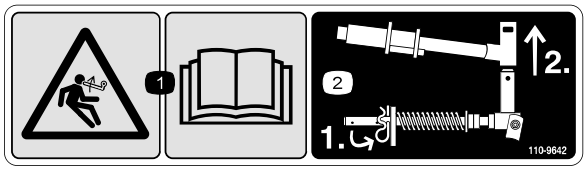

s_decal110-9642

1 Riziko spojené s uloženou energiou – prečítajte si *používateľskú príručku*.

2 Závlačku presuňte do otvoru najbližšieho ku konzole tyče a potom vyberte zdvíhacie rameno a otočný strmeň.

Štítok časť: 120-4158

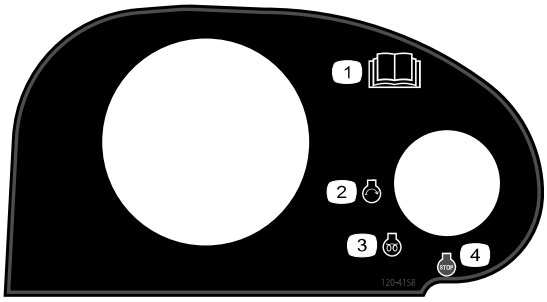

s_decal120-4158

1 Prečítajte si *používateľskú príručku*.

2 Motor – štart

3 Motor – predhrev

4 Motor – zastavenie

Štítok časť: 127-2470



s_decal127-2470

Štítok časť: 133-2930



s_decal133-2930

1. Varovanie – tento stroj nepoužívajte, ak ste neabsolvovali školenie.
2. Varovanie – používajte ochranu sluchu.
3. Riziko odskakovania predmetov – zabráňte okolostojacim zdržiavať sa v pracovnej oblasti.
4. Riziko prevrhnutia – pri zatáčaní jazdite pomaly, pri rýchlej jazde nerobte prudké zatáčky, po svahoch jazdite len so spustenými rezacími jednotkami, vždy používajte bezpečnostný pás.
5. Varovanie – neparkujte na svahoch, pred opustením stroja aktivujte parkovaciu brzdu, spustite rezacie jednotky, vypnite motor a vyberte kľúč zo zapaľovania.
6. Varovanie – prečítajte si *používateľskú príručku*, stroj neťahajte.

Štítok časť: 133-2931

Stroje s označenm CE



s_decal133-2931

Poznámka: Tento stroj prešiel v súlade s príslušnou priemyselnou normou skúškou stability pri skúškach v statickej bočnej a pozdĺžnej polohe s maximálnym odporúčaným sklonom svahu uvedeným na štítku. Pozrite si pokyny na prevádzku stroja na svahoch uvedené v *používateľskej príručke* a tiež preverte podmienky, za akých budete prevádzkovať stroj. Podľa toho určite, či môžete stroj prevádzkovať v podmienkach, ktoré sú v daný deň a na danej lokalite. Zmeny terénu môžu spôsobiť zmenu prevádzky stroja na svahu. Ak je to možné, pri prevádzke stroja na svahoch nechajte rezacie jednotky spustené na zemi. Po zdvihnutí rezacích jednotiek pri prevádzke na svahoch môže byť stroj nestabilný.

1. Varovanie – prečítajte si *používateľskú príručku*, tento stroj nepoužívajte, ak ste neabsolvovali školenie.
2. Varovanie – používajte ochranu sluchu.
3. Riziko odskakovania predmetov – okolostojace osoby musia byť v bezpečnej vzdialenosti.
4. Riziko prevrhnutia – nejazdite po svahoch alebo dole svahmi so sklonom väčším ako 15°, po svahoch jazdite len so spustenými rezacími jednotkami, vždy používajte bezpečnostný pás.
5. Varovanie – neparkujte na svahoch, pred opustením stroja aktivujte parkovaciu brzdu, spustite rezacie jednotky, vypnite motor a vyberte kľúč zo zapaľovania.
6. Varovanie – prečítajte si *používateľskú príručku*, stroj neťahajte.

Štítok časť: 133-8062



s_decal133-8062

Štítok časť: 136-2159



s_decal136-2159

1 Posuňte sedadlo dole

2 Posuňte sedadlo dopredu

3 Otočte sedadlo

Štítok časť: 136-3702

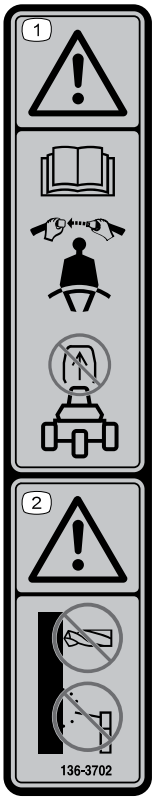

s_decal136-3702

1 Výstraha – prečítajte si *používateľskú príručku*. Noste bezpečnostný pás. Nedemontujte priečny stabilizátor.

2 Výstraha – neupravujte priečny stabilizátor.

Štítok časť: 136-3731

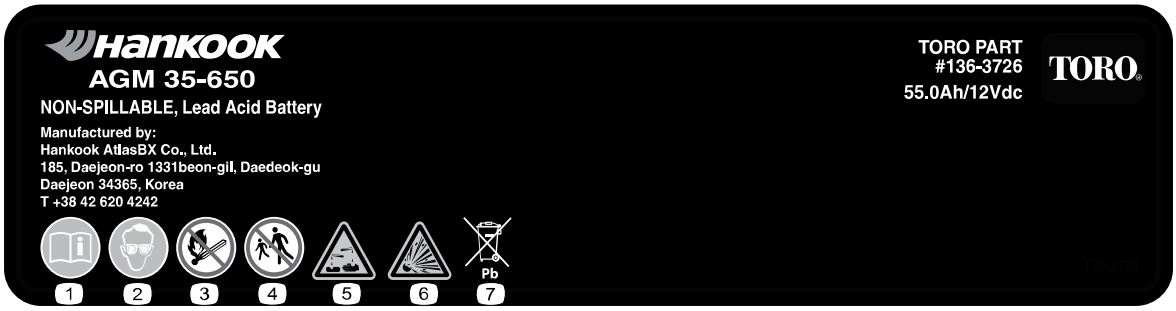

s_decal136-3731

1. Prečítajte si *používateľskú príručku*.
2. Noste ochranu zraku.
3. Zákaz ohňa, otvoreného plameňa alebo fajčenia
4. Okolostojace osoby musia byť v bezpečnej vzdialenosti
5. Riziko popálenia žieravinou/chemickou látkou
6. Riziko výbuchu
7. Obsahuje olovo, nelikvidovať

Štítok časť: 136-3732

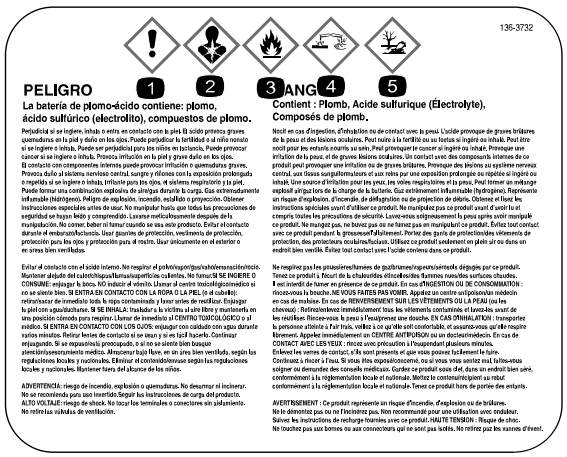

s_decal136-3732

1. Akútna toxicita
2. Nebezpečenstvo vdýchnutia
3. Horľavé plyny
4. Korozívny voči kovom/korózia pokožky
5. Toxický pre životné prostredie

Štítok časť: 137-8127

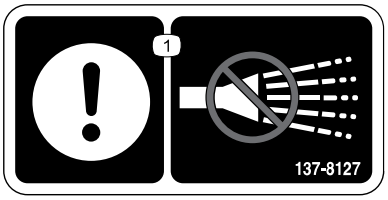

s_decal137-8127

1. Pozor – nestriekajte vodu pod vysokým tlakom.

Štítok časť: 145-2498

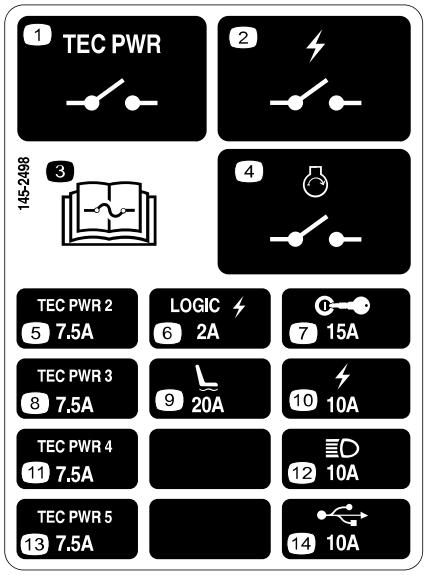

s_decal145-2498

(1) Výkonové relé TEC

(2) Relé elektrického napájania

(3) Informácie o poistke nájdete v *používateľskej príručke*.

(4) Relé štartu motora

(5) Regulátor výkonu TEC

(6) Logická elektrická energia

(7) Kľúčový spínač

(8) Regulátor výkonu TEC

(9) Air-ride sedadlo

(10) Elektrická energia

(11) Regulátor výkonu TEC

(12) Svetlomety

(13) Regulátor výkonu TEC

(14) USB zásuvka

Štítok časť: 145-2549

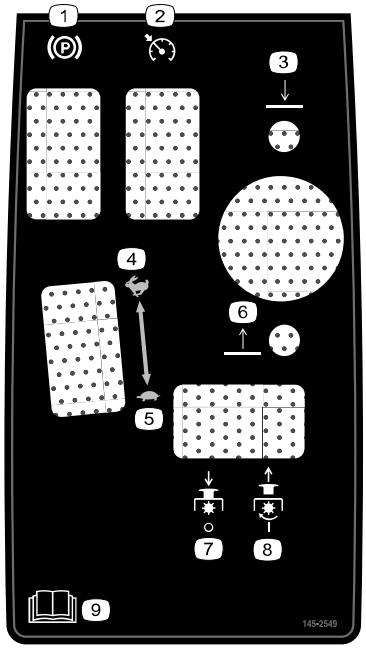

s_decal145-2549

(1) Parkovacia brzda

(2) Tempomat

(3) Spustenie rezacích jednotiek

(4) Rýchlo

(5) Pomaly

(6) Zdvihnutie rezacích jednotiek

(7) Pomocný hriadeľ – vyp.

(8) Pomocný hriadeľ – zap.

(9) Prečítajte si *používateľskú príručku*.

Štítok časť: 145-2572

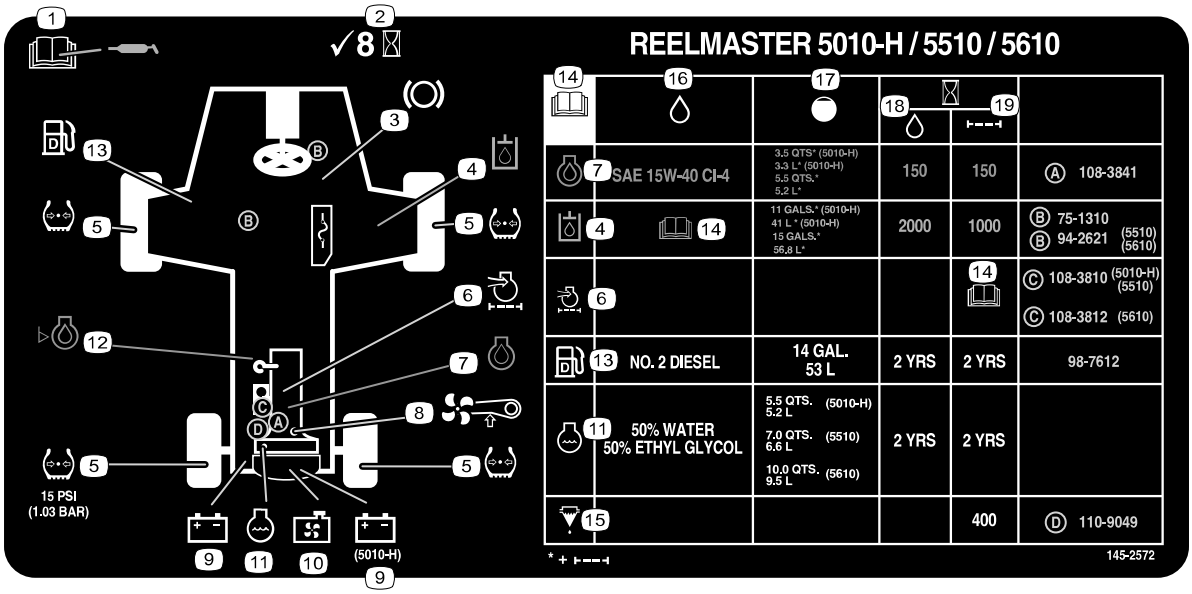

s_decal145-2572

1. Informácie o mazaní nájdete v *používateľskej príručke*.
2. Skontrolujte každých 8 hodín.
3. Funkcie brzdy
4. Hydraulická kvapalina
5. Tlak v pneumatikách
6. Vzduchový filter motora
7. Engine Oil (Motorový olej)
8. Remeň ventilátora
9. Batéria
10. Mriežka chladiča
11. Chladiaca kvapalina motora
12. Hladina motorového oleja
13. Palivo
14. Prečítajte si *používateľskú príručku*.
15. Oddeľovač paliva/vody
16. Kvapaliny
17. Objem
18. Interval výmeny kvapaliny (hodiny)
19. Interval výmeny filtra (hodiny)

Štítok časť: 147-0287



s_decal147-0287

1. Pri uťahovaní použite moment 2,82 až 3,16 N·m.

1 Príprava stroja

1. Stroj zaparkujte na rovnom povrchu, spustite rezacie jednotky a zatiahnite parkovaciu brzdu.
2. Zastavte motor, vyberte kľúč a čakajte, kým sa nezastavia všetky pohyblivé časti.
3. Pred použitím skontrolujte tlak vzduchu v pneumatikách.

   Poznámka: Pneumatiky sú pri preprave nahustené nadmerne. Pred používaním stroja upravte tlak vzduchu v pneumatikách.
4. Skontrolujte hladinu hydraulickej kvapaliny.
5. Namažte stroj.

DÔLEŽITÉ

Nesprávne mazanie stroja vedie k predčasným poruchám kritických dielov.

6. Otvorte kapotu a skontrolujte hladinu chladiacej kvapaliny.
7. Skontrolujte hladinu motorového oleja a zatvorte a zaháknite kapotu.

   Poznámka: Motor sa dodáva s olejom v kľukovej skrini. Pred prvým naštartovaním motora a po ňom však skontrolujte hladinu oleja.

2 Nastavenie polohy ovládacieho ramena

1. Uvoľnite dve skrutky (3) zaisťujúce ovládacie rameno (1) na podpornej konzole (2).
2. Nastavte ovládacie rameno do vami požadovanej polohy a utiahnite dve skrutky.

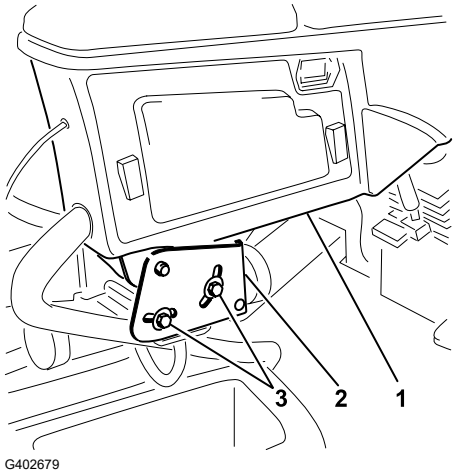

G402679

3 Montáž rezacích jednotiek

Požadované diely

5	Rezacie jednotky

Príprava stroja

⚠ VÝSTRAHA ⚠

Ak neodpojíte napájanie rezacích jednotiek, niekto môže rezacie jednotky náhodne spustiť, čo môže spôsobiť smrť alebo vážne zranenie rúk a nôh.

Pred prácou na rezacích jednotkách vždy odpojte konektory na odpojenie napájania.

---

1. Odistite západku Ⓐ, vyklopte ju Ⓑa podoprite základňu sedadla pomocou vzperných tyčíⓒ.

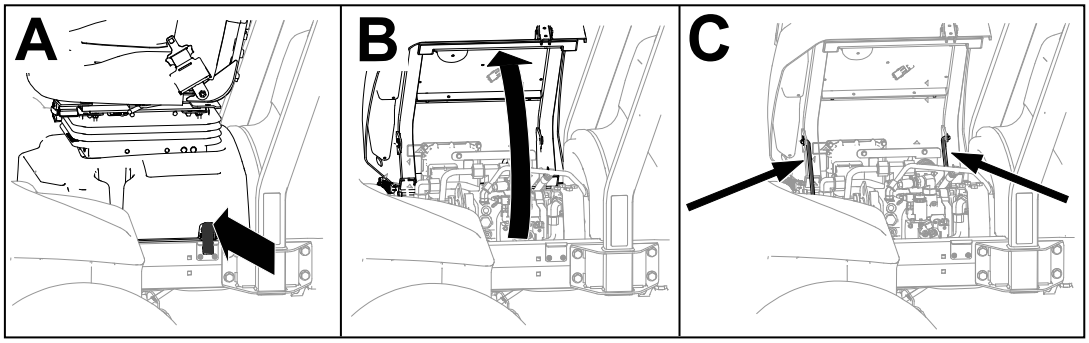

G437876

2. Odpojte 48 V systémový konektor ① od spojnice na odpojenie batérie ②.

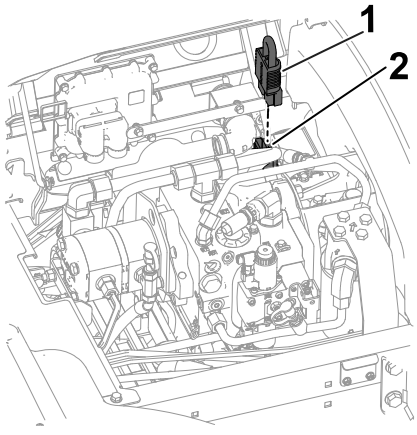

G437957

3. Na každom zdvíhacom ramene rezacej jednotky odstráňte čap ①, ktorý upevňuje kryt ② k otočnému jarmu a kryt odstráňte.

Príprava stroja (pokračovanie)

DÔLEŽITÉ

Kryt uschovajte pre neskoršiu inštaláciu.

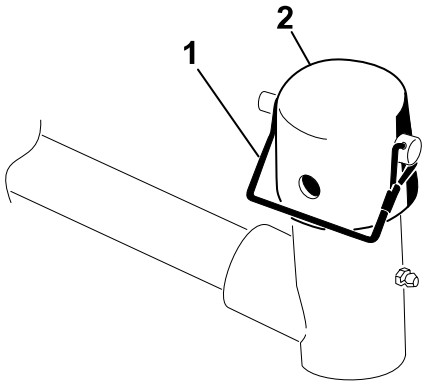

G437958

Príprava rezacích jednotiek

1. Vyberte rezacie jednotky z kartónov. Namontujte a nastavte ich podľa pokynov v *používateľskej príručke* k rezacej jednotke.
2. Namontujte protizávažie (1) na príslušný koniec rezacej jednotky podľa obrázka.

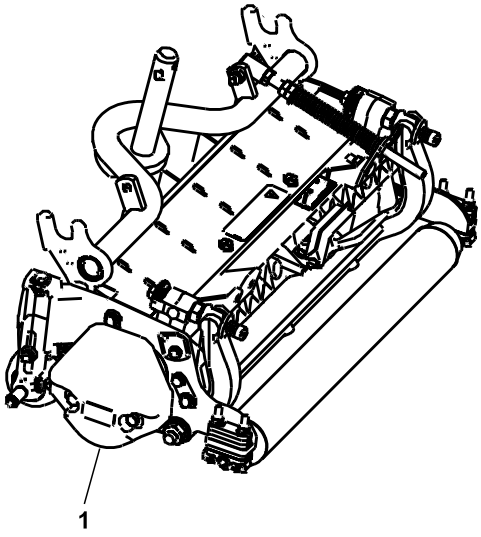

G402693

3. Hriadeľ nosného rámu namažte (1).
4. Tento postup zopakujte s ostatnými rezacími jednotkami.

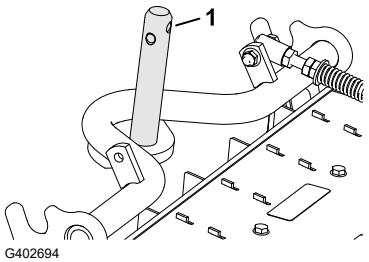

G402694

Umiestnenie pružiny kompenzácie trávnika

Rezacie jednotky 2 a 4

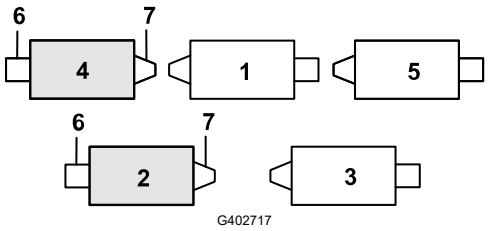

G402717

(1) Rezacia jednotka 1
(2) Rezacia jednotka 2
(3) Rezacia jednotka 3
(4) Rezacia jednotka 4
(5) Rezacia jednotka 5
(6) Motor kotúča
(7) Hmotnosť

1. Ak je spona (1) nainštalovaná v zadnom otvore kompenzačnej pružinovej tyče, odstráňte sponu a vložte ju do otvoru vedľa konzoly.

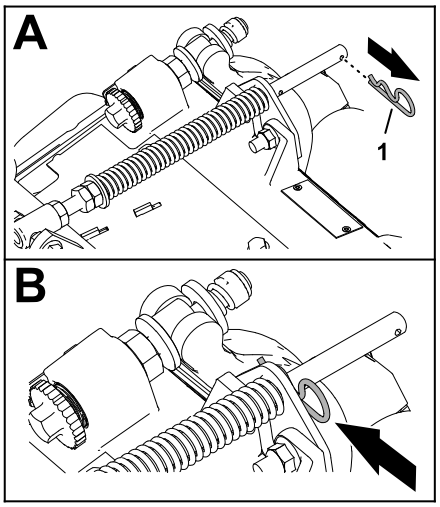

G402718

2. Odstráňte 2 poistné matice príruby (⅜") (1) a 2 vratové skruty (⅜ x 1¼") (3) , ktoré pripevňujú konzolu kompenzátora trávnika (2) k rámu rezacej jednotky.

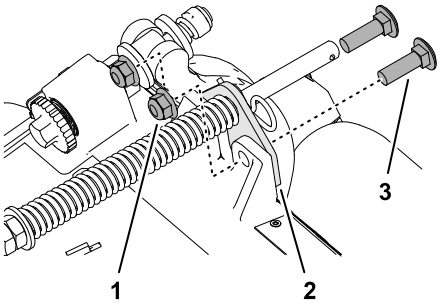

G402719

3. Odstráňte poistnú maticu príruby (⅜") (3) zaisťujúcu skrutku (1) k pravému výstupku (2) rámu nosiča a vyberte kompenzačnú pružinu z rezacej jednotky.

   Poznámka: Neodstraňujte ozubenú maticu príruby zo skrutky.

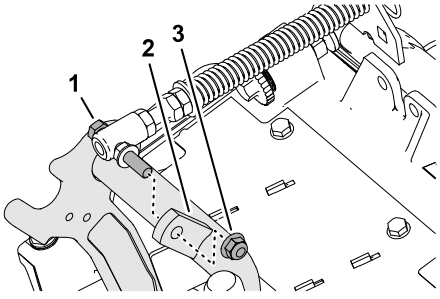

G402720

Umiestnenie pružiny kompenzácie trávnika (pokračovanie)

4. Namontujte skrutku 3 pružiny na kompenzáciu trávnika k pravému výstupku 2 rámu nosiča s poistnou maticou príruby (⅜") 1.

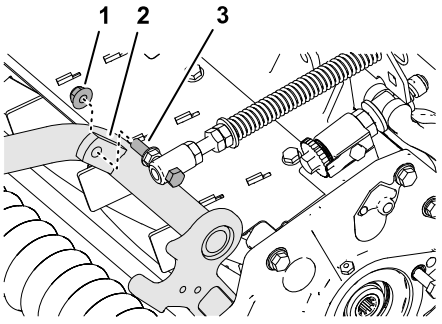

G402721

5. Zarovnajte otvory v konzole kompenzátora trávnika s otvormi v ráme rezacej jednotky.

   Poznámka: Podporná slučka vedenia hadice je zarovnaná smerom k stredu stroja 4.

6. Namontujte konzolu kompenzátora trávnika 1 na rám rezacej jednotky pomocou 2 vratových skrutiek (⅜ x 1¼") 2 a 2 poistných matíc príruby (⅜") 3.

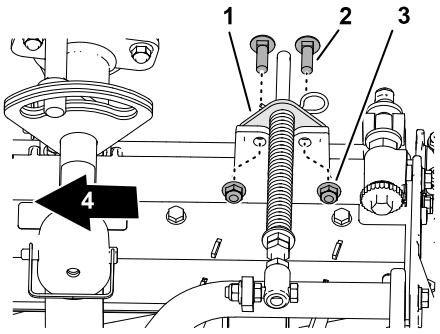

G402722

7. Skrutky a matice utiahnite momentom **37 až 45 N·m**.
8. Tento postup zopakujte s ostatnými rezacími jednotkami.

Inštalácia predných rezacích jednotiek na zdvíhacie ramená

1. Nainštalujte predné rezacie jednotky na zdvíhacie ramená podľa obrázka.
2. Zaistite otočný čap rezacej jednotky na kosenie trávy na svahu.

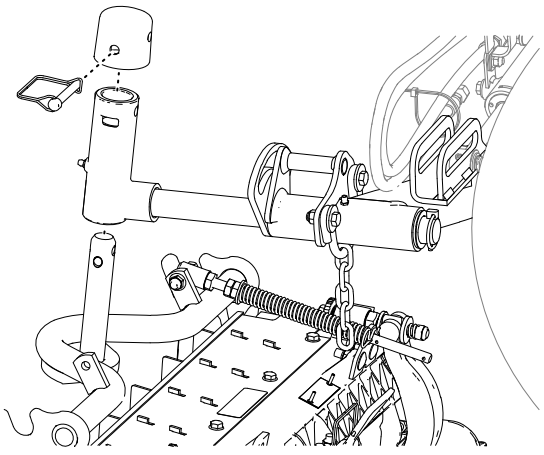
G402695

Inštalácia zadných rezacích jednotiek na zdvíhacie ramená

Rezacie jednotky nastavené na výšku kosenia 1,2 cm alebo väčšiu

1. Nainštalujte zadné rezné jednotky na zdvíhacie ramená podľa obrázka.
2. Zaistite otočný čap rezacej jednotky na kosenie trávy na svahu.

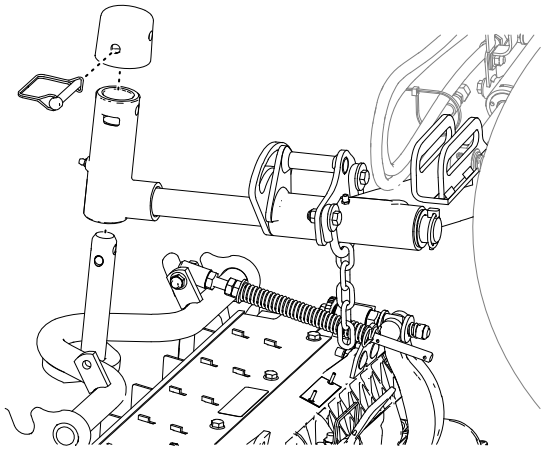

G402695

Inštalácia zadných rezacích jednotiek na zdvíhacie ramená

Rezacie jednotky nastavené na výšku kosenia 1,2 cm alebo menšiu

1. Demontujte svorník (1) a podložku (4) zaisťujúce otočný strmeň (3) na zdvíhacom ramene (2) a vysuňte hriadeľ zo zdvíhacieho ramena.

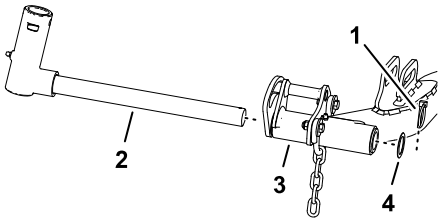

G402723

2. Namontujte strmeň (3) na hriadeľ nosného rámu (4).
3. Namontujte uzáver (2) na otočný strmeň a zarovnajte otvory v hriadeli nosného rámu, otočnom strmeni a uzávere.
4. Zaistite otočný strmeň a kryt k hriadeľu nosného rámu pomocou patentného čapu (1).
5. Zaistite otočný čap rezacej jednotky na kosenie trávy na svahu.
6. Zasuňte rezaciu jednotku pod zdvíhacie rameno.

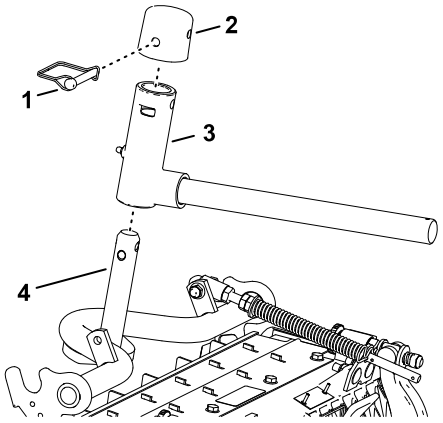

G402724

Inštalácia zadných rezacích jednotiek na zdvíhacie ramená (pokračovanie)

7. Vložte otočný strmeň do zdvíhacieho ramena ③a zaistite hriadeľ zdvíhacieho ramena ② k zdvíhaciemu ramenu pomocou svorníka ① a podložky ④.
8. Tento postup zopakujte s druhou rezacou jednotkou.

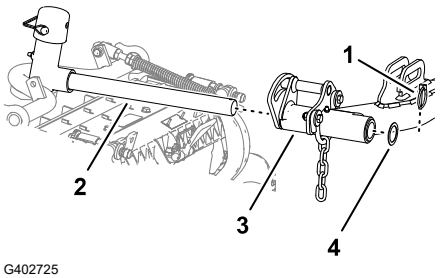

G402725

Zaistenie otočného čapu rezacej jednotky na kosenie trávy na svahu

Zaistite otočné čapy reznej jednotky pomocou patentných čapov ① , aby ste zabránili otáčaniu rezacích jednotiek dolu kopcom pri kosení naprieč svahom.

Poznámka: Na zaistenie rezacej jednotky použite otvor ② v otočnom strmeni.

Poznámka: Použite drážku ③ pre riadiacu rezaciu jednotku.

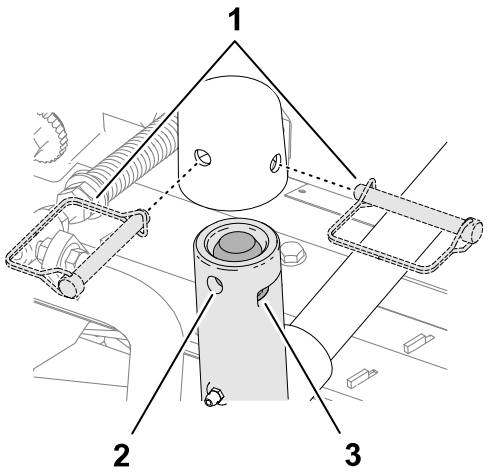

G437965

Inštalácia reťazí zdvíhacieho ramena rezacej jednotky

Reťaz zdvíhacieho ramena zaistite ① na konzole reťaze ② pomocou patentného čapu ③.

Poznámka: Použite počet ôk reťaze opísaných v *používateľskej príručke* k rezacej jednotke.

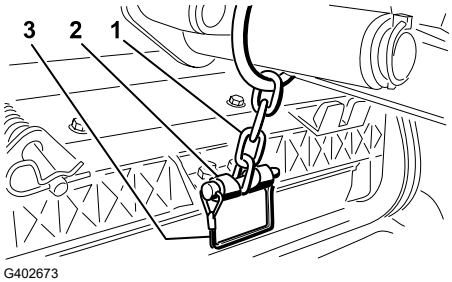

G402673

Montáž motorov kotúča

1. Namažte hriadeľ motora kotúča.
2. Naolejujte tesniaci krúžok motora kotúča a nainštalujte ho na prírubu motora.

Montáž motorov kotúča (pokračovanie)

3. Otočením v smere hodinových ručičiek nainštalujte motor kotúča tak, aby príruby motora kotúča odhalili poistné matice.

DÔLEŽITÉ

Uistite sa, že kábel motora kotúča nie je zamotaný, zlomený alebo že nehrozí jeho pricviknutie.

4. Otáčajte motor kotúča ① proti smeru hodinových ručičiek, kým príruby nezachytia matice.



5. Utiahnite skrutky momentom ②**19 až 25 N·m**.
6. Tento postup zopakujte s ostatnými rezacími jednotkami.

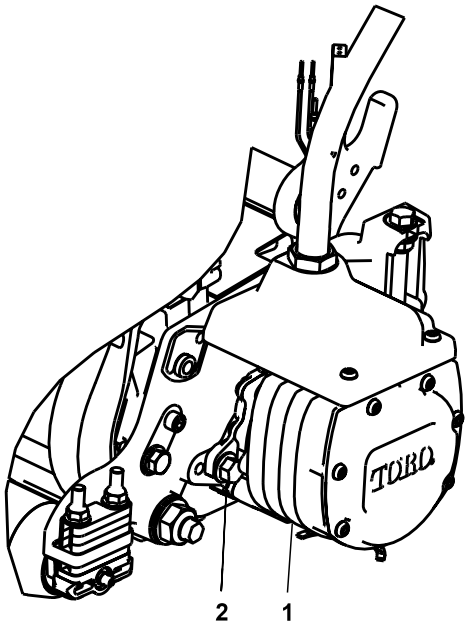

G402696

4 Montáž súprav na konečnú úpravu

Požadované diely

1	Súprava na konečnú úpravu (predáva sa samostatne)

DÔLEŽITÉ

Aby ste sa uistili, že vedenie elektrických káblov je správne a káble nie sú skrútené, namontujte motory na rezacie jednotky pred samotnou montážou súprav na konečnú úpravu.

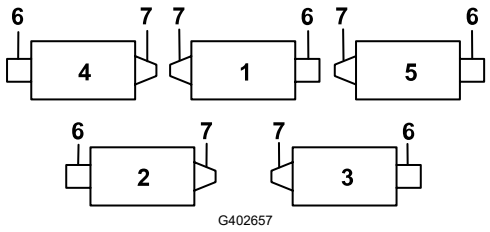

G402657

(1) Stredná predná rezacia jednotka
(2) Ľavá zadná rezacia jednotka
(3) Pravá zadná rezacia jednotka
(4) Ľavá predná rezacia jednotka
(5) Pravá predná rezacia jednotka
(6) Umiestnenie motora kotúča
(7) Hmotnosť

1. Odstráňte prírubovú maticu podľa obrázka.
2. Povoľte matice na hadicovej armatúre súpravy na konečnú úpravu, vložte hadicu do otvoru na predelovej konzole a utiahnite matice.

   Poznámka: Pri uťahovaní matíc použite záložný kľúč, aby sa hadica nekrútila ani nezlomila.
3. Nasaďte konektorovú dosku na skrutky predelovej montážnej konzoly s konektormi umiestnenými tak, ako je znázornené na obrázku.
4. Pripevnite konektorovú dosku k jednej z montážnych skrutiek pomocou predtým odstránenej prírubovej matice.

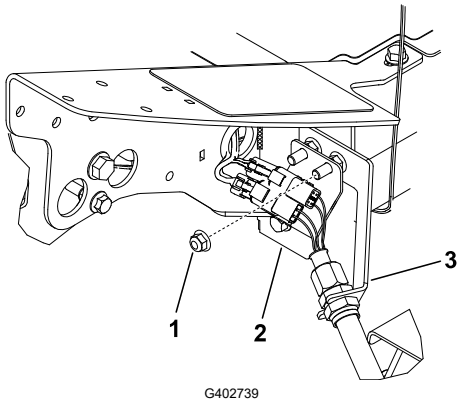

G402739

Ľavá predná rezacia jednotka (č. 4)

(1) Dodatočná prírubová matica
(2) Konektorová doska
(3) Predelová konzola

5. Nájdite zväzok káblov na stroji a zapojte konektory káblov do konektorov káblov súpravy na konečnú úpravu.
6. Zopakujte postup na zvyšných 4 predelových miestach, ako je uvedené na obrázku.

DÔLEŽITÉ

Konektorové dosky sú na ostatných miestach umiestnené odlišne, aby mohla byť hadica vedená cez predelovú konzolu a k rezacej jednotke bez skrútenia alebo zalomenia.

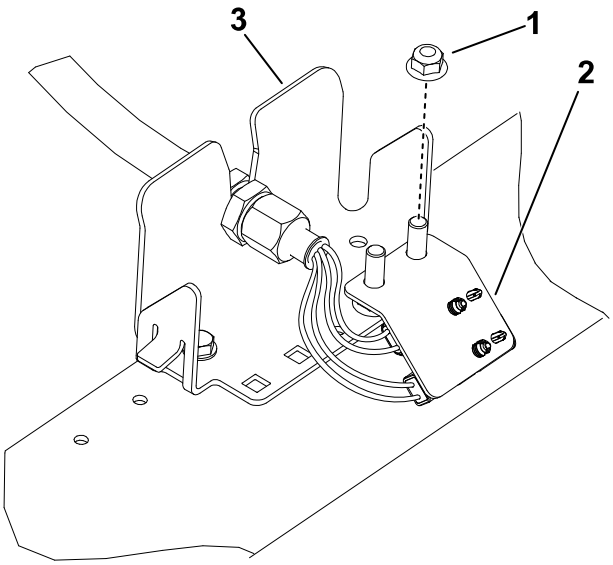

G402741

Ľavá zadná rezacia jednotka (č. 2)

1. Dodatočná prírubová matica
2. Konektorová doska
3. Predelová konzola

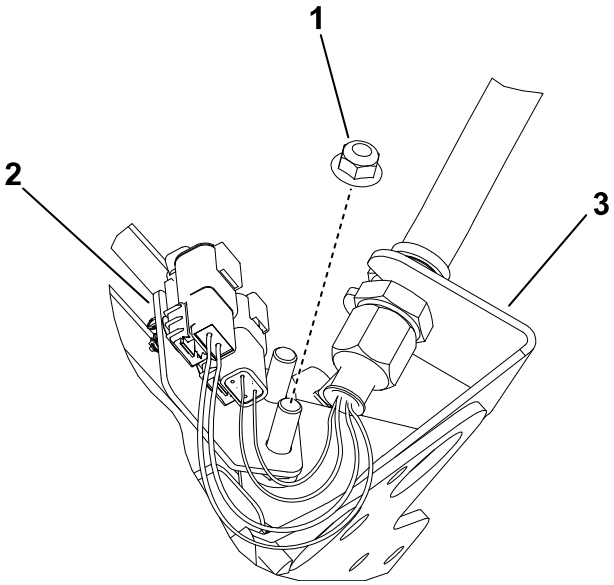

G402742

Stredná predná rezacia jednotka (č. 1)

(Zobrazenie spodnej časti stroja)

1. Dodatočná prírubová matica
2. Konektorová doska
3. Predelová konzola

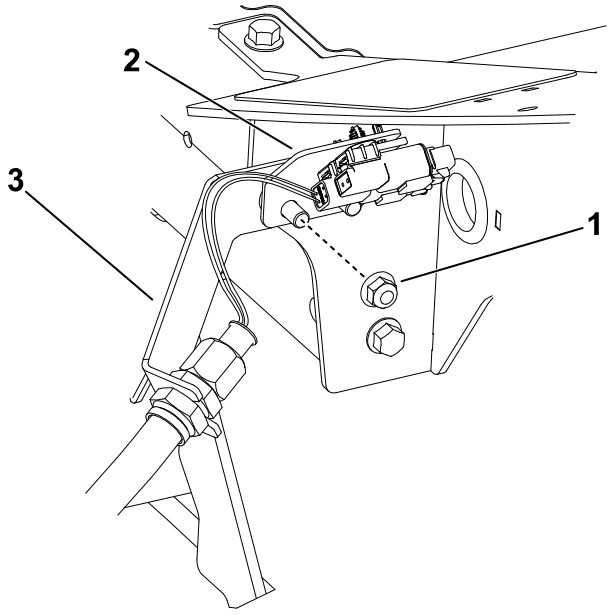

G402743

Pravá predná rezacia jednotka (č. 5)

1. Dodatočná prírubová matica
2. Konektorová doska
3. Predelová konzola

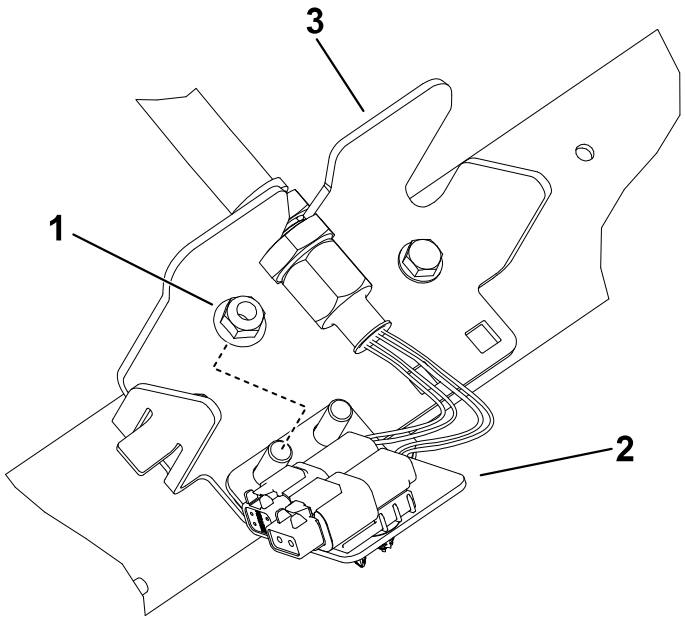

G402744

Pravá zadná rezacia jednotka (č. 3)

1. Dodatočná prírubová matica
2. Konektorová doska
3. Predelová konzola

5 Inštalácia telematického zariadenia

Požadované diely

1	Telematické zariadenie
1	Držiak zariadenia
1	Telematický káblový zväzok
4	Skrutka so šesťhrannou hlavou (č. 10 x 1")
4	Poistná matica (10)
2	U-skrutka
4	Matica s prírubou (⅜")

1. Na upevnenie telematického zariadenia (2) k držiaku zariadenia (3) použite 4 skrutky so šesťhrannou hlavou (č.10 x 1") (4) a 4 poistné matice (10) (1) .

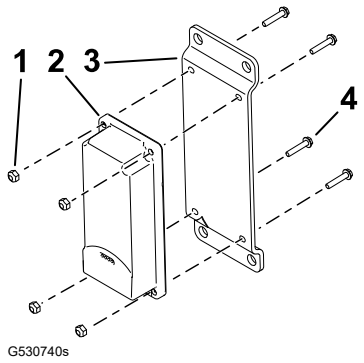

G530740s

2. Pomocou 2 U-skrutiek (3) a 4 prírubových matíc (⅜") (1) pripevnite konzolu zariadenia (2) k pravej hornej strane ochranného rámu.

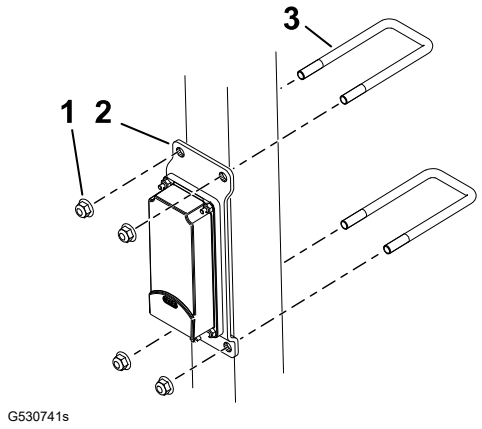

G530741s

3. Nainštalujte konektor označený P02 ① na telematickom káblovom zväzku k telematickému zariadeniu.
4. Otvorte kapotu.

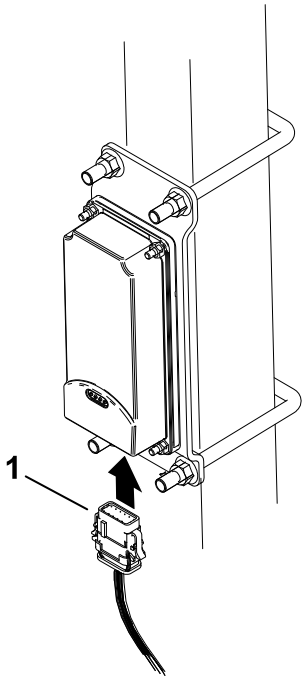

G530739s

5. Veďte káblový zväzok smerom nadol na ochranný oblúk a pripojte konektor káblového zväzku s označením P01 ② ku konektoru na káblovom zväzku stroja s označením P56 ①.
6. Zatvorte kapotu zaistením západky.
7. Upevnite zväzok k ochrannému rámu pomocou káblových spôn, ako je znázornené na obrázku.

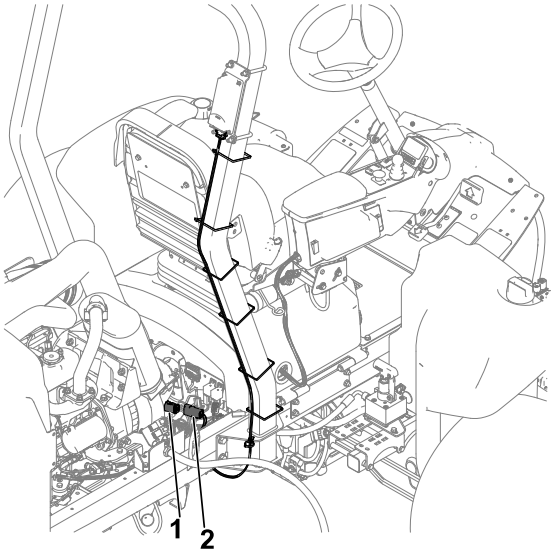

G532512s

6 Používanie stojana rezacej jednotky

Požadované diely

1	Stojan rezacej jednotky

1. Keď nakláňate rezaciu jednotku, aby ste získali prístup k nožu plošiny/kotúču, podoprte zadnú časť rezacej jednotky stojanom [1] a dbajte na to, aby sa matice na nastavovacích skrutkách na zadnom konci tyče plošiny nedotýkali pracovného povrchu.

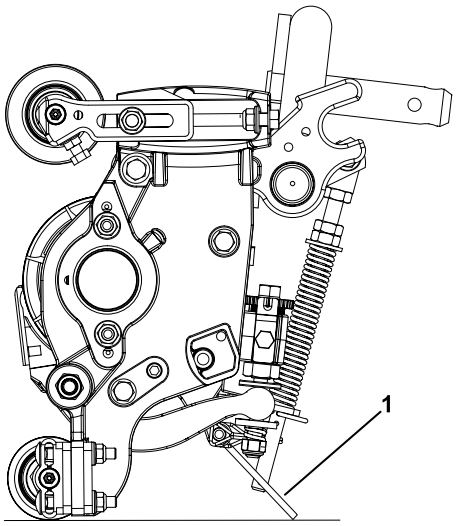

G402676

2. Stojan zaistite [3] ku konzole reťaze [1] pomocou patentného čapu [2].

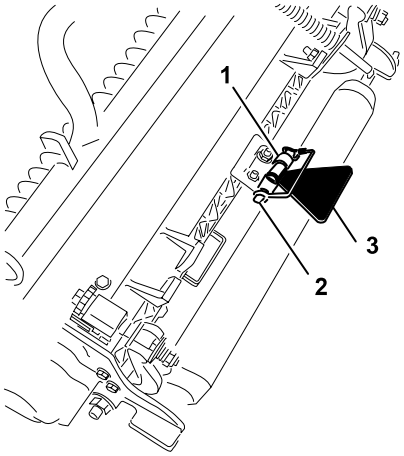

G402677

7 Inštalácia spojnice na odpojenie 48 V a zatvorenie základne sedadla

1. Na kontaktné plochy spojnice na odpojenie batérie naneste dielektrické mazivo.
2. Zapojte 48 V systémový konektor ① do spojnice na odpojenie batérie ②.

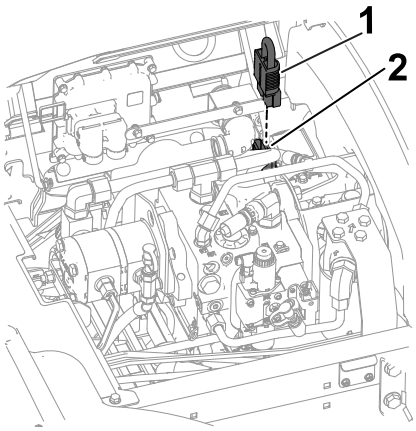

G437957

3. Zatvorte Ⓐ a západkou Ⓑ zaistite základňu sedadla.

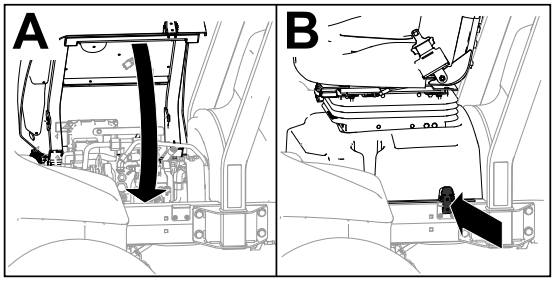

G438020

8 Montáž zámku kapoty s označením CE

Požadované diely

1	Zámok kapoty
1	Tesnenie
1	Poistná matica
1	Podložka

1. Zdvihnite kapotu.
2. Vyberte gumenú priechodku (1) z otvoru na ľavej strane kapoty.

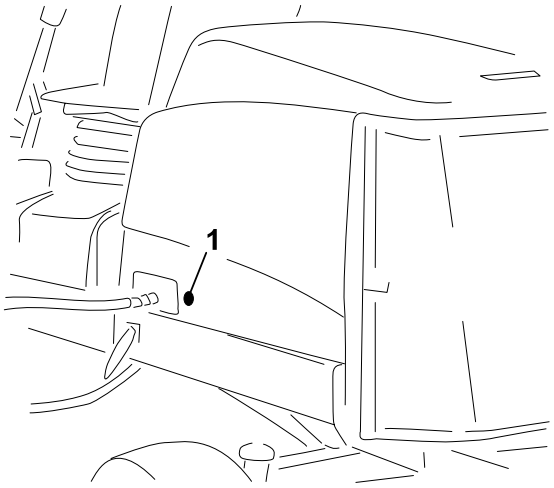

G439569

3. Uistite sa, že tesnenie (1) je namontované na zámku kapoty (4).
4. Odstráňte maticu (2) zo zámku.
5. Na vonkajšej strane kapoty zasuňte koniec zámku s háčikom cez otvor v kapote.

   Poznámka: Tesnenie je zarovnané s vonkajšou stranou kapoty.
6. Na vnútornej strane kapoty zaistite zámok na kapote pomocou podložky (3) a matice.
7. Zatvorte kapotu a pomocou priloženého kľúča na uzamknutie kapoty skontrolujte, či háčik zámku pri uzamknutí zapadá do západky rámu.

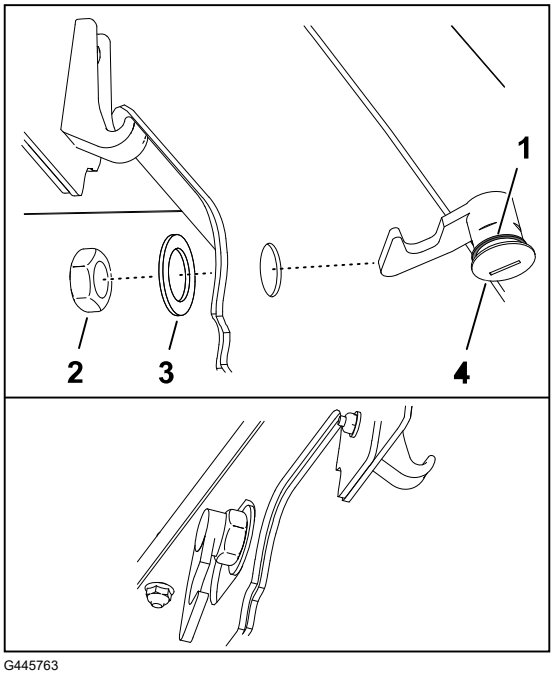

G445763

9 Pripevnenie štítkov s označením CE

Stroje s označením CE

Požadované diely

1	Štítok s rokom výroby
1	Štítok s označením CE

Pripevnenie štítku s označením CE

1. Na čistenie oblasti kapoty vedľa zámku kapoty (2) použite lieh a čistú handru a nechajte kapotu vyschnúť.
2. Odstráňte podložku zo štítku CE (1) a nalepte štítok na kapotu.

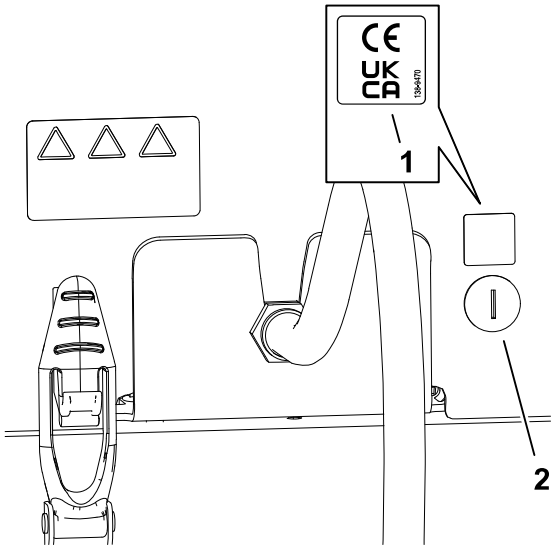

G438804

Pripevnenie štítka s rokom výroby

1. Na čistenie oblasti podlahového držiaka vedľa sériového štítku (2) použite lieh a čistú handru a nechajte konzolu vyschnúť.
2. Odstráňte podložku zo štítku s rokom výroby (1) a nalepte štítok na podlahovú konzolu.

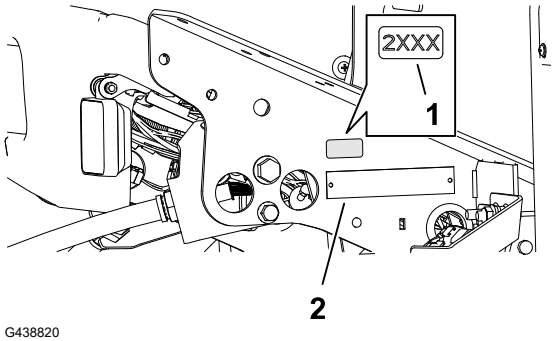

G438820

Pripevnenie štítkov s varovaním

1. Na čistenie povrchu existujúceho štítku (2) použite lieh a čistú handru a nechajte štítok vyschnúť.
2. Odstráňte podložku z výstražného štítku CE (1) a na existujúci štítok nalepte výstražný štítok CE.

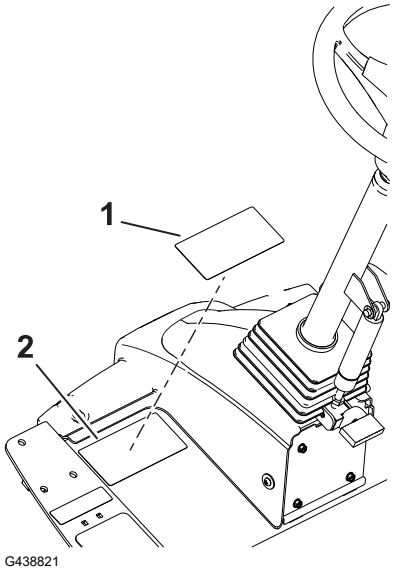

Prehľad produktu

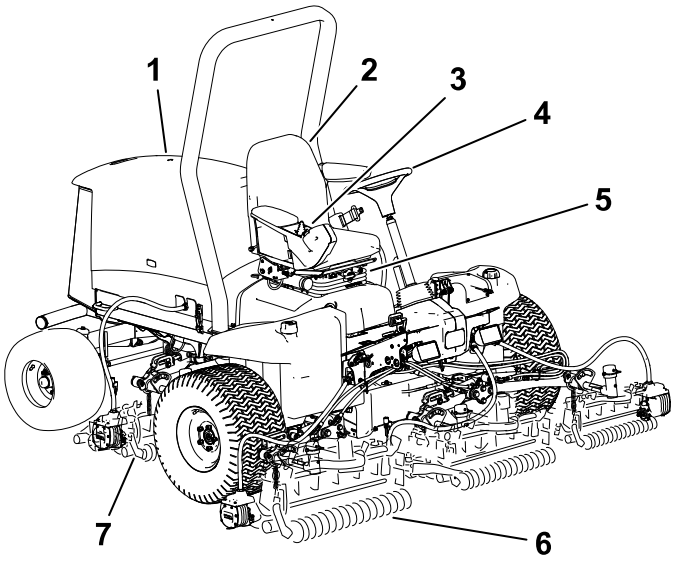

G403839

1. Kapota motora
2. Sedadlo opertora
3. Ovldacie rameno
4. Volant
5. Pčka nastavenia sedadla
6. Predn rezacie jednotky
7. Zadn rezacie jednotky

Ovládacie prvky

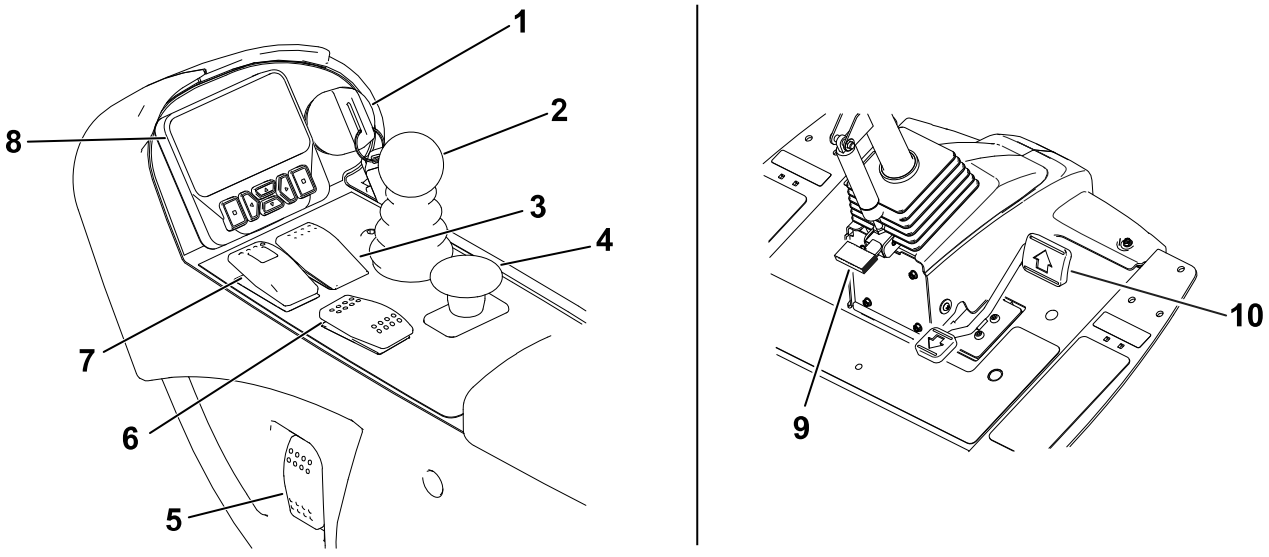

G461340

1. Kľúčový spínač
2. Ovládacia páka nízkeho kosenia/zdvihnutia
3. Spínač tempomatu
4. Spínač pomocného hriadeľa
5. Vypínač svetlometov
6. Spínač otáčok motora
7. Spínač parkovacej brzdy
8. Displej informačného centra
9. Pedál naklonenia volantu
10. Pedál trakčného pohonu

Kľúčový spínač

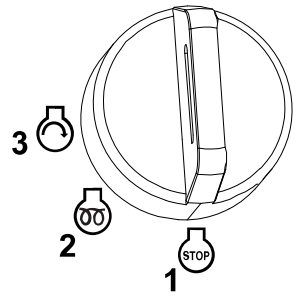

G453721

1 Vyp.

2 Zapnúť/predhrievať

3 Štart

Ovládacia páka nízkeho kosenia/zdvihnutia

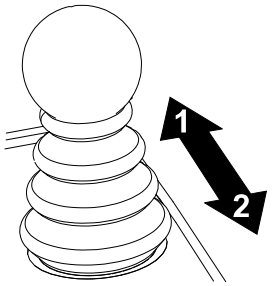

G453725

1 Spustite rezacie jednotky – najskôr zapnite pomocný hriadeľ, aby sa rezacie jednotky roztočili (režim Kosenie).

2 Zdvihnite rezacie jednotky – najskôr odpojte pomocný hriadeľ, aby sa rezacie jednotky prestali otáčať (režim Preprava).

Poznámka: Ak chcete čiastočne zdvihnúť rezacie jednotky do otočnej polohy, **krátko** potiahnite páku dozadu.

Spínač parkovacej brzdy

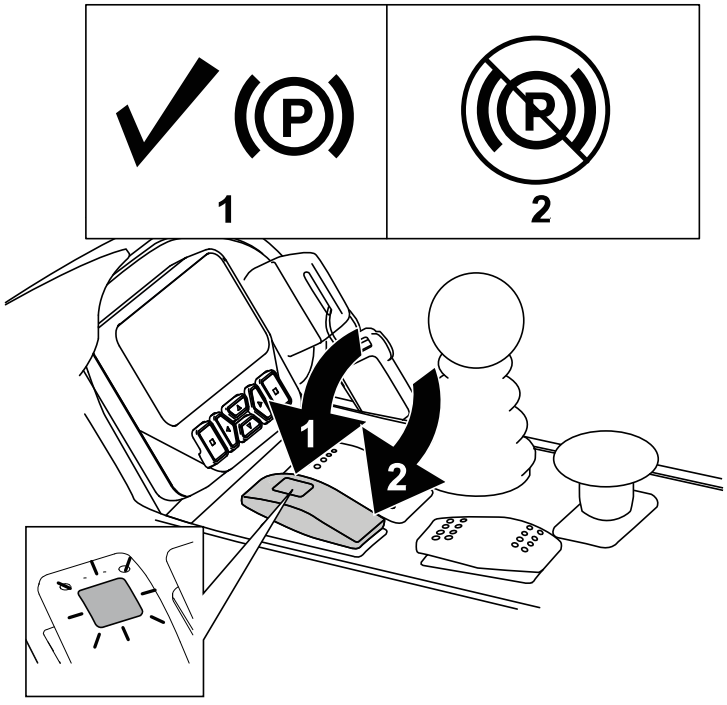

G461376

1 Zatiahnite parkovaciu brzdu.

Poznámka: Aktivácia spínača parkovacej brzdy spôsobí automatické spomalenie trakcie (bez ohľadu na polohu pedálu trakcie).

Parkovacia brzda sa aktivuje, akonáhle sa stroj zastaví alebo vypne, bez ohľadu na polohu spínača parkovacej brzdy.

2 Uvoľnite parkovaciu brzdu.

Spínač tempomatu

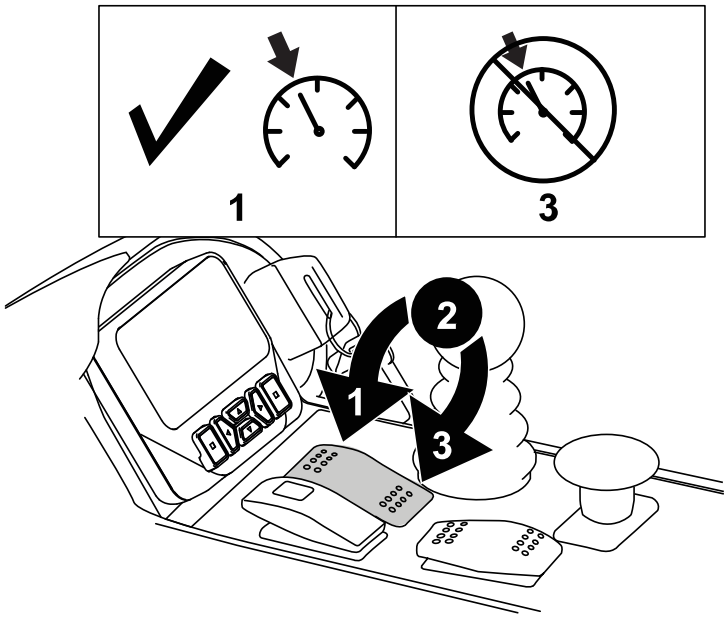

G461362

1 Zapnite tempomat – krátko otočte spínač dopredu.

Poznámka: Pomocou tlačidiel displeja upravte rýchlosť tempomatu v krokoch po 0,8 km/h.

2 Zapnite tempomat – otočte prepínač do strednej polohy.

3 Vypnite tempomat – otočte spínač dozadu.

Spínač otáčok motora

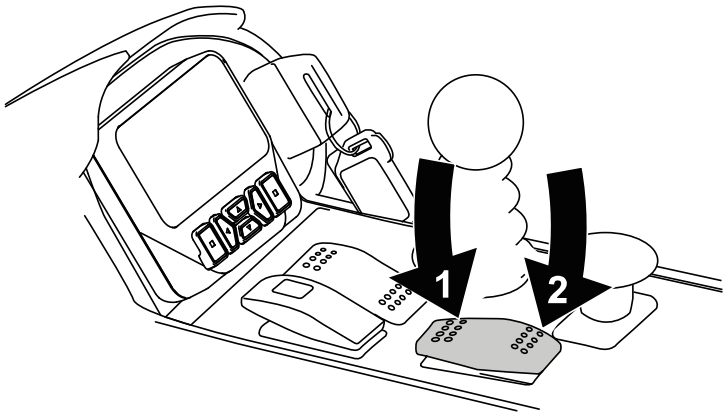

G461359

1 Krátkym stlačením prepínača dopredu zvýšite otáčky motora v krokoch po 100 ot./min; stlačením a podržaním prepnete motor do režimu vysokých voľnobežných otáčok

2 Krátkym stlačením prepínača dozadu znížite otáčky motora v krokoch po 100 ot./min; stlačením a podržaním prepnete motor do režimu nízkych voľnobežných otáčok

Spínač pomocného hriadeľa (PTO)

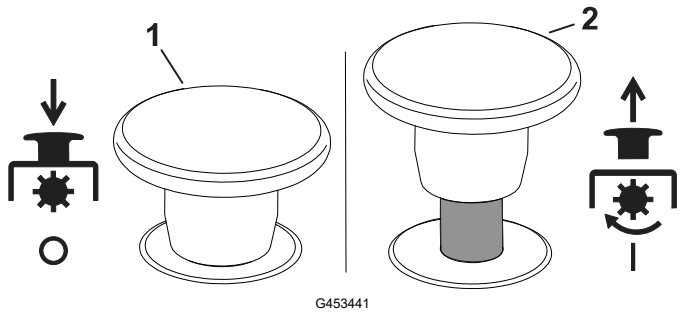

G453441

1 Deaktivujte pomocný hriadeľ – stroj je v režime PREPRAVA (umožňuje vám jazdiť rýchlosťou až 16 km/h, keď maximálna rýchlosť nie je obmedzená).

2 Aktivujte pomocný hriadeľ – stroj je v režime KOSENIE (umožňuje vám jazdiť rýchlosťou až 13 km/h, keď nie je obmedzená maximálna rýchlosť).

Poznámka: Na nastavenie maximálnej rýchlosti pre každý režim použite chránené ponuky na displeji informačného centra.

Vypínač svetlometov

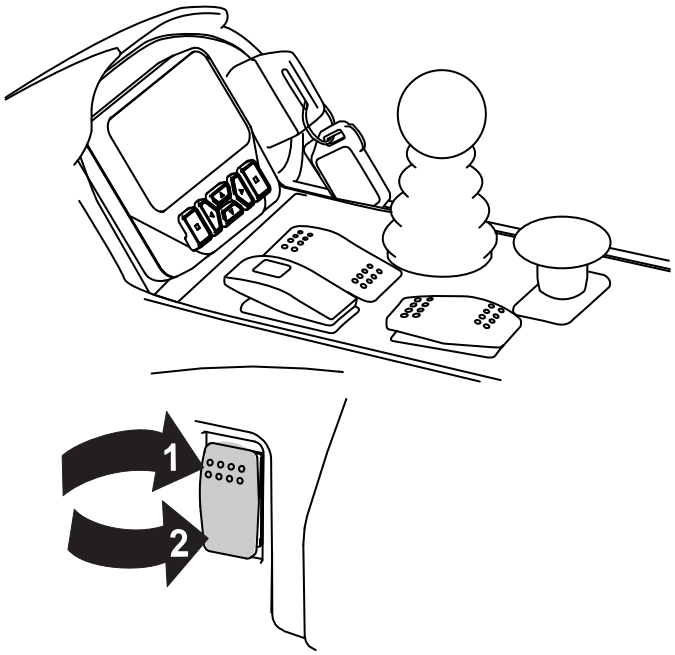

G461393

1 Zap.

2 Vyp.

Displej informačného centra

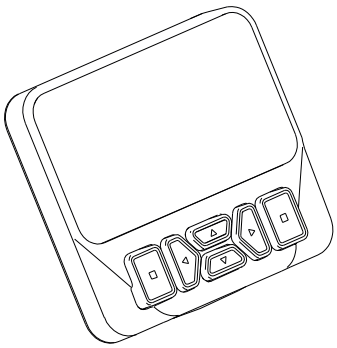

G461392

Na displeji informačného centra sa zobrazujú informácie o stroji, napríklad prevádzkový stav, rôzne diagnostické a iné informácie o stroji.

Zobrazované obrazovky závisia od vybratých tlačidiel. Funkciu jednotlivých tlačidiel možno zmeniť v závislosti od toho, čo v danej chvíli potrebujete.

Pedál naklonenia volantu

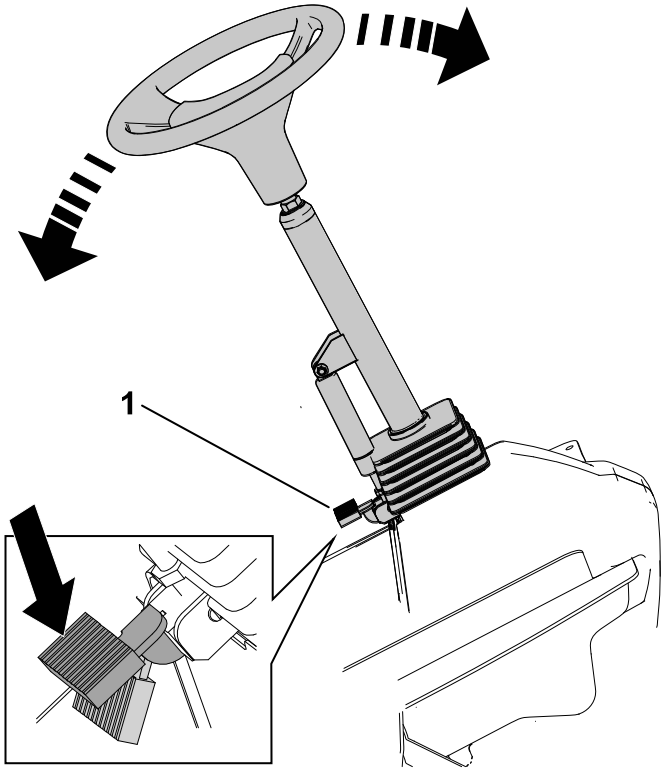

Stlačte pedál naklonenia volantu 1 a zdvihnite alebo spustite vežu riadenia do pohodlnej prevádzkovej polohy.

Pedál trakčného pohonu

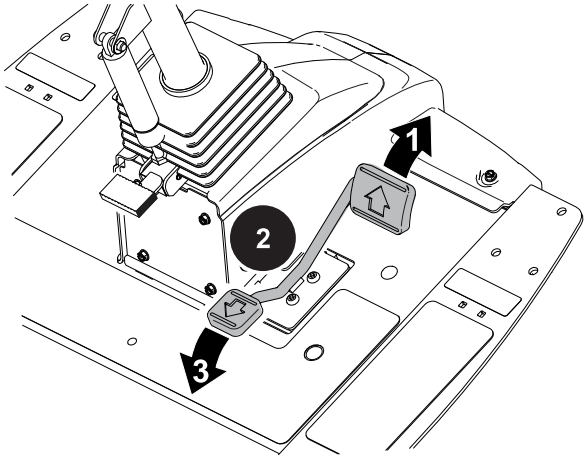

1 Posunúť dopredu – stlačte vrchnú časť pedálu.

Poznámka: Ak chcete dosiahnuť maximálnu rýchlosť jazdy po zemi, nastavte maximálnu rýchlosť jazdy po zemi a v režime prepravy stlačte pedál dopredu.

2 Zastavte stroj – uvoľnite tlak na pedál a nechajte ho vrátiť sa do strednej (neutrálnej) polohy.

Poznámka: Stroj sa rýchlo vráti do neutrálu, keď zložíte nohu z trakčného pedála.

3 Pohyb vzad – stlačte spodnú časť pedálu.

Poznámka: Jazdná rýchlosť závisí od toho, ako ďaleko stlačíte pedál.

Zásuvka

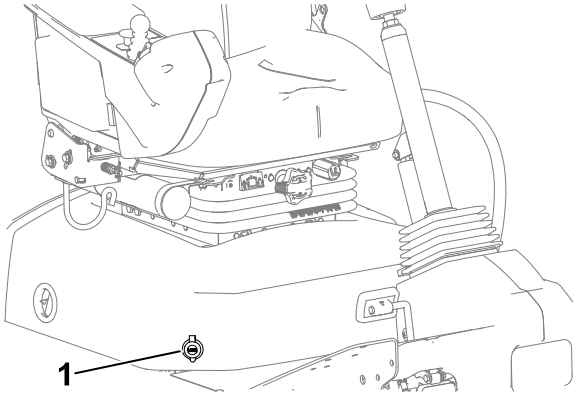

Zásuvka 1 zabezpečuje 12 V zdroj napájania elektronických zariadení.

Ovládacie prvky sedadla

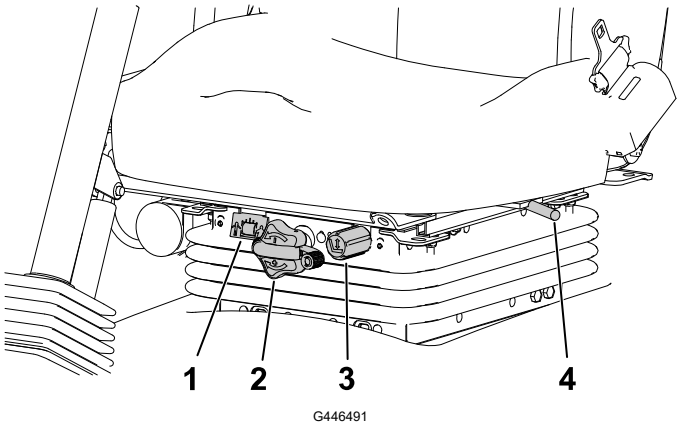

G446491

1. Ukazovateľ hmotnosti
2. Gombík nastavenia hmotnosti
3. Gombík nastavenia výšky
4. Páčka dopredu/dozadu

Gombík nastavenia hmotnosti

Otáčajte gombíkom na nastavenie hmotnosti, kým sa vaša hmotnosť nezobrazí v okienku merača hmotnosti.

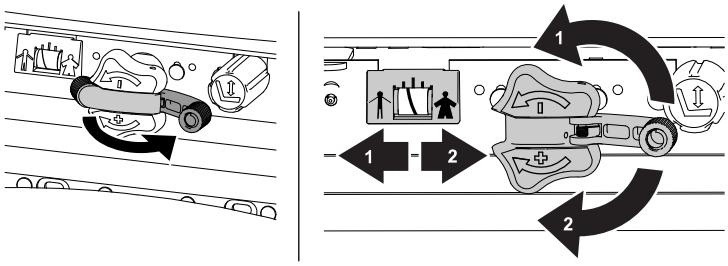

G446496

1. Zníženie
2. Zvýšenie

Gombík nastavenia výšky

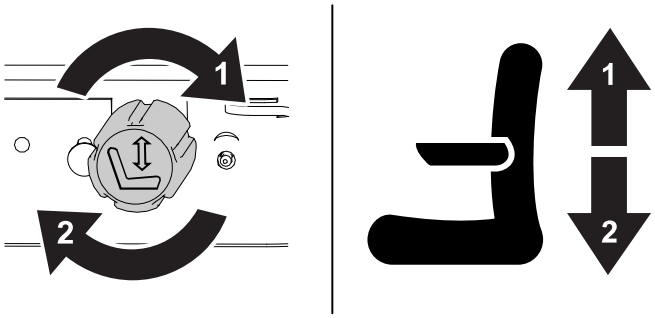

G446494

1. Zdvihnutie
2. Spustenie

Ovládacie prvky sedadla (pokračovanie)

Páčka dopredu/dozadu

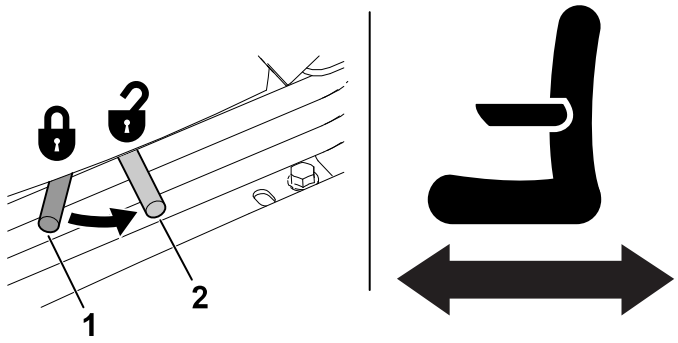

G446495

1 Zamknutie

2 Odomknutie

Odpojenie napájania rezacej jednotky

Pred inštaláciou, demontážou alebo prácou na rezacích jednotkách odpojte rezacie jednotky od napájania oddelením konektora odpojenia napájania rezacej jednotky (1), ktorý sa nachádza pod sedadlom. Pred prevádzkou stroja zapojte konektor.

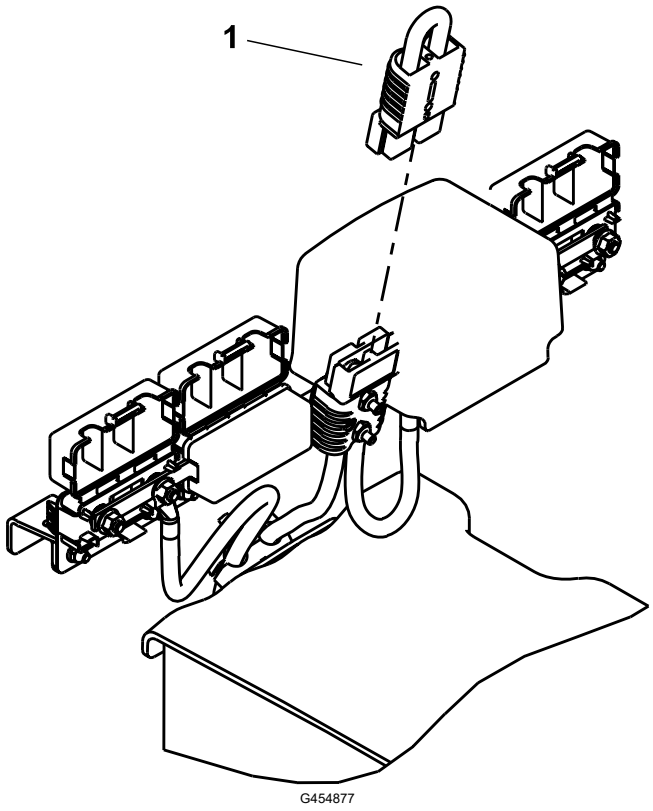

⚠ UPOZORNENIE ⚠

Ak neodpojíte napájanie rezacích jednotiek, niekto môže rezacie jednotky náhodne spustiť, čo môže spôsobiť vážne zranenie rúk a chodidiel.

Pred prácou na rezacích jednotkách vždy odpojte konektor na odpojenie napájania rezacích jednotiek.

Technické údaje

Poznámka: Parametre a dizajn sa môžu zmeniť bez predchádzajúceho upozornenia.

Prepravná šírka	228 cm
Šírka kosenia	254 cm
DĺŽka	282 cm
Výškas ROPS	160 cm
Hmotnosť*	1360 kg
Motor	Kubota 24,8 hp
Objem palivovej nádrže	53 l
Prepravná rýchlosť	0 až 16 km/h
Rýchlosť kosenia	0 až 13 km/h

*Hmotnosť zahŕňa kvapaliny a 5-palcové rezacie jednotky s 8 čepeľami.

Nadstavce/príslušenstvo

K dispozícii je celý rad schválených nadstavcov a príslušenstva značky Toro na použitie so strojom na podporu a rozšírenie jeho možností. Ak chcete získať zoznam všetkých schválených nadstavcov a príslušenstva, obráťte sa na autorizovaného distribútora spoločnosti Toro alebo navštívte lokalitu www.Toro.com.

Ak chcete zaručiť optimálny výkon a zachovať platnosť bezpečnostnej certifikácie stroja, používajte len originálne náhradné diely a príslušenstvo značky Toro.

Pred prevádzkou

Vykonávanie dennej údržby

Každý deň pred naštartovaním stroja vykonajte postupy pred každým použitím/každodennej údržby uvedené v časti Plán údržby.

Palivo

Špecifikácie paliva

DÔLEŽITÉ

Namiesto dieselového paliva nikdy nepoužívajte kerosén ani benzín.

Motorová nafta

Typ	Používajte letný diesel (č. 2-D) určený do teploty vyššej ako –7 °C a zimný diesel (č. 1-D alebo zmes č. 1-D/2-D) určený do nižšej ako uvedenej teploty. Používanie zimného paliva pri nižšej teplote zaručuje nižší bod vzplanutia a charakteristiky prietoku za studena, ktoré zjednodušujú štartovanie a eliminujú upchávanie palivového filtra. Používanie letného paliva určeného do teploty vyššej ako –7 °C predlžuje životnosť palivového čerpadla a zvyšuje výkon v porovnaní so zimným palivom.
Obsah síry	Nízky (< 500 miliontin) alebo veľmi nízky (< 15 miliontin)
Minimálna menovitá hodnota cetánu	40
Skladovanie	Kúpte si len taký objem čistej čerstvej nafty alebo bionafty, ktorý spotrebujete do 180 dní. Nepoužívajte palivo, ktoré sa skladovalo dlhšie ako 180 dní.
Olej a aditíva	Nepridávajte do paliva

Palivo (pokračovanie)

Biodiesel

Typ	Tento stroj môže využívať aj zmes bionafty až do hodnoty B20 (20 % bionafta, 80 % petrodiesel). Časť s petrodieselom musí mať nízky alebo veľmi nízky obsah síry. V chladnom počasí použite zmesi B5 (obsah bionafty 5 %) alebo menej.
Minimálna menovitá hodnota cetánu	40
Bezpečnostné opatrenia týkajúce sa bionafty	Bionaftové zmesi môžu poškodiť natreté povrchy. Sledujte uzávery, hadice a tesnenia, ktoré sú v kontakte s palivom, pretože v priebehu času sa môžu zhoršiť ich vlastnosti. Po konvertovaní na bionaftové zmesi môže určitý čas dochádzať k upchávaniu palivového filtra. Ďalšie informácie o bionafte vám poskytne autorizovaný distribútor spoločnosti Toro.
Skladovanie	Kúpte si len taký objem čistej čerstvej nafty alebo bionafty, ktorý spotrebujete do 180 dní. Nepoužívajte palivo, ktoré sa skladovalo dlhšie ako 180 dní.
Olej a aditíva	Nepridávajte do paliva

	Štandard	**Lokalita**
Bionafta musí spĺňať tieto požiadavky:	ASTM D6751	USA
	EN 14214	Európska únia
Zmes paliva musí spĺňať tieto požiadavky:	ASTM D975	USA
	EN 590	Európska únia

Dopĺňanie paliva

1. Stroj zaparkujte na rovnom povrchu, spustite rezacie jednotky, vypnite motor a vyberte kľúč.
2. Čistou handričkou vyčistite oblasť okolo uzáveru palivovej nádrže.
3. Zložte uzáver (1) z palivovej nádrže.
4. Nádrž naplňte naftou až po dno plniaceho hrdla.
5. Zaistite uzáver palivovej nádrže.

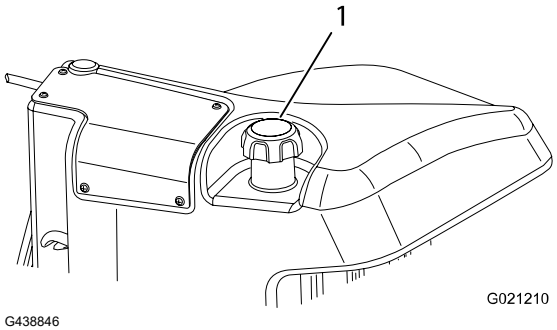

G021210

G438846

Palivo (pokračovanie)

Poznámka: Ak je to možné, palivo do palivovej nádrže dopĺňajte po každom používaní. Minimalizuje to možnú kondenzáciu vnútri palivovej nádrže.

Kontrola ochranných spínačov

⚠ UPOZORNENIE ⚠

Ak sú bezpečnostné ochranné spínače odpojené alebo poškodené, stroj by sa mohol neočakávane naštartovať a spôsobiť menšie alebo stredne závažné zranenie osôb.

- **Nemanipulujte s ochrannými spínačmi.**
- **Denne kontrolujte prevádzku ochranných spínačov a pred prevádzkou stroja vymeňte všetky poškodené spínače.**

DÔLEŽITÉ

Ak stroj neprejde žiadnou z kontrol ochranných spínačov, obráťte sa na autorizovaného distribútora spoločnosti Toro.

Príprava stroja

1. Pomaly so strojom prejdite na otvorený priestor.
2. Spustite rezacie jednotky, vypnite motor a zatiahnite parkovaciu brzdu.

Kontrola ochranného systému pedála trakčného pohonu

1. Sadnite si na sedadlo operátora a zatiahnite parkovaciu brzdu.
2. Stlačte spínač pomocného hriadeľa do polohy Deaktivovať .
3. Stlačte pedál trakčného pohonu a otočte kľúč do polohy Štart.

Poznámka: Motor by nemal štartovať so stlačeným trakčným pedálom.

Kontrola blokovania spustenia pomocného hriadeľa

1. Sadnite si na sedadlo operátora.
2. Stlačte spínač pomocného hriadeľa do polohy Aktivovať .
3. Kľúč otočte do polohy Štart.

Poznámka: Motor by sa nemal naštartovať so spínačom pomocného hriadeľa v polohe Aktivovať .

Kontrola ochranných spínačov (pokračovanie)

Kontrola blokovania chodu pomocného hriadeľa

Poznámka: Počas tohto testu nedovoľte, aby sa rezacie jednotky otáčali dlhšie ako niekoľko sekúnd, aby ste predišli zbytočnému opotrebovaniu.

1. Sadnite si na sedadlo operátora.
2. Stlačte spínač pomocného hriadeľa do polohy DEAKTIVOVAŤ .
3. Naštartujte motor.
4. Zatlačte spínač pomocného hriadeľa do polohy AKTIVOVAŤ .
5. Spustite rezacie jednotky, aby ste aktivovali pomocný hriadeľ.
6. Vstaňte zo sedadla.

Poznámka: Pomocný hriadeľ by sa nemal spustiť, keď nesedíte na sedadle.

Kontrola ochranného systému parkovacej brzdy a pedála trakčného pohonu

1. Sadnite si na sedadlo operátora.
2. Zatiahnite parkovaciu brzdu.
3. Stlačte spínač pomocného hriadeľa do polohy DEAKTIVOVAŤ .
4. Naštartujte motor.
5. Stlačte pedál trakčného pohonu.

Poznámka: Stroj by nemal reagovať, keď stlačíte trakčný pedál, keď je zároveň zatiahnutá parkovacia brzda. Na displeji informačného centra by sa malo objaviť hlásenie.

Kontrola aktivovania automatickej parkovacej brzdy

1. Sadnite si na sedadlo operátora a naštartujte motor.
2. Uvoľnite parkovaciu brzdu a zdvihnite sa zo sedadla.

Poznámka: Červené svetlo na spínači parkovacej brzdy by sa malo rozsvietiť, keď nesedíte na sedadle operátora, čo znamená, že parkovacia brzda je zatiahnutá.

Kontrola blokovania dolnej časti rezacej jednotky

1. Sadnite si na sedadlo operátora a naštartujte motor.
2. Uistite sa, že rezacie jednotky sú zdvihnuté do prepravnej polohy.
3. Vstaňte zo sedadla a spustite rezacie jednotky.

Poznámka: Rezacie jednotky by sa nemali spúšťať, keď nesedíte na sedadle operátora.

Prehľad displeja informačného centra

Na displeji informačného centra sa zobrazujú informácie o stroji, napríklad prevádzkový stav, rôzne diagnostické a iné informácie o stroji. Na displeji sa zobrazujú viaceré obrazovky. Medzi obrazovkami môžete kedykoľvek prepínať stlačením tlačidla Späť a potom stlačením smerových tlačidiel nahor a nadol.

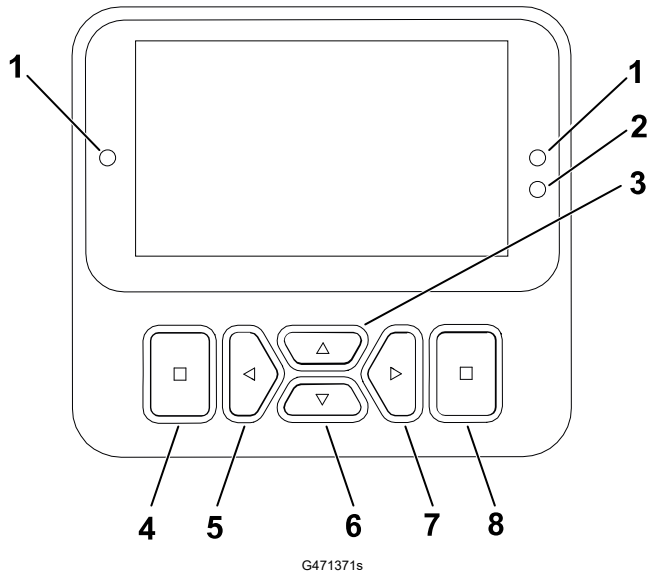

G471371s

1. Indikátor
2. Snímač jasu displeja
3. Navigačné tlačidlo – nahor
4. Tlačidlo Späť
5. Navigačné tlačidlo – zníženie/doľava
6. Navigačné tlačidlo – nadol
7. Navigačné tlačidlo – zvýšenie/doprava
8. Tlačidlo Enter

Poznámka: Funkciu jednotlivých tlačidiel možno zmeniť v závislosti od toho, čo v danej chvíli potrebujete. Každé tlačidlo je označené ikonou zodpovedajúcou aktuálnej funkcii.

Ikony na displeji informačného centra

	Čas servisu.
	Nastavenia funkcie Virtual Pedal Stop
	Žhaviace sviečky sú aktívne.
	Sadnite si na sedadlo.
	Parkovacia brzda je zatiahnutá.

	Režim zahrievania
	Napätie batérie
	Hladina paliva
	Hladina paliva je nízka.
	Uzamknuté

Prehľad displeja informačného centra (pokračovanie)

	Teplota chladiacej kvapaliny motora
	Trakcia alebo pedál trakčného pohonu
	Naštartujte motor.
	Pomocný hriadeľ je aktivovaný.
	Tempomat je aktivovaný.
	Motor
PIN	Prístupový kód bol zadaný.
	Aktívne
	Neaktívne
	Ponuka
	Ďalšia obrazovka

	Porucha/varovanie
	Ostrenie
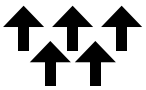	Rezacie jednotky sú hore alebo sa zdvíhajú.
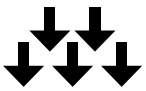	Rezacie jednotky sú dole alebo sa spúšťajú.
	Generátor
	Hodinové počítadlo
	Zvýšenie hodnoty
	Zníženie hodnoty
	Posunutie nahor/nadol
	Posunutie doľava/ doprava
	Predchádzajúca obrazovka

Prehľad displeja informačného centra (pokračovanie)

Prehľad ponúk

Ak chcete získať prístup k systému ponúk na displeji informačného centra, na hlavnej obrazovke stlačte tlačidlo Späť. Prejdete tak do hlavnej ponuky. V nasledujúcich tabuľkách nájdete prehľad možností dostupných v ponukách.

🔒Chránené v časti Protected Menus (Chránené ponuky) – dostupné len po zadaní kódu PIN

Hlavná ponuka

Položka ponuky	Opis
Poruchy	Ponuka Poruchy obsahuje zoznam posledných porúch stroja. Ďalšie informácie o ponuke Faults (Poruchy) a v nej uvedených informáciach nájdete v *servisnej príručke* alebo vám ich poskytne autorizovaný distribútor spoločnosti Toro.
Servis	Ponuka Servis obsahuje informácie o stroji, napríklad dobu používania, počítadlá a ďalšie podobné čísla.
Diagnostika	V ponuke Diagnostika sa zobrazuje stav jednotlivých prepínačov, snímačov a výstupov ovládacích prvkov stroja. Túto ponuku môžete používať na riešenie určitých problémov, pretože v nej rýchlo zistíte, ktoré ovládacie prvky stroja sú zapnuté a ktoré vypnuté.
Nastavenia	Ponuka Nastavenia umožňuje prispôsobovať a upravovať premenné konfigurácií na displeji.
Nastavenia stroja	Ponuka Nastavenia stroja umožňuje upravovať zrýchlenie, otáčky a limity protizávaží.
Informácie	Ponuka Informácie obsahuje číslo modelu, sériové číslo a verziu softvéru stroja.

Servis

Položka ponuky	Opis
Hodiny	Obsahuje celkový počet hodín, počas ktorých boli stroj, motor a pomocný hriadeľ zapnuté, ako aj počet hodín prepravy stroja a naplánovaného servisu.
Počet	Obsahuje rôzne počty hodnôt zaznamenaných strojom.
Predné ostrenie	Ovláda otáčky predných kotúčov v režime ostrenia.
Zadné ostrenie	Ovláda otáčky zadných kotúčov v režime ostrenia.
Pedál trakčného pohonu 🔒	Kalibruje pedál trakčného pohonu.

Prehľad displeja informačného centra (pokračovanie)

Servis (pokračovanie)

Položka ponuky	Opis
Čerpadlo trakčného pohonu 🔒	Kalibruje čerpadlo trakčného pohonu.
Virtuálny snímač rýchlosti 🔒	Kalibruje virtuálny snímač rýchlosti.

Diagnostika

Položka ponuky	Opis
Trakcia	Uvádza vstupy a výstupy pre pedál trakčného pohonu.
Rezacie jednotky	Uvádza vstupy a výstupy zdvíhania a spúšťania rezacích jednotiek.
Pomocný hriadeľ	Uvádza vstupy a výstupy aktivácie okruhu vývodového hriadeľa.
Motor	Uvádza vstupy a výstupy štartovania motora.
Generátor	Uvádza vstupy a výstupy generátora.
Štatistika CAN🔒	Uvádza vstupy a výstupy pre CAN.

Nastavenia

Položka ponuky	Opis
Zadanie kódu PIN	Umožňuje osobe (nadriadenému/mechanikovi), ktorú autorizovala vaša spoločnosť pridelením kódu PIN, prístup k chráneným ponukám.
Backlight (Podsvietenie)	Ovláda jas displeja LCD.
Jazyk	Ovláda jazyk používaný na displeji*.
Veľkosť písma	Ovláda veľkosť písma na displeji.
Jednotky	Ovláda jednotky používané na displeji (imperiálne alebo metrické).
Protect Settings (Chrániť nastavenia) 🔒	Umožňuje meniť nastavenia v položke Chránené nastavenia

* Preložený je len text, ktorý sa zobrazuje operátorom. Obrazovky Poruchy, Servis a Diagnostika sa zobrazujú servisným technikom.□? Názvy sú vo vybratom jazyku, ale položky ponuky sú v angličtine.

Prehľad displeja informačného centra (pokračovanie)

Nastavenia stroja

Položka ponuky	Opis
Predné ostrenie	Ovláda otáčky predných kotúčov v režime ostrenia.
Zadné ostrenie	Ovláda otáčky zadných kotúčov v režime ostrenia.
Rýchlosť kosenia 🔒	Ovláda maximálnu rýchlosť kosenia (nízky rozsah)..Používa sa na určenie rýchlosti kotúča.
Prepravná rýchlosť 🔒	Ovláda maximálnu rýchlosť pri preprave (vysoký rozsah).
Počet čepelí 🔒	Ovláda počet čepelí na kotúči pre otáčky kotúča.
Výška kosenia (HOC) 🔒	Ovláda výšku kosenia určujúcu otáčky kotúča.
Otáčky predného kotúča 🔒	Zobrazuje vypočítanú polohu otáčok kotúča pre predné kotúče. Kotúče možno nastaviť aj manuálne.
Otáčky zadného kotúča 🔒	Zobrazuje vypočítanú polohu otáčok kotúča pre zadné kotúče. Kotúče možno nastaviť aj manuálne.
Eko režim 🔒	Keď je aktivovaný ekonomický režim, zníži otáčky motora počas kosenia, aby sa znížil hluk a spotreba paliva. Rýchlosť kotúča sa nemení, ale rýchlosť kosenia sa zníži, ak sa zastavenie kosenia primerane nenastaví.
Powerboost 🔒	Zapína a vypína funkciu Powerboost.
Powershed 🔒	Zapína a vypína funkciu Powershed.
Smart Power 🔒	Zapína a vypína funkciu Smart Power..
Zrýchlenie 🔒	Nastavenia Nízke, Stredné a Vysoké regulujú, ako rýchlo rýchlosť trakčného pohonu reaguje na stlačenie pedála trakčného pohonu.
Ovládanie kosenia 🔒	Zapína a vypína funkciu Ovládania kosenia.

Informácie

Položka ponuky	Opis
Model	Uvádza číslo modelu stroja.
Sériové číslo	Uvádza sériové číslo stroja.
Revízia softvéru	Uvádza revíziu softvéru primárneho ovládacieho prvku.
InfoCenter S/W Revision (Revízia softvéru informačného centra) 🔒	Uvádza revíziu softvéru informačného centra.

Prehľad displeja informačného centra (pokračovanie)

Informácie (pokračovanie)

Položka ponuky	Opis
Generator S/W Revision (Revízia softvéru generátora) 🔒	Uvádza revíziu softvéru štartovacieho generátora.
Revízia softvéru rezacej jednotky 1 🔒	Uvádza revízie softvéru rezacej jednotky elektrického kotúča.
Revízia softvéru rezacej jednotky 2 🔒	
Revízia softvéru rezacej jednotky 3 🔒	
Revízia softvéru rezacej jednotky 4 🔒	
Revízia softvéru rezacej jednotky 5 🔒	

Prehľad displeja informačného centra (pokračovanie)

Prístup k obrazovkám chodu

1. V **hlavnom menu**stlačte pravé navigačné tlačidlo, aby ste sa dostali na **hlavnú obrazovku chodu** zobrazujúcu hladinu paliva a teplotu chladiacej kvapaliny.
2. Stlačením pravého navigačného tlačidla prejdite na **sekundárnu prevádzkovú obrazovku** , ktorá zobrazuje teplotu chladiacej kvapaliny a teplotu generátora s RPM a napätím.
3. Stlačením pravého navigačného tlačidla prejdite na **obrazovku s informáciami o elektrickom kotúči,** na ktorej sa zobrazuje prúd a rýchlosť kotúča pre každú z 5 rezacích jednotiek.
4. Stlačením pravého navigačného tlačidla prejdite na **obrazovku režimu energie,** na ktorej sa zobrazujú komponenty, tok energie a smer počas prevádzky.

Protected Menus (Chránené ponuky)

Obsahujú nastavenia konfigurácie prevádzky, ktoré možno upraviť v ponuke **Settings (Nastavenia)** na displeji. Ak chcete tieto nastavenia zamknúť, použite ponuku **Protected Menu (Chránená ponuka)**.

Poznámka: V čase doručenia sa používa úvodný prístupový kód, ktorý naprogramoval distribútor.

Prístup k položke Chránené ponuky

Poznámka: Predvolený kód PIN stroja nastavený vo výrobe je `0000` alebo `1234`.

Ak zmeníte kód PIN a zabudnete ho, so žiadosťou o pomoc sa obráťte na autorizovaného distribútora spoločnosti Toro.

1. V **hlavnej ponuke** prejdite na položku **Settings (Nastavenia)** a stlačte tlačidlo výberu.

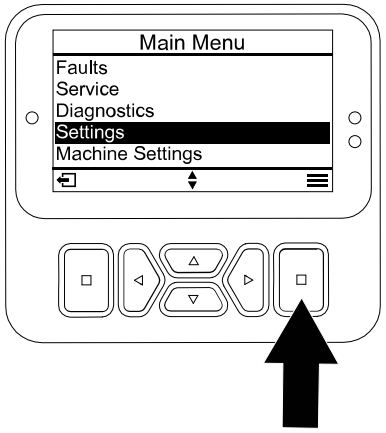

G471349s

Prehľad displeja informačného centra (pokračovanie)

2. V ponuke **Settings (Nastavenia)** prejdite na položku **Enter PIN (Zadať kód PIN)** a stlačte tlačidlo výberu Ⓐ.
3. Ak chcete zadať kód PIN, stlačte navigačné tlačidlo nahor/nadol Ⓑ a podržte ho, kým sa nezobrazí správna prvá číslica. Potom stlačením pravého navigačného tlačidla Ⓒ prejdite na ďalšiu číslicu. Tento krok opakujte, kým nezadáte poslednú číslicu.
4. Stlačte tlačidlo výberu Ⓓ.

   Poznámka: Ak displej prijme kód PIN a chránená ponuka sa odomkne, v pravom hornom rohu obrazovky sa zobrazí skratka `PIN□?` sa zobrazuje v pravom hornom rohu obrazovky.
5. Ak chcete zamknúť chránenú ponuku, otočte kľúčový spínač do polohy VYPNUTÉ a potom do polohy ZAPNUTÉ.

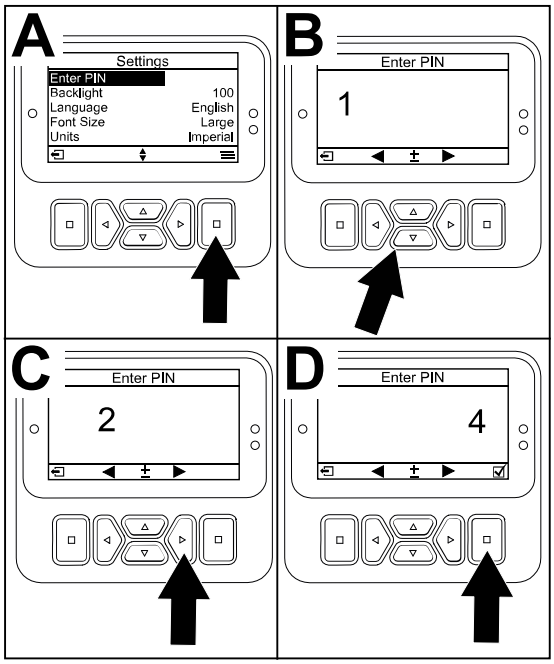

G471350s

Zobrazenie a zmena nastavení položky Protected Menus (Chránené ponuky)

1. V ponuke **Settings (Nastavenia)** prejdite na položku **Protect Settings (Chrániť nastavenia)**.
2. Ak chcete zobraziť a zmeniť nastavenia bez zadania kódu PIN, pomocou tlačidla výberu zmeňte nastavenie položky **Protect Settings (Chrániť nastavenia)** na možnosť ☐ (Vypnuté).
3. Ak chcete zobraziť a zmeniť nastavenia zadaním kódu PIN, pomocou tlačidla výberu zmeňte nastavenie položky **Protect Settings (Chrániť nastavenia)** na možnosť ☑ (Zapnuté), nastavte kód PIN a kľúč v zapaľovaní otočte do polohy VYP. a potom do polohy ZAP.

Nastavenie časovača termínu servisu

Časovač termínu servisu resetuje hodiny termínu servisu po vykonaní naplánovanej údržby.

1. V ponuke **Nastavenia** prejdite na položku **Zadanie kódu PIN** a stlačte tlačidlo výberu.
2. Zadajte kód PIN. Pozrite si časť to Prístup k položke Chránené ponuky.
3. V ponuke **Servis** prejdite na položku **Hodiny** a stlačte tlačidlo výberu.
4. Prejdite dole na položku **Termín servisu**.

   Poznámka: Ak je aktuálne termín servisu, `Teraz` sa zobrazí vedľa **Termín servisu**.
5. Zvýraznite interval servisu a stlačte tlačidlo výberu.

Poznámka: Interval servisu (250 hod., 500 hod. a pod.) sa nachádza vedľa položky **Termín servisu**.

Interval servisu je chránená položka ponuky.

6. Keď sa na obrazovke zobrazí hlásenie RESETOVAŤ ČASOVAČ SERVISU?ZOBRAZÍ SA OBRAZOVKA , stlačením tlačidla výberu vyberte možnosť ÁNO alebo stlačením tlačidla Späť vyberte možnosť NIE.
7. Po výbere možnosti ÁNO sa obrazovka s intervalom vymaže a vráti sa späť na výber hodín servisu.

Nastavenie počtu čepelí

1. V ponuke **Nastavenia stroja** prejdite na položku **Počet čepelí**.
2. Stlačením pravého navigačného tlačidla zmeňte počet čepelí na 8 alebo 11.

Nastavenie výšky kosenia

1. V ponuke **Nastavenia stroja** prejdite na položku **Výška kosenia**.
2. Pomocou ľavého a pravého navigačného tlačidla vyberte nastavenie výšky kosenia, ktoré zodpovedá nastaveniu plošiny rezacích jednotiek. Ak sa nezobrazí presné nastavenie, zo zobrazeného zoznamu vyberte najbližšie nastavenie výšky kosenia.

Nastavenie otáčok predného a zadného kotúča

1. S funkciou ovládania kosenia v polohe ON (predvolené nastavenie) sa rýchlosť kotúčov dynamicky zvyšuje alebo znižuje úmerne rýchlosti trakcie, ktorú obsluha požaduje.
2. S funkciou ovládania kosenia v polohe OFF sa nastaví statická rýchlosť kotúčov vzhľadom na maximálnu rýchlosť kosenia supervízora.

Poznámka: Okrem toho môžete v ponuke **Nastavenia stroja** manuálne nastaviť rýchlosť predného a zadného kotúča.

Nastavenie ekonomického režimu

Prevádzka v ekonomickom režime môže byť výhodná v nenáročných aplikáciách alebo aplikáciách citlivých na hluk. Pracovné otáčky motora sa znížia, ale trakcia a otáčky kotúča nie.

Poznámka: Rýchlosť kosenia nad 8,6 km/h sa v ekonomickom režime neodporúča.

1. V **hlavnej ponuke** (Main Menu) prejdite na položku **Nastavenia stroja** (Machine Settings) a stlačte tlačidlo výberu.
2. V ponuke **Nastavenia stroja** prejdite na položku **Eko režim**.
3. Stlačením pravého navigačného tlačidla ho prepnite do polohy ZAPNUTÉ.

Prehľad displeja informačného centra (pokračovanie)

Nastavenie maximálnej povolenej rýchlosti kosenia

Vybraté nastavenie sa zobrazí ako X na čiarovom grafe rýchlosti trakčného pohonu spolu s nastaveniami tempomatu a zastavenia pedála. Písmeno X na paneli znamená, že nadriadený obmedzil maximálnu rýchlosť.

Poznámka: Toto nastavenie sa uchováva v pamäti a používa sa na rýchlosť trakčného pohonu, kým ho nezmeníte.

1. V ponuke **Nastavenia stroja** prejdite na položku **Rýchlosť kosenia**.
2. Pomocou ľavého a pravého navigačného tlačidla zvýšte a znížte maximálnu rýchlosť kosenia v prírastkoch 0,8 km/h medzi 1,6 a 12,9 km/h.

Nastavenie maximálnej povolenej prepravnej rýchlosti

Vybraté nastavenie sa zobrazí ako X na čiarovom grafe rýchlosti trakčného pohonu spolu s nastaveniami tempomatu a zastavenia pedála. Písmeno X na paneli znamená, že nadriadený obmedzil maximálnu rýchlosť.

Poznámka: Toto nastavenie sa uchováva v pamäti a používa sa na rýchlosť trakčného pohonu, kým ho nezmeníte.

1. V ponuke **Nastavenia stroja** prejdite na položku **Prepravná rýchlosť**.
2. Pomocou ľavého a pravého navigačného tlačidla zvýšte a znížte maximálnu prepravnú rýchlosť v prírastkoch 0,8 km/h medzi 8,0 a 16,0 km/h.

ZAPNUTIE/VYPNUTIE funkcie Smart Power

1. V ponuke **Nastavenia** prejdite na položku **Smart Power**.
2. Stlačením pravého navigačného tlačidla prepínajte medzi možnosťami Zapnuté a Vypnuté.

Nastavenie režimu zrýchlenia

1. V ponuke **Nastavenia stroja** prejdite na položku **Zrýchlenie**.
2. Stlačením pravého navigačného tlačidla prepínajte medzi možnosťami Nízke, Stredné a Vysoké.

Nastavenie otáčok predného a zadného ostrenia

1. V ponuke **Nastavenia stroja** prejdite nadol na položku **Predné ostrenie** alebo **Zadné ostrenie**.
2. Pomocou navigačných tlačidiel vpravo a vľavo môžete zvyšovať a znižovať rýchlosť ostrenia.

Kontrola hydrostatickej brzdnej dráhy

Poznámka: Tento stroj dynamicky zabrzdí a zastaví, keď vrátite trakčný pedál do neutrálu.

Kontrola hydrostatickej brzdnej dráhy (pokračovanie)

Poznámka: Pre plynulé spomalenie použite vaše chodidlo na pomalé ovládanie trakčného pedálu späť do neutrálu. Nedávajte chodidlo z pedálu a umožnite, aby sa vrátil do neutrálnej polohy, pokiaľ nemáte v úmysle rýchlo zastaviť.

1. Stroj úplne zastavte približne 3,7 m od maximálnej prepravnej rýchlosti 16 km/h.
2. Na rovnom, suchom chodníku vyznačte začiatok a koniec 3,7 m.
3. Jazdite so strojom maximálnou prepravnou rýchlosťou 16 km/h a zložte nohu na začiatku 3,7 m.
4. Skontrolujte, či sa stroj zastaví do 0,6 m od koncovej značky (3,7 m).
5. Kontaktujte svojho distribútora Toro, ak brzdná dráha stroja nie je v roysahu do 0,6 m od tejto vzdialenosti.

Prehľad spätných rýchlostí

Prepravná spätná rýchlosť

- Ak je maximálna prepravná rýchlosť nastavená nadriadeným nad 8,0 km/h, maximálna spätná rýchlosť je 8,0 km/h.
- Ak je maximálna prepravná rýchlosť nastavená nadriadeným na alebo pod 8,0 km/h, maximálna spätná rýchlosť sa rovná prepravnej rýchlosti nastavenej nadriadeným.

Spätná rýchlosť kosenia

- Ak je maximálna rýchlosť kosenia nastavená nadriadeným nad 6,4 km/h, maximálna rýchlosť vzad je 6,4 km/h.
- Ak je maximálna rýchlosť kosenia nastavená nadriadeným na alebo pod 6,4 km/h, maximálna spätná rýchlosť sa rovná prepravnej rýchlosti nastavenej nadriadeným.

Prehľad zobrazenej rýchlosti trakčného pohonu

Tento stroj zobrazuje odhadovanú trakčnú rýchlosť v kilometroch za hodinu (km/h) alebo míľach za hodinu (mph).

- Okamžitá rýchlosť sa zobrazuje v ľavom hornom rohu obrazovky tempomatu a obrazovky virtuálnej brzdy.
- Trakčné rýchlosti sú odhadované a kalibrované tak, aby boli najpresnejšie pri rýchlosti 8,0 km/h počas kosenia. Zobrazené rýchlosti sú presné, keď sú o 0,8 km/h nad alebo pod rýchlosťou zobrazenou pri jazde na suchom, rovnom chodníku.
- Ak sa pozorované rýchlosti stroja odchyľujú od zobrazených rýchlostí o viac ako 2,4 km/h, obráťte sa na svojho autorizovaného distribútora Toro .

Prehľad systému PowerMatch™

Dodatočný výkon sa dodáva podľa potreby z akumulátora 48 VDC a riadi ho systém PowerMatch. Tento dodatočný výkon batérie je určený na krátke časové úseky, nie na nepretržité alebo dlhodobé používanie pri maximálnom výkone. PowerMatch sa skladá z 2 rôznych procesov:

Prehľad systému PowerMatch™ (pokračovanie)

Prehľad režimu Powershed

Keď je požadovaný výkon motora nad 24,8 koní, generátor postupne zníži nabíjanie batérií a 48-voltový akumulátor začne poháňať kotúče. Pre prevádzkovateľa je to transparentné. Generátor prestávať požadovať výkon motora a dostupný výkon motora môže smerovať do trakčnej hydrauliky.

Poznámka: Toro odporúča ponechať funkciu Powershed v polohe On počas väčšiny prevádzkových podmienok. Ak chcete vypnúť funkciu Powershed, prejdite na **Powershed** z **Nastavení stroja** a stlačením pravého navigačného tlačidla ju prepnite do polohy Off.

Prehľad režimu Powerboost

Keď sa dopyt po trakčnom výkone naďalej zvyšuje (napr. pri jazde do strmších kopcov), 48-voltový akumulátor napája generátor ako elektromotor na pomoc dieselovému motoru a 48-voltový akumulátor poháňa aj kotúče rezacích jednotiek.

Poznámka: Toro odporúča ponechať funkciu Powerboost v polohe On počas väčšiny prevádzkových podmienok. Ak chcete vypnúť funkciu Powerboost, prejdite na **Powerboost** z **Nastaveniach stroja** a stlačením pravého navigačného tlačidla ju prepnite do polohy Off.

Počas prevádzky

Prehľad prevádzkových charakteristík stroja

- Po zložení nohy z pedála trakčného pohonu stroj dynamicky zabrzdí a zastaví.
- Ovládacie prvky pedála sú optimalizované tak, aby zaručovali reaktívnu a zároveň stabilnú odozvu, vďaka čomu môžete stroj konzistentne ovládať na nerovnom teréne a rýchlo a plynulo brzdiť.
- Pri kosení sa otáčky motora budú automaticky zvyšovať na vysoké voľnobežné otáčky.
- Maximálnu rýchlosť, ktorá sa definuje v nastaveniach ponuky chránenej kódom PIN, nastavuje nadriadený na obmedzenie maximálnej rýchlosti trakčného pohonu stroja.
- Dosiahnuteľná rýchlosť pri používaní pedála trakčného pohonu, tempomatu a pedála na zastavenie trakčného pohonu je obmedzená maximálnou rýchlosťou nastavenou v ponuke chránenej kódom PIN.

Prevádzka stroja

- Ak máte v ceste prekážku, zdvihnite rezacie jednotky alebo koste okolo prekážky.
- Pri preprave stroja medzi pracoviskami vypnite vývodový hriadeľ a zdvihnite rezacie jednotky úplne hore. Tým sa stroj prepne do režimu Transport (Preprava).
- Po nerovnom teréne vždy jazdite pomaly.
- Nikdy nevypínajte stroj počas jazdy.

Prevádzka stroja (pokračovanie)

Skúšobná prevádzka stroja

Ak sa chcete oboznámiť s funkciami stroja, absolvujte skúšobnú prevádzku.

1. Zdvihnite rezacie jednotky, uvoľnite parkovaciu brzdu, stlačte pedál trakčného pohonu dopredu a opatrne prejdite na otvorený priestor.
2. Precvičte si jazdu na stroji, pretože má hydrostatickú prevodovku a jeho vlastnosti sú iné ako u niektorých strojov na údržbu trávnika.
3. Precvičujte si pohyb dopredu a dozadu a tiež štartovanie a zastavenie stroja. Ak chcete zastaviť stroj, zložte nohu z pedála trakčného pohonu a nechajte ho vrátiť sa do polohy NEUTRÁL.

   Poznámka: Keď so strojom idete dole svahom, na zastavenie možno budete musieť aktivovať spínač parkovacej brzdy alebo použiť pedál pohonu dozadu.
4. Precvičujte si jazdu okolo prekážok so zdvihnutými a spustenými rezacími jednotkami. Pri jazde medzi úzkymi objektmi buďte opatrní, aby ste nepoškodili stroj alebo rezacie jednotky.

Prehľad trakčného pedálu

Trakčný pedál (1) ovláda rýchlosť pri jazde stroja dopredu a dozadu, a keď je znova v neutrálnej polohe, ovláda dynamické brzdenie.

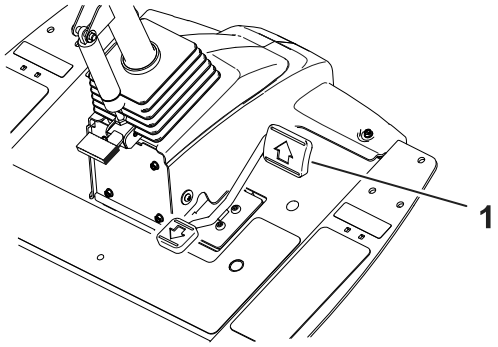

- Čím viac stlačíte trakčný pedál dopredu alebo dozadu, tým rýchlejšie sa bude stroj pohybovať.
- Ak chcete stroj ovládať tak, aby pri preprave alebo kosení plynulo zastavil, rýchlosťou podľa vlastného uváženia nohou vráťte pedál trakčného pohonu do neutrálnej polohy.
- Ak chcete aktivovať maximálny brzdný účinok, zložte nohu z pedála trakčného pohonu a nechajte ho vrátiť sa do neutrálnej polohy. Stroj dynamicky zabrzdí a zastaví.

Tento trakčný systém umožňuje prispôsobovať nastavenia zrýchlenia na dosiahnutie pohodlia operátora a podľa podmienok terénu.

Prehľad funkcie Virtual Pedal Stop (VPS)

Funkcia virtuálneho pedálového zastavenia, Virtual Pedal Stop (VPS), vám umožňuje dočasne nastaviť maximálnu trakčnú rýchlosť, ktorá je nižšia ako heslom chránená maximálna trakčná rýchlosť nadriadeného.

Ak chcete dočasne nastaviť maximálnu rýchlosť stroja, stlačte pedál trakcie úplne dopredu. Môžete nastaviť samostatnú rýchlosť pre rozsah kosenia a prepravný rozsah.

- Prístup k tejto funkcii získate stlačením navigačného tlačidla nahor alebo nadol v hlavnej ponuke.

Prehľad funkcie Virtual Pedal Stop (VPS) (pokračovanie)

Poznámka: Táto funkcia vracia nastavenia maximálnej rýchlosti nadriadeného po prepnutí kľúča do vypnutej polohy.

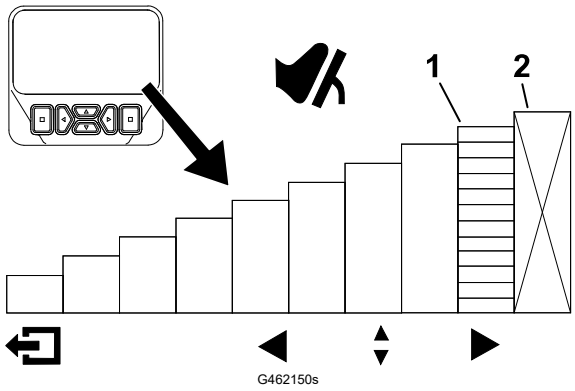

(1) Signalizuje maximálnu rýchlosť trakčného pohonu (zastavenie pedála)

(2) Táto rýchlosť je zaznamenaná v ponuke chránenej kódom PIN.

- Táto funkcia vám umožňuje prispôsobiť nastavenia rýchlosti vašej úrovni pohodlia alebo prispôsobiť nastavenia rýchlosti tak, aby vyhovovali aplikácii.
- Kedykoľvek sa zmení maximálna rýchlosť trakcie prostredníctvom nastavení maximálnej rýchlosti nadriadeného alebo funkcie Virtual Pedal Stop, pedál trakcie sa automaticky preprogramuje tak, aby využíval celý zdvih pedálu medzi neutrálom a novou maximálnou rýchlosťou. To znamená, že operátor získa presnejšiu kontrolu nad rýchlosťou trakcie pri nižších nastaveniach maximálnej rýchlosti.

Tipy na používanie funkcie Virtual Pedal Stop (VPS)

- Dočasne znížte maximálnu rýchlosť na kosenie čistiaceho prechodu na trávnatej ploche.
- Dočasne znížte maximálnu rýchlosť, aby ste zlepšili ovládanie prevádzky v dielni údržby alebo v jej blízkosti.
- Dočasne znížte maximálnu rýchlosť pre lepšiu kontrolu nakladania stroja na príves.

Tempomat

Používanie tempomatu

Spínač tempomatu (1) zamyká tempomat, aby sa udržiavala požadovaná pojazdová rýchlosť. Stlačením zadnej časti spínača sa tempomat vypne, stredná poloha spínača aktivuje funkciu tempomatu a predná časť spínača nastavuje požadovanú pojazdovú rýchlosť.

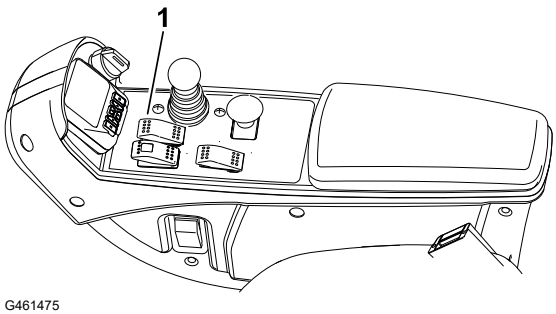

Po aktivovaní spínača tempomatu a nastavení rýchlosti pomocou displeja informačného centra upravte nastavenie rýchlosti tempomatu.

Ak chcete tempomat deaktivovať, vykonajte tieto kroky:

Tempomat (pokračovanie)

- Pri prepravnom nastavení stlačte spätný pedál trakcie, zatiahnite parkovaciu brzdu alebo stlačte spínač tempomatu do polohy VYPNUTÉ .
- Pri nastavení kosenia stlačte spätný pedál trakcie, zatiahnite parkovaciu brzdu, deaktivujte pomocný hriadeľ alebo prepnite spínač tempomatu do polohy VYPNUTÉ.

  Poznámka: Vypnutie tempomatu spôsobí, že stroj začne dynamicky brzdiť až do zastavenia. Ak by ste chceli vypnúť tempomat, ale pokračovať v jazde, stlačte trakčný pedál a potom tempomat deaktivujte, aby ste prešli z tempomatu na manuálne ovládanie rýchlosti.

Nastavenie rýchlosti tempomatu

1. Aktivujte spínač tempomatu na konzole.
2. Na displeji informačného centra upravte nastavenie rýchlosti tempomatu.

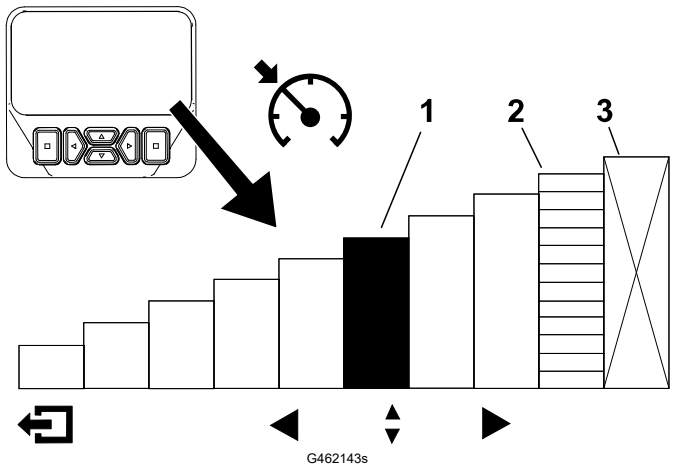

(1) Signalizuje rýchlosť tempomatu

(2) Signalizuje maximálnu rýchlosť trakčného pohonu (zastavenie pedála)

(3) Táto rýchlosť je zaznamenaná v ponuke chránenej kódom PIN.

Tipy na používanie tempomatu

- Rýchlosť jazdy nastavte na dlhé vzdialenosti bez početných prekážok.
- Na nerovnom teréne použite na reguláciu rýchlosti displej informačného centra.
- Tempomat pri otáčaní používajte takto:
  1. Počas kosenia nastavte bezpečnú a pohodlnú rýchlosť pre otáčanie sa na konci kosenia.
  2. Stlačením pedála trakčného pohonu zvýšite rýchlosť počas kosenia pásu.
  3. Pri otáčaní sa okolo ďalšieho pásu počas kosenia zložte nohu z pedála.
  4. Stroj spomalí na nízke nastavenie tempomatu a môžete sa tak efektívne otočiť pri konštantnej rýchlosti.
  5. Po otočení pomocou pedála trakčného pohonu zvýšte rýchlosť stroja pre ďalší kosený pás.

Prehľad režimu zrýchlenia

Táto funkcia určuje, ako rýchlo stroj zmení rýchlosť trakcie, keď pedál trakcie nie je v polohe NEUTRÁL .

Poznámka: Ak zložíte chodidlo z trakčného pedálu a umožníte mu vrátiť sa do polohy NEUTRÁL , keď sa stroj pohybuje, brzdný profil sa aktivuje. Brzdný profil je vždy rovnaký a nie je možné ho prispôsobiť funkciou režimu zrýchlenia.

Prejdite do chránených ponúk na displeji informačného centra a zmeňte režime zrýchlenia. Režim zrýchlenia má tieto 3 polohy:

- NÍZKE – najmenej agresívne zrýchlenie a spomalenie
- STREDNÉ (prednastavené) – stredné zrýchlenie a spomalenie
- VYSOKÉ – najagresívnejšie zrýchlenie a spomalenie

Prehľad režimu zahrievania

Keď stroj štartujete v studenom počasí, režim zahriatia po naštartovaní motora na krátky čas obmedzuje otáčky motora na nízke voľnobežné otáčky, čím predchádza možnému poškodeniu komponentov pri prevádzke stroja so studeným olejom.

Ikona vločky na displeji signalizuje, že je režim zahriatia aktívny. Stroj používajte až po dokončení zahriatia.

Prehľad funkcie Toro Smart Power™

Vďaka funkcii Smart Power nemusí operátor v náročných podmienkach počúvať otáčky motora. Funkcia Smart Power zabraňuje zasekávaniu motora v náročných podmienkach tým, že automaticky reguluje otáčky stroja a optimalizuje výkon pri kosení.

Poznámka: Predvolene je funkcia Smart Power nastavená na možnosť ZAPNUTÉ.

Naštartovanie motora

DÔLEŽITÉ

Ak motor štartujete prvýkrát, ak sa motor vypol pre nedostatok paliva alebo ak ste vykonali údržbu palivového systému, najskôr musíte vypustiť palivový systém. Pozrite si časť Vypustenie palivového systému.

1. Posaďte sa na sedadlo, nechajte nohu mimo pedálu trakčného pohonu, aby bol v polohe NEUTRÁL, zatiahnite parkovaciu brzdu a uistite sa, že spínač pomocného hriadeľa nie je aktivovaný.
2. Kľúč otočte do polohy ON/PREHEAT (Zapnuté/predhrev).

   Automatický časovač kontroluje, aby predhrev žeraviacej sviečky trval 6 sekúnd.
3. Po predhriatí žeraviacich sviečok otočte kľúč do polohy START (Štart).

Naštartovanie motora (pokračovanie)

Poznámka: Motor nepretáčajte dlhšie ako 15 sekúnd. Po naštartovaní motora kľúč uvoľnite. Ak sa vyžaduje dodatočný predhrev, otočte kľúč do polohy OFF (Vypnuté) a potom to polohy ON/PREHEAT (Zapnuté/predhrev). Tento postup opakujte podľa potreby.

4. Motor nechajte bežať pri nízkych voľnobežných otáčkach, kým sa nezahreje.

Vypnutie motora

1. Všetky ovládacie prvky prepnite do polohy NEUTRAL (Neutrál), zatiahnite parkovaciu brzdu, prepnite spínač otáčok motora do polohy LOW IDLE (Nízke voľnobežné otáčky) a nechajte motor prejsť na nízke voľnobežné otáčky.

DÔLEŽITÉ

Pred vypnutím po prevádzke s plným nákladom nechajte motor 5 minút bežať pri voľnobežných otáčkach. V opačnom prípade môže dôjsť k poškodeniu komponentov motora.

2. Otočte kľúč v zapaľovaní do polohy OFF (Vypnuté) a vyberte ho.

Nastavenie pružiny kompenzácie trávnika

Pružina na kompenzáciu nerovností trávnika prenáša hmotnosť z predného valca na zadný valec. Pomáha to eliminovať vytváranie vlnoviek na trávniku, čo sa tiež označuje ako marcelling alebo bobbing.

DÔLEŽITÉ

Pružinu nastavujte s rezacou jednotkou namontovanou na trakčnej jednotke tak, aby smerovala rovno dopredu a bola spustená na zemi.

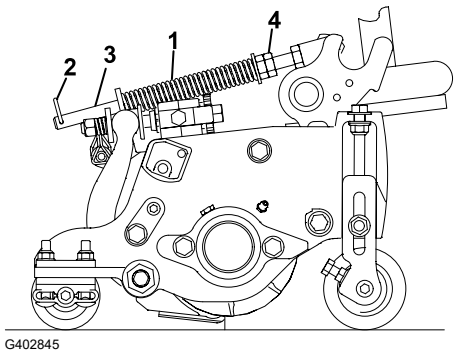

1. Uistite sa, že v zadnom otvore tyče pružiny (3) je namontovaná spona (2).

   Poznámka: Pri servise rezacej jednotky presuňte sponu do otvoru pre pružinovú tyč vedľa pružiny na vyrovnávanie trávnika (1).

2. Utiahnite šesťhranné matice (4) na prednom konci tyče pružiny tak, aby dĺžka stlačenej pružiny bola 15,9 cm.

   Poznámka: Pri prevádzke na nerovnom teréne skráťte pružinu o 13 mm. Pozemné sledovanie sa mierne zníži.

   Poznámka: Nastavenie kompenzácie nerovností trávnika sa bude musieť resetovať, ak sa zmenilo nastavenie HOC alebo Agresívnosť.

Nastavenie protizávažia zdvíhacieho ramena

Zadné rezacie jednotky

⚠ UPOZORNENIE ⚠

Pružiny sú pod napätím a ich nastavovanie môže viesť k ľahkému alebo stredne ťažkému poraneniu osôb.

Pri nastavovaní pružín postupujte opatrne.

Nastavte počet protizávažia pôsobiaceho na zadné rezacie jednotky, aby ste kompenzovali rôzne podmienky trávnika a zachovávali jednotnú výšku kosenia aj v náročných podmienkach alebo v oblastiach s nahromadenou slamou.

Nastavte protizávažie pôsobiace na každej torznej pružine na 1 zo 4 nastavení. Každý posun zvýši alebo zníži pôsobiace protizávažie na rezacej jednotke o 2,3 kg. Pružiny môžete umiestniť na zadnú stranu prvého mechanizmu pružiny, čím zrušíte celé protizávažie (štvrtá poloha).

Poznámka: Ak chcete odstrániť všetko pôsobiace protizávažie, umiestnite dlhú nohu torznej pružiny nad osadený čap.

Nastavenie protizávažia zdvíhacieho ramena (pokračovanie)

1. Stroj zaparkujte na rovnom povrchu, spustite rezacie jednotky, vypnite motor, zatiahnite parkovaciu brzdu a vyberte kľúč.
2. Vložte dlhý koniec vyvažovacej pružiny ① do rúrky alebo podobného predmetu a otočte pružinu okolo osadeného čapu ② do požadovanej polohy.
3. Zopakujte krok 2 na druhej vyvažovacej pružine.

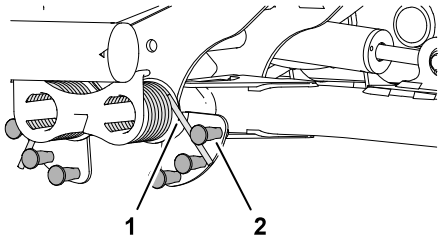

G402848

Nastavenie polohy otočenia zdvíhacieho ramena

1. Stroj zaparkujte na rovnom povrchu, spustite rezacie jednotky, vypnite motor, zatiahnite parkovaciu brzdu a vyberte kľúč.
2. Nájdite spínač zdvíhacieho ramena pod hydraulickou nádržou a vo vnútri zdvíhacieho ramena rezacej jednotky č. 5.

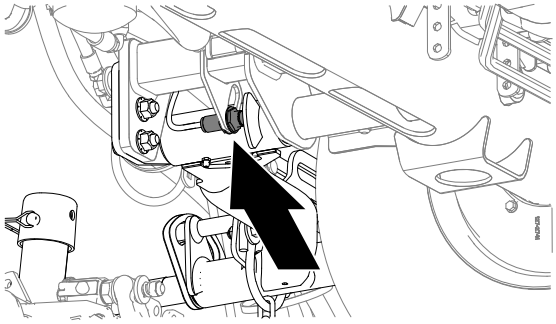
G439043

3. Uvoľnite poistnú maticu, ktorá pripevňuje spínač zdvíhacieho ramena ① k doske spínača ②.
4. Nastavte spínač zdvíhacieho ramena nasledovne:
   - Ak chcete zvýšiť výšku otáčania zdvíhacieho ramena, posuňte spínač nadol.
   - Ak chcete znížiť výšku otáčania zdvíhacieho ramena, posuňte spínač nahor.

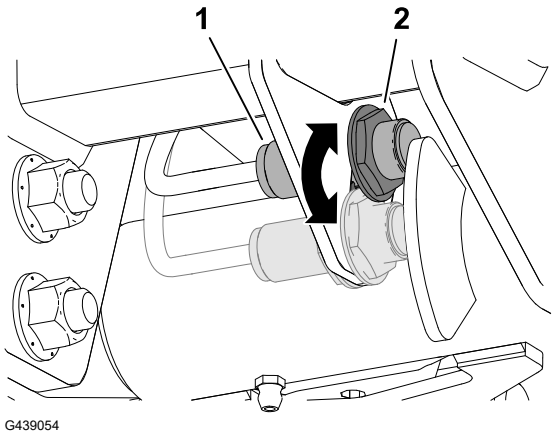

G439054

DÔLEŽITÉ

Udržujte vzduchovú medzeru 1,0 až 2,5 mm medzi spínačom a spúšťou zdvíhacieho ramena. Kontrolka LED na spínači overuje správnu funkciu spínača.

Nastavenie polohy otočenia zdvíhacieho ramena (pokračovanie)



5. Matice čepele utiahnite momentom **20 +/—2 N·m**.

DÔLEŽITÉ

Nepreťahujte poistné matice, inak môžete poškodiť snímač.

Nastavenie otáčok kotúča

Ak je funkcia ovládania kosenia v polohe On a stroj pracuje s nastaveniami, ktoré zodpovedajú prázdnemu políčku v diagramoch kosenia, funkcia ovládania kosenia prikazuje rýchlosť kotúča 9.

Ak funkciu ovládania kosenia nastaví do polohy Off supervízor, rýchlosť predného a zadného kotúča je možné prispôsobiť. V týchto tabuľkách kosenia sú uvedené odporúčané rýchlosti kotúčov. Prázdne políčka a konfigurácie, ktoré nie sú uvedené v tabuľkách, vyjadrujú, že kombinácia veľkosti kotúča, počtu čepelí, výšky kosenia a rýchlosti trakcie sa neodporúča. Kosenie pri týchto nastaveniach bude mať za následok zníženú kvalitu kosenia.

DÔLEŽITÉ

Je dôležité, aby sa pri kosení používali správne otáčky kotúča.

- **Príliš nízke rýchlosti kotúča môžu mať za následok vznik vĺn na trávniku, ktorý je známy aj ako viditeľná stopa po kosení, „marcelling“ alebo „bobbing“. Ak si to všimnete, skúste zvýšiť rýchlosť kotúča alebo znížiť rýchlosť kosenia.**
- **Príliš vysoké rýchlosti kotúča môžu spôsobiť poškodenie trávnika a/alebo predčasné opotrebovanie kotúčov, nožov plošiny a iných mechanických komponentov.**

Pozrite si Nastavenie otáčok predného a zadného kotúča.

Ak chcete manuálne nastaviť rýchlosť kotúča, postupujte takto:

1. Uistite sa, že funkcia ovládania kosenia je v polohe Off.
2. V ponuke **Nastavenia stroja** zadajte počet čepelí, rýchlosť kosenia a výšku kosenia na vypočítanie vhodných otáčok kotúča.
3. Ak sú potrebné ďalšie úpravy, v ponuke **Nastavenia stroja** prejdite nadol na **Rýchlosť predného kotúča**, **Rýchlosť zadného kotúča** alebo na oboje.
4. Hodnotu otáčok kotúča zmeníte stlačením pravého navigačného tlačidla. Po zmene nastavenia otáčok kotúča sa na displeji naďalej zobrazujú otáčky kotúča vypočítané na základe údajov o počte čepelí, rýchlosti kosenia a výške kosenia, no zobrazí sa aj nová hodnota.

Nastavenie otáčok kotúča (pokračovanie)

Poznámka: Otáčky kotúčov budete možno musieť zvýšiť alebo znížiť podľa meniaceho sa stavu trávnika.

Tabuľka otáčok kotúča – 127 mm

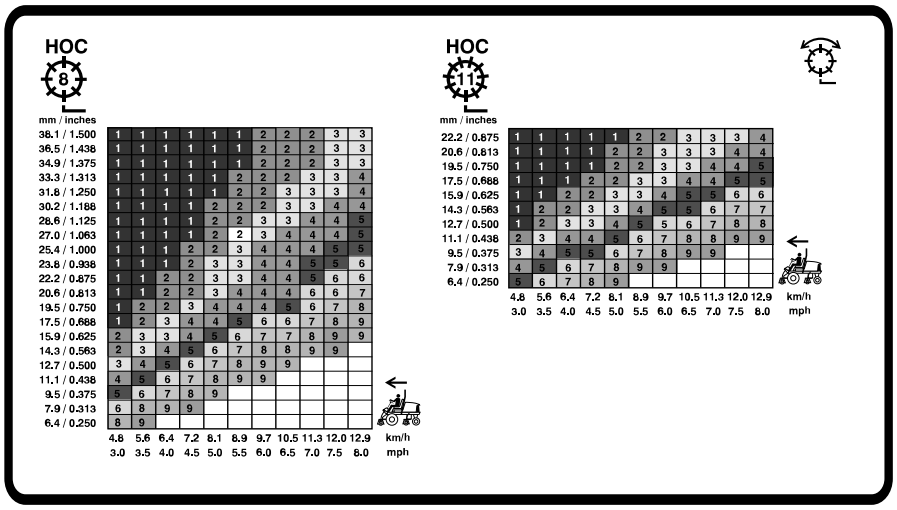

G439055

Tabuľka otáčok kotúča – 178 mm

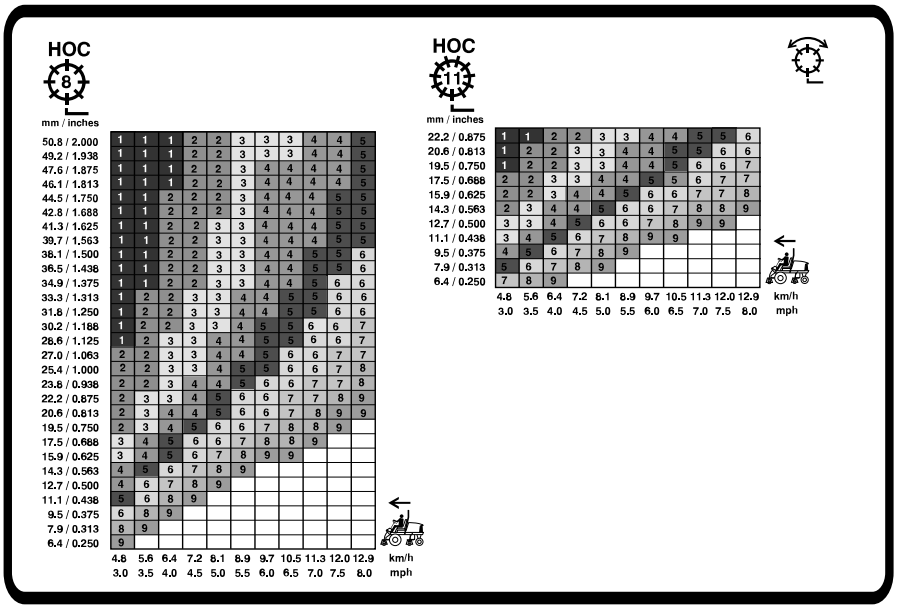

G439056

Prehľad kontroliek

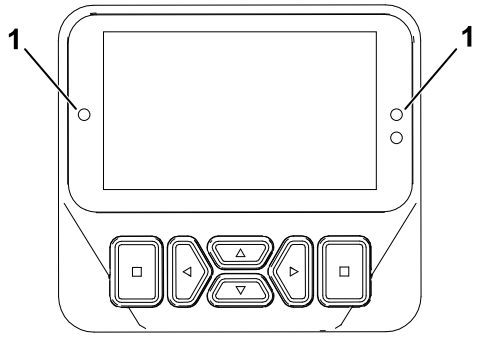

G461477

(1) Kontrolka

- Bliká načerveno – aktívna porucha
- Svieti načerveno – aktívna rada
- Svieti namodro – kalibrácia/dialógové správy
- Svieti nazeleno – bežná prevádzka

Kosenie trávy so strojom

1. Uvoľnite parkovaciu brzdu, deaktivujte pomocný hriadeľ a zdvihnite rezacie jednotky.
2. Stroj presuňte do oblasti kosenia.
3. Zaparkujte stroj približne 6 m od trávnatej plochy v zamýšľanom smere kosenia.
4. Pomocou ovládacej páky zdvíhania/spúšťania úplne spustite rezacie jednotky.
5. Zapnite pomocný hriadeľ.

   Poznámka: Rezacie jednotky sa nespustia.

   Poznámka: Po spustení rezacích jednotiek a aktivácii spínača pomocného hriadeľa sa otáčky motora automaticky zvýšia na vysoké voľnobežné otáčky.
6. Ťuknutím na ovládač zdvihu/spustenia smerom dozadu zdvihnite rezacie jednotky do polohy pre otočenie.

   Poznámka: Ťuknutím na ovládač zdvihu/spustenia bez jeho podržania sa rezacie jednotky zdvihnú do polohy pre otočenie a otáčanie valcov sa zastaví, kým sa rezacie jednotky neznížia.
7. Pomocou pedála pohonu pomaly prejdite k miestu kosenia.
8. Keď prídete okraj plochy kosenia, kde chcete začať kosiť, spustite rezacie jednotky ovládačom zdvihu/spustenia.

   Poznámka: Nacvičte si to, aby ste zaručili, že sa rezacie jednotky nespustia príliš skoro alebo že nepokosíte priestor, ktorý ste kosiť nechceli.
9. Dokončite pás.
10. Keď sa priblížite k opačnému okraju trávnatej plochy (pred dosiahnutím okraja plochy kosenia), potlačte páku ovládania zdvihu/spustenia dozadu, aby sa rezacie jednotky zdvihli do polohy na otočenie.

Kosenie trávy so strojom (pokračovanie)

11. Urobte otočku v tvare slzy, čím sa rýchlo dostanete na začiatok nového pásu.
12. Stlačte ovládaciu páku zdvihnutia/spustenia, aby sa rezacie jednotky automaticky spustili z otočnej polohy a pokračujte v kosení.
13. Po pokosení požadovanej plochy sledujte obvod plochy, aby ste dokončili čistiaci prechod kosenia. Tým sa zabezpečí, že všetok trávnik pozdĺž okraja fairway, kde sa zdvíhali a spúšťali rezacie jednotky, bude rovnomerne pokosený.

    Poznámka: Pomocou funkcie Virtual Pedal Stop (VPS) dočasne nastavte nižšiu maximálnu rýchlosť, aby ste zlepšili ovládanie prevádzky pri vykonaní čistiaceho prechodu.

Prevádzkové tipy

Prehľad varovného systému

Ak sa počas prevádzky rozsvieti indikátor varovania, stroj okamžite zastavte a pred pokračovaním v prevádzke problém vyriešte. Ak sa stroj používa s poruchou, mohlo by dôjsť k vážnemu poškodeniu.

Prehľad vzorov kosenia

Toto je najúčinnejšia metóda, ako zabrániť vzniku vlnitých plôch.

Pri kosení často meňte vzory, aby sa minimalizoval neuspokojivý vzhľad po kosení v dôsledku častého kosenia rovnakým smerom.

Správne techniky kosenia

- Ak chcete dosiahnuť profesionálny rovný vzor kosenia a pásy, ktoré sa požadujú v určitých aplikáciách, nájdite si v diaľke strom alebo iný objekt a jazdite rovno k nemu.
- Udržujte ostrosť kotúča a plošiny.
- Udržujte správnu vzdialenosť medzi kotúčom a plošinou. Použite ľahký kontakt.
- Dodržiavajte a udržujte pravidlo ⅓ (naraz odrežte iba ⅓ stebla trávy).
- Nastavte rýchlosť kotúča a rýchlosť trakcie, aby ste dosiahli požadovanú dĺžku kosenia.
- Pri kosení za mokra otvorte zadný kryt rezacej jednotky.

Orezávanie, kruhové kosenie a vertikálne kosenie

- **Orezávanie/kruhové kosenie**
  - Orezávanie a kruhové kosenie sa považujú za náročné aplikácie. Kotúče využívajte špeciálne na tieto aplikácie.
  - Dodržiavajte a udržujte pravidlo ⅓ (naraz odrežte iba ⅓ stebla trávy).
- **Vertikálne kosenie**
  - Nastavte hĺbku čepele vertikálnej kosačky na ⅛ palca alebo menej.

Prevádzkové tipy (pokračovanie)

  - Uistite sa, že čepele rezacej jednotky sú ostré, správne nastavené a že žiadna z čepelí nie je ohnutá. Tupé a ohnuté čepele vyžadujú viac energie.
  - Pridaním ďalších čepelí na zníženie vzdialenosti čepelí sa zvyšuje spotreba energie.

- **Osvedčené postupy pre orezávanie, kruhové kosenie a vertikálne kosenie**
  - Otvorte kryty zadnej rezacej jednotky.
  - Odporúčaná maximálna rýchlosť jazdy vpred je 6 km/h.
  - Nastavte rýchlosť valca na stupeň 6.

    Poznámka: Vyššie nastavenie rýchlosti kotúča má za následok menší krútiaci moment. Pri orezávaní sa dosiahne lepší výkon a účinnosť pri nižších nastaveniach rýchlosti kotúča.
  - Nepoužívajte ekonomický režim.
  - Na sledovanie teploty chladiacej kvapaliny motora a generátora použite displej informačného centra.
  - Často kontrolujte mriežku zadného chladiča a mriežku prívodu vzduchu čističa vzduchu a generátora, či sa v nej nenahromadili plevy.
  - Funkcia Smart Power postupne obmedzuje maximálne rýchlosti kosenia, keď sa generátor a motory kotúča priblížia k svojim teplotným limitom, čím sa optimalizuje produktivita tým, že sa zabráni prehriatiu komponentov.
  - Ak sa motor, generátor alebo motory kotúčov prehrievajú, zaparkujte stroj na tienenom mieste s dobrým prúdením vzduchu, aby komponenty vychladli.

Údržba stroja po kosení

Po kosení vykonajte nasledujúce kroky:

1. Stroj dôkladne vypláchnite záhradnou hadicou bez dýzy, aby nadmerný tlak vody nekontaminoval a nepoškodil tesnenia a ložiská.
2. Uistite sa, že chladič a chladič oleja nie sú zanesené nečistotami alebo pokosenou trávou.
3. Skontrolujte, či na stroji nedochádza k únikom hydraulickej kvapaliny, či nie je poškodený alebo či nie sú opotrebované hydraulické a mechanické komponenty, a skontrolujte aj ostrosť čepelí rezacích jednotiek.

Preprava stroja

Odpojte pomocný hriadeľ a zdvihnite rezacie jednotky do polohy PREPRAVA. Pri jazde medzi objektmi buďte opatrní, aby ste náhodou nepoškodili stroj alebo rezacie jednotky. Pri prevádzke stroja na svahoch postupujte zvlášť opatrne. Na svahoch jazdite pomaly a vyhýbajte sa prudkému zabočeniu, aby ste predišli prevráteniu. Pri jazde dole svahom spustite rezacie jednotky pre lepšie ovládanie riadenia.

Po prevádzke

Umiestnenie bodov zviazania

- **Predná časť stroja** – otvor v obdĺžnikovej podpere, pod rúrkou nápravy, vnútri každej prednej pneumatiky.

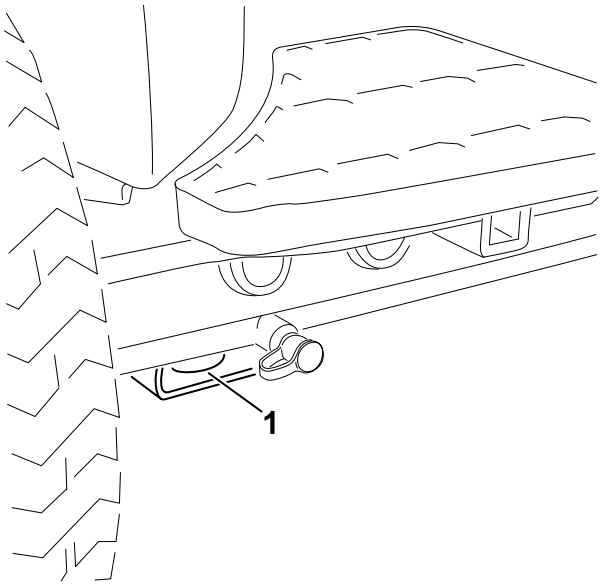

G439095

1 Viazanie vpredu

- **Zadná časť stroja** – každá strana stroja na zadnom ráme.

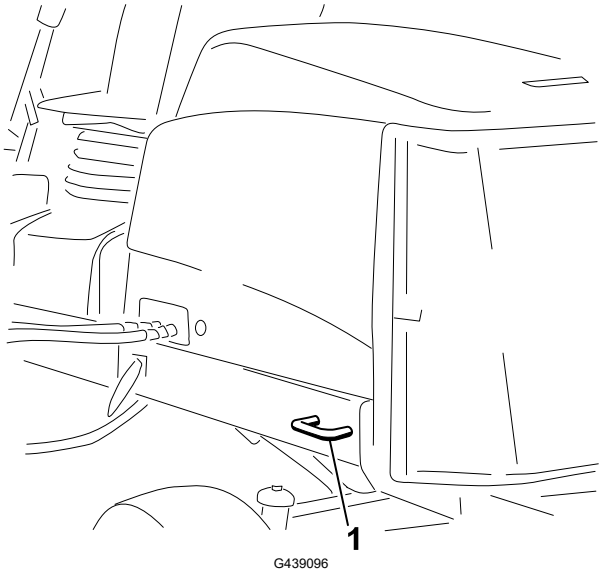

G439096

1 Viazanie vzadu

Ťahanie stroja

Pri ťahaní stroja sa riaďte nižšie uvedenými tipmi.

Ťahanie stroja (pokračovanie)

- Pri nakladaní stroja do vlečky alebo kamiónu používajte rampy s plnou šírkou.
- Stroj bezpečne priviažte.

Tlačenie alebo ťahanie stroja

V prípade núdze môžete stroj presunúť dopredu aktivovaním obtokového ventilu v hydraulickom čerpadle s premenlivým zdvihovým objemom a potom stroj môžete tlačiť alebo ťahať.

DÔLEŽITÉ

Stroj netlačte ani neťahajte vyššou rýchlosťou ako 3 až 4,8 km/h. Ak stroj tlačíte alebo ťaháte pri vyššej rýchlosti, môže sa poškodiť vnútorná prevodovka.

Pri každom tlačení alebo ťahaní stroja musia byť obtokové ventily otvorené a brzda uvoľnená.

1. Odomknite základňu sedadla a sklopte sedadlo.
2. Nájdite obtokové ventily pod sedadlom a na hornej strane hydrostatu.

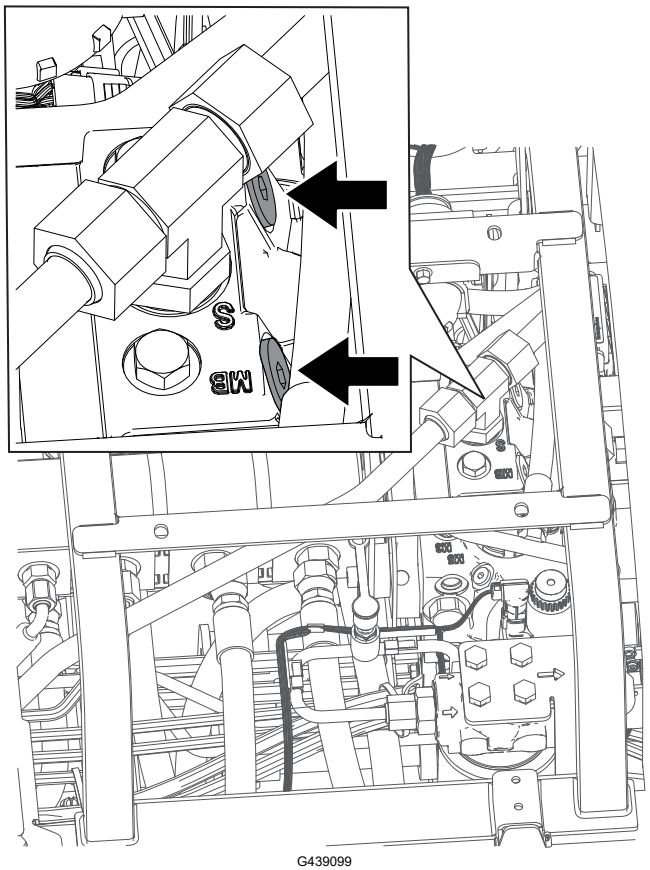

G439099

3. Uvoľnite ventily 3 otáčkami, aby olej mohol pretekať vnútorným obtokom.

Tlačenie alebo ťahanie stroja (pokračovanie)

Poznámka: Keďže kvapalina obteká, stroj možno pomaly presúvať bez poškodenia prevodovky.

4. Vyhľadajte rozdeľovač brzdovej sústavy v blízkosti prednej pravej pneumatiky a za hydraulickou nádržou.
5. Vložte rúrku alebo podobný predmet, podržte čierny gombík ② na potrubí a 3-krát pumpujte potrubie ①. Hneď ako pri pumpovaní vznikne značný odpor, brzda sa uvoľní.

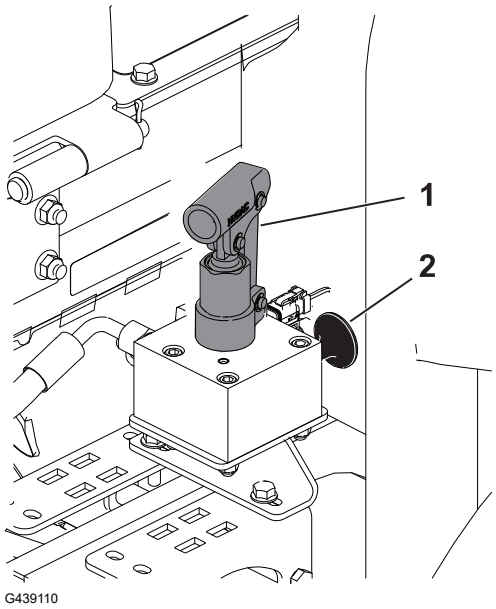

DÔLEŽITÉ

Nepumpujte rozdeľovač, keď nepumpuje ľahko. Ak sa rozdeľovač príliš pumpuje, môže dôjsť k poškodeniu.

Poznámka: Po vytvorení tlaku v potrubí sa brzda uvoľní približne na 60 minút. V prípade potreby po 60 minútach brzdu opäť uvoľnite pumpovaním rozdeľovača.

6. Tlačte alebo ťahajte stroj.
7. Brzdu nastavte vytiahnutím čierneho gombíka alebo naštartovaním motora.

   Poznámka: Brzda sa automaticky resetuje, keď naštartujete motor.

8. Zatvorte obtokové ventily. Ventily utiahnite momentom **11 N·m**.

DÔLEŽITÉ

Pred prevádzkovaním stroja sa uistite, že sú obtokové ventily zatvorené. Spustenie motora s otvoreným obtokovým ventilom spôsobuje prehriatie prevodovky.

Údržba

Poznámka: Ľavá a pravá strana stroja sa určuje podľa bežnej prevádzkovej polohy.

Poznámka: Z lokality www.Toro.com si prevezmite bezplatnú kópiu schémy zapojenia elektrického alebo hydraulického systému a pomocou prepojenia zameraného na príručky na domácej stránke vyhľadajte svoj stroj.

DÔLEŽITÉ

Ďalšie postupy údržby nájdete v používateľskej príručke k motoru a v *používateľskej príručke* k rezacej jednotke.

Odporúčaný plán údržby

Servisný interval údržby	Postup údržby	Diel č.	Množstvo	Opis
Po prvej hodine	Matice svorníkov kolies utiahnite momentom 94 až 122 N·m.	–	–	–
	Matice náboja prednej nápravy utiahnite momentom 407 až 542 N·m.	–	–	–
	Ak je stroj vybavený pohonom CrossTrax® AWD, utiahnite matice náboja zadnej nápravy na 366 až 447 N·m.	–	–	–
Po prvých 8 hodinách	Skontrolujte stav a napnutie remeňa alternátora.	104-3494	1	Remeň alternátora
Po prvých 10 hodinách	Matice svorníkov kolies utiahnite momentom 94 až 122 N·m.	–	–	–
	Matice náboja prednej nápravy utiahnite momentom 407 až 542 N·m.	–	–	–
	Ak je stroj vybavený pohonom CrossTrax® AWD, utiahnite matice náboja zadnej nápravy na 366 až 447 N·m.	–	–	–
Po prvých 50 hodinách	Vymeňte motorový olej a filter motorového oleja.	127-0511	1	Filter motorového oleja
		121-6395	1	Prémiový motorový olej 15W-40 (19 l)

Servisný interval údržby	Postup údržby	Diel č.	M-n-ož-st-vo	Opis
		121-6394	1	Prémiový motorový olej 15W-40 (208 l)
	Skontrolujte otáčky motora (voľnobeh a plný plyn); pozrite si *Servisnú príručku*.	–	–	–
Pred každým použitím alebo každý deň	Skontrolujte spínače ochranného systému.	–	–	–
	Skontrolujte, či komponenty ROPS nie sú opotrebované alebo poškodené.	–	–	–
	Skontrolujte vzduchový filter.	108-3810	1	Vzduchový filter
	Skontrolujte hladinu motorového oleja.	121-6395	1	Prémiový motorový olej 15W-40 (19 l)
		121-6394	1	Prémiový motorový olej 15W-40 (208 l)
	Vypustite vodu alebo iné nečistoty z oddeľovača paliva/vody.	–	–	–
	Skontrolujte elektrické káble.	–	–	–
	Skontrolujte tlak vzduchu v pneumatikách.	–	–	–
	Skontrolujte hladinu chladiacej kvapaliny.	–	–	–
	Odstráňte zo stroja všetky nahromadené nečistoty vrátane pokosenej trávy, lístia a akéhokoľvek iného cudzieho materiálu (častejšie pri znečistených prevádzkových podmienkach). Osobitnú pozornosť venujte mriežke, chladičom oleja a/alebo chladiču.	–	–	–
	Skontrolujte hladinu hydraulickej kvapaliny.	133-8086	1	Hydraulická kvapalina predlžujúca životnosť PX (19 l)
		133-8087	1	Hydraulická kvapalina predlžujúca životnosť PX (208 l)
	Skontrolujte hydraulické potrubie a hadice.	–	–	–
	Skontrolujte kontakt kotúča a noža plošiny.	–	–	–

Servisný interval údržby	Postup údržby	Diel č.	M-n-ož-st-vo	Opis
	Skontrolujte bezpečnostné pásy.	–	–	–
Každých 50 hodín	Namažte ložiská a puzdrá (a to ihneď po každom umytí).	108-1190	1	Prémiové univerzálne mazivo (420 ml)
	Vyčistite batériu a skontrolujte jej stav (alebo raz týždenne, podľa toho, čo nastane skôr).	–	–	–
	Skontrolujte káblové prípojky batérie.	–	–	–
Každých 100 hodín	Skontrolujte hadice chladiaceho systému.	–	–	–
	Skontrolujte stav a napnutie remeňa alternátora.	104-3494	1	Remeň alternátora
Každých 150 hodín	Vymeňte motorový olej a filter motorového oleja.	127-0511	1	Filter motorového oleja
		121-6395	1	Prémiový motorový olej 15W-40 (19 l)
		121-6394	1	Prémiový motorový olej 15W-40 (208 l)
Každých 250 hodín	Matice svorníkov kolies utiahnite momentom 94 až 122 N·m.	–	–	–
	Matice náboja prednej nápravy utiahnite momentom 407 až 542 N·m.	–	–	–
	Ak je stroj vybavený pohonom CrossTrax® AWD, utiahnite matice náboja zadnej nápravy na 366 až 447 N·m.	–	–	–
Každých 400 hodín	Vykonajte servis vzduchového filtra (v extrémne znečistených alebo prašných podmienkach častejšie). Servis vzduchového filtra vykonajte skôr, ak indikátor servisu vzduchového filtra svieti načerveno.	108-3810	1	Vzduchový filter
	Vymeňte filter odlučovača paliva/vody.	110-9049	1	Vodný filter palivového systému
	Vymeňte palivový filter motora.	98-7612	1	Prietokový palivový filter
	Skontrolujte palivové potrubie a prípojky.	–	–	–
	Skontrolujte čas zastavenia čepelí.	–	–	–

Servisný interval údržby	Postup údržby	Diel č.	M-n-ož-st-vo	Opis
	Skontrolujte otáčky motora (voľnobeh a plný plyn); pozrite si *Servisnú príručku*.	–	–	–
Každých 800 hodín	V prípade znečistenia palivového systému vypustite a vyčistite palivovú nádrž.	–	–	–
	Skontrolujte zbiehavosť zadných kolies.	–	–	–
	Vymeňte napájací filter (ak nepoužívate odporúčanú hydraulickú kvapalinu alebo ak ste niekedy do nádrže doplnili inú kvapalinu).	75-1310	1	Hydraulický filter
	Vymeňte hydraulickú kvapalinu (ak nepoužívate odporúčanú hydraulickú kvapalinu alebo ak ste niekedy do zásobníka doplnili alternatívnu kvapalinu).	133-8086	1	Hydraulická kvapalina predlžujúca životnosť PX (19 l)
		133-8087	1	Hydraulická kvapalina predlžujúca životnosť PX (208 l)
	Zabaľte ložiská zadných kolies (pozri *Servisnú príručku*).	108-1190	1	Prémiové univerzálne mazivo (420 ml)
	Nastavte ventily motora (pozri *Servisnú príručku* motora).	–	–	–
Každých 1 000 hodín	Vymeňte napájací filter (ak používate odporúčanú hydraulickú kvapalinu).	75-1310	1	Hydraulický filter
Každých 2 000 hodín	Vymeňte hydraulickú kvapalinu (ak používate odporúčanú hydraulickú kvapalinu).	133-8086	1	Hydraulická kvapalina predlžujúca životnosť PX (19 l)
		133-8087	1	Hydraulická kvapalina predlžujúca životnosť PX (208 l)
Pred odložením	Vypustite a vyčistite palivovú nádrž (ak stroj skladujete dlhší čas).	–	–	–
Každé 2 roky	Vypláchnite chladiaci systém a vymeňte v ňom kvapalinu (zavezte stroj autorizovanému servisnému predajcovi alebo distribútorovi, prípadne si pozrite *servisnú príručku*).	–	–	–

Servisný interval údržby	Postup údržby	Diel č.	Množstvo	Opis
	Vymeňte hydraulické hadice (zavezte stroj autorizovanému servisnému predajcovi alebo distribútorovi, prípadne si pozrite *Servisnú príručku*).	–	–	–
	Vymeňte hadice na chladiacu kvapalinu (zavezte stroj do autorizovaného servisu alebo k distribútorovi, prípadne si pozrite *Servisnú príručku*).	–	–	–

Kontrolný zoznam dennej údržby

Túto stranu skopírujte na účely pravidelného používania.

Položka kontrolného zoznamu údržby	Na týždeň:						
	Pondelok	Utorok	Streda	Štvrtok	Piatok	Sobota	Nedeľa
Skontrolujte prevádzku bezpečnostného ochranného systému.							
Skontrolujte prevádzku brzdy.							
Skontrolujte hladinu motorového oleja a paliva.							
Skontrolujte hladinu kvapaliny v chladiacom systéme.							
Vypustite odlučovač vody/paliva.							
Skontrolujte servisný indikátor vzduchového filtra.							
Skontrolujte, či sa v chladiči, chladiči oleja a v mriežke nenachádzajú nečistoty.							
Skontrolujte, či nepočuť nezvyčajné zvuky motora.[1]							
Skontrolujte, či nepočuť nezvyčajné zvuky pri prevádzke.							
Skontrolujte hladinu kvapaliny v hydraulickom systéme.							
Skontrolujte, či nie sú poškodené hydraulické hadice.							
Skontrolujte, či neuniká kvapalina.							
Skontrolujte tlak v pneumatikách.							

Položka kontrolného zoznamu údržby	Na týždeň:						
	Pondelok	Utorok	Streda	Štvrtok	Piatok	Sobota	Nedeľa
Skontrolujte prevádzku nástrojov.							
Skontrolujte nastavenie vzdialenosti kotúča od noža plošiny.							
Skontrolujte nastavenie výšky kosenia.							
Namažte všetky mazacie armatúry.[2]							
Opravte poškodený náter.							

1. Ak motor ťažko štartuje, produkuje nadmerné množstvo dymu alebo beží drsne, skontrolujte žeraviacu sviečku a vstrekovacie dýzy.
2. Ihneď po každom umytí bez ohľadu na uvedený interval.

DÔLEŽITÉ

Ďalšie postupy údržby nájdete v používateľskej príručke k motoru.

Poznámky k problematickým oblastiam

Osoba, ktorá vykonala kontrolu:		
Položka	**Dátum**	**Informácie**
1		
2		
3		
4		
5		

Postupy pred údržbou

Príprava na údržbu

1. Stroj zaparkujte na rovnom povrchu, zatiahnite parkovaciu brzdu a odpojte vývodový hriadeľ.
2. Páčku zníženého kosenia/zdvihnutia posuňte do polohy Mow (Kosenie).
3. Vypnite motor, vyberte kľúč, počkajte, kým sa nezastaví pohyb všetkých pohyblivých častí, a nechajte motor vychladnúť.

Otvorenie kapoty

Uvoľnite 2 západky kapoty (1) a otočením otvorte kapotu.

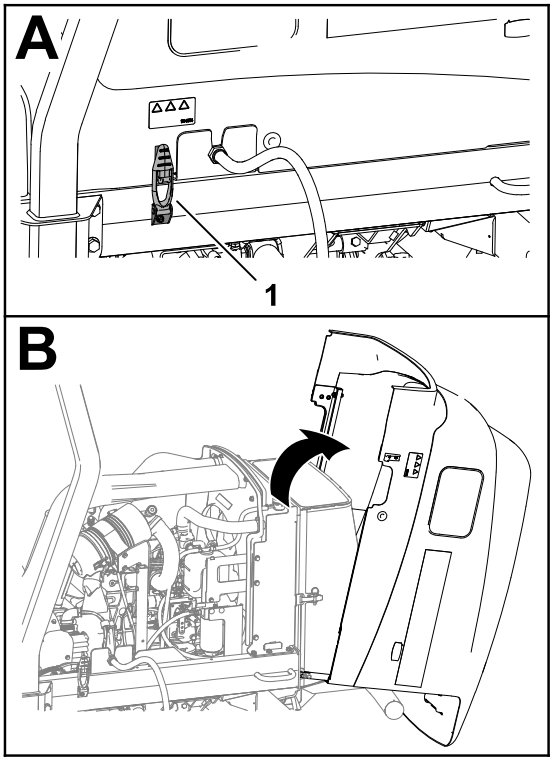

G437864

Zatvorenie kapoty

Opatrne otočte kapotu a zaistite ju 2 západkami kapoty (1).

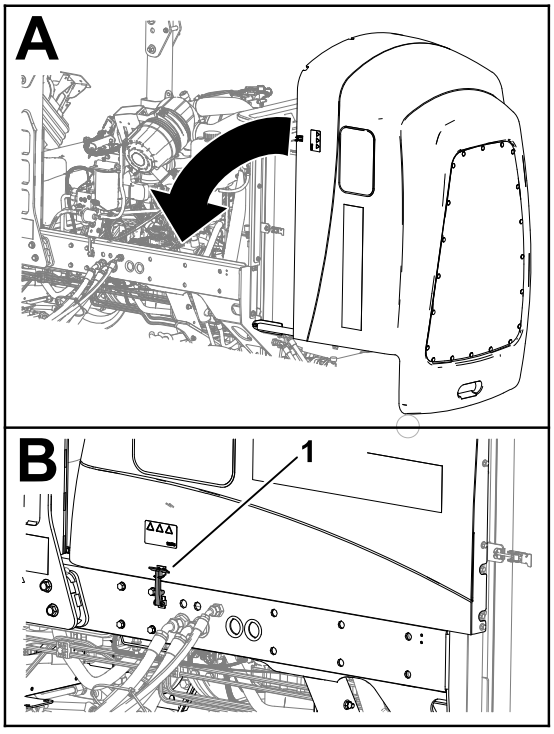

G424260

Otvorenie mriežky

1. Odstráňte guľový čap ① zo západky mriežky ②.
2. Uvoľnite západku a otvorte mriežku.

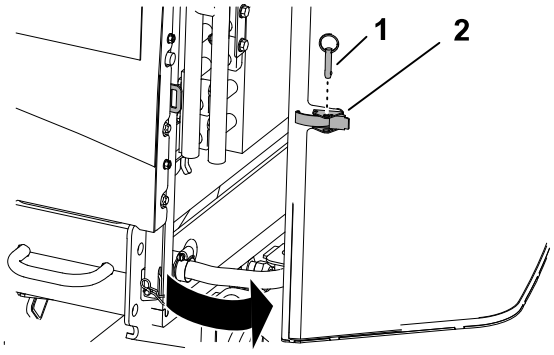

G437850

Zatvorenie mriežky

1. Zatvorte a západkou zaistite mriežku.
2. Vložte guľový čap ① cez západku mriežky ②.

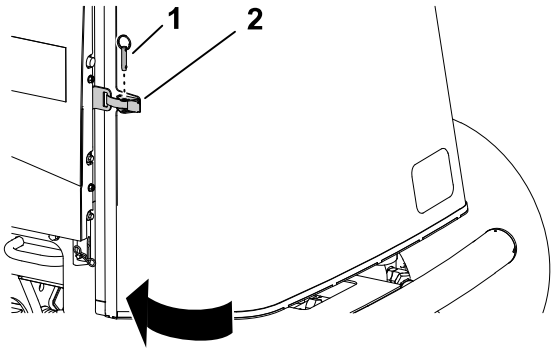

G414734

Naklonenie sedadla

1. Odistite základňu sedadla Ⓐ.
2. Nakloňte sedadlo a základňu Ⓑ.
3. Podoprite ho opornými tyčami Ⓒ.

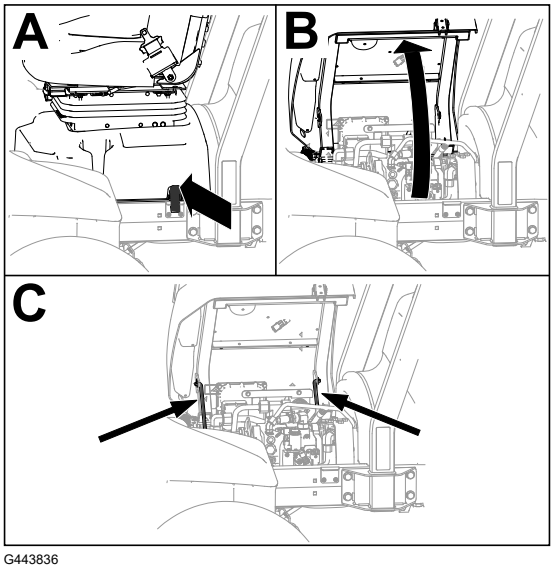

G443836

Zníženie sedadla

1. Mierne otočte sedadlo a zdvihnite prednú podperu z priehlbiny na podpere sedadla.
2. Sedadlo opatrne spustite, kým sa bezpečne nezaistí.

Oddelenie krytov chladiaceho vzduchu generátora

1. Odskrutkujte 4 skrutky ① a 4 poistné matice ③ , ktoré upevňujú horný ② a spodný ④ kryt chladiaceho vzduchu generátora.
2. Oddeľte kryty a zdvihnite horný kryt, aby ste získali prístup k mazacím spojkám hnacieho hriadeľa.

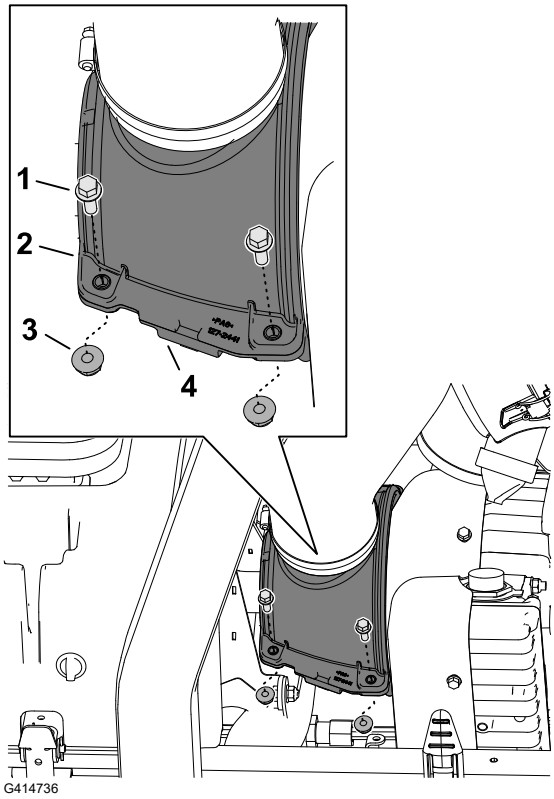

Montáž krytov chladiaceho vzduchu generátora

1. Vyrovnajte drážky v hornom ① a dolnom ④ kryte chladiaceho vzduchu generátora s tesnením hnacieho hriadeľa a ② a prírubou ③ krytu generátora.

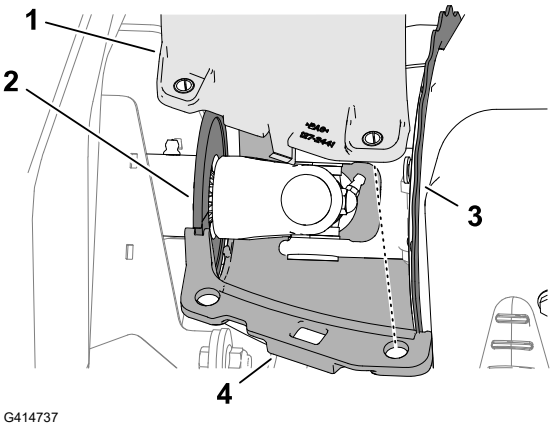

Montáž krytov chladiaceho vzduchu generátora (pokračovanie)

2. Vyrovnajte otvory v hornom (2) a dolnom (4) kryte chladiaceho vzduchu generátora s kolíkmi obmedzujúcimi prítlak.
3. Polovice krytov chladiaceho vzduchu generátora a kolíky obmedzujúce prítlak zaistite 4 skrutkami (1) a 4 poistnými maticami (3).

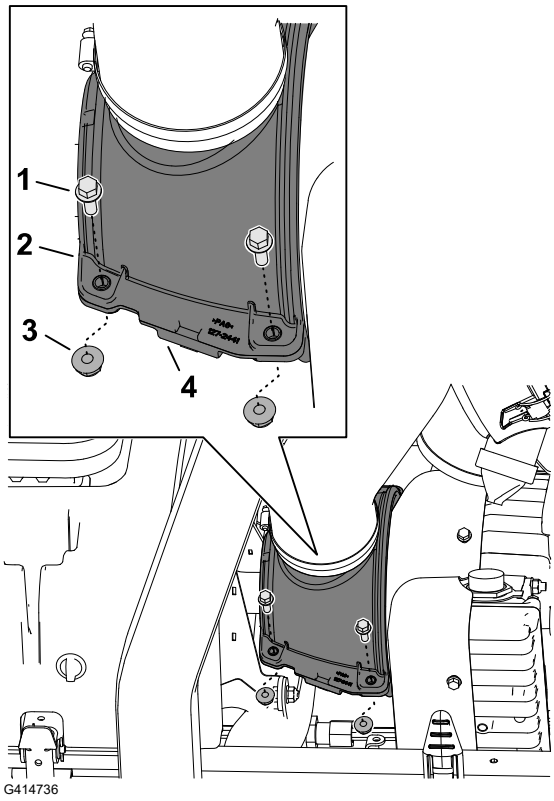

Umiestnenie bodov podopretia

Poznámka: Pri každej práci pod strojom podoprite stroj montážnym stojanom.

Na podopretie použitie tieto body:

- Predná časť – oporné body zdviháka na rúrke prednej nápravy.
- Zadná časť – rúrka zadnej nápravy.

Umiestnenie bodov podopretia (pokračovanie)

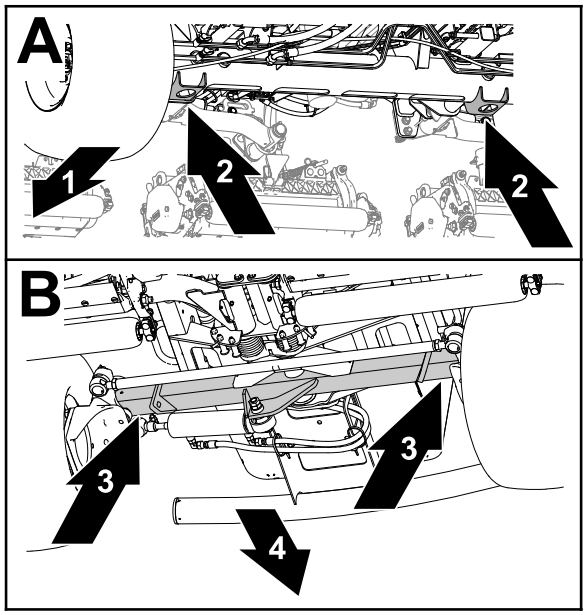

G437877

(1) Predná časť stroja
(2) Oporné body zdviháka (rúrka prednej nápravy)
(3) Rúrka zadnej nápravy
(4) Zadná časť stroja

Mazanie

Mazanie ložísk a puzdier

Stroj má mazacie armatúry, ktoré sa musia pravidelne mazať. Prašné a znečistené pracovné prostredie by mohlo spôsobiť, že sa do ložísk a puzdier dostanú nečistoty, čo by mohlo viesť k rýchlejšiemu opotrebovaniu. Bez ohľadu na uvedený interval okamžite namažte mazacie armatúry po každom umytí.

1. Pripravte stroj na údržbu.
2. Oddeľte kryty chladiaceho vzduchu generátora.
3. Všetky armatúry stroja namažte lítiovým mazivom č. 2.
4. Zmontujte kryty chladiaceho vzduchu generátora.

Mazanie ložísk a puzdier (pokračovanie)

Umiestnenie mazacích armatúr

Špecifikácia maziva: lítiové mazivo č. 2

Krížový kĺb hnacieho hriadeľa čerpadla (3) **Poznámka:** Prístup k hnaciemu hriadeľu čerpadla získate zo spodnej časti stroja.	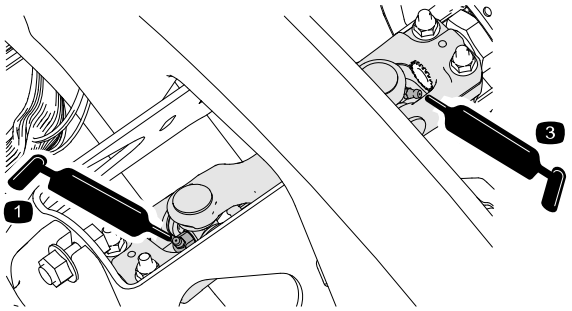 G452383 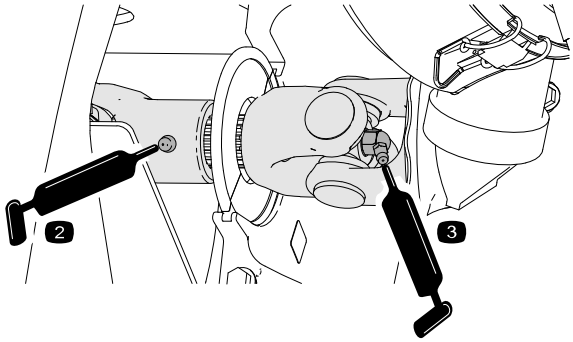 G452384
Valce zdvíhacích ramien rezacích jednotiek (po 2 ks) Čapy zdvíhacieho ramena (po 1 ks)	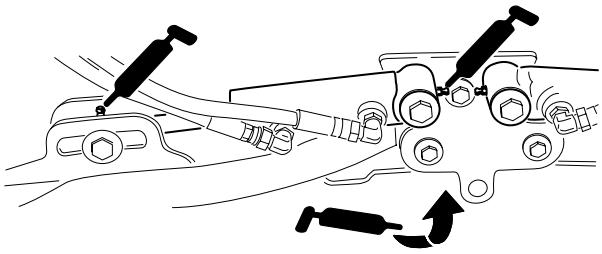 G452355
Rám nosiča rezacej jednotky a čap (po 2 ks)	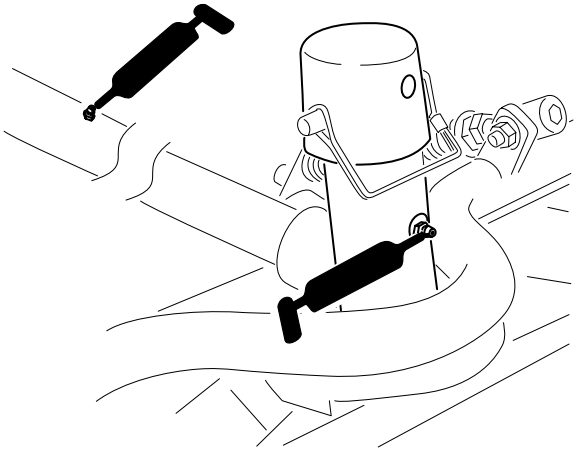 G452356

Mazanie ložísk a puzdier (pokračovanie)

Hriadeľ čapu zdvíhacieho ramena (po 1 ks)	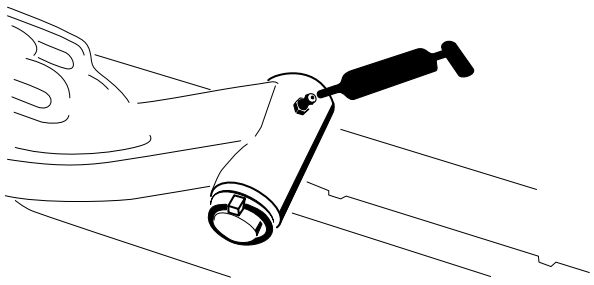 G452357
Riadiaca tyč zadnej nápravy (2)	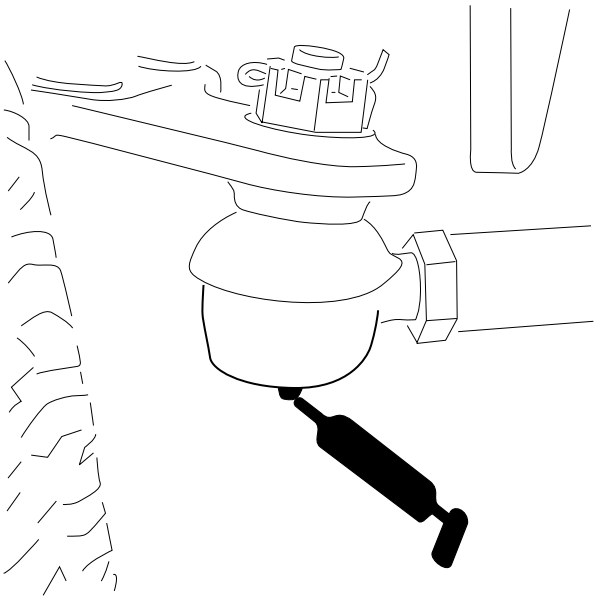 G452368

Mazanie ložísk a puzdier (pokračovanie)

Čap riadenia nápravy (1)	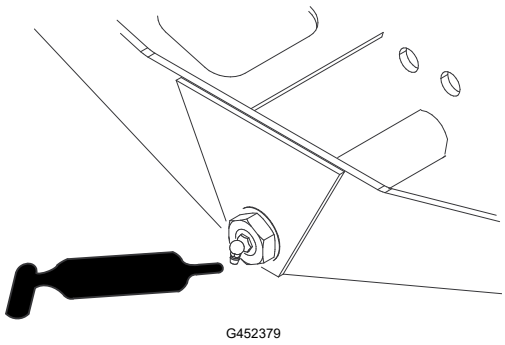
Guľové kĺby valca riadenia (2)	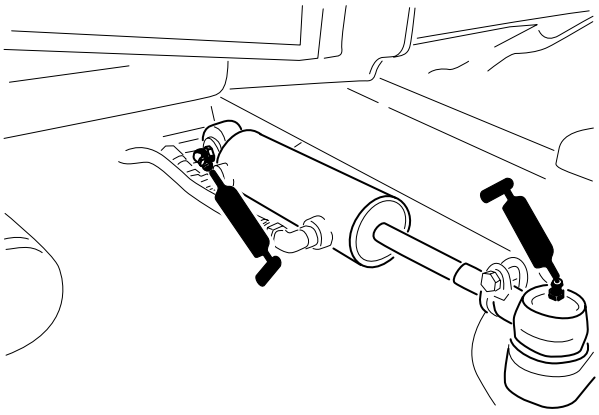

Údržba motora

Kontrola vzduchového filtra

1. Pripravte stroj na údržbu.
2. Otvorte kapotu.
3. Skontrolujte servisný indikátor (1) na konci krytu vzduchového filtra.

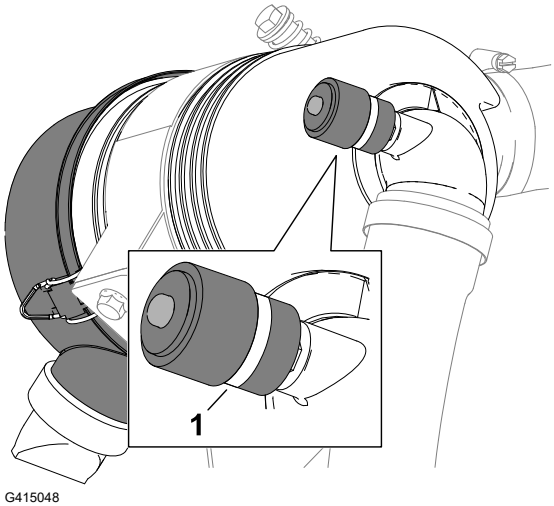

Kontrola vzduchového filtra (pokračovanie)

4. Ak sa na servisnom indikátore zobrazí červený pás, vymeňte vzduchový filter.
5. Stlačte ventil na odstraňovanie prachu.
6. Zatvorte kapotu zaistením západky.

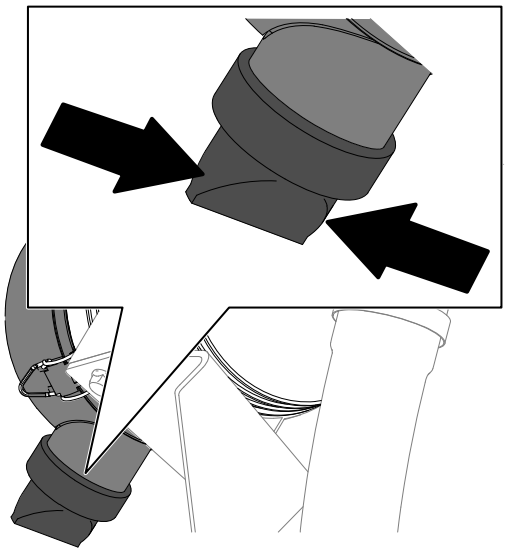

G414762

Resetovanie indikátora servisu vzduchového filtra

1. Ak sa na indikátore servisu zobrazí červený pásik, stlačte tlačidlo reset na konci indikátora.
2. Zatvorte kapotu zaistením západky.

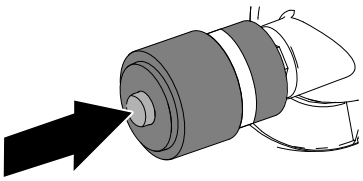

G414765

Servis vzduchového filtra

- Skontrolujte celý systém prívodu, či v ňom nedochádza k únikom, či nie je poškodený alebo či sa neuvoľnili svorky hadíc. Nepoužívajte poškodený vzduchový filter.
- Servis vzduchového filtra vykonávajte len vtedy, keď to vyžaduje indikátor servisu. Výmena vzduchového filtra predtým, než je to potrebné, iba zvyšuje možnosť vstupu nečistôt do motora po vybratí filtra.

DÔLEŽITÉ

Skontrolujte, či je kryt nasadený správne, či tesní s telom vzduchového filtra a či sa gumený výstupný ventil nachádza v dolnej polohe – pri pohľade od konca v polohe medzi piatou a siedmou hodinou.

Servis vzduchového filtra (pokračovanie)

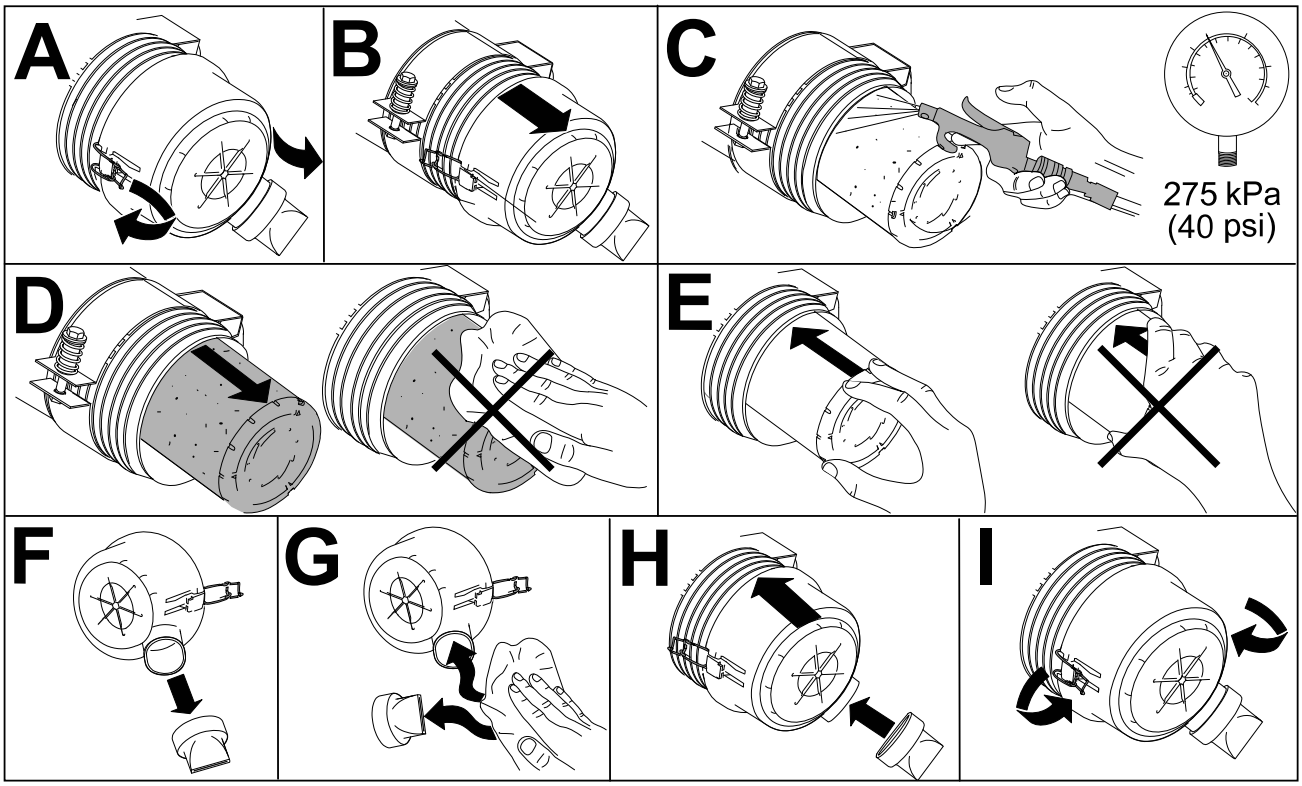

G448875

Špecifikácie motorového oleja

Typ oleja

Používajte vysokokvalitný motorový olej s nízkym obsahom popola, ktorý spĺňa alebo prekračuje špecifikácie API servisnej kategórie CH-4 alebo vyššej.

Použite nasledujúci stupeň viskozity motorového oleja:

- Preferovaný olej: SAE 15W-40 [–17 °C]
- Alternatívny olej: SAE 10W-30 alebo 5W-30 (akákoľvek teplota)

Toro Prémiový motorový olej vám poskytne autorizovaný distribútor spoločnosti Toro so stupňom viskozity 15W-40 alebo 10W-30.

Objem kľukovej skrine

Približne 3,3 l s filtrom

Kontrola hladiny motorového oleja

Poznámka: Olej kontrolujte, keď je motor studený. Ak je motor teplý, pred kontrolou počkajte 10 minút.

Kontrola hladiny motorového oleja (pokračovanie)

DÔLEŽITÉ

Denne kontrolujte motorový olej. Ak je hladina motorového oleja nad značkou Full (Plná) na mierke, motorový olej môže byť rozriedený palivom.

Ak je hladina motorového oleja nad značkou Full (Plná), vymeňte ho.

Ak je hladina oleja na značke Doplniť na mierke alebo pod ňou, doplňte olej tak, aby hladina oleja siahala po značku Full (Plná). **Neprepĺňajte motor olejom**.

DÔLEŽITÉ

Uistite sa, že hladina motorového oleja je medzi hornou a dolnou hranicou na olejovej kontrolke. Preplnenie alebo nedostatočné naplnenie motorového oleja môže spôsobiť poruchu motora.

1. Pripravte stroj na údržbu.
2. Otvorte kapotu.
3. Skontrolujte hladinu motorového oleja.
4. Zatvorte kapotu zaistením západky.

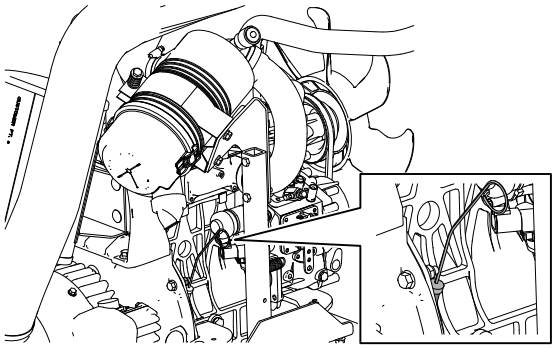

G437900

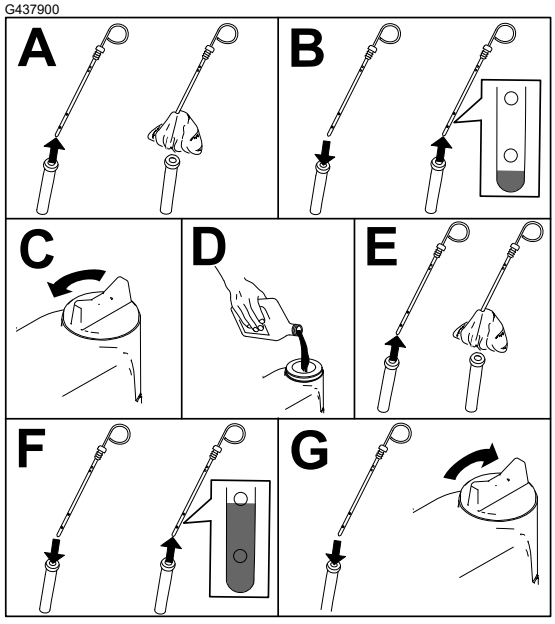

G439123

Výmena motorového oleja a filtra

1. Pripravte stroj na údržbu.
2. Vypustite olej a vymeňte filter.

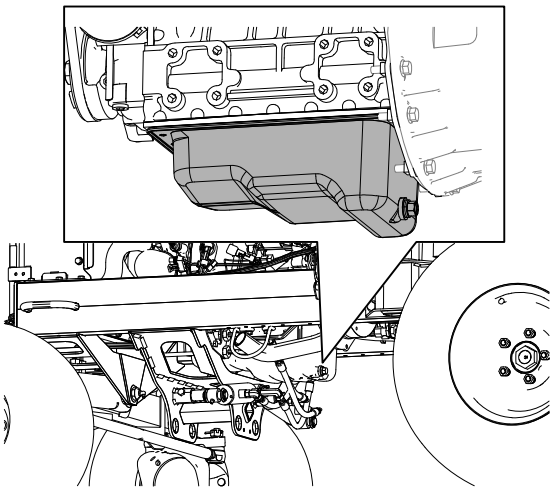

G437921

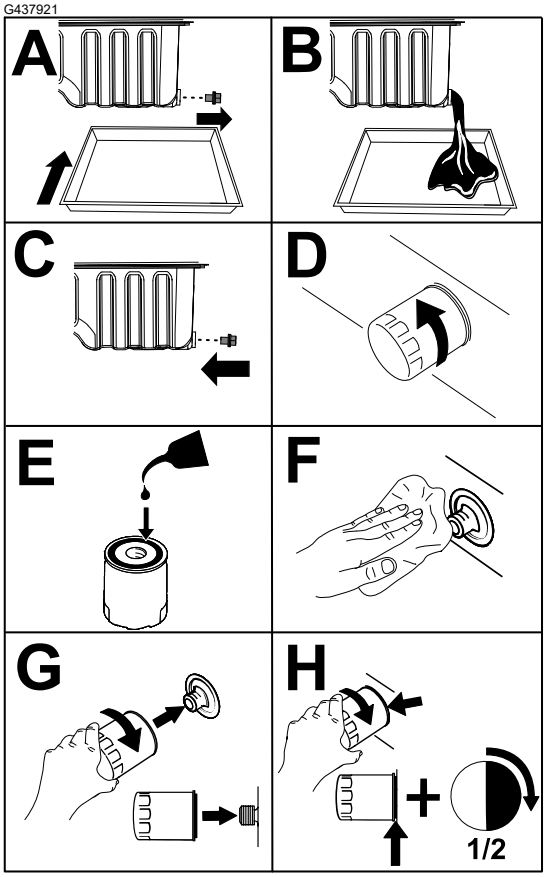

G437922

DÔLEŽITÉ

Filter neuťahujte nadmerne.

3. Otvorte kapotu.
4. Dolejte do kľukovej skrine olej.

Výmena motorového oleja a filtra (pokračovanie)

5. Zatvorte kapotu zaistením západky.

Údržba palivového systému

Táto *používateľská príručka* obsahuje podrobnejšie informácie o palive a údržbe palivového systému ako *používateľská príručka* k motoru, ktorá poskytuje všeobecnú referenciu týkajúcu sa paliva a údržby palivového systému.

Uistite sa, že chápete, že údržba palivového systému, skladovanie paliva a kvalita paliva vyžadujú vašu pozornosť, aby ste predišli prestojom a rozsiahlym opravám motora.

Palivový systém má extrémne prísnu toleranciu z dôvodu požiadaviek týkajúcich sa emisií a kontroly. Kvalita a čistota nafty je dôležitejšia z pohľadu dlhej životnosti súčasne používaného systému vstrekovania paliva s vysokotlakovou koľajnicou (HPCR) používanou v naftových motoroch.

DÔLEŽITÉ

Voda alebo vzduch v palivovom systéme poškodí motor. Nepredpokladajte, že nové palivo je čisté. Uistite sa, že palivo pochádza od kvalitného dodávateľa, skladujte ho správne a spotrebujte ho do 180 dní.

DÔLEŽITÉ

V prípade nedodržania postupov výmeny palivového filtra, údržby palivového systému a skladovania paliva by mohol palivový systém motora predčasne zlyhať. Všetky úkony údržby palivového systému vykonávajte v špecifikovaných intervaloch, alebo vždy keď je palivo kontaminované či nízkej kvality.

Skladovanie paliva

Vhodné skladovanie paliva je nesmierne dôležité pre motor. Vhodná údržba kanistrov na skladovanie paliva sa často prehliada a vedie ku kontaminácii paliva používaného v stroji.

- Kúpte si len taký objem paliva, ktorý spotrebujete do 180 dní. Nepoužívajte palivo, ktoré sa skladovalo dlhšie ako 180 dní. Pomáha to eliminovať vodu a ďalšie kontaminanty v palive.
- Ak z kanistra na skladovanie paliva alebo z palivovej nádrže stroja neodstránite vodu, môže to spôsobovať koróziu alebo kontamináciu v kanistri a komponentoch palivového systému. Kal v nádrži vzniknutý v dôsledku plesne, baktérií alebo húb, zabraňuje prietoku a upcháva filter a vstrekovače paliva.
- Pravidelne kontrolujte kanister na skladovanie paliva a palivovú nádrž stroja a monitorujte kvalitu paliva.
- Uistite sa, že palivo pochádza od kvalitného dodávateľa.

Skladovanie paliva (pokračovanie)

- Ak v kanistri na skladovanie paliva alebo v palivovej nádrži stroja objavíte vodu alebo kontaminanty, spolupracujte s dodávateľom paliva na vyriešení problému a vykonajte údržbu celého palivového systému.
- Neskladujte naftu v nádržiach ani kanistroch vyrobených z pozinkovaných komponentov.

Servis oddeľovača paliva/vody

Vypúšťanie vody z odlučovača paliva/vody

1. Vypustite vodu z odlučovača paliva/vody, ako je znázornené na obrázku.

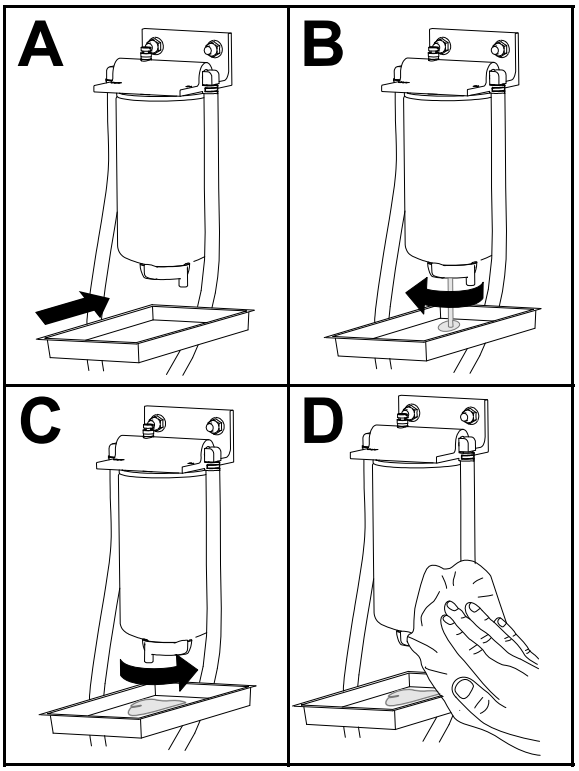

G452998

2. Naplňte filter a rúrky vysokotlakového čerpadla.

Servis oddeľovača paliva/vody (pokračovanie)

Výmena palivového filtra/filtra odlučovača vody

1. Vymeňte filter podľa obrázka.

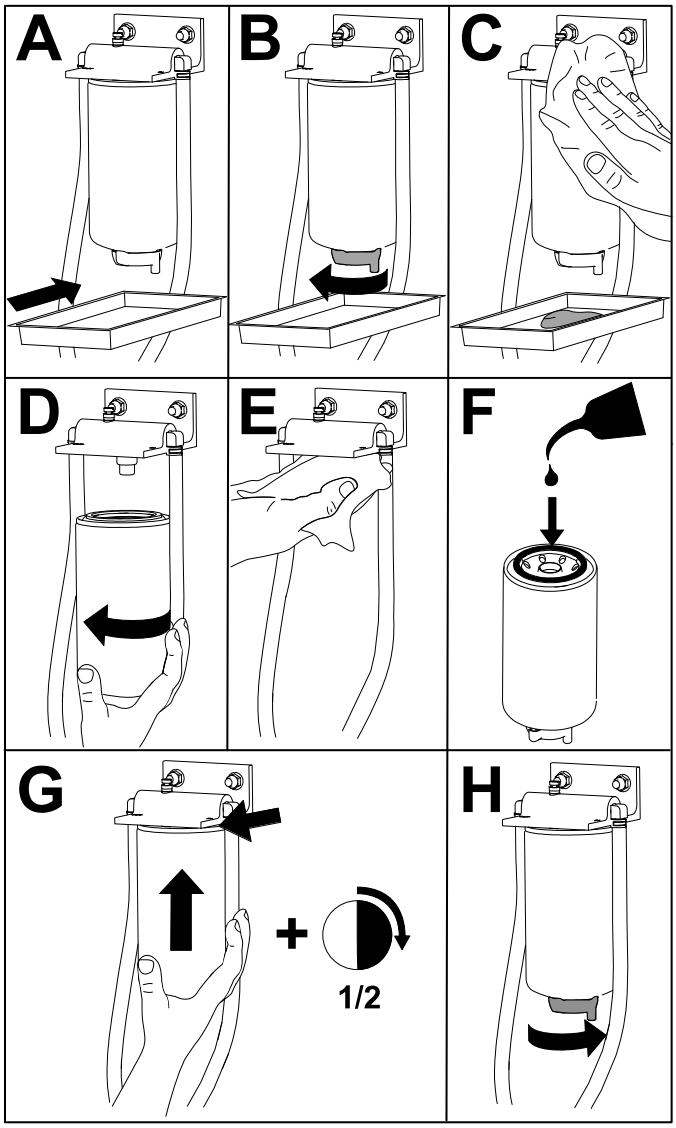

2. Naplňte filter a rúrky vysokotlakového čerpadla.

Servis palivového filtra

1. Nakloňte sedadlo do otvorenej polohy.
2. Odstráňte podlahovú dosku odskrutkovaním 4 skrutiek, ktoré ju pripevňujú k stroju.
3. Vyčistite oblasť okolo hadicových prípojok palivového filtra.

   Poznámka: Na čistenie hadicových prípojok použite čistú handričku.
4. Posuňte svorky, ktoré pripevňujú hadice k armatúram palivového filtra, a vyberte hadice z armatúr.
5. Pod filter umiestnite záchytnú nádobu a vyberte filter.

Servis palivového filtra (pokračovanie)

6. Nainštalujte nový filter a pripojte hadice.

   Poznámka: Uistite sa, že je filter orientovaný podľa obrázka.
7. Nasaďte hadicové svorky späť na miesto, aby ste palivové hadice upevnili k filtru.
8. Naplňte filter a rúrky vysokotlakového čerpadla.
9. Naštartujte motor a skontrolujte, či okolo hadicových prípojok nedochádza k únikom.

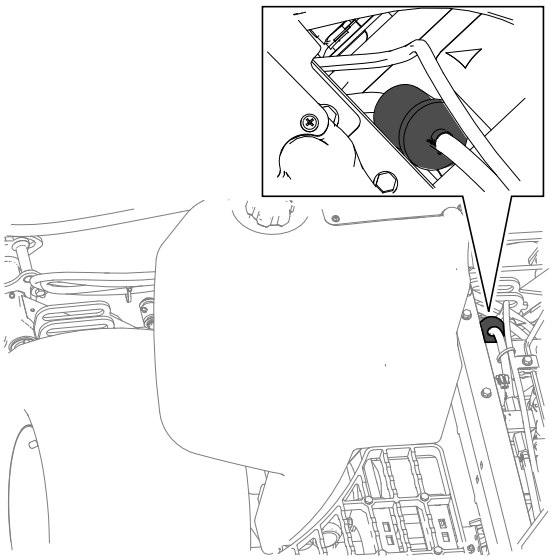

G439246

Vypustenie palivovej nádrže

1. Pripravte stroj na údržbu.
2. Pod vypúšťací ventil palivovej nádrže (1) zarovnajte vypúšťaciu nádobu.
3. Otvorte vypúšťací ventil a nechajte palivo z nádrže vytiecť.
4. Na vypláchnutie nádrže použite čisté palivo.
5. Zatvorte vypúšťací ventil.

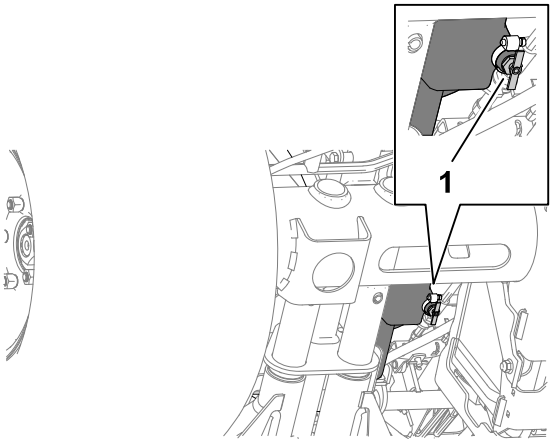

G415054

Kontrola palivového potrubia a prípojok

1. Skontrolujte palivové potrubie, či nie je opotrebované, poškodené alebo či nemá uvoľnené prípojky.
2. Vymeňte všetky poškodené svorky alebo hadice.

   Poznámka: Ak vymieňate akékoľvek palivové potrubie, naplňte palivový systém.

Vypustenie palivového systému

1. Pripravte stroj na údržbu.
2. Uistite sa, či je palivová nádrž plná minimálne do polovice.
3. Otvorte kapotu.
4. Otvorte odvzdušňovaciu skrutku ① na vstrekovacom čerpadle.
5. Otočte kľúč zapaľovania do polohy ZAPNUTÉ.

   Poznámka: Elektrické palivové čerpadlo je v prevádzke, čím sa vypustí vzduch okolo odvzdušňovacej skrutky.
6. Utiahnite skrutku a kľúč v zapaľovaní otočte do polohy VYP.
7. Zatvorte kapotu zaistením západky.

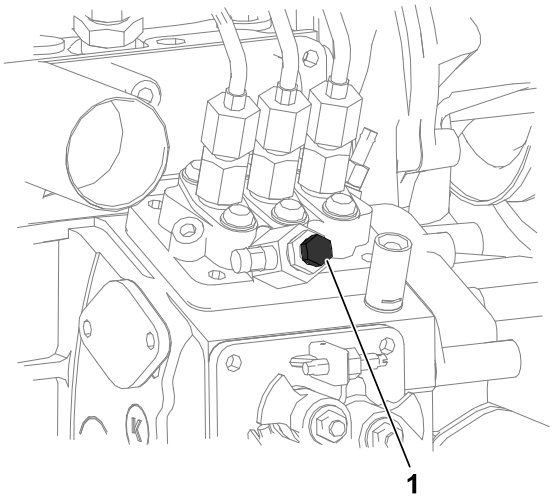

G439312

Čistenie mriežky rúrky na pohlcovanie paliva

Odstránenie rúrky na pohlcovanie paliva

Rúrka na pohlcovanie paliva nachádzajúca sa vnútri palivovej nádrže má mriežku, ktorá zabraňuje prieniku nečistôt do palivového systému. Podľa potreby demontujte rúrku na pohlcovanie paliva a vyčistite mriežku.

1. Pripravte stroj na údržbu.
2. Odskrutkujte 5 skrutiek ② , ktoré pripevňujú kryt palivového snímača ① k palivovej nádrži ③, a odstráňte kryt.

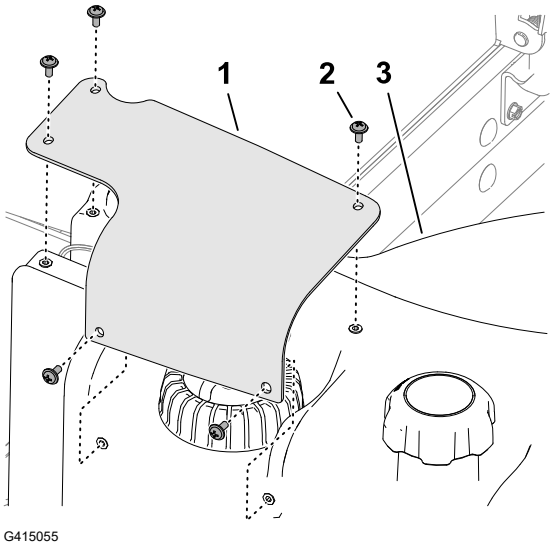

G415055

Čistenie mriežky rúrky na pohlcovanie paliva (pokračovanie)

3. Odpojte 2-zásuvkový konektor zväzku palivového snímača ② od 2-kolíkového konektora káblového zväzku stroja ①.

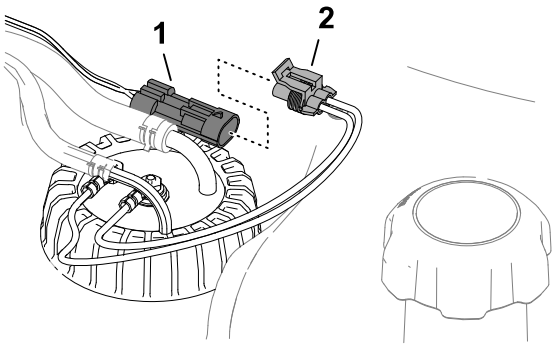

G415056

4. Posuňte svorky ② , ktoré pripevňujú rúrky ① k armatúram ③ vnútorného snímača paliva, a vyberte rúrky z armatúr.

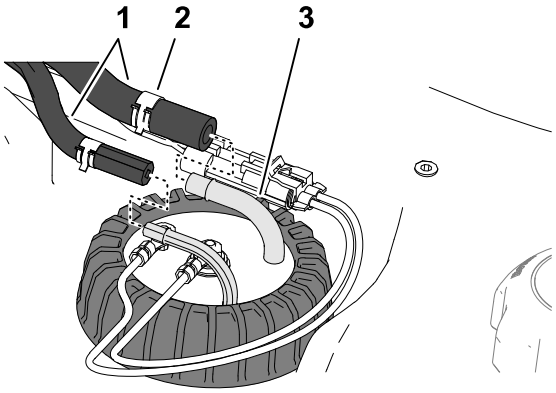

G415057

5. Uvoľnite uzáver palivového snímača ①.
6. Opatrne zdvihnite palivový snímač z nádrže.

   Poznámka: Neohýbajte zbernú rúrku, spätnú rúrku ani plavákové rameno.

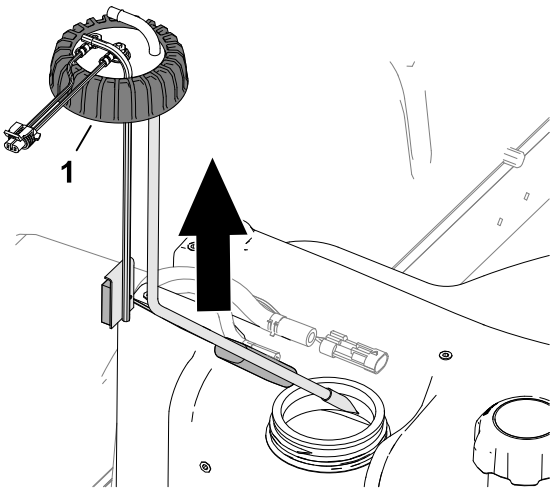

G415058

Čistenie mriežky rúrky na pohlcovanie paliva (pokračovanie)

Čistenie a inštalácia rúrky na pohlcovanie paliva

1. Vyčistite mriežku na konci rúrky na pohlcovanie paliva.

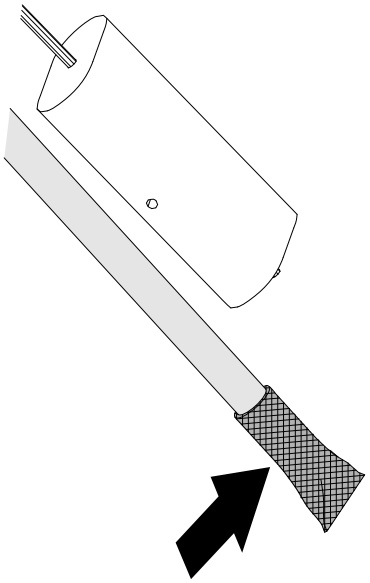

G415060

2. Opatrne zostavte rúrku na pohlcovanie paliva a plavák do palivovej nádrže.
3. Vyrovnajte armatúry rúrku na pohlcovanie a spätnú rúrku vo vnútri.
4. Utiahnite uzáver palivového snímača [1] k palivovej nádrži.

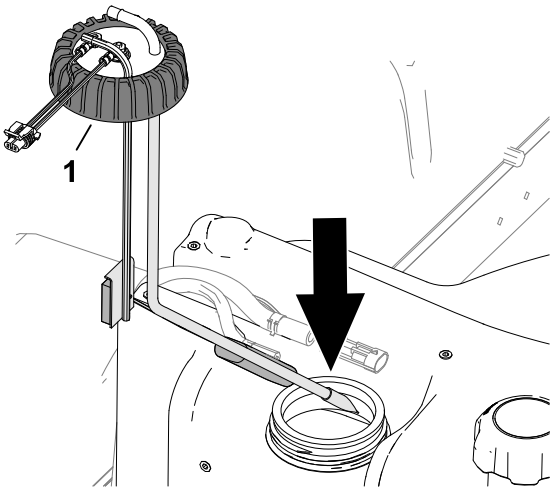

G415059

5. Namontujte rúrku [1] na armatúry [3] snímača paliva a pripevnite rúrky k armatúram pomocou svoriek [2].

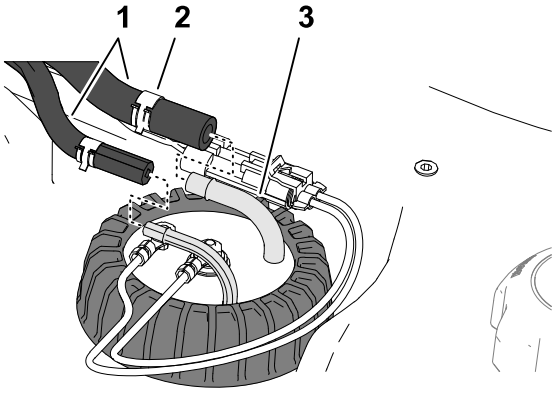

G415057

Čistenie mriežky rúrky na pohlcovanie paliva (pokračovanie)

6. Zapojte konektor zväzku palivového snímača (2) do konektora káblového zväzku stroja (1).

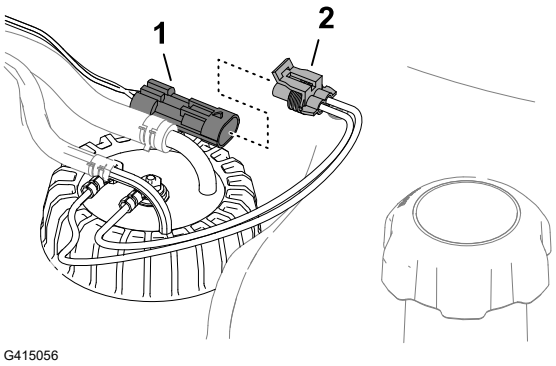

7. Namontujte kryt palivového snímača (1) na palivovú nádrž (3) pomocou 5 skrutiek (2).

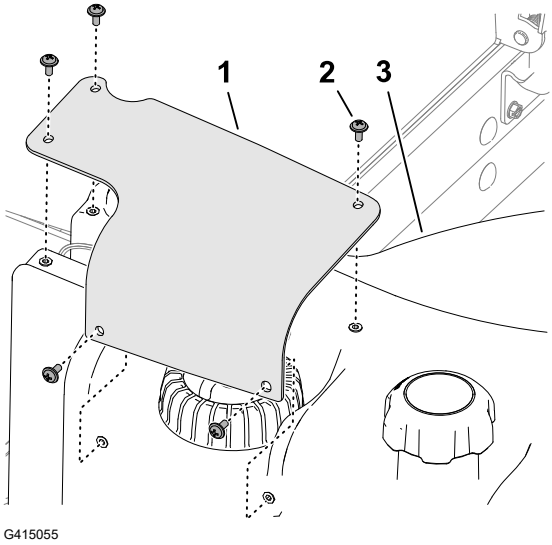

Sýtenie palivového systému

Po nasledujúcich situáciách pripravte palivový systém:

- Výmena palivového filtra.
- Vypúšťanie odlučovača vody po každom použití alebo denne.
- Vyčerpanie všetkého paliva.
- Výmena palivovej hadice alebo otvorenie palivového systému z akéhokoľvek dôvodu.

Ak chcete naplniť palivový systém, vykonajte nasledujúce kroky:

DÔLEŽITÉ

Pri príprave palivového systému nepoužívajte motor štartéra na pretočenie motora.

1. Uistite sa, že je v palivovej nádrži palivo.
2. Vykonaním nasledujúcich krokov naplňte filter a rúrky vysokotlakového čerpadla, aby ste predišli opotrebovaniu alebo poškodeniu čerpadla:

Sýtenie palivového systému (pokračovanie)

A. 15 až 20 sekúnd otáčajte kľúčom v zapaľovaní do polohy ZAPNUTÉ .
B. 30 až 40 sekúnd otáčajte kľúčom v zapaľovaní do polohy VYPNUTÉ .

   Poznámka: Vypne sa tak riadiaca jednotka.

C. 15 až 20 sekúnd otáčajte kľúčom do polohy ZAPNUTÉ.
D. Skontrolujte úniky okolo filtra a hadíc.
E. Naštartujte motor a skontrolujte úniky.

Údržba elektrického systému

Kontrola elektrických káblov

Skontrolujte elektrické káble, či nie sú poškodené, opotrebované, či nie sú uvoľnené armatúry alebo či nedošlo k poveternostným alebo chemickým poškodeniam.

Poznámka: Pred začatím prevádzky vykonajte všetky nevyhnutné opravy.

Odpojenie batérie

NEBEZPEČENSTVO

Elektrolyt batérie obsahuje kyselinu sírovú, ktorá je v prípade konzumácie smrteľne jedovatá a spôsobuje vážne popáleniny.

- **Elektrolyt nepite a vyhýbajte sa kontaktu s pokožkou, očami alebo oblečením.**
- **Noste ochranné okuliare a gumené rukavice.**
- **Batériu dopĺňajte na mieste, na ktorom je neustále k dispozícii čistá voda na vypláchnutie pokožky.**

---

1. Pripravte stroj na údržbu.
2. Otvorte mriežku.

Odpojenie batérie (pokračovanie)

3. Odstráňte kryt ① z priehradky na batérie ④ stlačením bočných strán krytu batérie.
4. Odpojte záporný kábel batérie ②.
5. Posuňte izolačný kryt ③ zo svorky kladného kábla batérie a odpojte kladný kábel batérie.

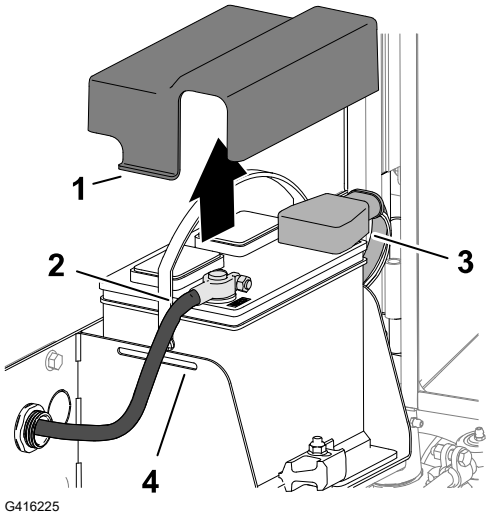

Pripojenie batérie

1. Pripevnite kladný (červený) kábel batérie ③ ku kladnému (+) pólu batérie.
2. Pripevnite záporný (čierny) kábel batérie ② ku zápornému (-) pólu batérie.
3. Naneste vrstvu maziva Grafo 112X (skin-over), Toro diel č. 505-47 na póly batérie a svorky kábla batérie.
4. Nasuňte gumovú manžetu na kladnú svorku kábla batérie.
5. Nasaďte kryt na batériu tak, že póly ① krytu zasuniete do otvorov ④ v priehradke na batériu.
6. Zatvorte a západkou zaistite mriežku.

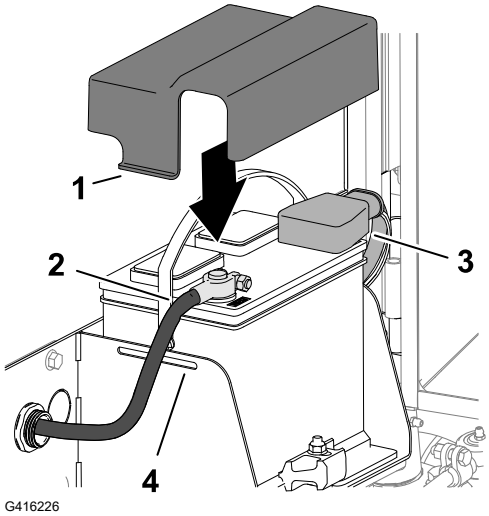

Nabíjanie batérie

1. Odpojte batériu.
2. Pripojte 3 až 4 A nabíjačku batérií ku pólom batérie.
3. Batériu nabíjajte 4 až 8 hodín hodnotou 3 až 4 A.
4. Po nabití batérie odpojte nabíjačku od elektrickej zásuvky a pólov batérie.
5. Pripojte batériu.

Údržba batérie

Poznámka: Svorky a celé puzdro batérie udržiavajte čisté, pretože znečistená batéria sa pomaly vybije.

1. Pripravte stroj na údržbu.
2. Otvorte mriežku.
3. Skontrolujte stav batérie.

   Poznámka: Opotrebovanú alebo poškodenú batériu vymeňte.
4. Odpojte káble batérie a odstráňte batériu zo stroja.
5. Vyčistite celý kryt batérie roztokom jedlej sódy (sóda bikarbóna) a vody.
6. Opláchnite kryt čistou vodou.
7. Namontujte batériu do stroja a pripojte káble batérie.
8. Zatvorte a západkou zaistite mriežku.

Výmena 12 V poistkového bloku

Poistkový blok ① je pod sedadlom.

1. Pripravte stroj na údržbu.
2. Odistite a nakloňte sedadlo.
3. Nahraďte otvorenú poistku poistkou rovnakého typu a menovitého prúdu.
4. Zatvorte a západkou zaistite sedadlo.

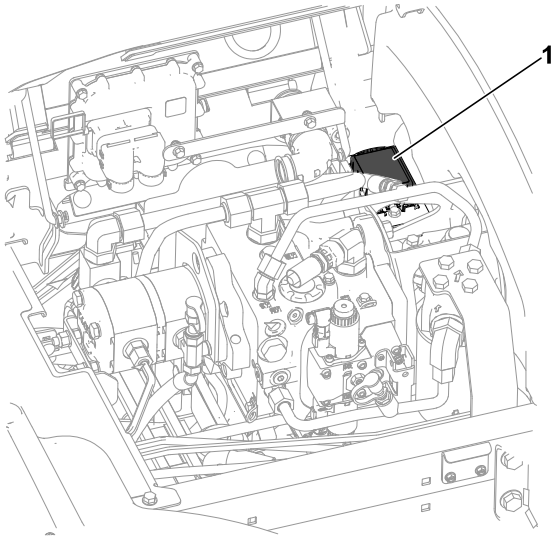

Výmena poistky 48 V rezacej jednotky

1. Uvoľnite západku a otvorte kapotu.
2. Vpredu na ľavej strane motora odstráňte kryt z 48 V poistkového bloku.

Výmena poistky 48 V rezacej jednotky (pokračovanie)

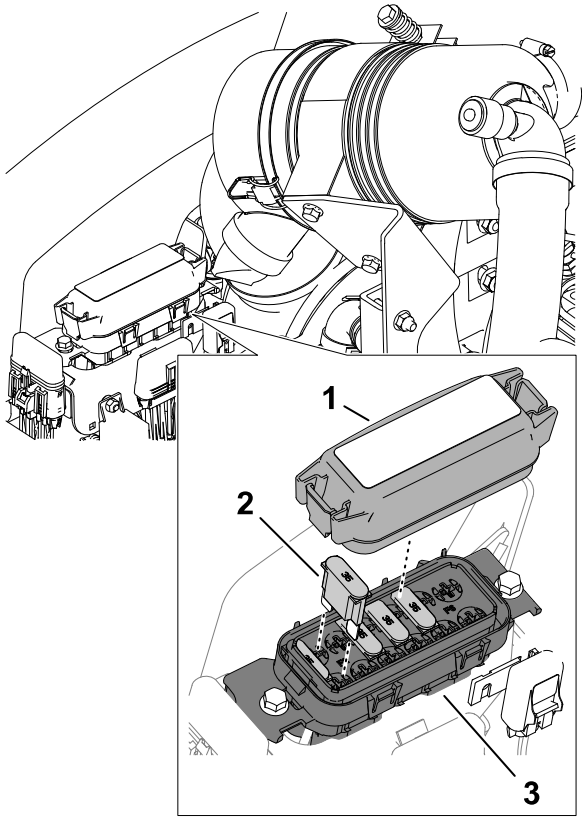

G416230

1. Kryt
2. Maxi poistka
3. 48 V poistkový blok

3. Lokalizujte otvorenú poistku v poistkovom bloku.
4. Vymeňte ju za poistku rovnakého typu a prúdovej intenzity. Ampérové hodnoty nájdete na štítku na vnútornej strane krytu poistkového bloku.
5. Namontujte kryt na 48 V poistkový blok.
6. Zatvorte kapotu zaistením západky.

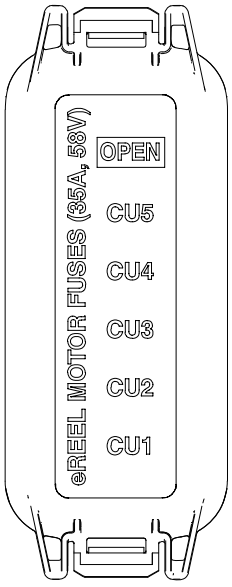

G416231

Výmena poistky povolenia kotúčov

1. Pripravte stroj na údržbu.
2. Uvoľnite západku a otvorte kapotu.
3. Vpredu na pravej strane motora odstráňte kryt držiaka vnútornej poistky s označením „Enable Fuse 10 A 125 V□? ①.
4. Vymeňte otvorenú poistku za poistku rovnakého typu a menovitého prúdu.
5. Nasaďte kryt na držiaku vnútornej poistky.
6. Zatvorte kapotu zaistením západky.

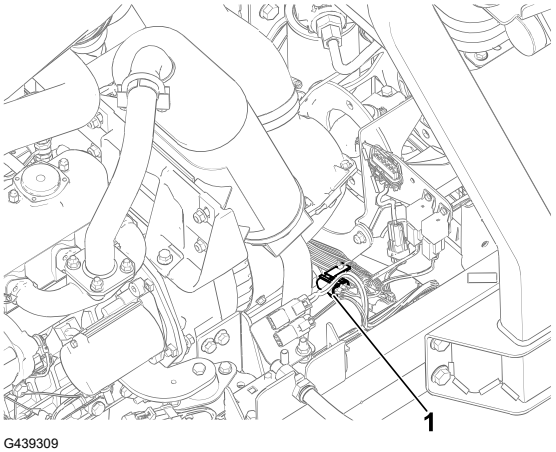

G439309

Výmena poistky hlavného napájania

1. Pripravte stroj na údržbu.
2. Uvoľnite západku a otvorte kapotu.
3. Na pravej zadnej strane motora odstráňte kryt držiaka vnútornej poistky s označením „Main B + Power Fuse□? ①.
4. Vymeňte otvorenú poistku za poistku rovnakého typu a menovitého prúdu.
5. Nasaďte kryt na držiak vnútornej poistky.
6. Zatvorte kapotu zaistením západky.

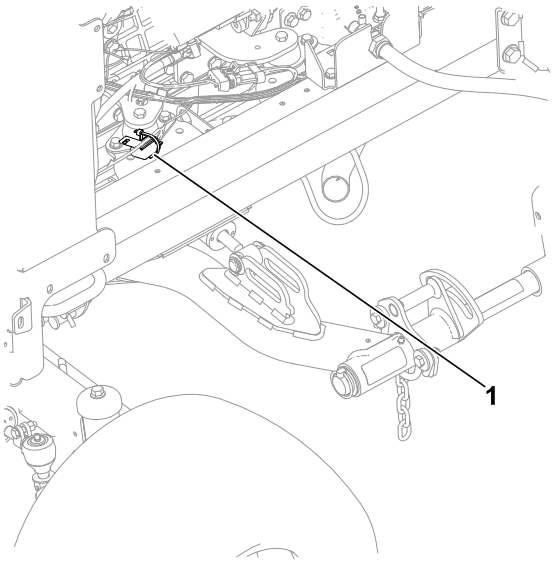

G439310

Údržba hnacieho systému

Kontrola tlaku v pneumatikách

VÝSTRAHA

Nízky tlak v pneumatikách znižuje stabilitu stroja na svahoch. Mohlo by to viesť k prevráteniu a následne k smrti alebo vážnemu zraneniu osôb.

Nepoužívajte podhustené pneumatiky.

Poznámka: Vo všetkých pneumatikách udržiavajte odporúčaný tlak, čím zaručíte dobrú kvalitu kosenia a správny výkon stroja.

1. Skontrolujte tlak vzduchu vo všetkých pneumatikách. Správny tlak vzduchu v pneumatikách je 0,83 až 1,03 baru.
2. V prípade potreby dopúšťajte alebo vypúšťajte vzduch v pneumatikách, kým nedosiahnete hodnotu 0,83 až 1,03 baru.

Utiahnutie matíc svorníkov kolies

Matice kolies utiahnite do kríža momentom **94 až 122 N·m** .

VÝSTRAHA

Nedodržanie správneho utiahnutia matíc kolies by mohlo spôsobiť smrť alebo vážne zranenie osôb.

Použite správny uťahovací moment matíc kolies.

Uťahovanie matíc náboja nápravy

1. Matice náboja prednej nápravy utiahnite momentom **407 až 542 N·m**.
2. Ak je stroj vybavený pohonom CrossTrax® AWD, utiahnite matice náboja zadnej nápravy na **366 až 447 N·m.**

Kontrola zarovnania zadných kolies

1. Otáčajte volantom tak, aby zadné kolesá smerovali rovno dopredu.
2. Pripravte stroj na údržbu.

Kontrola zarovnania zadných kolies (pokračovanie)

3. Vo výške nápravy zmerajte vzdialenosť medzi stredmi predných a zadných riadiacich kolies.

   Poznámka: Nastavenie zbiehavosti zadných kolies je správne, ak je rozdiel medzi meraním predných kolies a meraním zadných kolies 6 mm alebo menej.

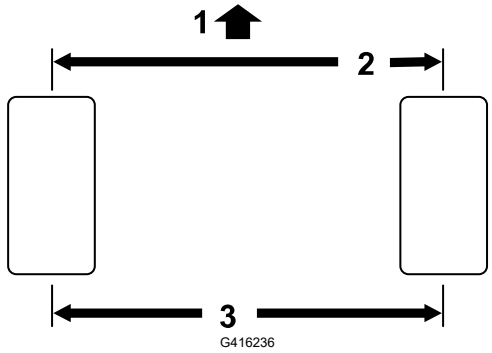

(1) Predná časť trakčnej jednotky

(2) 6 mm alebo menej ako zadná časť pneumatiky

(3) Vzdialenosť od stredu po stred

4. Ak je rozmer väčší ako 6 mm, upravte zbiehavosť zadného kolesa.

Nastavenie zbiehavosti zadných kolies

1. Uvoľnite poistnú maticu (1) na oboch koncoch riadiacej tyče (2).

   Poznámka: Koniec riadiacej tyče s vonkajšou drážkou má ľavý závit.
2. Pomocou plochého kľúča (3) otáčajte riadiacu tyč.
3. Vo výške nápravy zmerajte vzdialenosť medzi stredmi predných a zadných riadiacich kolies.

   Poznámka: Nastavenie zbiehavosti zadných kolies je správne, ak je rozdiel medzi meraním predných kolies a meraním zadných kolies 6 mm alebo menej.
4. Podľa potreby zopakujte kroky 1 a 2 .
5. Utiahnite poistné matice.

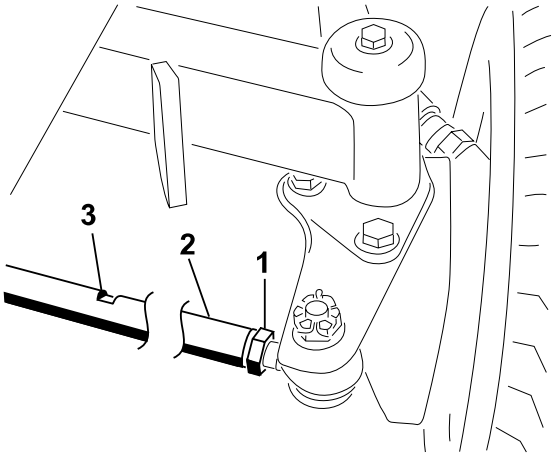

Údržba chladiaceho systému

Špecifikácie chladiacej kvapaliny

Nádrž na chladiacu kvapalinu sa vo výrobe plní roztokom vody a chladiacej kvapaliny s obsahom etylénglykolu predlžujúcej životnosť v pomere 50/50.

DÔLEŽITÉ

Používajte len komerčne dostupné chladiace kvapaliny, ktoré spĺňajú špecifikácie uvedené v tabuľke Normy týkajúce sa chladiacich kvapalín predlžujúcich životnosť.

Nepoužívajte v stroji bežnú (ekologickú) chladiacu kvapalinu s technológiou IAT (anorganickej kyseliny). Nemiešajte bežnú chladiacu kvapalinu s chladiacou kvapalinou predlžujúcou životnosť.

Tabuľka s typmi chladiacich kvapalín

Typ chladiacej kvapaliny s etylénglykolom	Typ s inhibítorom korózie
Nemrznúca kvapalina predlžujúca životnosť	Technológia OAT (organická kyselina)

DÔLEŽITÉ

Pri identifikácii rozdielu medzi bežnou (ekologickou) chladiacou kvapalinou s technológiou IAT (anorganická kyselina) a chladiacou kvapalinou predlžujúcou životnosť sa nespoliehajte na farbu chladiacej kvapaliny.

Výrobcovia chladiacich kvapalín môžu do chladiacej kvapaliny predlžujúcej životnosť pridávať farbivo v jednej z nasledujúcich farieb: červená, ružová, oranžová, žltá, modrá, petrolejová, fialová a zelená. Používajte len chladiacu kvapalinu, ktorá spĺňa špecifikácie uvedené v tabuľke Normy týkajúce sa chladiacich kvapalín predlžujúcich životnosť.

Normy týkajúce sa chladiacich kvapalín predlžujúcich životnosť

Medzinárodná norma ATSM	Medzinárodná norma SAE
D3306 a D4985	J1034, J814 a 1941

DÔLEŽITÉ

Koncentrácia chladiacej kvapaliny by mala byť roztokom chladiacej kvapaliny a vody v pomere 50/50.

- **Preferované:** pri miešaní chladiacej kvapaliny z koncentrátu používajte destilovanú vodu.
- **Preferovaná možnosť:** ak nemáte k dispozícii destilovanú vodu, použite namiesto koncentrátu vopred namiešanú chladiacu kvapalinu.

Špecifikácie chladiacej kvapaliny (pokračovanie)

- **Minimálna požiadavka:** ak nemáte k dispozícii destilovanú vodu ani vopred namiešanú chladiacu kvapalinu, koncentrovanú chladiacu kvapalinu zmiešajte s čistou pitnou vodou.

Objem chladiaceho systému

Približne 6,6 l

Kontrola hladiny chladiacej kvapaliny

⚠ UPOZORNENIE ⚠

Ak bol motor v chode, natlakovaná horúca chladiaca kvapalina by mohla unikať a spôsobiť menšie alebo stredne závažné zranenie.

- **Neotvárajte uzáver chladiča, kým motor beží.**
- **Pri otváraní uzáveru chladiča používajte handru a postupujte pomaly, aby ste vypustili paru.**

---

1. Pripravte stroj na údržbu.
2. Otvorte kapotu.
3. Skontrolujte hladinu chladiacej kvapaliny v expanznej nádrži.

   Poznámka: Hladina chladiacej kvapaliny je správna, ak sa nachádza medzi značkami doplniť (1) a plný (2) na boku nádrže.
4. Ak je hladina chladiacej kvapaliny nízka, odstráňte uzáver expanznej nádoby (3) a doplňte uvedenú chladiacu kvapalinu, kým nebude na úrovni naplnenia.

   Poznámka: Nenapĺňajte expanznú nádrž chladiacou kvapalinou nadmerne.
5. Namontujte viečko expanznej nádrže.
6. Zatvorte kapotu zaistením západky.

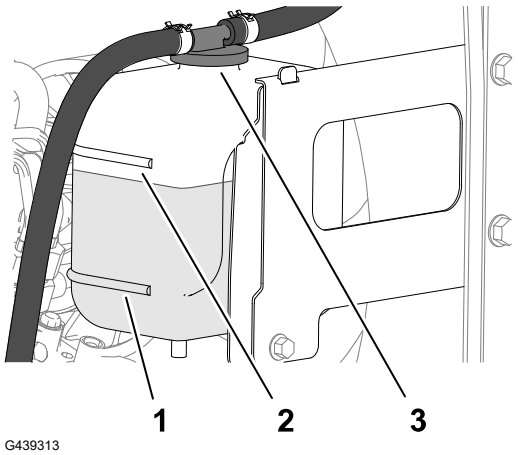

Kontrola hadíc chladiaceho systému

Skontrolujte tesnosť chladiaceho systému, či nie sú hadice zlomené, či nie sú uvoľnené montážne podpery, či nie sú opotrebované, či nie sú uvoľnené armatúry, či nedošlo k poškodeniu vplyvom počasia a chemickému poškodeniu.

Poznámka: Pred začatím prevádzky vykonajte všetky nevyhnutné opravy.

Čistenie chladiaceho systému motora

1. Pripravte stroj na údržbu.
2. Zdvihnite kapotu.
3. Dôkladne odstráňte všetky nečistoty z motorového priestoru.
4. Zatvorte kapotu zaistením západky.
5. Uvoľnite západky zadnej mriežky (1) a pootočením otvorte zadnú mriežku (2) .
6. Mriežku dôkladne vyčistite stlačeným vzduchom.

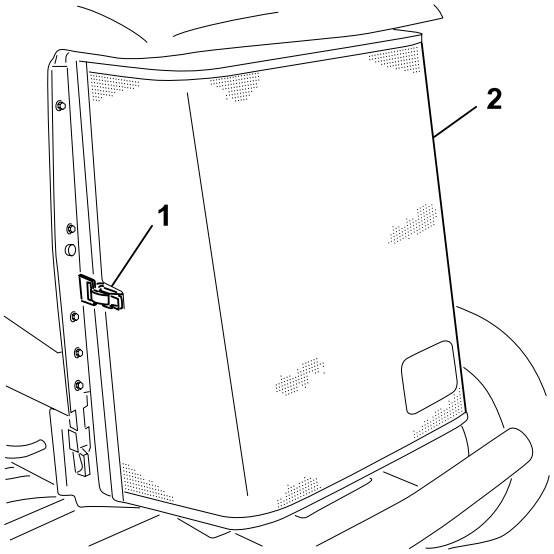

G416241

7. Otočte 2 západky olejového chladiča (2) dovnútra a nakloňte olejový chladič (1).

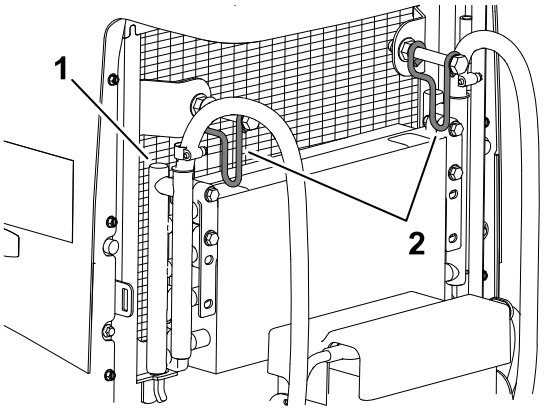

G416242

8. Dôkladne vyčistite obe strany chladiča oleja a chladič (1) stlačeným vzduchom.
9. Zdvihnite chladič oleja a zaistite ho 2 západkami.
10. Zatvorte a západkou zaistite mriežku.

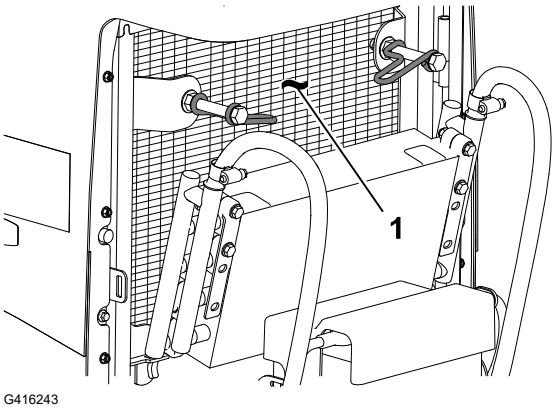

G416243

Údržba remeňa

Napnutie remeňa alternátora

1. Pripravte stroj na údržbu.
2. Otvorte kapotu.
3. Napnutie remeňa alternátora skontrolujete tak, (2) že ho v polovičnej vzdialenosti medzi alternátorom a remenicami kľukovej skrine stlačíte.

   Poznámka: Pri vynaložení sily 10 kg by sa mal remeň ohnúť o 11 mm.
4. Ak je vychýlenie nesprávne, vykonajte tieto kroky na napnutie remeňa:
   A. Uvoľnite skrutky upevňujúce alternátor k podpere (1) a otočnú skrutku alternátora (3).
   B. Medzi alternátor a motor zasuňte páčidlo a alternátor vypáčte smerom von.
   C. Keď dosiahnete správne napnutie remeňa, utiahnite skrutky upevňujúce alternátor k podpere a otočnú skrutku alternátora.
5. Zatvorte kapotu zaistením západky.

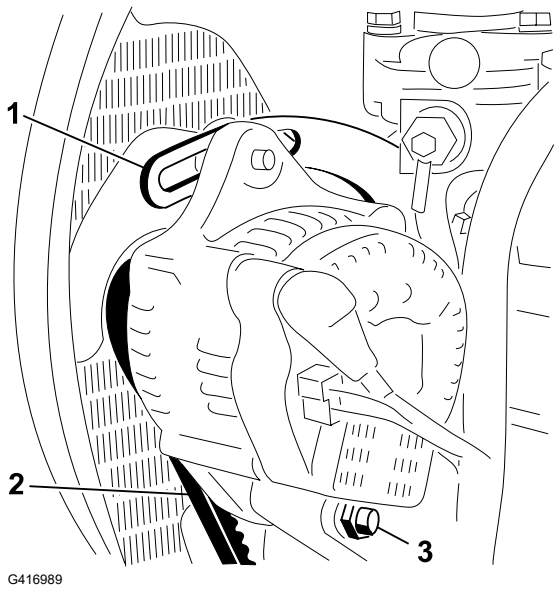

Údržba hydraulického systému

Špecifikácie hydraulickej kvapaliny

Zásobník sa vo výrobe plní vysokokvalitnou hydraulickou kvapalinou. Pred prvým naštartovaním motora a potom každý deň kontrolujte hladinu hydraulickej kvapaliny.

Odporúčaná hydraulická kvapalina: hydraulická kvapalina predlžujúca životnosť od spoločnosti Toro PX, k dispozícii v 19 l alebo 208 l nádobách.

Poznámka: Stroj používajúci odporúčanú kvapalinu vyžaduje menej časté výmeny kvapaliny a filtra.

Alternatívne hydraulické kvapaliny: ak nie je k dispozícii hydraulická kvapalina predlžujúca životnosť od spoločnosti Toro PX, môžete použiť inú štandardnú hydraulickú kvapalinu na báze petroleja s parametrami, ktoré zodpovedajú uvedenému rozsahu všetkých nasledujúcich vlastností materiálu a spĺňajú priemyselné normy. Nepoužívajte syntetickú kvapalinu. Vhodný produkt vám pomôže nájsť distribútor mazív.

Poznámka: Spoločnosť Toro nenesie zodpovednosť za škody spôsobené použitím nevhodných náhradných produktov. Používajte preto len produkty od renomovaných výrobcov, ktorí ručia za svoje odporúčania.

Špecifikácie hydraulickej kvapaliny (pokračovanie)

Hydraulická kvapalina s vysokým indexom viskozity/nízkym bodom tuhnutia a ochranu pred opotrebovaním, ISO VG 46

Vlastnosti materiálu:	
Viskozita, ASTM D445	cSt pri 40 °C, 44 až 48
Index viskozity, ASTM D2270	140 alebo vyšší
Bod tuhnutia, ASTM D97	–37 °C až –45 °C
Priemyselné parametre:	Eaton Vickers 694 (I-286-S, M-2950-S/ 35VQ25 alebo M-2952-S)

Poznámka: Mnoho hydraulických kvapalín je takmer bezfarebných, takže je ťažké zistiť netesnosti. K dispozícii je prísada do hydraulickej kvapaliny s červeným farbivom dodávaná vo fľašiach s objemom 20 ml. Jedna fľaša postačuje na 15 – 22 l hydraulickej kvapaliny. Objednajte si od autorizovaného distribútora spoločnosti Toro diel č. 44-2500.

DÔLEŽITÉ

Syntetická, biologicky rozložiteľná hydraulická kvapalina Toro Premium je jediná syntetická, biologicky rozložiteľná kvapalina schválená spoločnosťou Toro. Táto kvapalina je kompatibilná s elastomérmi používanými v hydraulických systémoch od spoločnosti Toro a je vhodná pre rôzne teplotné podmienky. Táto kvapalina je kompatibilná s tradičnými minerálnymi olejmi, no na dosiahnutie maximálnej biologickej rozložiteľnosti a výkonu sa musí hydraulický systém dôkladne prepláchnuť štandardnou kvapalinou. Olej je k dispozícii v 19 l alebo 208 l nádobách a poskytne vám ich autorizovaný distribútor spoločnosti Toro.

Objem hydraulickej nádrže

41,6 l

Kontrola hladiny hydraulickej kvapaliny

Zásobník sa vo výrobe plní vysokokvalitnou hydraulickou kvapalinou. Najvhodnejší čas na kontrolu hydraulického oleja je vtedy, keď je kvapalina studená. Stroj by mal byť v konfigurácii určenej na prepravu.

1. Pripravte stroj na údržbu.
2. Vyčistite priestor okolo plniaceho hrdla a uzáveru hydraulickej nádrže.
3. Vyberte mierku z plniaceho hrdla a utrite ju čistou handričkou.
4. Zasuňte mierku do plniaceho hrdla. Potom ju vyberte a skontrolujte hladinu kvapaliny.

   Poznámka: Hladina kvapaliny musí byť na mierke v prevádzkovom rozsahu.

DÔLEŽITÉ

Neprepĺňajte nádrž.

Kontrola hladiny hydraulickej kvapaliny (pokračovanie)

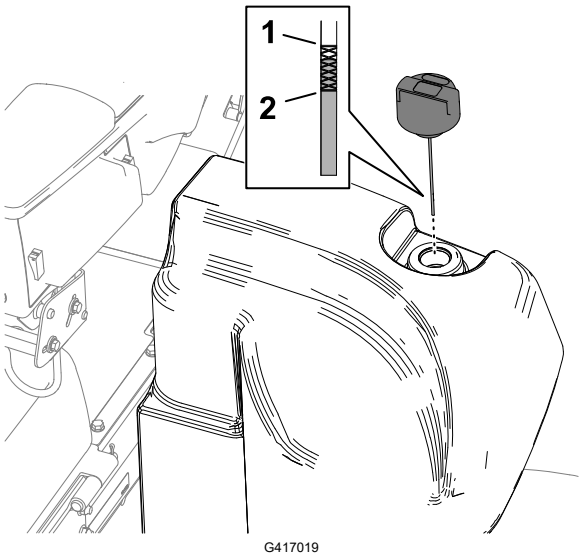

(1) Značka Full (mierka)

(2) Značka Add (Pridať) (mierka)

5. Ak je hladina nízka, dolejte vhodné množstvo určenej kvapaliny na jej zvýšenie po značku Full (Plná).
6. Namontujte mierku na plniace hrdlo.

Kontrola hydraulického potrubia a hadíc

Skontrolujte tesnosť hydraulického potrubia a hadíc, či nie je potrubie zlomené, či nie sú uvoľnené montážne podpery, či nie sú opotrebované, či nie sú uvoľnené armatúry, či nedošlo k poškodeniu vplyvom počasia a chemickému poškodeniu.

Poznámka: Pred začatím prevádzky vykonajte všetky nevyhnutné opravy.

Výmena filtra náboja

DÔLEŽITÉ

Používanie akýchkoľvek iných filtrov zruší platnosť záruky na niektoré komponenty.

1. Pripravte stroj na údržbu.
2. Nakloňte sedadlo.

Výmena filtra náboja (pokračovanie)

3. Na ľavej strane stroja zarovnajte vypúšťaciu misku pod filtrom náboja (2).
4. Vyberte filter.
5. Úplne vyčistite montážnu oblasť filtra na hlave filtra (1).
6. Na tesnenie nového filtra náboja naneste tenkú vrstvu určenej hydraulickej kvapaliny.
7. Filter ručne naskrutkujte na hlavu filtra, až kým tesnenie nedosadne na montážnu plochu, a potom filter manuálne otočte o ďalšiu 1/2 otáčky.
8. Znížte a západkou zaistite sedadlo.

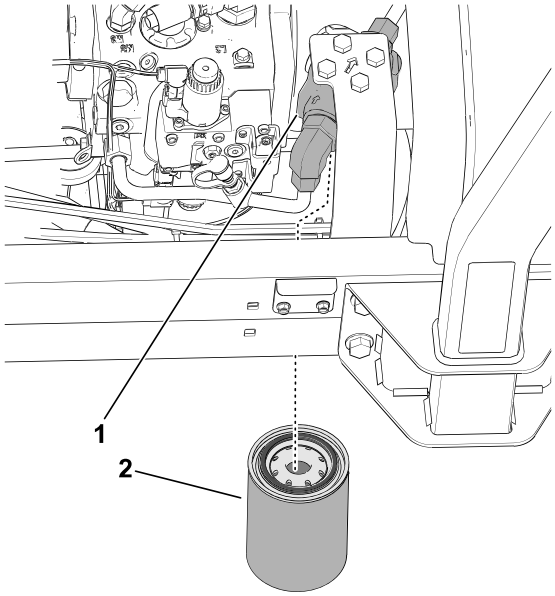

G439314

Kontrola únikov

1. Naštartujte motor a nechajte ho bežať 2 minúty, aby sa z hydraulického systému vypustil vzduch.
2. Vypnite motor, vyberte kľúč a skontrolujte netesnosti vratných filtrov a filtrov náboja.

   Poznámka: Opravte všetky úniky hydraulickej kvapaliny.

Výmena hydraulickej kvapaliny

V prípade kontaminácie kvapaliny sa obráťte na distribútora spoločnosti Toro , pretože sa systém musí vypláchnuť. Kontaminovaná kvapalina je v porovnaní s čistou kvapalinou zakalená alebo čierna.

1. Pripravte stroj na údržbu.
2. Pod rozdeľovač na dne hydraulickej nádrže umiestnite veľkú odtokovú nádobu.

Výmena hydraulickej kvapaliny (pokračovanie)

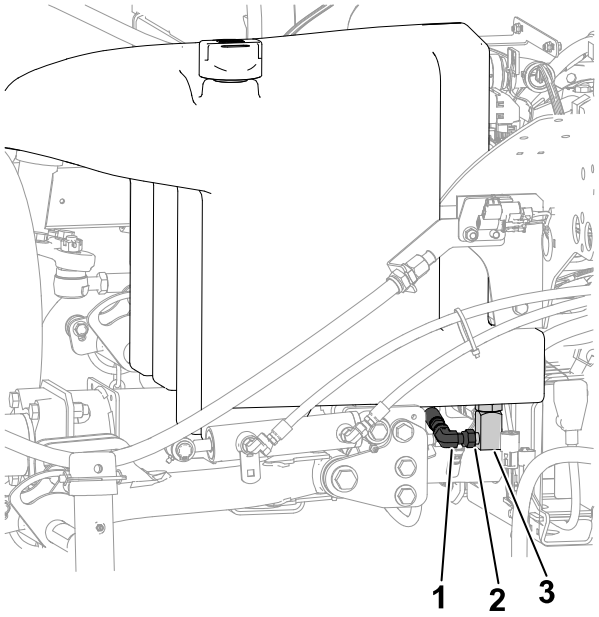

G439327

(1) Rozdeľovač
(2) Tu uvoľnite armatúru
(3) 90° armatúra

3. Odpojte 90° armatúru od rozdeľovača a nechajte nádrž vytiecť.
4. Keď hydraulická kvapalina prestane vytekať z nádrže, pripojte 90° armatúru k rozdeľovaču.
5. Naplňte nádrž špecifikovanou hydraulickou kvapalinou.

DÔLEŽITÉ

Používajte len špecifikovanú hydraulickú kvapalinu. Iné kvapaliny by mohli poškodiť systém.

6. Nasaďte uzáver nádrže.
7. Naštartujte motor a použite všetky hydraulické ovládacie prvky, aby sa hydraulická kvapalina dostala do celého systému.
8. Skontrolujte, či nedochádza k úniku hydraulickej kvapaliny.
9. Skontrolujte hladinu.

Údržba rezacej jednotky

Kontrola kontaktu kotúča a noža plošiny

Kontakt kotúča a noža plošiny kontrolujte aj vtedy, ak bola kvalita kosenia predtým prijateľná.

Kontrola kontaktu kotúča a noža plošiny (pokračovanie)

Poznámka: Kotúč a nôž plošiny sa musia zľahka dotýkať po celej dĺžke.

Kontrola času zastavenia čepelí

1. Zapnite rezacie jednotky a potiahnutím zdvíhacej páky zdvihnite rezacie jednotky.
2. Sledujte čas medzi príkazom na zdvihnutie a zastavením otáčania všetkých kotúčov.

   Poznámka: Ak je čas dlhší ako 7 sekúnd, obráťte sa na autorizovaného servisného predajcu.

Ostrenie rezacích jednotiek

⚠ VÝSTRAHA ⚠

Kontakt s rezacími jednotkami alebo inými pohybujúcimi sa časťami by mohlo mať za následok smrť alebo vážne zranenie osôb.

- **Udržujte prsty, ruky a oblečenie v bezpečnej vzdialenosti od rezacích jednotiek a iných pohybujúcich sa častí.**
- **Nikdy sa nepokúšajte otáčať rezacie jednotky rukou alebo nohou, kým motor beží.**

Poznámka: Ďalšie pokyny a postupy týkajúce sa ostrenia nájdete v dokumente Toro Reel Mower Basics (Základné informácie o kotúčovej kosačke od spoločnosti Toro) (s pokynmi na ostrenie), formulár 09168SL.

Príprava stroja

1. Pripravte stroj na údržbu.
2. Pri vypnutom motore, ale s kľúčom v polohe RUN (Prevádzka), vstúpte do **Hlavného menu** displeja InfoCenter.
3. V **hlavnej ponuke** prejdite na položku **Servis** a stlačte tlačidlo výberu.
4. V časti **Servis** prejdite nadol na položky **Predné ostrenie** a **Zadné ostrenie**. Stlačením pravého navigačného tlačidla prepnite požadovanú súpravu rezacích jednotiek z polohy OFF na polohu ON.
5. Na všetkých rezacích jednotkách, ktoré sa majú naostriť, vykonajte úvodné nastavenia kotúča a noža plošiny vhodné pre ostrenie.

Ostrenie kotúčov a noža plošiny

1. Naštartujte motor a spustite ho na nízke voľnobežné otáčky.

Ostrenie rezacích jednotiek (pokračovanie)

VÝSTRAHA

Zmena otáčok motora pri ostrení môže spôsobiť zastavenie rezacích jednotiek, čo by mohlo viesť k smrti alebo vážnemu zraneniu osôb.

- **Nikdy nemeňte otáčky motora pri ostrení.**
- **Ostrite len pri voľnobežných otáčkach motora.**

2. Aktivuje pomocný hriadeľ a presuňte ovládaciu páku nízkeho kosenia/zdvihnutia dopredu, čím sa spustí ostrenie určených kotúčov.
3. Pomocou kefy s dlhou rukoväťou naneste zmes používanú pri ostrení.

NEBEZPEČENSTVO

Kontakt s pohybujúcimi sa rezacími jednotkami spôsobí smrť alebo vážne zranenie osôb.

Ak chcete predísť zraneniu osôb, na začiatku sa uistite, že sa nenachádzate v dosahu rezacích jednotiek.

DÔLEŽITÉ

Nikdy nepoužívajte kefu s krátkou rukoväťou.

4. Ak sa kotúče pri ostrení zastavia alebo sú nestále, vyberte vyššie nastavenie otáčok kotúčov, kým sa otáčky nestabilizujú. Potom vráťte otáčky kotúča na požadovanú hodnotu. To možno vykonať pomocou tlačidiel na displeji informačného centra.
5. Ak potrebujete nastaviť rezacie jednotky počas ostrenia, vykonajte nasledujúce kroky:
   A. Posuňte páčku nízkeho kosenia/zdvihnutia dozadu a deaktivujte vývodový hriadeľ.
   B. Vypnite motor a vyberte kľúč.
   C. Nastavte rezacie jednotky.
   D. Zopakujte kroky 1 až 3.
6. Krok 3 zopakujte pre ďalšie rezacie jednotky, ktoré chcete ostriť.

Dokončenie ostrenia

1. Posuňte páku spustenia kosenia/zdvíhania dozadu a stlačte spínač vývodového hriadeľa na jeho deaktiváciu.
2. Vypnite funkcie ostrenia pomocou tlačidiel na displeji informačného centra.

Ostrenie rezacích jednotiek (pokračovanie)

DÔLEŽITÉ

Ak funkciu ostrenia po ostrení nevrátite do polohy OFF, rezacie jednotky sa nezdvihnú alebo nebudú fungovať správne.

3. Vypnite motor a vyberte kľúč.
4. Zmyte z rezacích jednotiek všetku zmes používanú pri ostrení.
5. Lepšiu reznú hranu dosiahnete tak, že po ostrení pilníkom prejdete cez prednú stranu noža plošiny.

   Poznámka: V dôsledku ostrenia reznej hrany môžu vzniknúť otrepy alebo drsné hrany. Ak chcete dosiahnuť lepšiu reznú hranu, obrúste reznú hranu v uhle 90º k prednej strane noža, aby ste odstránili otrepy.
6. Kontakt kotúča rezacej jednotky a noža plošiny upravte podľa potreby.
7. Otáčky kotúča rezacej jednotky upravte na požadované nastavenie kosenia.

Údržba podvozka

Kontrola bezpečnostného pásu

1. Skontrolujte, či nie je bezpečnostný pás opotrebovaný, roztrhnutý alebo inak poškodený. Ak niektorý diel nefunguje správne, bezpečnostné pásy vymeňte.
2. Bezpečnostný pás podľa potreby vyčistite.

Čistenie

Umývanie stroja

Stroj umývajte podľa potreby len vodou alebo jemným čistiacim prostriedkom. Pri umývaní stroja môžete používať handričku.

DÔLEŽITÉ

- **Na čistenie stroja nepoužívajte poloslanú ani upravenú vodu.**
- **Stroj nečistite zariadením s vysokým tlakom vody. Zariadenie na čistenie vysokým tlakom môže poškodiť elektrický systém, uvoľniť dôležité štítky alebo vymyť potrebné mazivo na trecích bodoch. Vyhnite sa nadmernému používaniu vody v blízkosti ovládacieho panela, motora a batérie.**
- **Neumývajte stroj, kým motor beží. Umývanie stroja so spusteným motorom môže spôsobiť vnútorné poškodenie motora.**

Uskladnenie stroja

1. Stroj zaparkujte na rovnom povrchu, spustite rezacie jednotky, zatiahnite parkovaciu brzdu, vypnite motor a vyberte kľúč.
2. Dôkladne vyčistite trakčnú jednotku, rezacie jednotky a motor.
3. Skontrolujte tlak v pneumatikách.
4. Skontrolujte utiahnutie všetkých úchytiek a v prípade potreby ich dotiahnite.
5. Namažte alebo naolejujte všetky mazacie armatúry a otočné body. Utrite všetko prebytočné mazivo.
6. Poškriabané, odlúpené alebo zhrdzavené natreté časti zľahka zbrúste a opravte náter. Opravte všetky preliačiny na kovovej konštrukcii.
7. Servis batérie a káblov vykonávajte takto:
   A. Odpojte svorky batérie od pólov batérie.
   B. Batériu, svorky a póly vyčistite drôtenou kefou a roztokom zažívacej sódy.
   C. Na káblové svorky a póly batérie naneste ochranné mazivo Grafo 112X (diel č. 505-47 od spoločnosti Toro) alebo vazelínu, aby ste predišli korózii.
   D. Batériu pomaly nabíjajte 24 hodín, a to každých 60 dní, aby ste predišli tvoreniu sírana olovnatého v batérii.
8. Motor pripravte takto:
   A. Vypustite z olejovej vane motorový olej a znova nasaďte vypúšťaciu zátku.
   B. Odstráňte a zlikvidujte olejový filter. Nainštalujte nový olejový filter.
   C. Motor naplňte špecifikovaným motorovým olejom.
   D. Naštartujte motor a nechajte ho približne 2 minúty bežať na voľnobežných otáčkach.
   E. Vypnite motor a vyberte kľúč.
   F. Palivovú nádrž vypláchnite čerstvým a čistým palivom.
   G. Zaistite všetky armatúry palivového systému.
   H. Dôkladne vyčistite zostavu vzduchového filtra a vykonajte jeho servis.
   I. Prívod vzduchového filtra a výstup výfuku utesnite páskou na ochranu pred poveternostnými vplyvmi.
   J. Skontrolujte ochranu proti zamrznutiu a podľa potreby doplňte roztok vody a nemrznúcej kvapaliny s obsahom etylénglykolu v pomere 50/50 pre očakávanú minimálnu teplotu vo vašej oblasti.

Uskladnenie batérie

Ak zariadenie skladujete dlhšie ako 30 dní, vyberte batériu a úplne ju nabite. Batériu skladujte na polici alebo stroji. Ak ju skladujete na stroji, nechajte káble odpojené. Akumulátor skladujte v chladnom prostredí, aby ste zabránili rýchlemu zhoršeniu stavu nabitia akumulátora. Aby ste zabránili zamrznutiu batérie, uistite sa, že je plne nabitá. Relatívna hustota v úplne nabitej batérii je 1,265 až 1,299.

Informácie o výstrahe na základe Kalifornského zákona 65 (California Proposition 65)

Čoho sa táto výstraha týka?

Môžete sa stretnúť s tovarom, na ktorom je štítok s podobným upozornením, ako je toto:



VÝSTRAHA: Môže spôsobovať rakovinu a poškodzovať reprodukčné orgány – www.p65Warnings.ca.gov (WARNING: Cancer and Reproductive Harm—www.p65Warnings.ca.gov).

Čo je Prop 65?

Zákon Prop 65 sa vzťahuje na všetky spoločnosti, ktoré vykonávajú svoju obchodnú činnosť v Kalifornii, predávajú produkty v Kalifornii alebo vyrábajú produkty, ktoré sa môžu predávať alebo prepravovať do Kalifornie. Tento zákon nariaďuje, aby guvernér štátu Kalifornia aktualizoval a zverejňoval zoznam chemických látok, o ktorých je známe, že spôsobujú rakovinu, vrodené chyby a/alebo iné reprodukčné poškodenia. Zoznam sa aktualizuje ročne a zahŕňa stovky chemických látok nachádzajúcich sa v položkách, s ktorými prichádzame každý deň do kontaktu. Cieľom zákona Prop 65 je informovať verejnosť o účinkoch týchto chemických látok.

Zákon Prop 65 nezakazuje predaj produktov obsahujúcich tieto chemické látky, no vyžaduje uvádzanie upozornení na všetkých produktoch, baleniach produktov alebo materiáloch dodávaných s produktmi. Upozornenie na základe zákona Prop 65 neznamená, že produkt porušuje niektoré bezpečnostné štandardy alebo požiadavky. Kalifornská vláda ujasnila, že výstraha na základe zákona Prop 65 „nepredstavuje rozhodnutie regulačného orgánu o tom, či je daný produkt bezpečné alebo nebezpečné používať“. Mnohé z týchto chemických látok sa už celé roky používajú v produktoch dennej spotreby bez zdokumentovaného poškodenia. Ďalšie informácie nájdete na adresehttps://oag.ca.gov/prop65/faqs-view-all.

Výstraha na základe zákona Prop 65 znamená, že daná spoločnosť (1) vyhodnotila vystavenie pôsobeniu látok a došla k záveru, že pôsobenie neprekračuje „žiadnu mieru významného rizika“, alebo sa spoločnosť (2) rozhodla uvádzať výstrahu na základe informácií o prítomnosti chemických látok uvedených v zozname bez pokusu o hodnotenie miery vystavenia.

Platí tento zákon všade?

Upozornenia na základe zákona Prop 65 vyžadujú len kalifornské právne predpisy. Tieto výstrahy môžete vidieť v Kalifornii na množstve zariadení, okrem iného vrátane reštaurácií, predajní potravín, hotelov, škôl a nemocníc a na množstve rôznych produktov. Okrem toho výstrahy na základe zákona Prop 65 uvádzajú na svojich webových lokalitách alebo v katalógoch aj niektorí online maloobchodní predajcovia alebo zásielkové obchody.

Aký je rozdiel medzi výstrahami na základe Kalifornského zákona a federálnymi limitmi?

Štandardy podľa zákona Prop 65 sú často prísnejšie ako federálne a medzinárodné štandardy. Existujú rôzne látky, ktoré vyžadujú upozornenie na základe zákona Prop 65 pri oveľa nižšej úrovni, ako sú stanovené federálne limity. Norma definovaná v zákone Prop 65 napríklad vyžaduje uvádzanie výstrahy v prípade dávky olova 0,5 µg/deň, čo je oveľa nižšia hodnota, než akú uvádzajú federálne a medzinárodné normy.

Prečo sa táto výstraha neuvádza na všetkých podobných produktoch?

- Produkty predávané v Kalifornii vyžadujú označenie podľa zákona Prop 65, zatiaľ čo pri podobných produktoch predávaných inde sa to nevyžaduje.
- Od spoločnosti zapojenej do súdneho sporu v súvislosti so zákonom Prop 65, ktorá dosiahne vyrovnanie, sa môže vyžadovať používanie upozornení na základe zákona Prop 65 na jej produktoch, no na iné spoločnosti vyrábajúce podobné produkty sa takáto požiadavka vzťahovať nemusí.
- Uplatňovanie zákona Prop 65 je nekonzistentné.
- Spoločnosti sa môžu rozhodnúť neuvádzať tieto výstrahy, pretože predpokladajú, že sa to od nich na základe zákona Prop 65 nevyžaduje. No chýbajúce výstrahy na produkte neznamenajú, že produkt neobsahuje chemické látky uvedené vo vládnom zozname na podobnej úrovni hodnôt.

Prečo túto výstrahu používa spoločnosť Toro?

Spoločnosť Toro sa rozhodla poskytovať spotrebiteľom čo najviac informácií, aby mohli prijímať informované rozhodnutia o nakupovaných a používaných produktoch. Spoločnosť Toro uvádza výstrahy v určitých prípadoch na základe vedomosti o prítomnosti jednej alebo viacerých chemických látok zo zoznamu bez hodnotenia úrovne vystavenia, pretože nie pri všetkých chemických látkach uvedených v zozname sú uvedené požiadavky týkajúce sa vystavenia ich pôsobeniu. Hoci môže byť miera vystavenia v súvislosti s produktmi spoločnosti Toro zanedbateľná alebo úplne v rozsahu definovanom ako „žiadne vysoké riziko“, spoločnosť Toro sa napriek tomu rozhodla uvádzať výstrahy na základe zákona Prop 65. Ak spoločnosť Toro tieto výstrahy neuvádza, mohli by jej navyše hroziť súdne spory so štátom Kalifornia alebo súkromnými stranami, ktoré by presadzovali uplatnenie zákona Prop 65, a spoločnosti by tak hrozili vysoké pokuty.

Poznámky:


TORO