Form No. 3480-556 Rev A

Motorkonverteringssæt

Subaru-drevet Greensmaster® 800-, 1000-, 1010-, 1600- eller 1610-gangplæneklipper med fast hoved

Modelnr. 161-7433

Modelnr. 161-7434

Monteringsvejledning

Dette motorkonverteringssæt er kun beregnet til maskiner med følgende model- og serienumre:

Modelnummer	Serienummer
04038	315000001 til 315000500
04039	315000001 til 316999999
04054	315000001 til 999999999
04055	315000001 til 999999999
04056	315000001 til 999999999

Lygtesæt, model 04063 (traktionsenheder med fast hoved) er kompatibelt med dette sæt.

Bemærk: Ældre lygtesæt er ikke kompatible med dette sæt.

⚠ ADVARSEL

CALIFORNIEN
Advarsel i henhold til erklæring nr. 65
Udstødningsgassen fra dette produkt indeholder kemikalier, der ifølge staten Californien er kræftfremkaldende samt giver fødselsskader eller andre forplantningsskader.

Indledning

Det er en overtrædelse af California Public Resource Code Section 4442 eller 4443 at bruge eller betjene denne motor på et skovbegroet, buskbegroet eller græsbegroet område, medmindre motoren er forsynet med en gnistskærm som defineret i Section 4442, som holdes i god driftsmæssig stand, eller medmindre motoren er bygget, udstyret og vedligeholdt til brandforebyggelse.

Du kan anskaffe en gnistskærm ved at kontakte din autoriserede serviceforhandler.

Vigtigt: **Disse monteringsvejledninger omfatter oplysninger om motorbetjening og -vedligeholdelse, som erstatter motorens drifts- og vedligeholdelsesprocedurer i maskinens *betjeningsvejledning*.**

Før maskinen eller motoren betjenes eller vedligeholdes, skal du altid se betjenings- og sikkerhedsanvisningerne i din *betjeningsvejledning*.

Gem disse vejledninger.

Vigtigt: **Motorens garanti stilles af motorfabrikanten. Se motorfabrikantens garanti og emissionssystemgaranti, der medfølger i pakken med skriftlig dokumentation. Denne garanti gælder kun for motoren. Den hverken forlænger eller ændrer udtrykkelige eller underforståede garantivilkår eller garantiperioden, der gælder for det produkt, hvori motoren er monteret.**

Indhold

Indledning 1
Sikkerhed 2
Sikkerheds- og instruktionsmærkater 2
Montering 3
1 Klargøring af maskinen 3
2 Afmontering af den eksisterende motor 3
3 Montering af den nye motor 3
4 Smøring og justering af maskinen 7
Produktoversigt 7
Betjeningsanordninger 7
Betjening 8
Brændstofspecifikationer 8
Brug af brændstofstabilisator 8
Opfyldning af brændstoftanken 8
Åbning og lukning af brændstofafbryderventilen 10
Vedligeholdelse 10
Skema over anbefalet vedligeholdelse 10
Klargøring af maskinen til vedligeholdelse 11
Serviceeftersyn af motorolien 11
Serviceeftersyn af luftfilteret 13
Serviceeftersyn af tændrøret 14

© 2026—The Toro® Company
8111 Lyndale Avenue South
Bloomington, MN 55420

Registrer dit produkt på www.Toro.com.

Oversættelse af original (DA)
Trykt i USA
Alle rettigheder forbeholdes

3480-556

Sikkerhed

Sikkerheds- og instruktionsmærkater

Sikkerheds- og instruktionsmærkaterne kan nemt ses af operatøren, og er placeret tæt på potentielle risikoområder. Beskadigede eller bortkomne mærkater skal udskiftes.

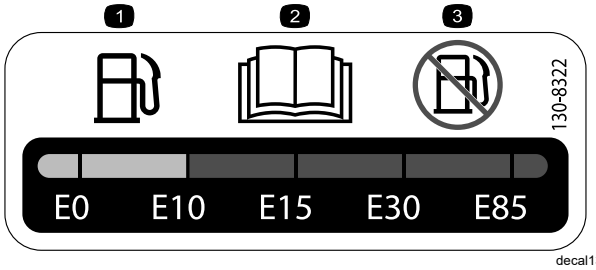

decal130-8322

130-8322

1. Brug kun brændstof med et alkoholindhold på under 10 % pr. volumen.
2. Læs *betjeningsvejledningen* for at få yderligere oplysninger om brændstof.
3. Brug ikke brændstof med et alkoholindhold på mere end 10 % pr. volumen.



decal133-8062

133-8062

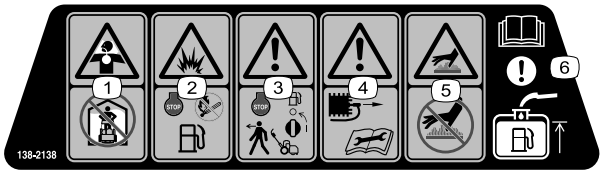

decal138-2138

138-2138

1. Giftige dampe eller giftige gasser, risiko for kvælning – lad ikke motoren køre i et lukket rum.
2. Eksplosionsfare – sluk for motoren inden påfyldning af brændstof. Undlad rygning og brug af åben ild, når der påfyldes brændstof.
3. Advarsel – sluk for motoren, og luk brændstofafbryderventilen, inden du forlader maskinen.
4. Advarsel – frakobl tændrørskablet, inden der udføres vedligeholdelsesarbejde.
5. Fare for varm overflade – undlad at berøre den varme overflade.
6. Bemærk – læs *betjeningsvejledningen* for at få oplysninger om påfyldning af brændstoftanken.

Montering

1

Klargøring af maskinen

Kræver ingen dele

Fremgangsmåde

Gør maskinen klar. Se Klargøring af maskinen til vedligeholdelse (side 11).

2

Afmontering af den eksisterende motor

Kræver ingen dele

Fremgangsmåde

Vigtigt: **Se *servicevejledningen* til Greensmaster 1000 for yderligere anvisninger om og illustrationer af afmontering af motoren.**

Vigtigt: **Gem alle afmonterede dele til senere brug, medmindre andet er angivet.**

1. Fjern og kasser vinkelarmsdækslet.
2. Afmonter og kasser kileremmene fra drivremskiven.
3. Fjern ledningsnettet fra motoren og kontrolkonsollens forbindelser.

   Bemærk: Kasser ledningsnettet.
4. Fjern sikkerhedsmodulet fra motoren.
5. Fjern bremse- og traktionshåndtagene samt konsoldækslet.
6. Kobl gaskablet fra motoren.
7. Kobl koblingskablet fra koblingssamlingen på motoren og konsollen.

   Bemærk: Kasser koblingskablet.
8. Afmonter den gamle motor.

   Gem motorens monteringsbolte og -møtrikker.
9. Afmonter motormonteringsbeslaget, og gem motormonteringsbeslaget og -boltene.
10. Rengør stellet, og kontroller dækkene for slitage og beskadigelse.

3

Montering af den nye motor

Dele, der skal bruges til dette trin:

1	Motor
1	Ledningsnetplade
1	Ledningsnet
1	Koblingskabelbeslag
1	Koblingskabel
1	Firkantnøgle
1	Spændeskive (⅜" x 1⅜")
1	Bolt (⅜" x ¾")
1	Remskive
1	Låseskive
1	Bolt (5/16" x 1")
2	Bolt (7/16" x 1")
2	Bolt (¼" x ¾")
1	Vinkelarmsdæksel
1	Styreremskive- samling
1	Remstyr
1	Sekskantmøtrik
4	Underlagsskive (⅜" x 1⅛")
1	Underlagsskive (5/16")
1	Underlagsskive (M20)
1	Koblingsarm
1	Tilspændingsfjeder
1	Koblingsbeslag
1	Traktionsdrejeaksel
2	Kilerem
1	R-klemme
1	Gaskabel, 158,3 cm
1	Gaskabel, 172,2 cm

Montering af motorkomponenterne

1. Monter koblingspladen med 2 bolte (¼" x ¾") som vist i Figur 1.

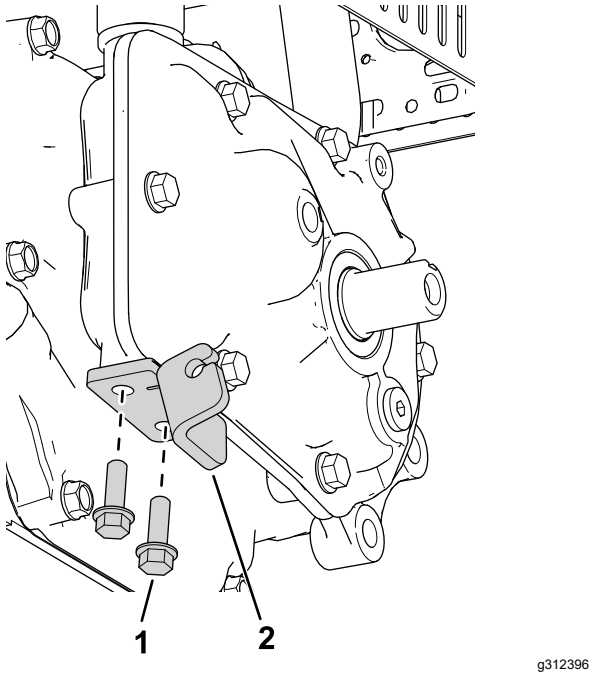

Figur 1

1. Koblingsplade
2. Bolt (¼" x ¾")

2. Monter firkantnøglen på udgangsakslen (Figur 2).

   Bemærk: Påfør anti-seize-middel på nøglen og udgangsakslen før montering.

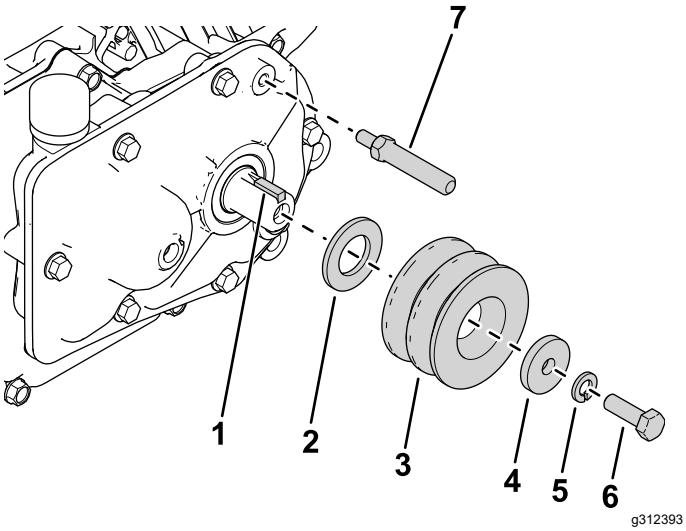

Figur 2

1. Firkantnøgle
2. Spændeskive (M20)
3. Remskive
4. Spændeskive (5/16")
5. Låseskive
6. Bolt (5/16" x 1")
7. Traktionsdrejeaksel

3. Monter den nye spændeskive (M20), remskive, spændeskive (5/16"), låseskive og bolt (5/16" x 1") som vist i Figur 2.
4. Monter traktionsdrejeakslen på gearkassen (Figur 2).
5. Monter koblingsbeslaget på gearkassen med 2 bolte (7/16" x 1") som vist i Figur 3.

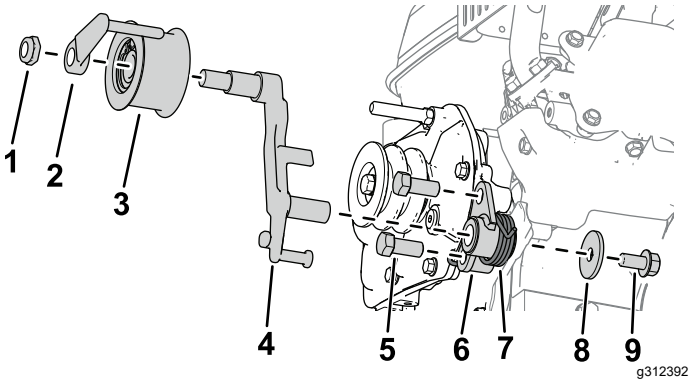

Figur 3

1. Sekskantmøtrik
2. Remstyr
3. Styreremskive- samling
4. Koblingsarm
5. Bolt (7/16" x 1")
6. Koblingsbeslag
7. Tilspændingsfjeder
8. Spændeskive (⅜" x 1⅜")
9. Bolt (⅜" x ¾")

6. Monter koblingsarmen på koblingsbeslaget (Figur 3).
7. Monter tilspændingsfjederen på koblingsbeslaget med en spændeskive (⅜" x 1⅜") og en bolt (⅜" x ¾") som vist i Figur 3.
8. Monter styreremskiven på koblingsarmen med et remstyr og en sekskantmøtrik (Figur 3).

Montering af ledningsnettet og kablerne

1. Fastgør ledningsnetbeslaget til brændstoftanken ved hjælp af de 2 eksisterende flangemøtrikker, der fastgør tanken til motoren.
2. Monter sikkerhedsmodulet på ledningsnetbeslaget med klemmen til ledningsnettet.
3. Monter motormonteringsbeslaget på maskinen med de bolte og de 4 spændeskiver (⅜" x 1⅛"), du fjernede tidligere, som vist i Figur 4.

   Monter den bageste venstre motorbolt løst (vist i Figur 4).

   Bemærk: Spænd de resterende 3 bolte 90 % af vejen for at gøre det nemmere at montere motoren på stellet.

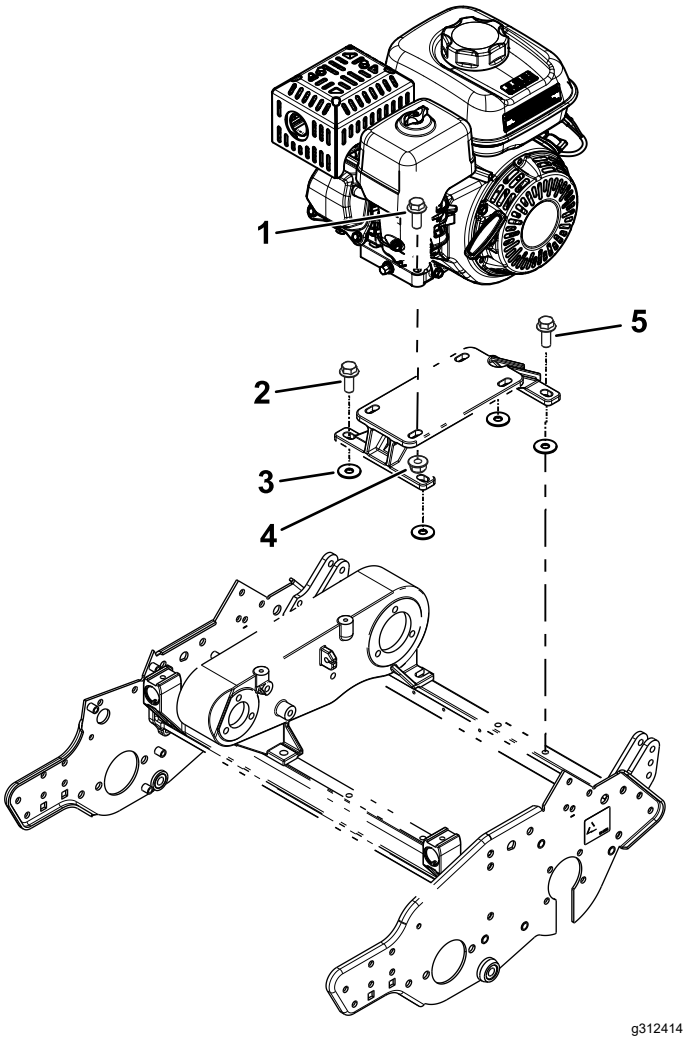

Figur 4

1. Motorbolt (blev fjernet tidligere)
2. Motormonteringsbeslagets bolt (blev fjernet tidligere)
3. Spændeskive (⅜" x 1⅛")
4. Motormøtrik (blev fjernet tidligere)
5. Bageste venstre motorbolt

4. Monter motoren på motormonteringsbeslaget ved hjælp af de bolte og møtrikker, du fjernede tidligere (Figur 4).

   Bemærk: Spænd boltene 90 % af vejen for at gøre det nemmere at montere motoren på stellet.

5. Monter koblingskablet på koblingspladen (Figur 5).

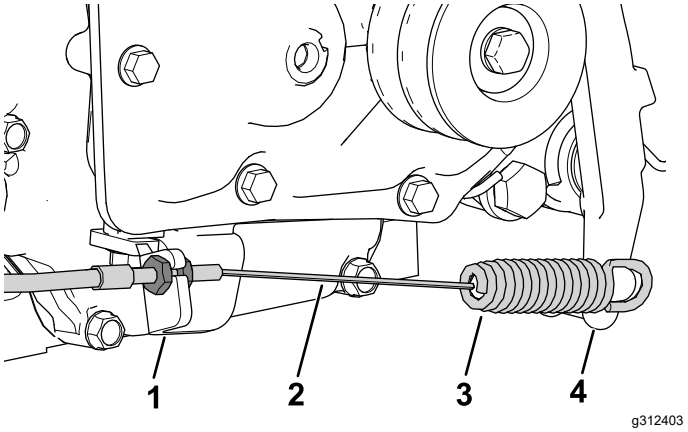

Figur 5

1. Koblingsplade
2. Koblingskabel
3. Enden af koblingskablets fjeder
4. Koblingsarm

6. Monter enden af koblingskablets fjeder på koblingsarmen (Figur 5).
7. Monter gaskablet på maskinen. Se maskinens *servicevejledning* (Figur 8).
   - Brug gaskablet, der er 172,2 cm langt, til traktionsenheder med modelnr. 04056. Se Figur 6.

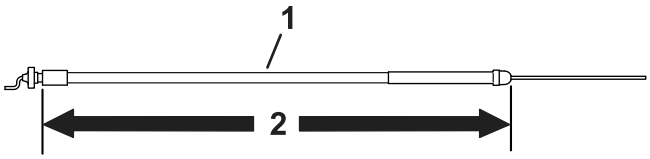

Figur 6

1. Gaskabel
2. 172,2 cm

   - Brug gaskablet, der er 158,3 cm langt, til alle traktionsenheder med undtagelse af modelnr. 04056. Se Figur 7.

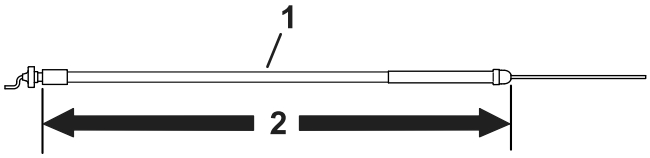

Figur 7

1. Gaskabel
2. 158,3 cm

Bemærk: lagttag gaskabelføringen som vist i Figur 8. Før kablet til motorens venstre side og mellem luftfilterdækslet og brændstoftanken.

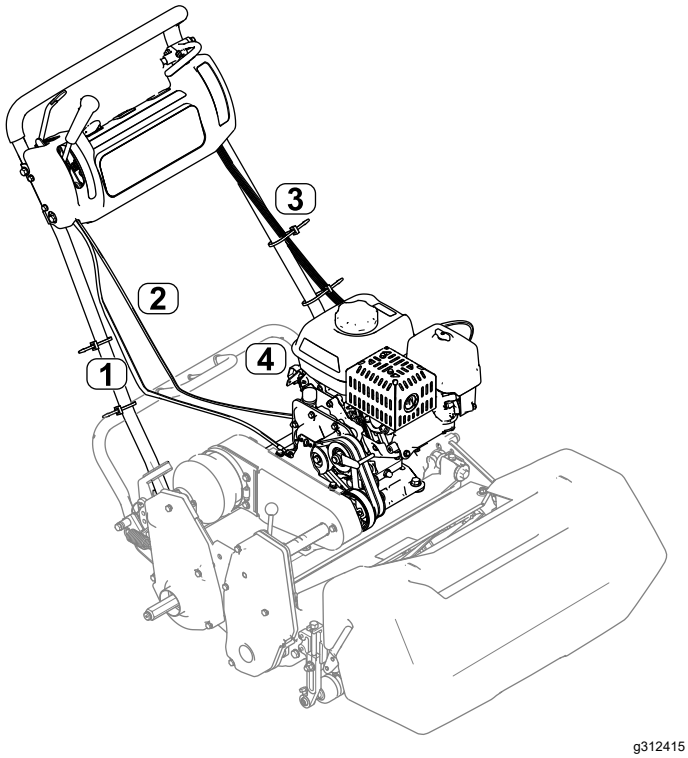

Figur 8

1. Koblingskabel
2. Gaskabel
3. Ledningsnet
4. Sikkerhedsmodul

8. Fjern den bageste venstre bolt fra motorhuset (Figur 4), og brug bolten til at fastgøre R-klemmen og gaskablet til motorhuset.
9. Monter og juster kileremmene. Se *betjeningsvejledningen*.
10. Spænd alle motorens monteringsbolte og motormonteringsbeslagets bolte (Figur 4).
11. Kobl ledningsnettet til sikkerhedsmodulet, og før ledningsnettet op langs venstre side af håndtaget (Figur 8).
12. Tilslut ledningsnettet til de korrekte konsolkontakter.

    Bemærk: Tilslut ledningsnettet til timetælleren (hvis udstyret hermed).
13. Brug ledningsnetstifterne til at fastgøre ledningsnettet under konsoldækslet.
14. Monter den grønne jordledning ved hjælp af hættebolten under brændstoftanken, og tilslut den røde ledning til enkelttrådsledningen på motoren. Tilslut de resterende 2 ledninger på ledningsnettet (sort og gul) til motorens ledningsnet med 2 ledningsforbindelser.

    Bemærk: Påfør fedt (skin-over) på bolten og den jordede kabelskoklemme.
15. Klem ledningsnettet fast på monteringsbeslaget.
16. Monter det nye vinkelarmsdæksel med de fastgørelsesanordninger, du fjernede tidligere.

4

Smøring og justering af maskinen

Kræver ingen dele

Fremgangsmåde

Vigtigt: **Motorens gearkasse kræver ikke vedligeholdelse, da den er fyldt med højtydende, syntetisk, halvflydende fedt med lang levetid.**

1. Juster koblingskablet. Se *betjeningsvejledningen*.
2. Juster gaskablet. Se *betjeningsvejledningen*.
3. Smør maskinen ifølge instruktionerne i *betjeningsvejledningen*.
4. Fyld motorens krumtaphus med olie ifølge instruktionerne i *betjeningsvejledningen*.
5. Indstil motorhastigheden i henhold til følgende specifikationer:

Høj tomgangs-hastighed (uden last)	Ikke-CE-modeller	3450 ±100 o/min.
	CE-modeller	3150 ±100 o/min.
Lav tomgangs-hastighed (uden last)	Alle modeller	1900 ±100 o/min.

Produktoversigt

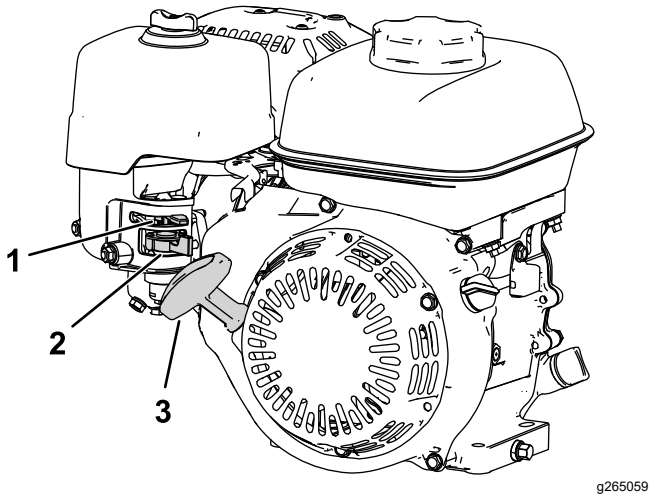

Figur 9

1. Choker
2. Brændstofafbryderventil
3. Tilbageslagsstarthåndtag

Betjeningsanordninger

Chokerhåndtag

Chokerhåndtaget sidder på siden af motoren (Figur 9). Du bruger det ved start af en kold motor

Bemærk: Start eller kør ikke en varm motor med chokeren i positionen CLOSED (lukket).

- Skub chokeren helt til venstre (væk fra starthåndtaget) for at sætte chokeren i positionen CLOSED (lukket).
- Skub chokeren helt til højre (mod starthåndtaget) for at sætte chokeren i positionen OPEN (åben).

Brændstofafbryderventil

Brændstofafbryderventilen er placeret på siden af motoren under chokerhåndtaget (Figur 9).

Bemærk: Luk brændstofafbryderventilen, når maskinen ikke skal bruges i et par dage, under transport til og fra arbejdsstedet samt når maskinen parkeres i en bygning. Se Åbning og lukning af brændstofafbryderventilen (side 10).

Betjening

Brændstofspecifikationer

Brændstoftankens kapacitet: 2,0 l

Anbefalet brændstof: Blyfri benzin med et oktantal på 87 eller højere ((R+M)/2-ratingmetode)

Ethanol: Benzin med op til 10% ethanol (gasohol) eller 15% MTBE (metyl-tertiær-butylæter) pr. volumen er acceptabelt. Ethanol og MTBE er ikke det samme. Benzin med 15 % ethanol (E15) pr. volumen godkendes ikke til brug.

- **Brug aldrig benzin, der indeholder mere end 10 % ethanol pr. volumen**, som f.eks. E15 (indeholder 15 % ethanol), E20 (indeholder 20 % ethanol) eller E85 (indeholder op til 85 % ethanol).
- **Anvend ikke** benzin, der indeholder metanol.
- **Opbevar ikke** brændstof i hverken brændstoftanken eller brændstofbeholdere henover vinteren, medmindre du anvender en brændstofstabilisator.
- Fyld **ikke** olie i benzin.
- For at opnå de bedste resultater skal du kun bruge rent og friskt brændstof (der er under 30 dage gammelt).
- Hvis der anvendes ikke-godkendt benzin, kan det medføre ydelsesproblemer og/eller beskadigelse af motoren, som muligvis ikke er dækket af garantien

Brug af brændstofstabilisator

Vigtigt: **Tilsæt aldrig brændstofadditiver, der indeholder metanol eller ethanol.**

Tilsæt benzinen den korrekte mængde brændstofstabilisator.

Bemærk: Brændstofstabilisator er mest effektiv, når den blandes med frisk benzin. Brug altid brændstofstabilisator for at minimere risikoen for lakaflejringer i brændstofsystemet.

Opfyldning af brændstoftanken

⚠ FARE

Under visse forhold er brændstof meget brandfarligt og yderst eksplosivt. En brand eller eksplosion forårsaget af brændstof kan give dig eller andre forbrændinger samt medføre tingsskade.

- **Fyld tanken udendørs i et åbent område, når motoren er kold. Tør eventuelt spildt brændstof op.**
- **Fyld aldrig brændstoftanken op inde i en lukket anhænger.**
- **Fyld ikke brændstoftanken helt op. Fyld brændstof på brændstoftanken, indtil niveauet er 6-13 mm under bunden af påfyldningsstudsen. Dette tomrum giver brændstoffet i tanken plads til at udvide sig.**
- **Ryg aldrig under håndtering af brændstof, og hold afstand til åben ild eller steder, hvor brændstofdampe kan antændes af en gnist.**
- **Opbevar brændstof i en godkendt beholder og utilgængeligt for børn. Køb aldrig benzin til mere end 30 dages forbrug.**
- **Betjen ikke maskinen, medmindre hele udstødningssystemet er på plads og i god driftsmæssig stand.**

⚠ FARE

Under visse omstændigheder kan der under påfyldning af brændstof udvikle sig statisk elektricitet, hvilket kan antænde brændstofdampene. En brand eller eksplosion forårsaget af brændstof kan give dig eller andre forbrændinger samt medføre tingsskade.

- **Anbring altid brændstofbeholdere på jorden et stykke fra køretøjet, før påfyldningen påbegyndes.**
- **Fyld ikke brændstofbeholdere inden i et køretøj eller på en lastbil eller anhænger, da indvendige tæpper eller plastikforinger i lastbiler kan isolere dunken og forsinke tabet af eventuel statisk elektricitet.**
- **Fjern, om muligt, udstyr fra lastbilen eller anhængeren, og påfyld nede på jorden. Hvis ikke dette er muligt, skal påfyldningen af udstyret finde sted med en bærbar beholder i stedet for direkte fra brændstofstanderen.**
- **Hvis det er nødvendigt at benytte benzinstanderen, skal mundstykket hele tiden være i kontakt med kanten af åbningen i benzintanken eller dunken, indtil påfyldningen afsluttes.**

⚠ ADVARSEL

Brændstof er farligt og kan være dødbringende, hvis det indtages. Længere tids udsættelse for dampe kan forårsage alvorlige skader og sygdomme.

- **Undgå længere tids indånding af dampe.**
- **Hold ansigtet væk fra spidsen af slangen og brændstoftankens eller stabilisatorens åbning.**
- **Undgå kontakt med huden, og vask spildte væsker af med sæbe og vand.**

1. Parker maskinen på en plan flade, og sluk for motoren.
2. Lad motoren køle af.
3. Rengør området omkring brændstofdækslet, og afmonter det (Figur 10).

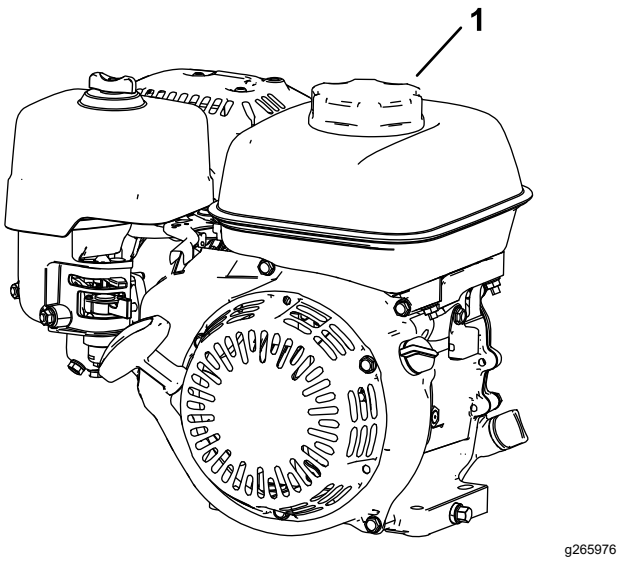

Figur 10

1. Brændstofdæksel

4. Fyld tanken med brændstof, indtil standen står lige inden for stålfilterkurven.

   Påfyld ikke i tankens påfyldningsstuds.

   Vigtigt: **Fyld ikke tanken til over påfyldningsnettet, da brændstoffet har brug for plads til at udvide sig.**
5. Monter dækslet til brændstoftanken forsvarligt.
6. Tør eventuelt spildt brændstof op.

Åbning og lukning af brændstofafbryderventilen

Brændstoftilstrømningen til motoren reguleres ved hjælp af brændstofafbryderventilen som følger:

- For at åbne brændstofventilen skal du dreje brændstofafbryderventilens håndtag hen mod tilbageslagsstarthåndtaget (Figur 11).
- For at lukke brændstofventilen skal du dreje brændstofafbryderventilens håndtag væk fra tilbageslagsstarthåndtaget (Figur 11).

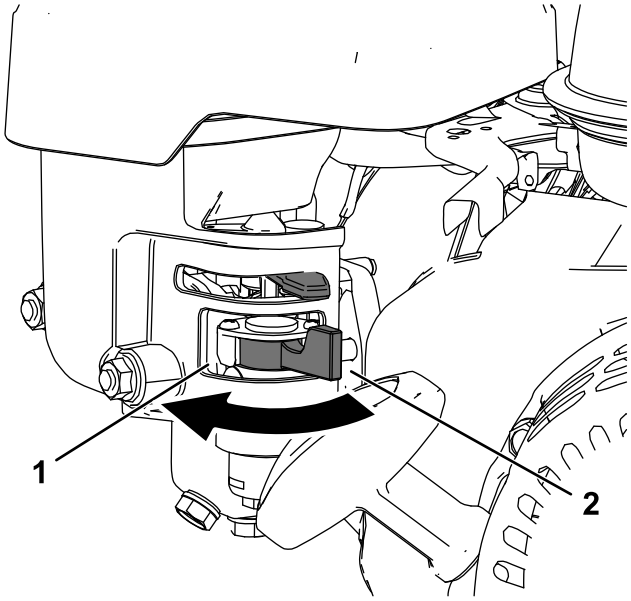

Figur 11

1. Drej brændstofventilarmen til positionen ON (til)
2. Brændstofventilarm i positionen OFF (fra)

Vedligeholdelse

Vigtigt: **Se motorens betjeningsvejledning for at få oplysninger om yderligere vedligeholdelsesprocedurer.**

Vigtigt: **Motorens gearkasse (Figur 12) kræver ikke vedligeholdelse, da den er fyldt med højtydende, syntetisk, halvflydende fedt med lang levetid.**

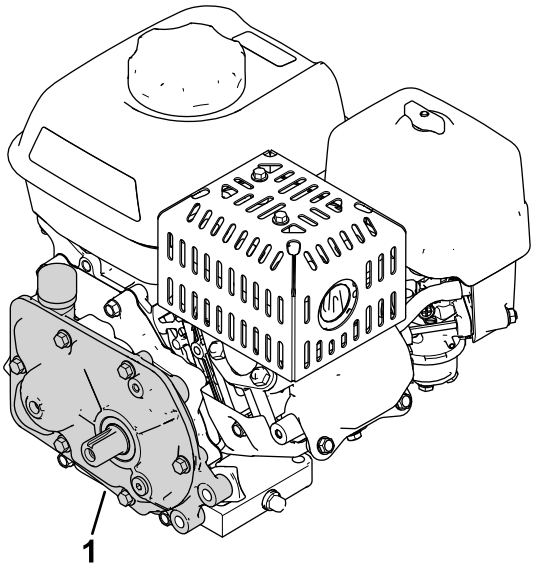

Figur 12

1. Gearkasse

Skema over anbefalet vedligeholdelse

Vedligeholdelsesintervaller	Vedligeholdelsesprocedure
Efter de første 20 timer	• Skift motorolien.
Hver anvendelse eller dagligt	• Kontroller motoroliestanden. • Efterse luftfilterindsatserne.
For hver 50 timer	• Rengør luftfilterindsatserne.
For hver 100 timer	• Skift motorolien. • Efterse og juster tændrøret. Udskift det, hvis det er nødvendigt.
For hver 300 timer	• Udskift papirfilterindsatsen (oftere ved støvede driftsforhold). • Udskift tændrøret.

Klargøring af maskinen til vedligeholdelse

⚠ ADVARSEL

Mens du justerer eller udfører vedligeholdelse på maskinen, kan en anden person starte motoren. Utilsigtet start af motoren kan påføre dig eller andre omkringstående alvorlig fysisk skade.

Tag nøglen ud af tændingen, aktiver parkeringsbremsen, og træk tændrørskablet/-erne af tændrøret/-ene, før du udfører vedligeholdelsesarbejde. Skub også tændrørskablet/-erne til side, så de(t) ikke utilsigtet kommer i kontakt med tændrøret/-ene.

Udfør følgende inden serviceeftersyn, rengøring eller justering af maskinen.

1. Parker maskinen på en plan flade.
2. Sluk for motoren, og tag nøglen ud af maskinen (hvis udstyret hermed).
3. Aktiver parkeringsbremsen.
4. Vent, til alle bevægelige dele er standset, og lad motoren køle af inden serviceeftersyn eller opbevaring.
5. Frakobl tændrørskablet (Figur 13).

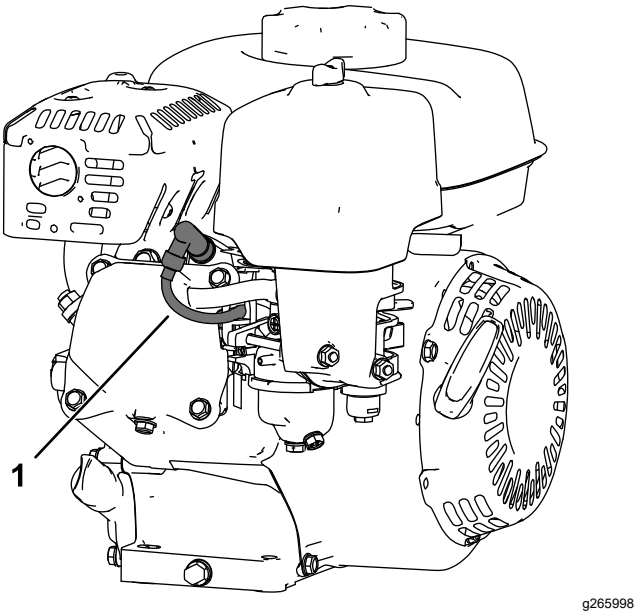

Figur 13

1. Tændrørskabel

Serviceeftersyn af motorolien

Fyld krumtaphuset med ca. 0,56 l olie med den rette viskositet før start. Motoren anvender oliemærker af høj kvalitet, som bærer American Petroleum Institutes (API) "service classification" (serviceklassifikation) på SJ eller højere. Vælg den rette olieviskositet (vægt) i henhold til omgivelsestemperaturen. Figur 14 illustrerer den anbefalede temperatur/viskositet.

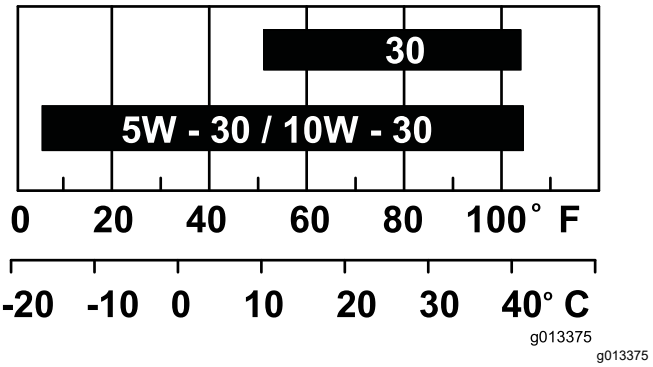

g013375

Figur 14

Bemærk: Multigrade-olier (5W-20, 10W-30 og 10W-40) øger olieforbruget. Kontroller motoroliestanden hyppigere, når du bruge disse olier.

Kontrol af motoroliestanden

Eftersynsinterval: Hver anvendelse eller dagligt

Det perfekte tidspunkt at kontrollere motoroliestanden på er, når motoren er afkølet, eller inden du starter motoren for første gang den pågældende dag. Hvis motoren allerede har kørt, skal olien drænes tilbage i sumpen mindst 10 minutter før, der udføres kontrol af motoroliestanden.

1. Sluk for motoren, og vent, til alle bevægelige dele er standset. Se Klargøring af maskinen til vedligeholdelse (side 11).
2. Placer maskinen, så motoren står plant, og rengør området rundt om oliepåfyldningsrøret (Figur 15).

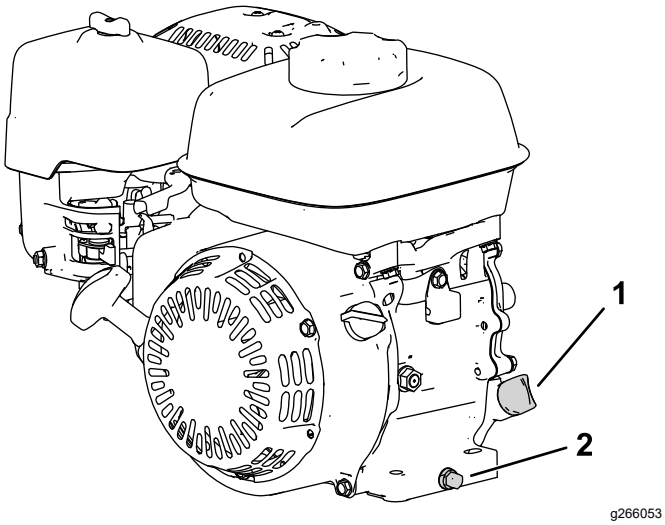

Figur 15

1. Målepind
2. Aftapningsprop og spændeskive

3. Fjern målepinden ved at dreje den mod uret.
4. Fjern målepinden, og tør pindens ende ren.
5. Isæt målepinden helt ned i oliepåfyldningsrøret, **men skru den ikke på plads**.
6. Tag målepinden ud, og kontroller motoroliestanden (Figur 16).

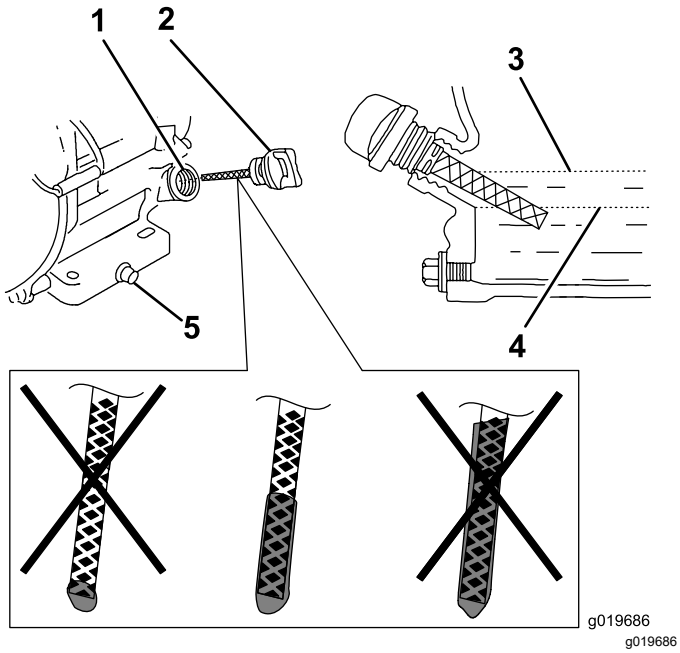

Figur 16

1. Påfyldningsrør
2. Målepind
3. Maksimal oliestand
4. Minimal oliestand
5. Aftapningsprop

7. Hvis motoroliestanden er forkert, skal du tilføje eller aftappe olie, indtil den rette oliestand nås. Se Skift af motorolien (side 12).

Skift af motorolien

Eftersynsinterval: Efter de første 20 timer

For hver 100 timer

⚠ ADVARSEL

Olien kan være varm, efter at motoren har kørt, og kontakt med varm olie kan medføre alvorlig personskade.

Undgå kontakt med varm motorolie, når den aftappes.

1. Sluk for motoren, og vent, til alle bevægelige dele er standset. Se Klargøring af maskinen til vedligeholdelse (side 11).
2. Hæv motoren fra jorden, og anbring en drænbakke under aftapningsproppen for at opsamle olien.
3. Tag aftapningsproppen ud (Figur 15).
4. Når olien er helt aftappet, skal du sænke motoren til jorden, sætte aftapningsproppen og spændeskiven på igen og tilspænde proppen med et tilspændingsmoment på 18 Nm.

   Bemærk: Bortskaf den brugte olie på et godkendt genbrugsanlæg.
5. Fjern målepinden, og hæld langsomt olie i oliepåfyldningshullet, indtil olien er ved rette niveau.
6. Sørg for, at olien har nået det korrekte niveau på målepinden. Se Kontrol af motoroliestanden (side 11).
7. Sæt målepinden i igen, og fastgør den.
8. Tør eventuelt spildt olie op.
9. Sæt tændrørskablet på tændrøret.

Serviceeftersyn af luftfilteret

Eftersynsinterval: Hver anvendelse eller dagligt

For hver 50 timer

For hver 300 timer/Årlig (alt efter hvad der indtræffer først)

Vigtigt: **Betjen ikke motoren uden luftfilterindsatsen. Dette vil medføre ekstrem motorskade.**

1. Sluk for motoren, og vent, til alle bevægelige dele er standset. Se Klargøring af maskinen til vedligeholdelse (side 11).
2. Afmonter vingemøtrikken, der fastgør luftfilterdækslet (Figur 17).
3. Afmonter luftfilterdækslet.

   Bemærk: Sørg for, at der ikke falder snavs eller affald fra luftfilterdækslet ned i basen.
4. Afmonter skumindsatsen og papirindsatsen fra basen.
5. Afmonter skumindsatsen fra papirindsatsen.
6. Efterse skum- og papirindsatserne. Udskift dem, hvis de er beskadigede eller meget snavsede.

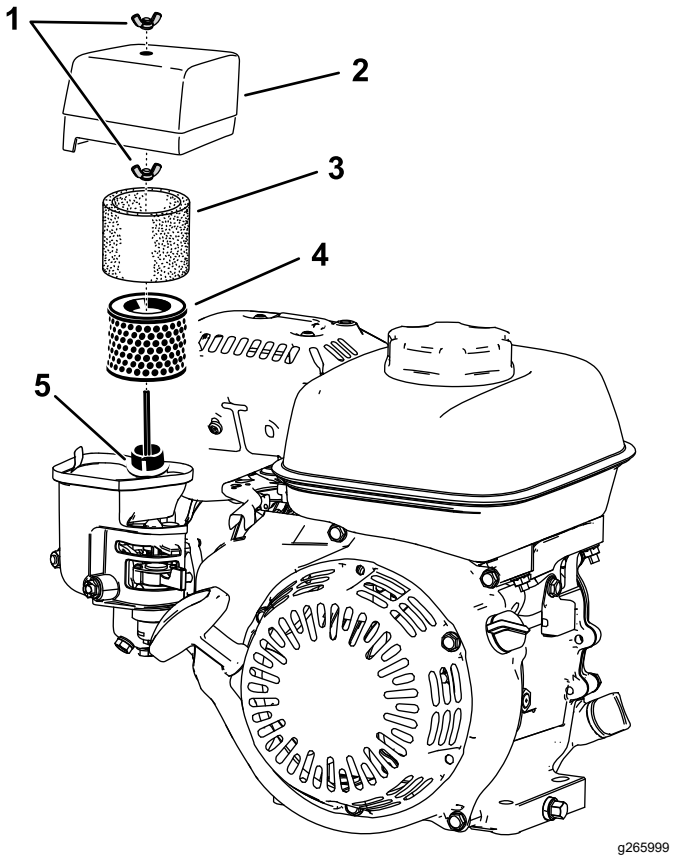

Figur 17

1. Vingemøtrik
2. Luftfilterdæksel
3. Skumindsats
4. Papirfilterindsats
5. Pakning og luftkanal

7. Rens papirindsatsen ved forsigtigt at banke på den for at fjerne snavset.

   Bemærk: Forsøg ikke at børste snavs af papirindsatsen. Børstning tvinger snavs ind i fibrene. Udskift indsatsen, hvis snavset ikke fjernes ved at banke på den.
8. Rengør skumindsatsen med varmt sæbevand eller med ikke-brændbart opløsningsmiddel.

   Bemærk: Brug ikke benzin til at rengøre skumindsatsen, da dette kan medføre risiko for brand eller eksplosion.
9. Skyl og tør skumindsatsen grundigt.
10. Tør snavs af basen og dækslet med en fugtig klud.

    Bemærk: Sørg for, at snavs og affald ikke når ind i luftkanalen, der fører til karburatoren.
11. Monter luftfilterindsatserne, og sørg for, at de er korrekt placeret. Monter den nederste vingemøtrik.
12. Monter dækslet, og monter den øverste vingemøtrik for at fastgøre det.

Serviceeftersyn af tændrøret

Eftersynsinterval: For hver 100 timer

For hver 300 timer

Brug et NGK BPR6ES-tændrør eller tilsvarende.

1. Sluk for motoren, og vent, til alle bevægelige dele er standset. Se Klargøring af maskinen til vedligeholdelse (side 11).
2. Rengør området rundt om tændrøret.
3. Fjern tændrøret fra topstykket.

   Vigtigt: **Udskift tændrøret, hvis det er revnet, beskadiget eller snavset. Elektroderne må ikke sandblæses, skrabes eller renses, da motoren kan påføres skade af partikler, som trænger ind i cylinderen.**
4. Indstil afstanden til tændrøret til 0,7 til 0,8 mm

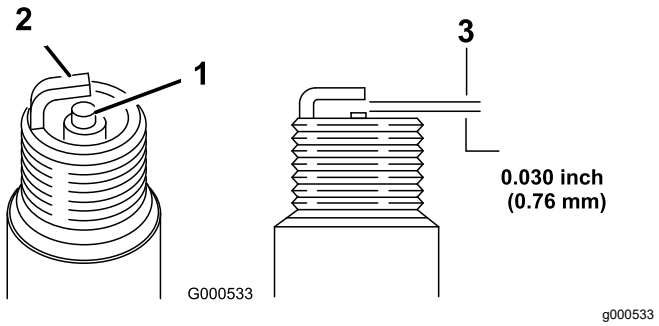

Figur 18

1. Midterelektrodens isolator
2. Sideelektrode
3. Gnistgab

5. Monter tændrøret forsigtigt med hænderne (for at undgå at gevindene bliver ødelagt), så det er fingerstramt.
6. Tilspænd tændrøret yderligere ½ omgang, hvis det er nyt. Ellers skal det tilspændes ⅛ til ¼ omgang.

   Vigtigt: **Et løst tændrør kan blive meget varmt og kan beskadige motoren. Overspænding af et tændrør kan beskadige gevindet i cylindertopstykket.**
7. Sæt tændrørskablet på tændrøret.

Bemærkninger:

Advarselsinformation i henhold til erklæringen California Proposition nr. 65

Hvad betyder denne advarsel?

Du kan komme ud for at se et produkt til salg, der er forsynet med et advarselsmærkat som det følgende:

ADVARSEL: Kræft og forplantningsskade – www.p65Warnings.ca.gov.

Hvad er erklæring 65?

Erklæring 65 gælder for alle selskaber, der driver virksomhed i Californien, sælger produkter i Californien eller fremstiller produkter, der kan sælges eller indføres i Californien. Den kræver, at Californiens guvernør fører og offentliggør en liste over kemikalier, der kan forårsage kræft, fosterskader og/eller anden skade på reproduktionsevnen. Listen, der opdateres hvert år, omfatter hundredvis af kemikalier, der findes i mange hverdagsartikler. Formålet med erklæring 65 er at informere offentligheden om udsættelse for disse kemikalier.

Erklæring 65 nedlægger ikke forbud mod salg af produkter, der indeholder disse kemikalier, men kræver i stedet advarsler på samtlige produkter, al produktemballage og produktets faglitteratur. Ydermere betyder en advarsel i henhold til erklæring 65 ikke, at et produkt er i strid med produktsikkerhedsstandarder eller -krav. Faktisk har den californiske regering præciseret, at en advarsel i henhold til erklæring 65 "ikke er det samme som en lovgivningsbeslutning om, hvorvidt et produkt er 'sikkert' eller 'usikkert'." Mange af disse kemikalier er blevet anvendt i hverdagsprodukter i mange år uden dokumenteret skadevirkning. Få yderligere oplysninger på https://oag.ca.gov/prop65/faqs-view-all.

En advarsel i henhold til erklæring 65 betyder, at en virksomhed enten (1) har evalueret eksponeringen og konkluderet, at den overskrider niveauet for "ingen betydelig risiko", eller (2) har valgt at forsyne produktet med en advarsel på grund af tilstedeværelsen af et kemikalie, der er anført på førnævnte liste, uden at der er blevet gjort forsøg på at evaluere eksponeringen.

Finder denne lovgivning anvendelse overalt?

Advarsler i henhold til erklæring 65 er kun påkrævede i henhold til californisk lovgivning. Disse advarsler ses i Californien inden for en bred vifte af miljøer, herunder, men ikke begrænset til, restauranter, købmandsforretninger, hoteller, skoler og hospitaler, og på en bred vifte af produkter. Derudover tilvejebringer nogle online- og postordreforhandlere advarsler i henhold til erklæring 65 på deres websites eller i kataloger.

Hvordan måler Californiens forbundsstatslige advarsler sig med de grænser, der er underlagt regeringen i Washington?

Standarder i henhold til erklæring 65 er ofte strengere end nationale og internationale standarder. Der er en række forskellige stoffer, som kræver en advarsel i henhold til erklæring 65 ved niveauer, der ligger langt under de nationale kontrolgrænser. For eksempel ligger advarselsstandarden for bly i henhold til erklæring 65 på 0,5 µg/dag, hvilket er langt under nationale og internationale standarder.

Hvorfor er alle produkter af samme slags ikke forsynet med advarslen?

- Produkter, der sælges i Californien, kræver mærkning i henhold til erklæring 65, mens lignende produkter, der sælges andetsteds, ikke gør.
- Hvis en virksomhed, der er involveret i en retssag under erklæring 65, indgår et forlig, kan virksomheden pålægges at anvende erklæring 65-advarsler for sine produkter, mens andre virksomheder, der fremstiller lignende produkter, muligvis ikke er underlagt sådanne krav.
- Håndhævelsen af erklæring 65 er inkonsekvent.
- Virksomheder kan undlade at forsyne deres produkter med advarsler, hvis de konkluderer, at det ikke er påkrævet i henhold til erklæring 65. Fravær af advarsler på et produkt betyder ikke, at produktet er fri for de anførte kemikalier ved lignende niveauer.

Hvorfor inkluderer Toro denne advarsel?

Toro har valgt forsyne forbrugerne med så mange oplysninger som muligt, så de kan træffe kvalificerede beslutninger om de produkter, som de køber og bruger. Toro tilvejebringer i visse tilfælde advarsler på grundlag af viden om tilstedeværelsen af ét eller flere anførte kemikalier, uden at der er blevet foretaget vurdering af eksponeringen, eftersom ikke alle de anførte kemikalier er forsynet med krav til eksponeringsgrænser. Selvom eksponeringen fra Toros produkter kan være uvæsentlig eller ligge inden for intervallet, der "ikke udgør nogen betydelig risiko", har Toro for at være på den sikre side alligevel valgt at forsyne sine produkter med advarsler i henhold til erklæring 65. Hvis Toro ikke stiller disse advarsler til rådighed, kan virksomheden desuden sagsøges af staten Californien eller af private parter, der søger at håndhæve erklæring 65, og underlægges væsentlige sanktioner.