Form No. 3480-564 Rev A

Motoromstillingssett

Subaru-drevet Greensmaster® 800-, 1000-, 1010-, 1600- eller 1610-gressklipper av skyvemodell med fasthode

Modellnr. 161-7433

Modellnr. 161-7434

Installasjonsveiledning

Dette motorkonverteringssettet er kun for maskiner med følgende modell- og serienumre:

Modellnummer	Serienummer
04038	315000001 til 315000500
04039	315000001 til 316999999
04054	315000001 til 999999999
04055	315000001 til 999999999
04056	315000001 til 999999999

Lyssett, modell 04063 (trekkenheter med fast hode) er kompatibelt med dette settet.

Merk: Eldre lyspakker er ikke kompatible med dette settet.

Innledning

Det er i strid med Californias Public Resource Code, avsnitt 4442 eller 4443, å bruke denne motoren i skogs-, busk- eller gressområder med mindre motoren er utstyrt med en fungerende gnistfanger, som definert i avsnitt 4442, eller en motor som er beregnet, utstyrt og vedlikeholdt for å unngå brann.

Hvis du trenger en gnistfanger, kontakt din autoriserte serviceforhandler.

Viktig: **Disse monteringsinstruksjonene inneholder informasjon om motordrift og -vedlikehold som erstatter informasjon om drifts- og vedlikeholdsprosedyrer i maskinens *brukerhåndbok*.**

Se alltid drift- og sikkerhetsinstruksjoner i *brukerhåndboken* før drift og vedlikehold av maskinen eller motoren.

Ta vare på disse instruksjonene.

Viktig: **Garantien til motoren ytes av motorprodusenten. Vennligst se motorprodusentens garanti og utslippssystem garanti inkludert i denne brosjyrepakken. Den garantien gjelder kun for motoren. Den hverken utvider eller forandrer ethvert uttrykkelig eller implisert garantivilkår eller garantiperiode som kan gjelde for produktet hvor motoren er montert.**

⚠ ADVARSEL

CALIFORNIA
Proposition 65-advarsel

Staten California kjenner til at motoreksosen fra dette produktet inneholder kjemikalier som kan forårsake kreft, fosterskader eller skade forplantningsevnen på andre måter.

Innhold

Innledning 1
Sikkerhet 2
Sikkerhets- og instruksjonsmerker 2
Montering 3
1 Klargjøre maskinen 3
2 Fjerne den eksisterende motoren 3
3 Montere den nye motoren 3
4 Smøre og justere maskinen 6
Oversikt over produktet 7
Kontroller 7
Bruk 7
Drivstoffspesifikasjoner 7
Bruke stabiliserings-/kondisjoneringsmiddel 7
Fylle drivstofftanken 8
Åpne og lukke drivstoffavstengingsventilen 9
Vedlikehold 10
Anbefalt vedlikeholdsplan 10
Klargjøre maskinen for vedlikehold 10
Kontrollere motoroljenivået 11
Overhale luftrenseren 13
Overhale tennpluggen 14

© 2026—The Toro® Company
8111 Lyndale Avenue South
Bloomington, MN 55420

Registrer ditt produkt på www.Toro.com.

Oversettelse av originalen (NO)
Trykt i USA
Med enerett

3480-564

Sikkerhet

Sikkerhets- og instruksjonsmerker

Sikkerhetsmerker og -instruksjoner er lett synlige for føreren og er plassert i nærheten av alle områder som representerer en potensiell fare. Bytt ut alle merker som er ødelagte eller mangler.

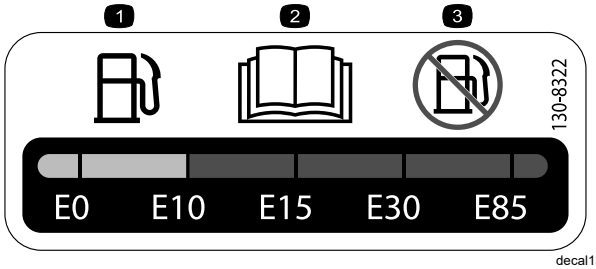

decal130-8322

130-8322

1. Bruk kun drivstoff med et alkoholinnhold etter volum på under 10 %.
2. Les *brukerhåndboken* for ytterligere informasjon om drivstoff.
3. Ikke bruk drivstoff med et alkoholinnhold etter volum som er høyere enn 10 %.



decal133-8062

133-8062

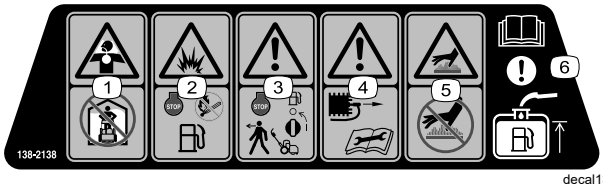

decal138-2138

138-2138

1. Giftig damp eller giftige gasser, kvelningsfare – ikke kjør motoren i et lukket rom.
2. Eksplosjonsfare – slå av motoren før du fyller på drivstoff – ingen bål, åpne flammer eller røyking ved fylling av drivstoff.
3. Advarsel – slå av motoren og lukk drivstoffavstengningsventilen før du forlater maskinen.
4. Advarsel – koble fra tennpluggledningen før du utfører vedlikehold.
5. Fare for varm overflate – ikke rør den varme overflaten.
6. Obs! Les *brukerhåndboken* for informasjon om fylling av drivstofftanken.

Montering

1

Klargjøre maskinen

Ingen deler er nødvendige

Prosedyre

Klargjør maskinen. Se Klargjøre maskinen for vedlikehold (side 10).

2

Fjerne den eksisterende motoren

Ingen deler er nødvendige

Prosedyre

Viktig: **For ytterligere instruksjoner og illustrasjoner for fjerning av motor kan du se *servicehåndboken* for Greensmaster 1000.**

Viktig: **Behold alle delene du har fjernet, slik at de kan brukes igjen, med mindre noe annet er angitt.**

1. Ta ut og kast det gamle vinkeldekslet.
2. Fjern og kast kileremmene fra drivremskiven.
3. Fjern ledningssatsen fra motoren og kontrollkonsollens koblinger.

   Merk: Fjern og kast ledningssatsen.
4. Fjern sperremodulen fra motoren.
5. Fjern bremse- og trekkspakhåndtakene samt konsolldekslet.
6. Kople fra gasskabelen fra motoren.
7. Koble fra clutchkabelen fra clutchenheten på motoren og konsollen.

   Merk: Kast clutchkabelen.
8. Fjern den gamle motoren.

   Ta vare på motorens monteringsbolter og -muttere.
9. Fjern motorfestebraketten og oppbevar motorfestebraketten og boltene.
10. Rengjør rammen, og sjekk for skade og slitasje.

3

Montere den nye motoren

Deler som er nødvendige for dette trinnet:

1	Motor
1	Ledningssatsplate
1	Ledningssats
1	Clutchkabelbrakett
1	Clutchkabel
1	Firkantet splint
1	Skive (⅜ x 1⅜ tomme)
1	Bolt (¾ x ⅜ tomme)
1	Drivremskive
1	Låseskive
1	Bolt (5/16 x 1 tomme)
2	Bolt (7/16 x 1 tomme)
2	Bolt (¼ x ¾ tomme)
1	Vinkeldeksel
1	Lederull- enhet
1	Remfører
1	Sekskantmutter
4	Flat skive (⅜ x 1⅛ tomme)
1	Flat skive (5/16 tomme)
1	Flat skive (M20)
1	Clutchspak
1	Momentfjær
1	Clutchbrakett
1	Svingaksel for trekkraft
2	Kilerem
1	R-klemme
1	Gasskabel, 158,3 cm
1	Gasskabel, 172,2 cm

Montere motorkomponentene

1. Monter clutchplaten med to bolter (¼ x ¾ tomme) som vist i Figur 1.

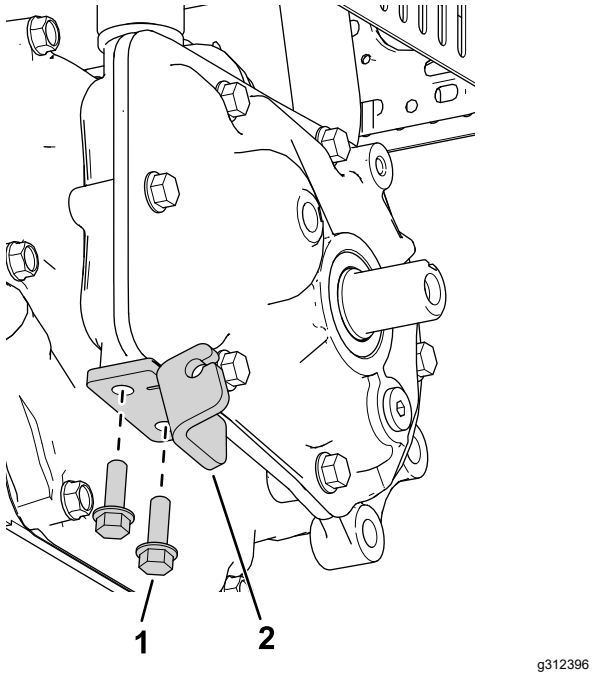

Figur 1

1. Clutchplate
2. Bolt (¼ x ¾ tomme)

2. Monter firkanttasten på utgangsakselen (Figur 2).

   Merk: Påfør gjengesmøremiddel på nøkkelen og uttaksakselen før montering.

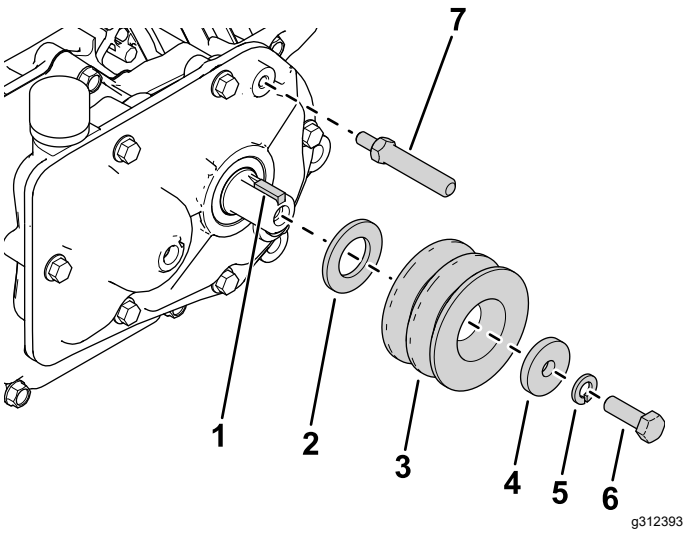

Figur 2

1. Firkantet splint
2. Skive (M20)
3. Drivremskive
4. Skive (5/16 tomme)
5. Låseskive
6. Bolt (5/16 x 1 tomme)
7. Svingaksel for trekkraft

3. Monter den nye skiven (M20), drivskiven, skiven (5/16 tomme), låseskiven og bolten (5/16 x 1 tomme), som vist i Figur 2.
4. Monter svingakselen for trekkraft til girkassen (Figur 2).
5. Monter clutchbraketten til girkassen med to bolter (7/16 x 1 tomme), som vist i Figur 3.

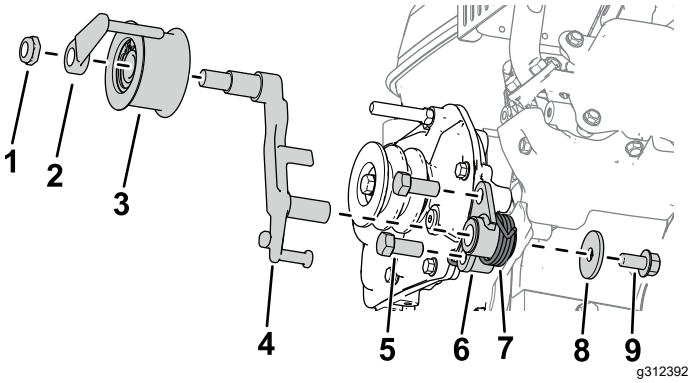

Figur 3

1. Sekskantmutter
2. Remfører
3. Lederull- enhet
4. Clutchspak
5. Bolt (7/16 x 1 tomme)
6. Clutchbrakett
7. Momentfjær
8. Skive (⅜ x 1⅜ tomme)
9. Bolt (¾ x ⅜ tomme)

6. Monter clutchspaken til clutchbraketten (Figur 3).
7. Monter dreiemomentfjæren til clutchbraketten med en skive (⅜ x 1⅜ tomme) og en bolt (⅜ x ¾ tomme) som vist i Figur 3.
8. Monter lederullenheten til clutchspaken med en remfører og en sekskantmutter (Figur 3).

Montere ledningssatsen og kabler

1. Fest ledningssatsbraketten til drivstofftanken med de to eksisterende flensmutterne som fester tanken til motoren.
2. Monter sperremodulen til ledningssatsbraketten med ledningssatsklipsene.
3. Monter motorfestebraketten på maskinen med de tidligere fjernede boltene og fire skiver (⅜ x 1⅛ tomme) som vist i Figur 4.

   Monter den bakre venstre motorbolten løst (vist i Figur 4).

   Merk: Stram de tre boltene 90 % for å gjøre det enklere å montere motoren på rammen.

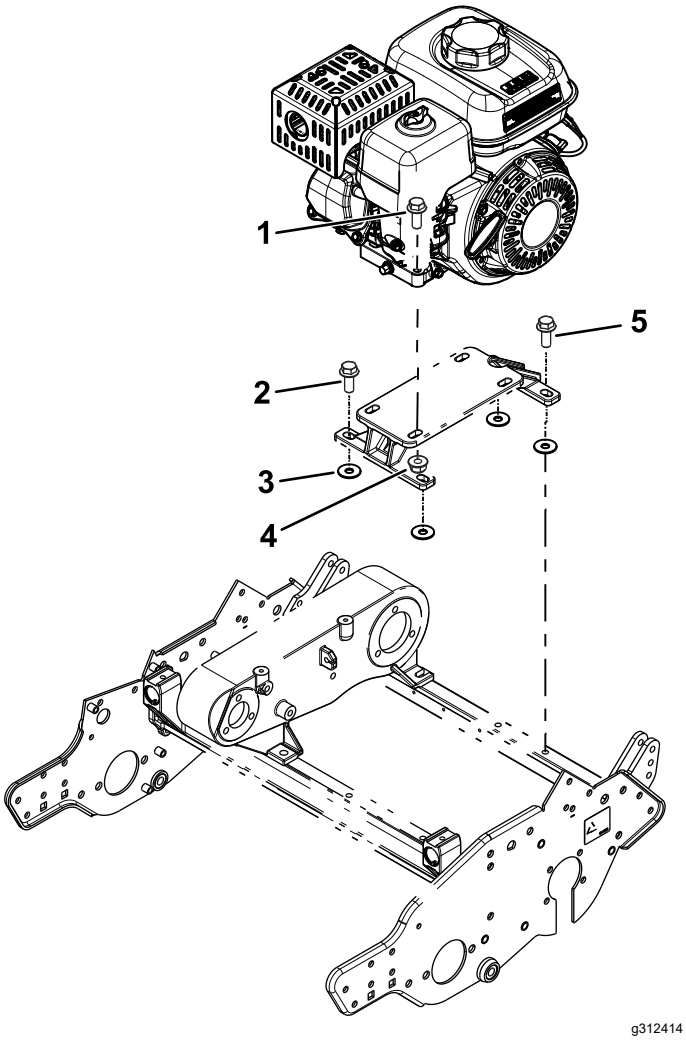

Figur 4

1. Motorbolt (tidligere fjernet)
2. Bolt for motorfestebrakett (tidligere fjernet)
3. Skive (⅜ x 1⅛ tomme)
4. Motormutter (tidligere fjernet)
5. Bakre venstre motorbolt

4. Monter motoren på motorfestebraketten med boltene og mutrene du fjernet tidligere (Figur 4).

   Merk: Stram boltene kun 90 % til for å gjøre det enklere å montere motoren på rammen.

5. Monter clutchkabelen til clutchplaten (Figur 5).

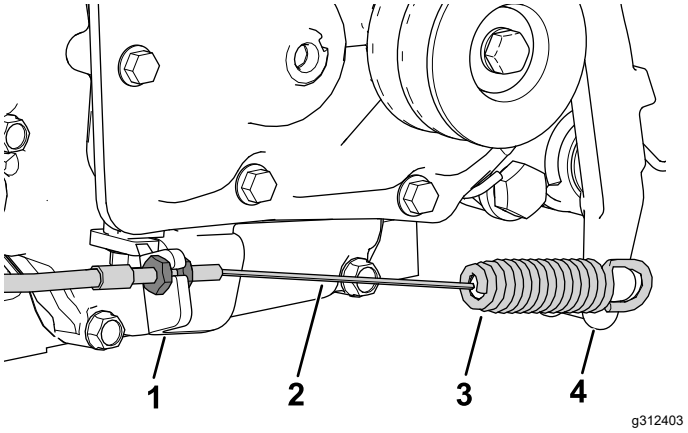

Figur 5

1. Clutchplate
2. Clutchkabel
3. Clutchkabelfjær
4. Clutchspak

6. Installer fjærenden av clutchkabelen til clutchspaken (Figur 5).
7. Monter gasskabelen til maskinen. Se maskinens *Servicehåndbok* (Figur 8).
   - Bruk gasskabelen som er 172,2 cm lang for en trekkenhet av modell 04056. Se Figur 6.

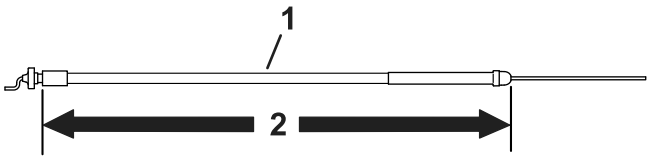

Figur 6

1. Gasskabel
2. 172,2 cm

   - Bruk gasskabelen som er 158,3 cm lang for alle modeller, men ikke for en trekkenhet av modell 04056. Se Figur 7.

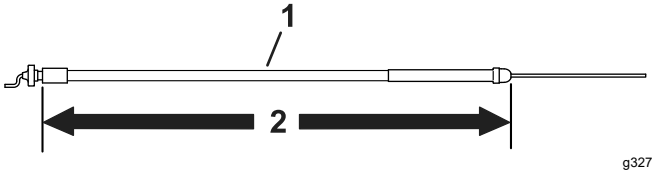

Figur 7

1. Gasskabel
2. 158,3 cm

Merk: Observer gasskabelføringen som vist i Figur 8. Før kabelen langs venstre side av motoren og mellom luftfilterdekselet og drivstofftanken.

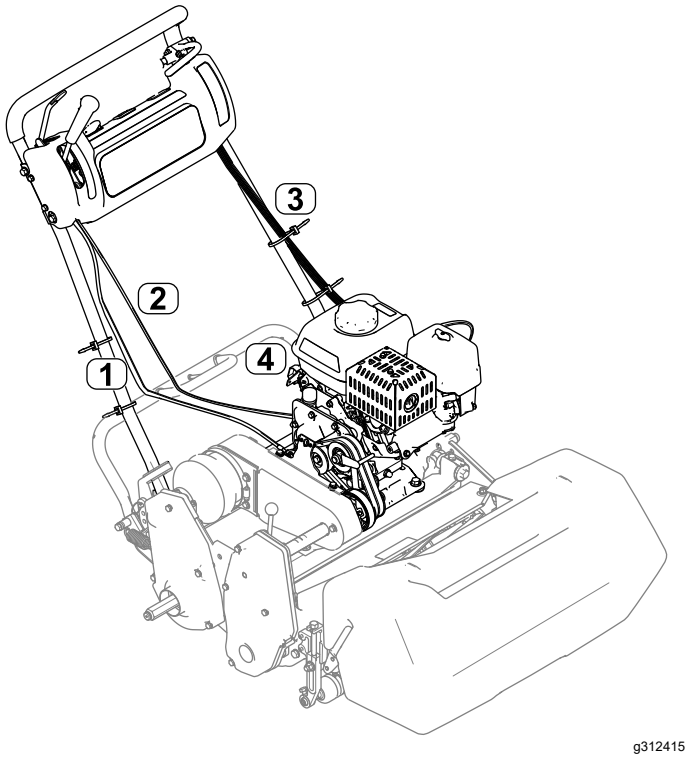

Figur 8

1. Clutchkabel
2. Gasskabel
3. Ledningssats
4. Sperremodul

8. Fjern den bakre venstre bolten fra motorbasen (Figur 4), og bruk bolten til å feste R-klemmen og gasskabelen til motorbasen.
9. Monter og juster kileremmene. Se *brukerhåndboken*.
10. Stram alle boltene for motorfestet og motorfestebraketten (Figur 4).
11. Koble ledningssatsen til sperremodulen, og før den langs venstre side av håndtaket (Figur 8).
12. Koble ledningssatsen til de korrekte konsollbryterne.

    Merk: Koble ledningssatsen til timemåleren (hvis den er utstyrt med dette).
13. Bruk ledningssatspinner for å feste ledningssatsen under konsolldekslet.
14. Monter den grønne jordingskabelen ved hjelp av motordekselbolten under drivstofftanken, og koble den røde ledningen til den ene røde ledningen på motoren. Koble de to resterende ledningssatsledningene (svarte og gule) til motorledningssatsen med to ledningskoblinger.

    Merk: Påfør smørefett på bolten og jordingspolen.
15. Klips fast ledningssatsen til monteringsbraketten.
16. Installer det nye vinkeldekslet med de tidligere fjernede monteringsdelene.

4

Smøre og justere maskinen

Ingen deler er nødvendige

Prosedyre

Viktig: **Motorgirkassen krever ikke vedlikehold, da den er fylt med et høykvalitets halvtflytende syntetisk smørefett med lang levetid.**

1. Juster clutchkabelen. Se *brukerhåndboken*.
2. Juster gasskabelen. Se *brukerhåndboken*.
3. Smør maskinen i henhold til instruksjonene i *brukerhåndboken*.
4. Fyll motorveivhuset med olje i henhold til instruksjonene i *brukerhåndboken*.
5. Juster motorhastigheten til følgende spesifikasjoner:

Tomgangskjøring med høyt turtall (ingen belastning)	Ikke-CE-modeller	3450 ± 100 o/min
	CE-modeller	3150 ± 100 o/min
Tomgangskjøring med lavt turtall (ingen belastning)	Alle modeller	1900 ± 100 o/min

Oversikt over produktet

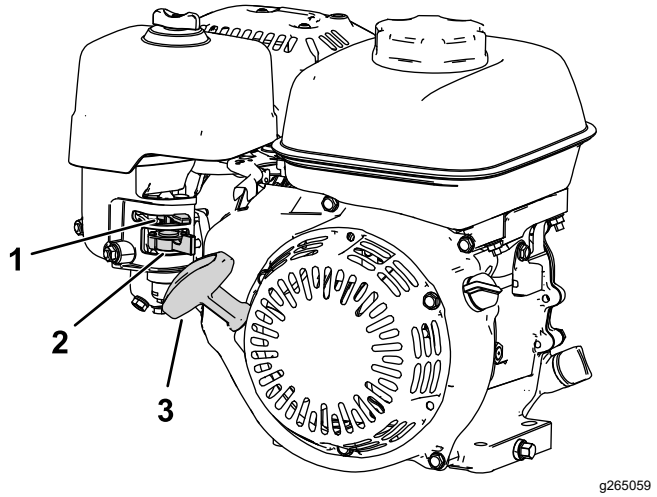

Figur 9

1. Chokespak
2. Drivstoffavstengingsventil
3. Tilbakespolingsstarterhåndtak

Kontroller

Chokekontroll

Chokekontrollen er plassert ved siden av motoren (Figur 9). Den brukes til å starte en kald motor

Merk: Du må ikke starte eller kjøre en varm motor med choken i STENGT-stillingen.

- Flytt chokespaken helt til venstre (bort fra starthåndtaket) for å sette choken til posisjonen STENGT.
- Flytt chokespaken helt til høyre (mot starthåndtaket) for å sette choken til posisjonen ÅPEN.

Drivstoffavstengingsventil

Drivstoffavstengingsventilen er plassert på siden av motoren under chokekontrollen (Figur 9).

Merk: Lukk drivstoffavstengingsventilen når maskinen ikke skal brukes på noen dager, under transport til og fra arbeidsstedet, eller når maskinen parkeres inne i en bygning. Se Åpne og lukke drivstoffavstengingsventilen (side 9).

Bruk

Drivstoffspesifikasjoner

Drivstofftankens kapasitet: 2,0 liter

Anbefalt drivstoff: Blyfri bensin med oktankvalitet på 87 eller høyere (vurderingsmetode (R+M)/2)

Etanol: Bensin med opptil 10 % etanol (alkoholbensin) eller 15 % MTBE (metyltertiærbutyleter) i volum er akseptabelt. Etanol og MTBE er ikke det samme. Bensin med 15 % etanol (E15) i volum er ikke godkjent for bruk.

- **Ikke bruk bensin som inneholder mer enn 10 % etanol i volum**, som f.eks. E15 (inneholder 15 % etanol), E20 (inneholder 20 % etanol) eller E85 (inneholder opptil 85 % etanol).
- **Ikke** bruk bensin som inneholder metanol.
- **Ikke** oppbevar drivstoff i drivstofftanken eller i drivstoffbeholdere over vinteren, med mindre du bruker drivstoffstabilisator.
- **Ikke** bland olje i bensinen.
- For best resultat bør du kun bruke rent, ferskt (mindre enn 30 dager gammelt) drivstoff.
- Bruk av bensin som ikke er godkjent, kan forårsake problemer og/eller motorskade som kanskje ikke dekkes av garanti

Bruke stabiliserings-/kondisjoneringsmiddel

***Viktig:* Ikke bruk tilsettingsmidler som inneholder metanol eller etanol, i drivstoffet.**

Bland riktig mengde stabiliserings/kondisjoneringsmiddel i bensinen.

Merk: Stabiliserings-/kondisjoneringsmidler er mest effektive når de blandes med fersk bensin. Bruk stabiliseringsmiddel i bensinen til enhver tid for å beskytte mot lakkavleiringer i drivstoffsystemet.

Fylle drivstofftanken

⚠ FARE

Under visse forhold er drivstoff svært brannfarlig og svært eksplosivt. Brann eller eksplosjon forårsaket av drivstoff kan påføre deg og andre brannskader samt ødelegge eiendom.

- **Fyll opp drivstofftanken utendørs på et åpent område når motoren er nedkjølt. Tørk opp eventuelt drivstoffsøl.**
- **Fyll aldri på drivstofftanken inni en lukket tilhenger.**
- **Tanken må ikke fylles helt opp. Fyll drivstoff på tanken helt til nivået er 6 til 13 mm under bunnen av påfyllingshalsen. Tomrommet i tanken gir drivstoffet plass til å utvide seg.**
- **Røyk aldri når du håndterer drivstoff, og hold deg borte fra åpen ild eller steder der drivstoffgass kan antennes av gnister.**
- **Drivstoff må oppbevares på en godkjent kanne, utenfor barns rekkevidde. Kjøp aldri mer drivstoff enn til 30 dagers forbruk.**
- **Ikke bruk uten at hele eksossystemet er på plass og i korrekt arbeidstilstand.**

⚠ FARE

Under enkelte forhold ved fylling av drivstoff kan statisk elektrisitet utløses og føre til at gnister antenner drivstoffdamp. Brann eller eksplosjon forårsaket av drivstoff kan påføre deg og andre brannskader samt ødelegge eiendom.

- **Plasser alltid drivstoffbeholderne på bakken i god avstand fra sprederen før du fyller drivstoff.**
- **Ikke fyll opp en drivstoffbeholder inne i et kjøretøy eller på en lastebil eller tilhenger, fordi tepper eller presenninger kan isolere beholderen og hemme utladning av eventuell statisk elektrisitet.**
- **Når det er mest praktisk, tas utstyr ut av lastebilen eller tilhengeren og fylles på bakken. Hvis dette ikke lar seg gjøre, fyll drivstoff på slikt utstyr med en kanne, istedenfor å fylle drivstoff direkte fra bensinpumpen.**
- **Hvis du må fylle drivstoff direkte fra dysen på en drivstoffpumpe, skal dysen hele tiden være i kontakt med kanten på drivstofftanken eller kannens åpning, helt til påfyllingen er fullført.**

⚠ ADVARSEL

Drivstoff kan føre til skader eller dødsfall hvis det svelges. Hvis du utsettes for damp fra drivstoff over lengre tid, kan dette føre til alvorlig skade og sykdom.

- **Unngå innånding av damp fra drivstoff over lengre tid.**
- **Hold ansiktet unna dysen og drivstofftanken og åpningen til flasken med kondisjonsmiddelet.**
- **Unngå kontakt med huden, skyll bort eventuelt søl med såpe og vann.**

1. Parker maskinen på en jevn flate og skru av motoren.
2. La motoren kjøle seg ned.
3. Rengjør rundt og ta av lokket på drivstofftanken (Figur 10).

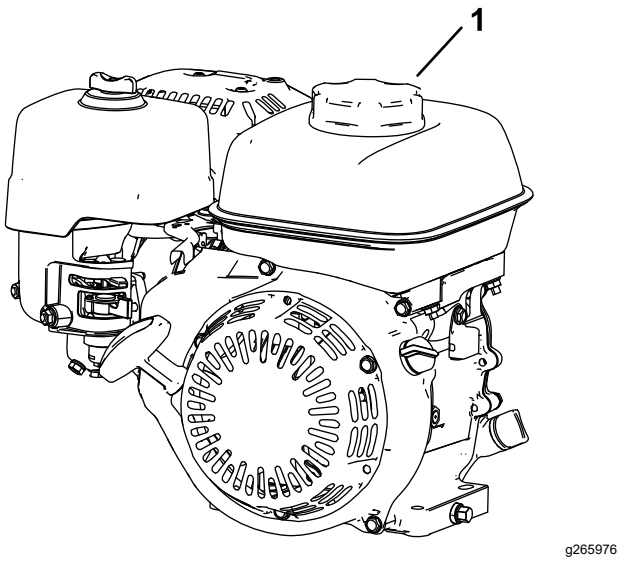

Figur 10

1. Drivstofftanklokk

4. Fyll tanken med drivstoff til nivået er like innenfor nettingen på filterkurven.

   Ikke fyll i helt opp til påfyllingshalsen på tanken.

   Viktig: **Ikke fyll tanken over påfyllingsnettet, siden drivstoffet må ha rom til å utvide seg.**

5. Fest drivstofftanklokket ordentlig.
6. Tørk opp eventuelt drivstoffsøl.

Åpne og lukke drivstoffav-stengingsventilen

Kontroller drivstoffstrømmen til motoren med drivstoffavstengingsventilen på følgende måte:

- For å åpne drivstoffventilen, vri håndtaket til drivstoffavstengingsventilen mot håndtaket på tilbakespolingsstarteren (Figur 11).
- For å lukke drivstoffventilen, vri håndtaket til drivstoffavstengingsventilen bort fra håndtaket på tilbakespolingsstarteren (Figur 11).

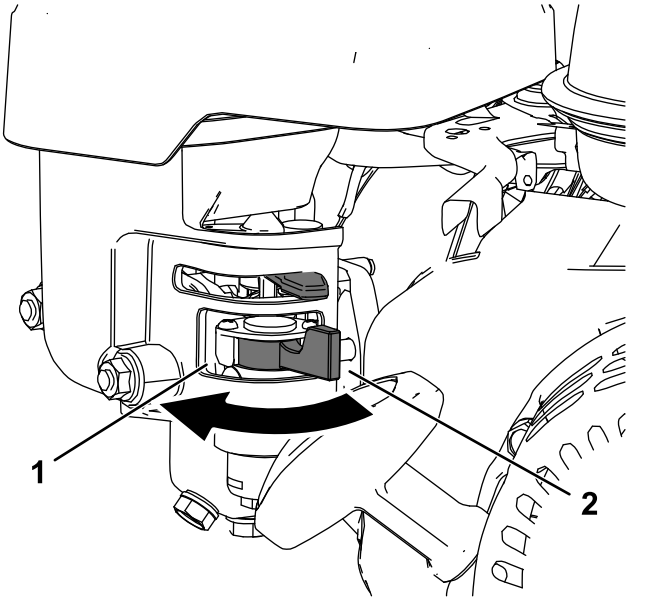

Figur 11

1. Vri drivstoffventilspaken til PÅ-stillingen
2. Drivstoffventilspaken til AV-stillingen

Vedlikehold

Viktig: **Hvis du vil ha mer informasjon om vedlikeholdsprosedyrer, ser du i eierhåndboken for motoren.**

Viktig: **Motorgirkassen (Figur 12) krever ikke vedlikehold, da den er fylt med et høykvalitets halvtflytende syntetisk smørefett med lang levetid.**

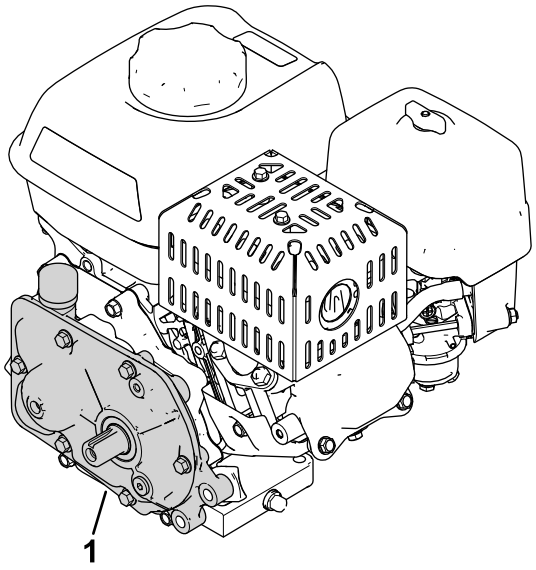

g312416

Figur 12

1. Girkasse

Anbefalt vedlikeholdsplan

Vedlikeholdsintervall	Vedlikeholdsprosedyre
Etter de 20 første timene	• Skift motoroljen.
For hver bruk eller daglig	• Kontrollere motoroljenivået. • Kontroller luftfilterelementene.
Hver 50. driftstime	• Rengjør luftfilterelementene.
Hver 100. driftstime	• Skift motoroljen. • Sjekk og juster tennpluggen. Skift den ut om nødvendig.
Hver 300. driftstime	• Skift ut papirfilterelementet (oftere under støvete driftsforhold). • Skift tennpluggen.

Klargjøre maskinen for vedlikehold

⚠ ADVARSEL

Når du utfører vedlikehold eller justeringer på maskinen, kan noen starte motoren. Utilsiktet start av motoren kan påføre deg eller andre i nærheten alvorlige skader.

Fjern nøkkelen fra tenningen, sett på parkeringsbremsen og dra ledningen(e) av tennpluggen(e) før du utfører vedlikehold. Skyv også ledningen(e) til side slik at de(n) ikke tilfeldigvis kan komme i kontakt med tennpluggen(e).

Gjør følgende før du utfører service, rengjøring, eller justeringer på maskinen.

1. Parker maskinen på en jevn flate.
2. Slå av motoren, og ta nøkkelen ut av maskinen (hvis den er utstyrt med dette).
3. Sett på parkeringsbremsen.
4. Før du utfører service eller setter maskinen til oppbevaring, må du vente til alle bevegelige deler har stanset, og la motoren kjøle seg ned.
5. Koble fra tennpluggledningen (Figur 13).

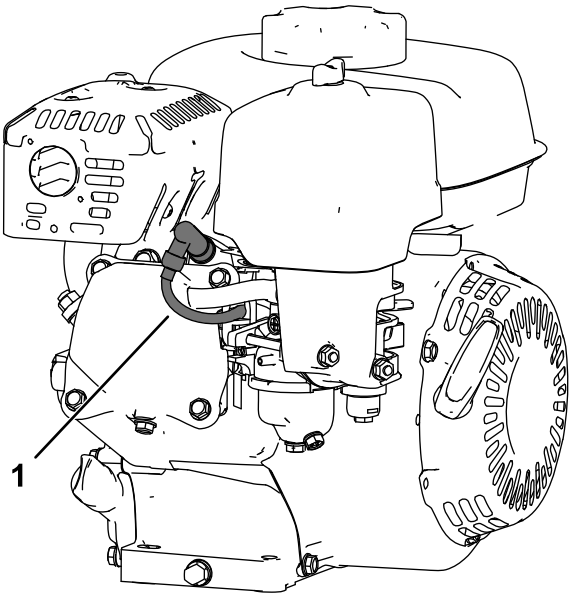

Figur 13

1. Tennpluggledning

Kontrollere motoroljenivået

Fyll veivhuset med omtrent 0,56 liter olje med riktig viskositet før start. Motoren bruker en olje av høy kvalitet som har klassifikasjonen SJ eller høyere fra American Petroleum Institute (API). Velg riktig oljeviskositet (vekt) i forhold til omgivelsestemperatur. Figur 14 illustrerer anbefalinger for temperatur og viskositet.

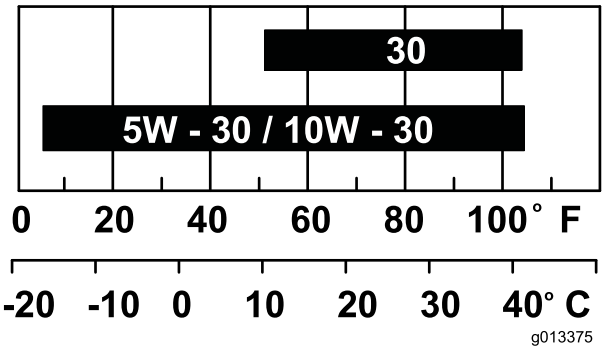

Figur 14

Merk: Hvis du bruker multigradsoljer (5W-20, 10W-30 og 10W-40), øker oljeforbruket. Sjekk motoroljenivået oftere når du bruker slike oljer.

Kontrollere motoroljenivået

Serviceintervall: For hver bruk eller daglig

Den ideelle tiden for å sjekke motoroljenivået, er når motoren er kald eller før du har startet motoren for dagen. Hvis du allerede har kjørt motoren, lar du oljen flyte tilbake ned i bunnpannen i minst 10 minutter før du sjekker motoroljenivået.

1. Slå av motoren, og vent til alle bevegelige deler har stanset. Se Klargjøre maskinen for vedlikehold (side 10).
2. Plasser maskinen slik at motoren står jevnt, og rengjør området rundt oljepåfyllingsrøret (Figur 15).

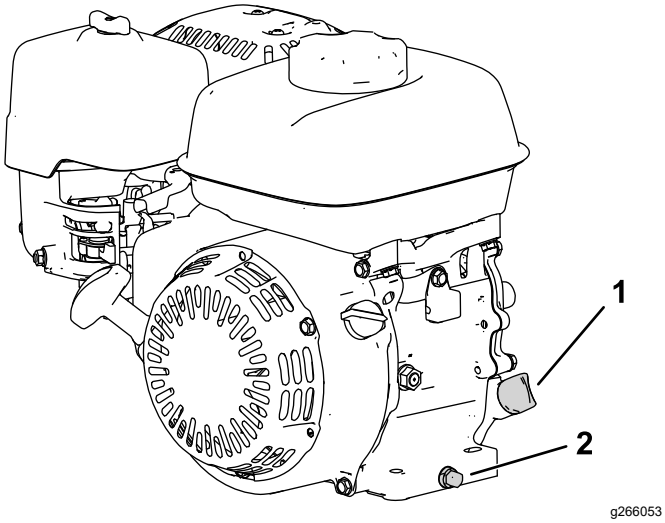

Figur 15

1. Peilestav
2. Tappeplugg og skive

3. Fjern peilestaven ved å dreie den mot klokken.
4. Ta ut peilestaven, og tørk av enden.
5. Sett peilestaven inn i oljepåfyllingsrøret, **men ikke skru den inn**.
6. Ta ut peilestaven og kontroller motoroljenivået (Figur 16).

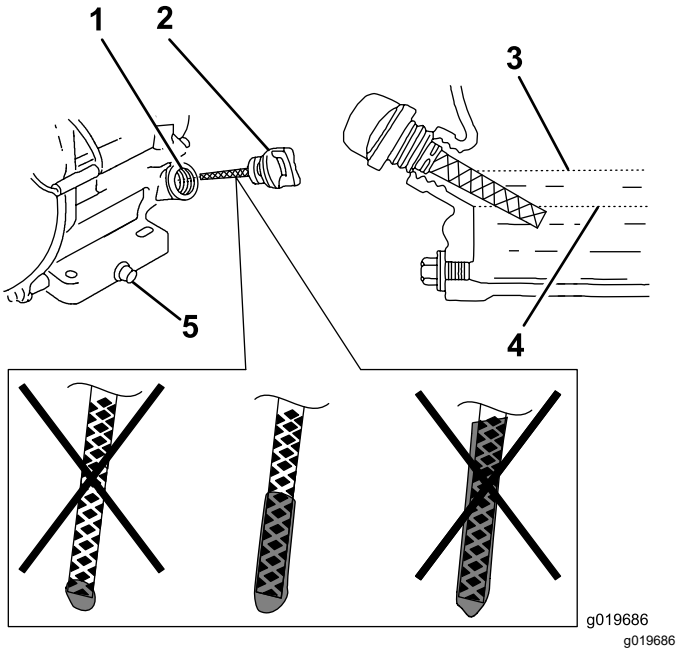

Figur 16

1. Påfyllingsrør
2. Peilestav
3. Øvre grense
4. Nedre grense
5. Tappeplugg

7. Hvis motoroljenivået er feil, fyll på eller tapp av olje til man har et riktig nivå. Se Skifte motorolje (side 12).

Skifte motorolje

Serviceintervall: Etter de 20 første timene

Hver 100. driftstime

⚠ ADVARSEL

Oljen kan bli svært varm når motoren har vært i gang, og kontakt med varm olje kan forårsake alvorlige personskader.

Unngå kontakt med varm motorolje når du tapper den ut.

1. Slå av motoren, og vent til alle bevegelige deler har stanset. Se Klargjøre maskinen for vedlikehold (side 10).
2. Hev motoren fra bakken, og plasser et fat under tappepluggen for å fange opp oljen.
3. Fjern tappepluggen (Figur 15).
4. Når oljen er fullstendig tappet, senk motoren til bakken, skift ut tappepluggen og skiven, og stram pluggen til 18 Nm.

   Merk: Den brukte oljen skal kasseres på et godkjent gjenvinningssenter.

5. Fjern peilestaven og fyll sakte på olje i påfyllingshullet til mengden er ved det riktige nivået.
6. Påse at oljen er ved det riktige nivået på peilestaven. Se Kontrollere motoroljenivået (side 11).
7. Skift ut og fest peilestaven.
8. Tørk opp eventuelt drivstoffsøl.
9. Koble ledningen til tennpluggen.

Overhale luftrenseren

Serviceintervall: For hver bruk eller daglig

Hver 50. driftstime

Hver 300. driftstime/Årlig (avhengig av hva som kommer først)

Viktig: **Hvis du starter motoren uten luftfilterenheten, kan den bli ødelagt.**

1. Slå av motoren, og vent til alle bevegelige deler har stanset. Se Klargjøre maskinen for vedlikehold (side 10).
2. Fjern vingemutteren som holder luftrenserdekslet (Figur 17).
3. Fjern luftrenserdekslet.

   Merk: Påse at det ikke kommer smuss eller rusk fra luftrenserdekslet inn i basen.
4. Fjern skum- og papirelementene fra basen.
5. Fjern skumelementet fra papirelementet.
6. Undersøk skum- og papirelementene, og skift dem hvis de er skadet eller svært skitne.

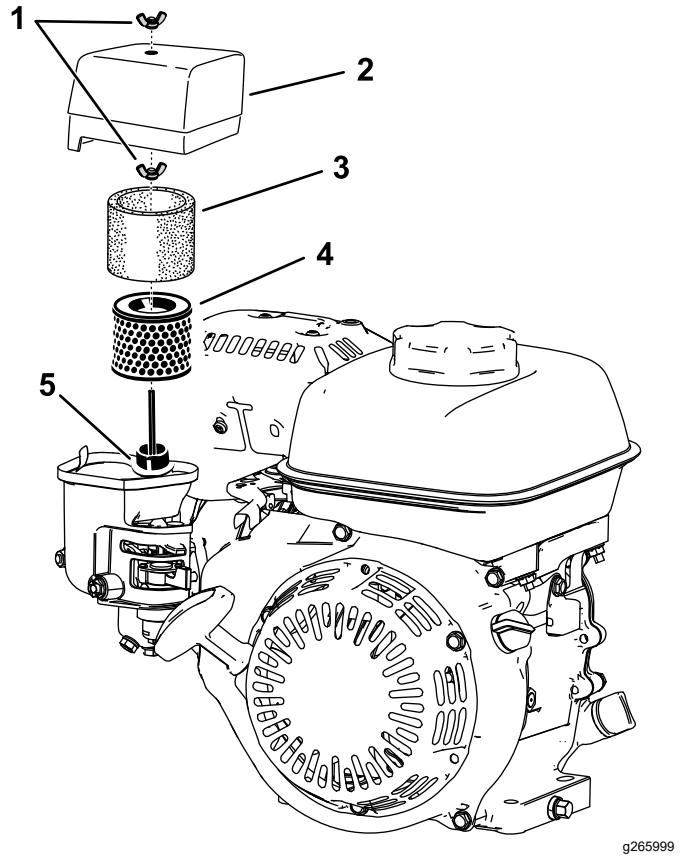

Figur 17

1. Vingemutter
2. Luftrenserdeksel
3. Skumelement
4. Papirfilterelement
5. Pakning og luftkanal

7. Rengjør papirelementet ved å forsiktig slå i det slik at støvet faller av.

Merk: Ikke børst smusset av papirelementet, da det tvinger smusset inn i fibrene. Skift ut elementet hvis det ikke hjelper å slå i det for å fjerne smusset.

8. Vask skumelementet med varmt såpevann eller et ikke lettantennelig løsemiddel.

   Merk: Ikke bruk bensin til å rengjøre skumelementet siden dette kan forårsake for brann eller eksplosjon.

9. Skyll og tørk skumelementet grundig.
10. Tørk smuss av basen og dekselet med en fuktig klut.

    Merk: Påse at smuss og rester ikke kommer inn i luftkanalen som er koblet til forgasseren.

11. Monter luftrenserelementene og påse at de er riktig plassert. Monter den nedre vingemutteren.
12. Monter dekselet og monter den øvre vingemutteren for å feste den.

Overhale tennpluggen

Serviceintervall: Hver 100. driftstime

Hver 300. driftstime

Bruk en NGK BPR6ES-tennplugg eller lignende.

1. Slå av motoren, og vent til alle bevegelige deler har stanset. Se Klargjøre maskinen for vedlikehold (side 10).
2. Rengjør rundt tennpluggen.
3. Fjern tennpluggen fra sylinderhodet.

   Viktig: **En tennplugg som er sprukket eller skitten, må skiftes ut. Du må ikke sandblåse, skrape eller rengjøre elektroder, da det kan oppstå motorfeil som et resultat av partikler i sylinderen.**

4. Juster åpningen på pluggen til 0,7–0,8 mm

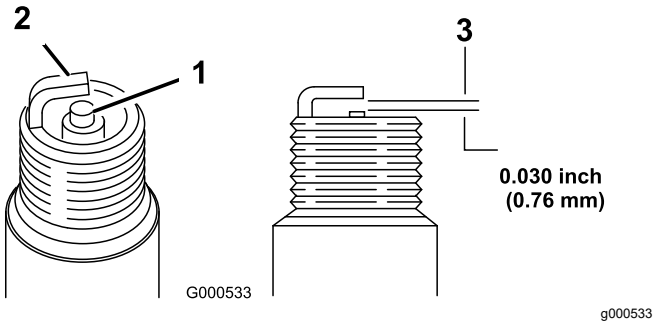

Figur 18

1. Elektrodeisolator i midten
2. Elektrode på siden
3. Elektrodeavstand

5. Monter tennpluggen forsiktig for hånd (for å unngå tverrgjenging) til den sitter godt.
6. Stram til tennpluggen med ytterligere ½ omdreining hvis den er ny, om ikke stram til med en ekstra ⅛ til ¼ omdreining.

   Viktig: **En løs tennplugg kan bli svært varm og kan skade motoren. Hvis en tennplugg overstrammes, kan den skade gjengene i sylinderhodet.**

7. Koble ledningen til tennpluggen.

Notat:

California Proposition 65-advarsel

Hva er denne advarselen?

Du kan se et produkt for salg som har følgende advarselsmerke:

ADVARSEL: Kreftfremkallende og skadelig for forplantningsevnen – www.p65Warnings.ca.gov.

Hva er Prop 65?

Prop 65 gjelder for enhver virksomhet som har drift i California, selger produkter i California eller som lager produkter som kan selges i eller fraktes inn i California. Det pålegger at Californias guvernør har og offentliggjør en liste over de kjemikalier som det er kjent at kan forårsake kreft, fosterskader og/eller annen forplantningsskade. Listen, som oppdateres hvert år, inkluderer hundrevis av kjemikalier som brukes i mange dagligvarer. Formålet med Prop 65 er å informere offentligheten om disse kjemikaliene, og hvor utsatt man er for dem.

Prop 65 forbyr ikke salget av produkter som inneholder disse kjemikaliene, men krever i stedet advarsler på produktene, produktemballasjen eller litteraturen som følger med produktet. Videre betyr ikke en Prop 65-advarsel at et produkt ikke oppfyller produktsikkerhetsstandarder eller -krav. Faktisk har Californias myndigheter gjort det klart at en Prop 65-advarsel «ikke er det samme som en regulatorisk uttalelse om hvorvidt et produkt er 'trygt' eller 'utrygt'». Mange av disse kjemikalier er blitt benyttet i produkter som har vært i daglig bruk i årevis, uten noen dokumenterte skadevirkninger. For mer informasjon går du til https://oag.ca.gov/prop65/faqs-view-all.

En Prop 65-advarsel betyr at et selskap har enten (1) vurdert eksponeringsnivået og konkludert med at det overstiger «ikke-signifikant risikonivå», eller (2) har valgt å gi en advarsel basert på at de vet at et oppført kjemisk stoff er brukt, men de har ikke vurdert eksponeringsnivået.

Gjelder denne loven overalt?

Prop 65-advarslene er kun pålagt under Californias lov. Disse advarslene kan ses over hele California, i alle slags sammenhenger, inkludert, men ikke begrenset til, restauranter, dagligvarebutikker, hoteller, skoler og sykehus, og på et bredt spekter av produkter. I tillegg fører enkelte Internett- og postordreforhandlere Prop 65-advarsler på nettsidene eller i katalogene sine.

Er Californias advarsler strengere eller mindre strenge enn de føderale reglene?

Prop 65-standarder er ofte strengere enn både føderale og internasjonale standarder. Det er forskjellige stoffer som krever en Prop 65-advarsel selv på nivåer som er mye lavere enn grensene satt føderalt. For eksempel er Prop 65-standarden for advarsler om bly 0,5 µg/dag, noe som er godt under føderale og internasjonale nivåer.

Hvorfor har ikke alle lignende produkter en slik advarsel?

- Produkter som selges i California, trenger en Prop 65-merking, mens lignende produkter som selges andre steder, ikke trenger det.
- Et selskap som er involvert i en Prop 65-rettssak, og som kommer til et forlik, kan bli påkrevd å ha Prop 65-advarsler på produktene sine. Men andre selskaper som lager lignende produkter, blir ikke nødvendigvis påkrevd det samme.
- Håndhevelsen av Prop 65 er ikke helt konsekvent.
- Selskaper kan velge å ikke gi advarsler, fordi de har konkludert med at det ikke er nødvendig for dem å gjøre dette under Prop 65. Det at et produkt ikke har en advarsel, betyr ikke at produktet er fri for de oppførte kjemikaliene på lignende nivå.

Hvorfor har Toro inkludert en slik advarsel?

Toro har valgt å gi forbrukere så mye informasjon som mulig, slik at de kan ta informerte beslutninger om produktene de kjøper og bruker. Toro gir advarsler i enkelte tilfeller hvor vi vet at én eller flere oppførte kjemikalier er brukt, uten å ha evaluert eksponeringsnivået, siden ikke alle oppgitte kjemikalier har en bestemt pålagt eksponeringsgrense. Selv om eksponeringen fra Toro-produkter kan være ubetydelig eller godt innenfor «ikke-signifikant risiko»-nivået, har Toro valgt å gi Prop 65-advarsler på en føre-var-basis. I tillegg kan Toro risikere å bli saksøkt av delstaten California eller private parter som ønsker at Prop 65 skal håndheves, og bli ilagt dyre bøter, hvis vi ikke gir slike advarsler.