Form No. 3480-566 Rev A

Motorkonverteringssats

Subaru-driven Greensmaster® 800, 1000, 1010, 1600 eller 1610 manuell gräsklippare med huvudlås

Modellnr 161-7433

Modellnr 161-7434

Monteringsanvisningar

Denna motorkonverteringssats är endast avsedd för maskiner med följande modell- och serienummer:

Modellnummer	Serienummer
04038	315000001 till 315000500
04039	315000001 till 316999999
04054	315000001 till 999999999
04055	315000001 till 999999999
04056	315000001 till 999999999

Lampsats, modell 04063 (traktor med huvudlås) är kompatibel med denna sats.

Obs: Äldre lampsatser är inte kompatibla med denna sats.

Introduktion

Det är ett brott mot avsnitt 4442 eller 4443 i Kaliforniens Public Resource Code att använda eller köra motorn på skogs-, busk- eller grästäckt mark om motorn inte är utrustad med en gnistsläckare som är i fullgott skick, vilket anges i avsnitt 4442, eller utan att motorn är konstruerad, utrustad och underhållen för att förhindra brand.

Kontakta en auktoriserad återförsäljare om du behöver en gnistsläckare.

Viktigt: **Dessa monteringsanvisningar innehåller information om motorns drift och underhåll som ersätter förfarandena gällande motorns drift och underhåll i maskinens *bruksanvisning*.**

Referera alltid till användnings- och säkerhetsanvisningarna i *bruksanvisningen* innan du använder eller utför underhåll på maskinen eller motorn.

Spara dessa anvisningar.

Viktigt: **Motorgarantin tillhandahålls av motorns tillverkare. Se motortillverkarens garanti och emissionssystemsgarantin som medföljer i dokumentationspaketet. Garantin gäller endast motorn. Den förlänger eller ändrar inte några uttryckliga eller underförstådda garantivillkor eller garantiperioder som kan vara tillämpliga för produkten som motorn monteras i.**

⚠ VARNING

KALIFORNIEN
Proposition 65 Varning

Motoravgaserna från denna produkt innehåller kemikalier som av den amerikanska delstaten Kalifornien anses orsaka cancer, fosterskador eller andra fortplantningsskador.

Innehåll

Introduktion 1
Säkerhet 2
- Säkerhets- och instruktionsdekaler 2

Montering 3
- 1 Förbereda maskinen 3
- 2 Ta bort den befintliga motorn 3
- 3 Montera den nya motorn 3
- 4 Smörja och justera maskinen 6

Produktöversikt 7
- Reglage 7

Körning 7
- Bränslespecifikationer 7
- Använda stabiliserare/konditionerare 7
- Fylla på bränsletanken 8
- Öppna och stänga bränslekranen 9

Underhåll 10
- Rekommenderat underhåll 10
- Förbereda maskinen för underhåll 10
- Serva motoroljan 11
- Serva luftrenaren 13
- Utföra service på tändstiftet 14

© 2026—The Toro® Company
8111 Lyndale Avenue South
Bloomington, MN 55420

Registrera din produkt på www.Toro.com.

Översättning av originalet (SV)
Tryckt i USA
Med ensamrätt

3480-566

Säkerhet

Säkerhets- och instruktionsdekaler

Säkerhetsdekalerna och säkerhetsinstruktionerna är fullt synliga för föraren och finns nära alla potentiella farozoner. Ersätt dekaler som har skadats eller saknas.

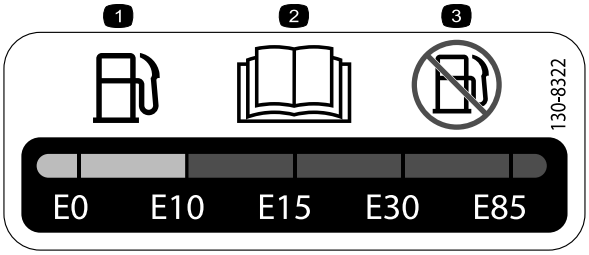

decal130-8322

130-8322

1. Använd endast bränsle som har ett alkoholinnehåll under 10 % baserat på volym.
2. Du hittar mer information om bränsle i *bruksanvisningen*.
3. Använd inte bränsle som har ett alkoholinnehåll över 10 % baserat på volym.



decal133-8062

133-8062

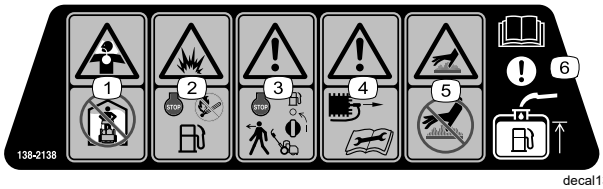

decal138-2138

138-2138

1. Giftiga ångor eller gaser, kvävningsrisk – kör inte motorn i slutna utrymmen.
2. Explosionsrisk – stäng av motorn innan du fyller på bränsle. Eldning, öppna lågor och rökning är förbjudet när du fyller på bränsle.
3. Varning – stäng av motorn och stäng bränslekranen innan du kliver ur maskinen.
4. Varning – koppla bort tändkabeln innan du utför underhåll.
5. Varning för het yta – vidrör inte den heta ytan.
6. Obs! Information om att fylla på bränsletanken finns i *bruksanvisningen*.

Montering

1

Förbereda maskinen

Inga delar krävs

Tillvägagångssätt

Förbered maskinen. Se Förbereda maskinen för underhåll (sida 10).

2

Ta bort den befintliga motorn

Inga delar krävs

Tillvägagångssätt

Viktigt: **Ytterligare figurer och anvisningar om hur du tar bort motorn finns i Greensmaster 1000-enhetens *servicehandbok*.**

Viktigt: **Spara alla borttagna delar för återanvändning såvida inget annat anges.**

1. Ta bort och släng det gamla skyddet till vinkelhävarmen.
2. Ta bort kilremmarna från drivskivan och släng dem.
3. Ta bort kablaget från motorn och styrkonsolanslutningarna.

   Obs: Kassera kablaget.
4. Ta bort säkerhetsmodulen från motorn.
5. Ta bort greppen för broms och hjuldrivningsspak samt konsolkåpan.
6. Koppla loss gasvajern från motorn.
7. Lossa kopplingsvajern från kopplingsenheten på motorn och konsolen.

   Obs: Kassera kopplingsvajern.
8. Ta bort den gamla motorn.

   Spara motormonteringens skruvar och muttrar.
9. Ta bort motormonteringsfästet och spara fästet och skruvarna.
10. Rengör ramen och kontrollera om den är sliten eller skadad.

3

Montera den nya motorn

Delar som behövs till detta steg:

1	Motor
1	Kablageplatta
1	Kablage
1	Kopplingsvajerns fäste
1	Kopplingsvajer
1	Fyrkantsnyckel
1	Bricka (⅜ x 1 ⅜ tum)
1	Skruv (⅜ x ¾ tum)
1	Drivskiva
1	Låsbricka
1	Bult (5/16 x 1 tum)
2	Skruv (7/16 x 1 tum)
2	Skruv (¼ x ¾ tum)
1	Skydd till vinkelhävarm
1	Mellanremskive enhet
1	Remstyrning
1	Sexkantsmutter
4	Planbricka (⅜ x 1 ⅛ tum)
1	Planbricka (5/16 tum)
1	Planbricka (M20)
1	Kopplingsarm
1	Vridfjäder
1	Kopplingsfäste
1	Axel med dragkraft
2	Kilrem
1	R-klämma
1	Gasvajer, 158,3 cm
1	Gasvajer, 172,2 cm

Montera motorkomponenterna

1. Montera kopplingsplattan med två skruvar (¼ x ¾ tum) enligt Figur 1.

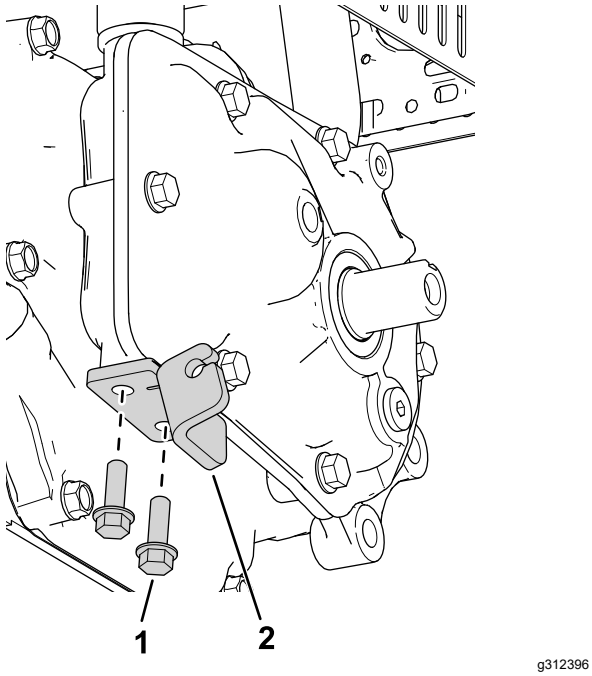

Figur 1

1. Kopplingsplatta
2. Skruv (¼ x ¾ tum)

2. Montera fyrkantsnyckeln på utgångsaxeln (Figur 2).

   Obs: Applicera monteringssmörjmedel på nyckeln och på utgångsaxeln före montering.

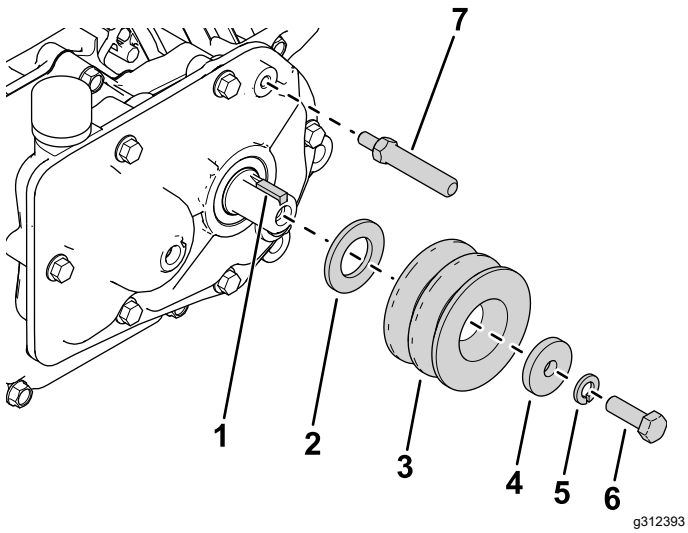

Figur 2

1. Fyrkantsnyckel
2. Bricka (M20)
3. Drivskiva
4. Bricka (5/16 tum)
5. Låsbricka
6. Skruv (5/16 x 1 tum)
7. Axel med dragkraft

3. Montera den nya brickan (M20), drivskivan, brickan (5/16 tum), låsbrickan och skruven (5/16 x 1 tum) enligt Figur 2.
4. Montera axeln med dragkraft på växellådan (Figur 2).
5. Montera kopplingsfästet på växellådan med två skruvar (7/16 x 1 tum) enligt Figur 3.

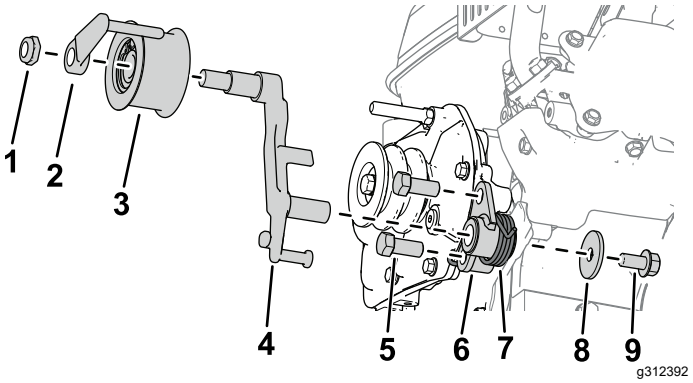

Figur 3

1. Sexkantsmutter
2. Remstyrning
3. Mellanremskive enhet
4. Kopplingsarm
5. Skruv (7/16 x 1 tum)
6. Kopplingsfäste
7. Vridfjäder
8. Bricka (⅜ x 1 ⅜ tum)
9. Skruv (⅜ x ¾ tum)

6. Montera kopplingsarmen på kopplingsfästet (Figur 3).
7. Montera vridfjädern på kopplingsfästet med en bricka (⅜ x 1 ⅜ tum) och en skruv (⅜ x ¾ tum) enligt Figur 3.
8. Montera mellanremskiveenheten på kopplingsarmen med remstyrning och en sexkantsmutter (Figur 3).

Montera kablaget

1. Montera kablagefästet på bränsletanken med hjälp av de två befintliga flänsmuttrarna som fäster tanken vid motorn.
2. Montera säkerhetsmodulen på kablagefästet med kablageklämman.
3. Montera motormonteringsfästet på maskinen med de skruvar du tog bort tidigare och fyra brickor (⅜ x 1 ⅛ tum) enligt Figur 4.

   Montera den bakre vänstra motorskruven löst (enligt Figur 4).

   Obs: Dra åt de övriga tre skruvarna till 90 %, så blir det lättare att montera motorn på ramen.

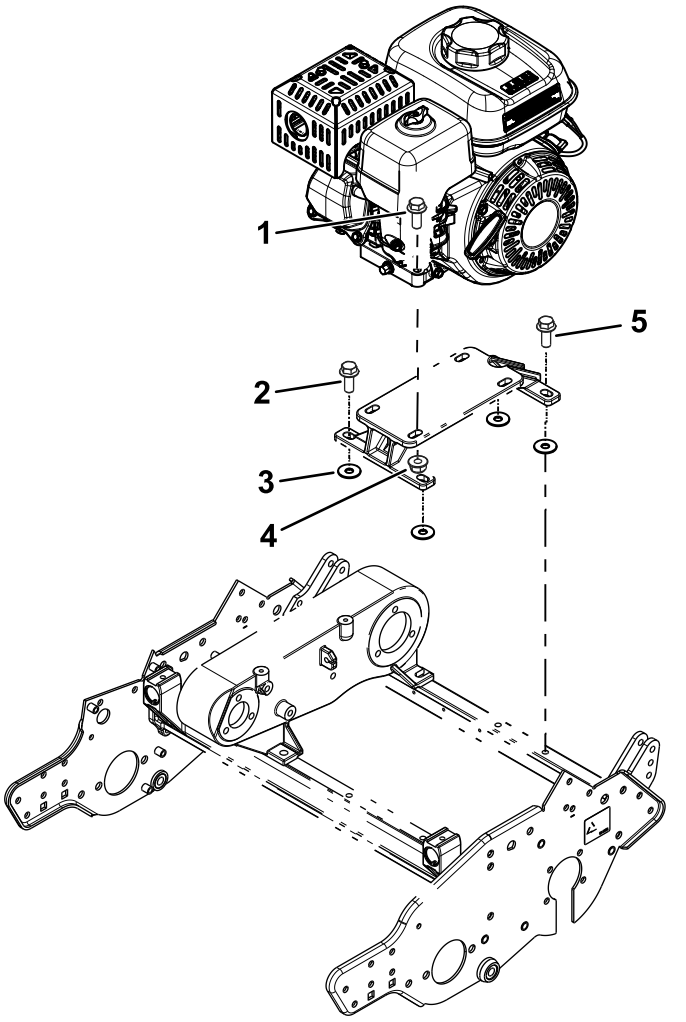

Figur 4

1. Skruv som togs bort tidigare
2. Motormonteringsskruv som togs bort tidigare
3. Bricka (⅜ x 1 ⅛ tum)
4. Motormutter som togs bort tidigare
5. Bakre vänster motorskruv

4. Montera motorn på motorramen med hjälp av de skruvar och muttrar du tog bort tidigare (Figur 4).

   Obs: Dra åt skruvarna till 90 % så blir det lättare att montera motorn på ramen.

5. Montera kopplingsvajern på kopplingsplattan (Figur 5).

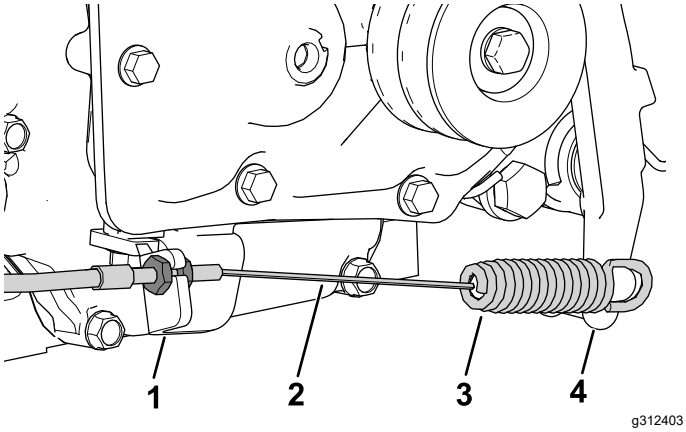

Figur 5

1. Kopplingsplatta
2. Kopplingsvajer
3. Kopplingsvajer, fjäderände
4. Kopplingsarm

6. Montera kopplingsvajerns fjäderände på kopplingsarmen (Figur 5).
7. Montera gasvajern på maskinen. Se maskinens *servicehandbok* (Figur 8).
   - Använd gasvajern som är 172,2 cm lång för traktormodell 04056. Se Figur 6.

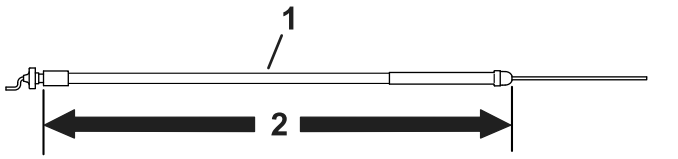

Figur 6

1. Gasvajer
2. 172,2 cm

   - Använd gasvajern som är 158,3 cm lång för alla modeller, förutom traktormodell 04056. Se Figur 7.

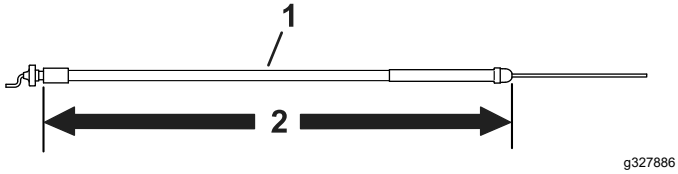

Figur 7

1. Gasvajer
2. 158,3 cm

Obs: Notera gasvajerns dragning enligt Figur 8. Dra vajern till motorns vänstra sida mellan luftrenarkåpan och bränsletanken.

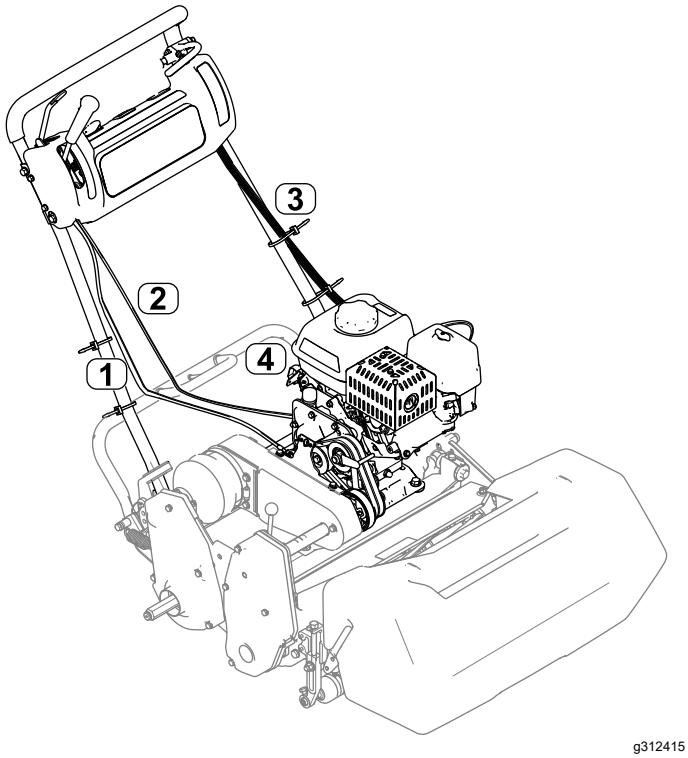

Figur 8

1. Kopplingsvajer
2. Gasvajer
3. Kablage
4. Säkerhetsmodul

8. Ta bort den bakre vänstra skruven från vevhuset (Figur 4) och använd den för att fästa R-klämman och gasvajern på vevhuset.
9. Montera och justera kilremmarna. Se *bruksanvisningen*.
10. Dra åt alla skruvar som fäster motormonteringen och motormonteringsfästet (Figur 4).
11. Anslut kablaget till säkerhetsmodulen och dra kablaget längs handtagets vänstra sida (Figur 8).
12. Anslut kablaget till lämpliga konsolomkopplare.

    Obs: Anslut kablaget till timmätaren (i förekommande fall).
13. Använd kablagestiften för att fästa kablaget på plats under konsolkåpan.
14. Montera den gröna jordningskabeln med hjälp av kåpskruven under bränsletanken och anslut den röda kabeln till den enstaka motorkabeln. Anslut de återstående två kablarna (svart och gul) till motorns kablage med två kabelanslutningar.

    Obs: Applicera smörjfett på skruven och jordanslutningen.
15. Kläm fast kablaget på monteringsfästet.
16. Montera det nya skyddet till vinkelarmen med de tidigare borttagna fästelementen.

4

Smörja och justera maskinen

Inga delar krävs

Tillvägagångssätt

Viktigt: **Motorns växellåda kräver inget underhåll, eftersom den är fylld med ett högpresterande och syntetiskt halvflytande fett med lång hållbarhet.**

1. Justera kopplingskabeln, se *bruksanvisningen*.
2. Justera gasvajern, se *bruksanvisningen*.
3. Smörj maskinen enligt anvisningarna i *bruksanvisningen*.
4. Fyll på olja i vevhuset enligt anvisningarna i *bruksanvisningen*.
5. Justera motorhastigheten enligt följande:

Hög tomgång (utan last)	Ej CE-modeller	3 450 ± 100 varv/min
	CE-modeller	3150 ± 100 varv/min
Låg tomgång (utan last)	Alla modeller	1 900 ± 100 varv/min

Produktöversikt

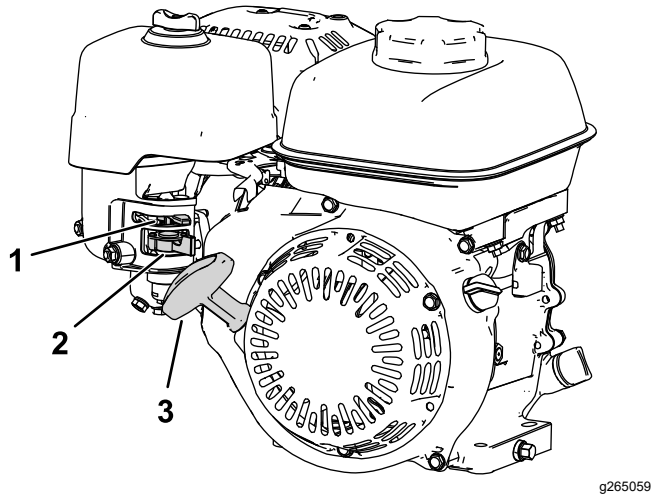

Figur 9

1. Chokereglage
2. Bränslekran
3. Startsnörets handtag

Reglage

Chokereglage

Chokereglaget sitter vid motorns sida (Figur 9) och används för att starta motorn när den är kall

Obs: Du får inte starta eller köra en varm motor med choken i det STÄNGDA läget.

- Flytta chokereglaget hela vägen åt vänster (bort från starthandtaget) för att sätta choken i det STÄNGDA läget.
- Flytta chokereglaget hela vägen åt höger (mot starthandtaget) för att sätta choken i det ÖPPNA läget.

Bränslekran

Bränslekranen sitter på sidan av motorn under chokereglaget (Figur 9).

Obs: Stäng bränslekranen när maskinen inte ska användas på några dagar, t.ex. vid transport till och från arbetsplatsen eller när maskinen står parkerad inuti en byggnad. Se Öppna och stänga bränslekranen (sida 9).

Körning

Bränslespecifikationer

Bränsletankens kapacitet: 2,0 liter

Rekommenderat bränsle: blyfri bensin med oktantal 87 eller högre (klassificeringsmetod (R+M)/2)

Etanol: Bensin som innehåller upp till 10 % etanol (gasohol) eller 15 % MTBE (metyl-tertiär-butyleter) baserat på volym är godkänd. Etanol och MTBE är inte samma sak. Bensin med 15 % etanol (E15) baserat på volym får inte användas.

- **Använd aldrig bensin som innehåller mer än 10 % etanol baserat på volym**, t.ex. E15 (innehåller 15 % etanol), E20 (innehåller 20 % etanol) eller E85 (innehåller upp till 85 % etanol).
- **Använd inte** bensin som innehåller metanol.
- **Lagra inte** bränsle i bränsletanken eller i en bränslebehållare under vintern om inte en stabiliserare används.
- **Tillför inte** olja i bensinen.
- Använd endast rent och färskt bränsle (mindre än 30 dagar gammalt) för bästa resultat.
- Användning av ej godkänd bensin kan leda till prestandaproblem och/eller skador på motorn som eventuellt inte omfattas av garantin

Använda stabiliserare/konditionerare

Viktigt: **Använd inte bränsletillsatser som innehåller metanol eller etanol.**

Tillsätt rätt volym av bränslestabiliserare/konditionerare i bensinen.

Obs: En stabiliserare/konditionerare fungerar effektivast när den blandas med färsk bensin. Använd alltid bränslestabiliserare så minimeras risken för avlagringar i bränslesystemet.

Fylla på bränsletanken

⚠ FARA

Under vissa förhållanden är bränsle extremt brandfarligt och mycket explosivt. Brand eller explosion i bränsle kan orsaka brännskador och materiella skador.

- **Fyll tanken på en öppen plats, utomhus, när motorn är kall. Torka upp utspillt bränsle.**
- **Fyll aldrig på bränsletanken i en sluten släpvagn.**
- **Fyll inte bränsletanken helt full. Fyll på bränsle i tanken tills det återstår 6–13 mm till påfyllningsrörets underkant. Det tomma utrymmet behövs för bränslets expansion.**
- **Rök aldrig när du handskas med bensin och håll dig borta från öppen eld eller platser där bensinångor kan antändas av gnistor.**
- **Förvara bränslet i en godkänd dunk och förvara den utom räckhåll från barn. Köp aldrig mer bränsle än vad som går åt inom en månad.**
- **Kör inte maskinen utan att ha hela avgassystemet på plats och i gott fungerande skick.**

⚠ FARA

Under vissa förhållanden kan statisk elektricitet frigöras vid tankning och orsaka gnistor som kan antända bensinångorna. Brand eller explosion i bränsle kan orsaka brännskador och materiella skador.

- **Ställ alltid bränsledunkar på marken en bit bort från ditt fordon före påfyllning.**
- **Fyll inte på bränsledunkar inne i ett fordon eller på lastbilsflak eller släp, eftersom plastmattor och liknande kan isolera dunken och förlänga urladdningstiden för statisk elektricitet.**
- **När det passar, lasta av maskinen från lastbilen eller släpet och fyll på bensin när den står på marken. Fyll hellre på maskinen från en dunk än med munstycket på en bensinpump om det inte är möjligt att lasta av maskinen från släpet.**
- **Om tankning måste ske från en bensinpump ska munstycket hela tiden vara i kontakt med kanten på bränsletankens eller dunkens öppning tills tankningen är klar.**

⚠ VARNING

Bränsle är skadligt eller dödligt om det förtärs. Längre exponering för bränsleångor kan orsaka allvarliga skador och sjukdom.

- **Undvik att andas in bränsleångor under en längre tid.**
- **Håll ansiktet borta från munstycket och bränsletankens eller stabilisatorflaskans öppning.**
- **Undvik hudkontakt och tvätta bort spill med tvål och vatten.**

1. Parkera maskinen på ett plant underlag och stäng av motorn.
2. Låt motorn svalna.
3. Gör rent runt tanklocket och ta bort det (Figur 10).

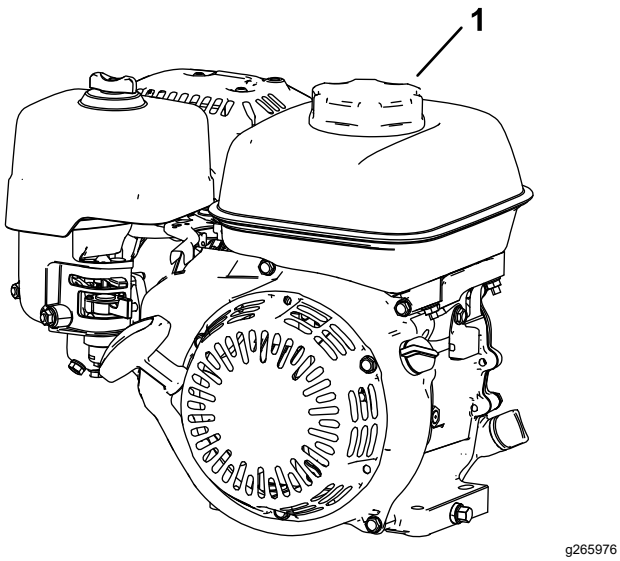

Figur 10

1. Tanklock

4. Fyll tanken med bränsle tills nivån är strax innanför nätfilterkorgen.

   Fyll inte på bränsle i bränsletankens påfyllningsrör.

   Viktigt: **Fyll inte tanken över påfyllningsnätet eftersom bränslet måste ha tillräckligt med utrymme för att kunna expandera.**

5. Skruva på tanklocket ordentligt.
6. Torka upp all utspilld bensin.

Öppna och stänga bränslekranen

Styr bränsleflödet till motorn med bränslekranen på följande sätt:

- Öppna bränsleventilen genom att vrida bränslekranens handtag mot startsnöret (Figur 11).
- Stäng bränsleventilen genom att vrida bränslekranens handtag bort från startsnöret (Figur 11).

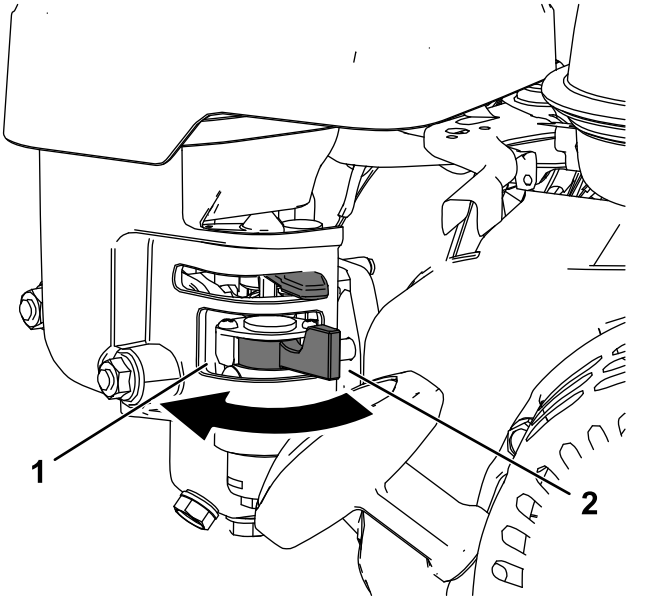

Figur 11

1. Vrid bränsleventilreglaget till läget PÅ
2. Bränsleventilreglaget i läget AV

Underhåll

Viktigt: **Mer information om underhållsrutiner finns i motorns bruksanvisning.**

Viktigt: **Motorns växellåda (Figur 12) kräver inget underhåll, eftersom den är fylld med ett högpresterande och syntetiskt halvflytande fett med lång hållbarhet.**

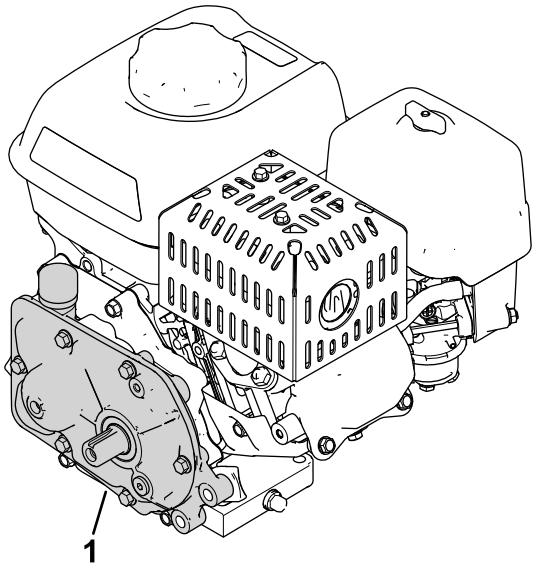

Figur 12

1. Växellåda

Rekommenderat underhåll

Underhållsintervall	Underhållsförfarande
Efter de första 20 timmarna	• Byt oljan i motorn.
Varje användning eller dagligen	• Kontrollera oljenivån i motorn. • Inspektera luftfilterinsatserna.
Var 50:e timme	• Rengör luftfilterinsatserna.
Var 100:e timme	• Byt oljan i motorn. • Kontrollera och justera tändstiftet. Byt ut vid behov.
Var 300:e timme	• Byt ut pappersfilterinsatsen (oftare vid dammiga arbetsförhållanden). • Byt ut tändstiftet.

Förbereda maskinen för underhåll

⚠ VARNING

Någon skulle kunna starta motorn medan du utför underhåll eller gör justeringar på maskinen. Om motorn startas av misstag kan du eller kringstående skadas allvarligt.

Ta ut nyckeln ur tändningslåset, koppla in parkeringsbromsen och lossa tändkabeln/tändkablarna från tändstiftet/tändstiften innan du utför underhåll av något slag. För också kablarna åt sidan, så att de inte råkar kommer i kontakt med tändstiften.

Utför följande innan du rengör, utför underhåll eller gör justeringar på maskinen:

1. Parkera maskinen på ett plant underlag.
2. Stäng av motorn och ta ut nyckeln ur maskinen (i förekommande fall).
3. Koppla in parkeringsbromsen.
4. Vänta tills alla rörliga delar har stannat och låt motorn svalna innan du utför underhåll eller ställer i förvar.
5. Koppla loss tändkabeln (Figur 13).

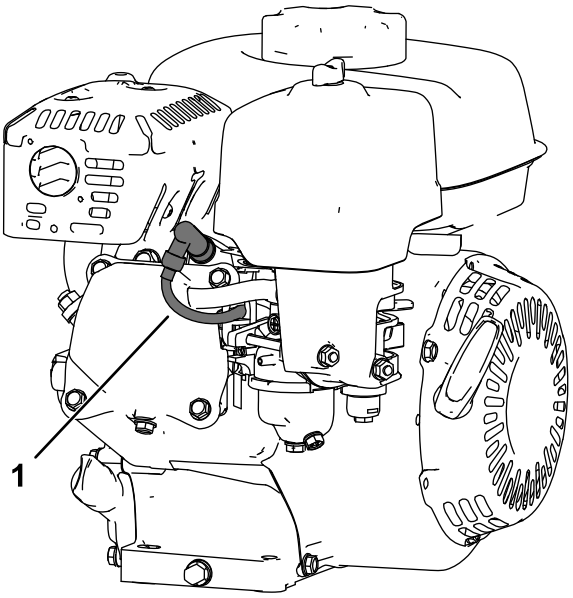

Figur 13

1. Tändkabel

Serva motoroljan

Fyll vevhuset med ca 0,56 liter olja med rätt viskositet före start. En olja med API-serviceklassifikation på SJ eller högre används i motorn. Välj lämplig viskositet för oljan (vikt) baserat på omgivningstemperatur. Figur 14 visar rekommenderad temperatur/viskositet.

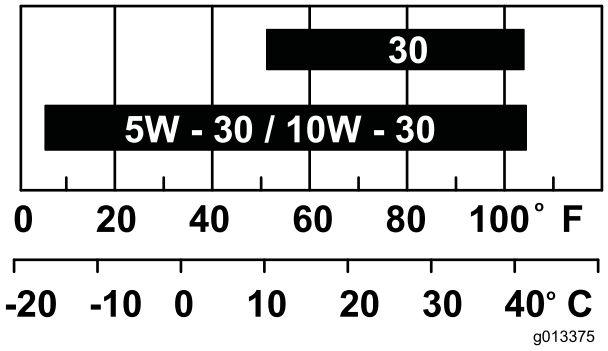

g013375

Figur 14

Obs: Oljeförbrukningen ökas om multigradeoljor (5W-20, 10W-30 och 10W-40) används. Kontrollera oljenivån i motorn oftare när du använder dessa oljor.

Kontrollera oljenivån i motorn

Serviceintervall: Varje användning eller dagligen

Den bästa tiden för kontroll av oljenivån är när motorn är kall eller innan du startar motorn inför arbetsdagen. Om du redan har startat motorn ska du låta oljan rinna tillbaka ner till sumpen i minst 10 minuter innan du kontrollerar den.

1. Stäng av motorn och vänta tills alla rörliga delar har stannat. Se Förbereda maskinen för underhåll (sida 10).
2. Placera maskinen så att motorn står jämnt och rengör området runt oljepåfyllningsröret (Figur 15).

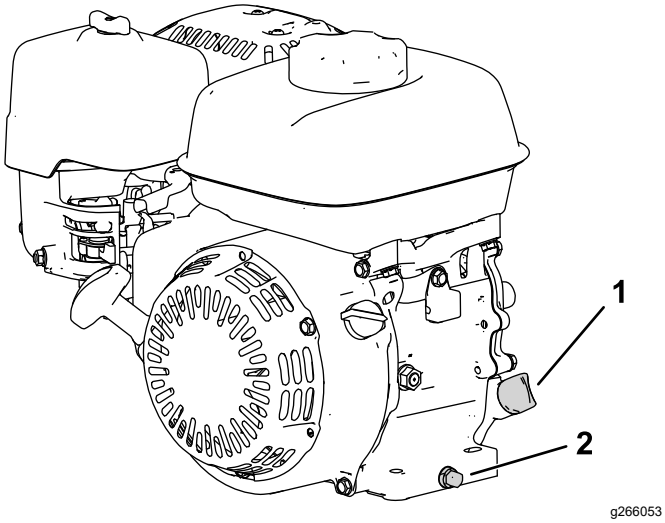

Figur 15

1. Oljesticka
2. Avtappningsplugg och bricka

3. Ta bort oljestickan genom att vrida den moturs.
4. Ta bort oljestickan och torka av änden.
5. Sätt i oljestickan helt i påfyllningsröret, **men gänga inte i den**.
6. Ta ut oljestickan och kontrollera oljenivån i motorn (Figur 16).

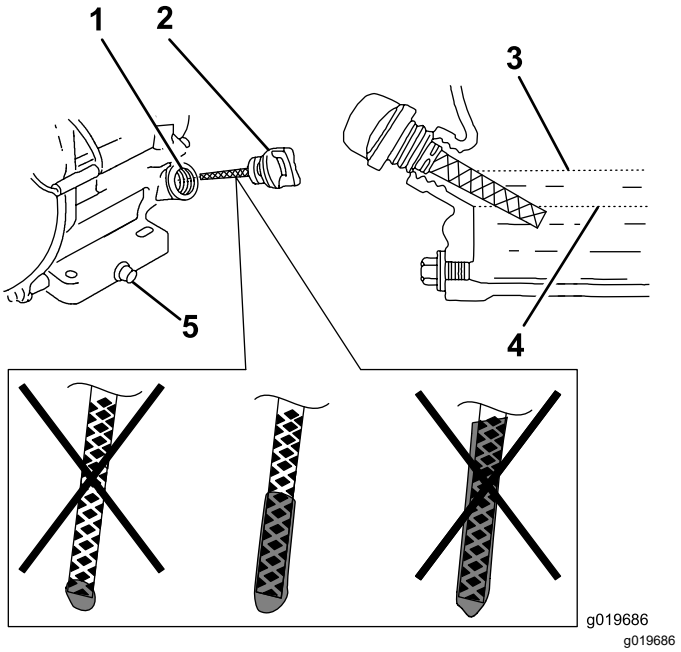

Figur 16

1. Påfyllningsrör
2. Oljesticka
3. Övre markering
4. Nedre markering
5. Avtappningsplugg

7. Om oljenivån i motorn inte är rätt ska du tillföra eller tappa ur olja för att rätta till nivån. Se Byta ut motoroljan (sida 12).

Byta ut motoroljan

Serviceintervall: Efter de första 20 timmarna

Var 100:e timme

⚠ VARNING

Oljan kan vara het efter att motorn har varit igång. Kontakt med het olja kan orsaka allvarliga personskador.

Undvik kontakt med den heta motoroljan vid avtappning.

1. Stäng av motorn och vänta tills alla rörliga delar har stannat. Se Förbereda maskinen för underhåll (sida 10).
2. Lyft upp motorn över marken och placera ett uppsamlingstråg under avtappningspluggen för att fånga upp oljan.
3. Ta bort avtappningspluggen (Figur 15).
4. När oljan har tömts helt sänker du ner motorn till marken, sätter tillbaka avtappningspluggen och brickan och drar åt pluggen till 18 Nm.

   Obs: Kassera spilloljan på en godkänd återvinningsstation.

5. Ta ut oljestickan och fyll långsamt på olja i oljepåfyllningshålet tills oljan uppnår rätt nivå.
6. Kontrollera att oljan är på rätt nivå på oljestickan. Se Kontrollera oljenivån i motorn (sida 11).
7. Sätt tillbaka och fäst oljestickan.
8. Torka upp all utspilld olja.
9. Anslut tändkabeln till tändstiftet.

Serva luftrenaren

Serviceintervall: Varje användning eller dagligen

Var 50:e timme

Var 300:e timme/Årligen (beroende på vilket som inträffar först)

Viktigt: **Kör inte motorn utan luftfilterenheten eftersom detta leder till mycket stora skador på motorn.**

1. Stäng av motorn och vänta tills alla rörliga delar har stannat. Se Förbereda maskinen för underhåll (sida 10).
2. Ta bort vingmuttern som fäster luftrenarkåpan (Figur 17).
3. Avlägsna luftrenarkåpan.

   Obs: Säkerställ att smuts eller skräp från luftrenarkåpan inte faller i basen.
4. Ta bort skumplast- och pappersinsatserna från basen.
5. Ta bort skumplastinsatsen från pappersinsatsen.
6. Kontrollera skumplast- och pappersinsatserna och byt ut dem om de är skadade eller väldigt smutsiga.

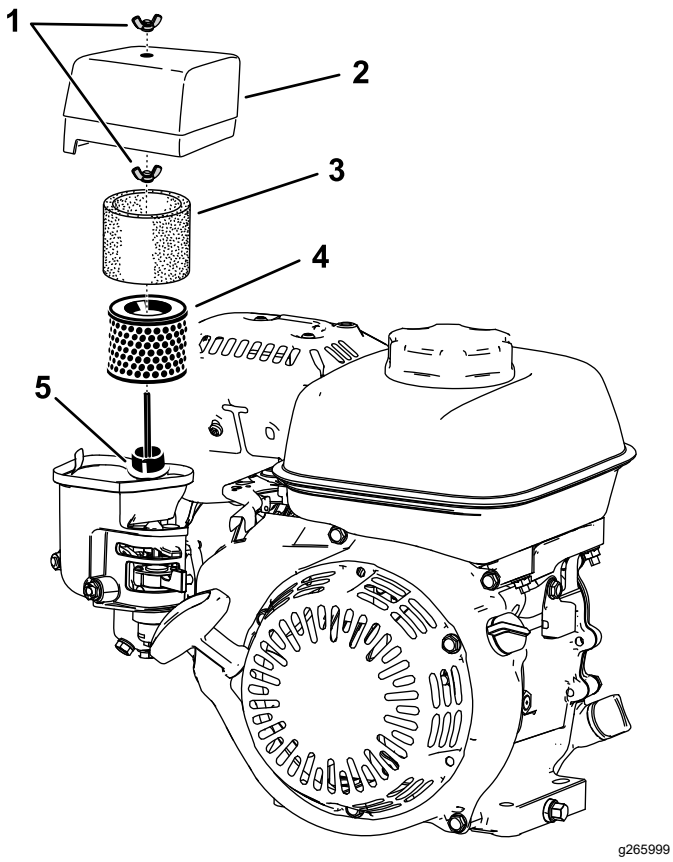

Figur 17

1. Vingmutter
2. Luftrenarkåpa
3. Skumplastinsats
4. Pappersfilterinsats
5. Packning och luftkanalen

7. Rengör pappersinsatsen genom att knacka försiktigt på den för att få bort smutsen.

   Obs: Borsta inte bort smuts från pappersinsatsen, eftersom smutsen då tränger in i fibrerna. Byt ut insatsen om smutsen inte avlägsnas när du knackar på den.

8. Rengör skumplastinsatsen med tvål och varmt vatten eller ett lösningsmedel som inte är brandfarligt.

   Obs: Använd inte bensin för att rengöra skumplastinsatsen eftersom detta innebär risk för brand eller explosion.

9. Skölj och torka av skumplastinsatsen ordentligt.
10. Torka bort smuts från basen och kåpan med en fuktig trasa.

    Obs: Kontrollera att smuts och skräp inte kommer in i förgasarens luftkanal.

11. Montera luftrenarinsatserna och se till att de är korrekt placerade. Montera den nedre vingmuttern.
12. Montera kåpan och montera den övre vingmuttern för att fästa den.

Utföra service på tändstiftet

Serviceintervall: Var 100:e timme

Var 300:e timme

Använd ett tändstift av typen NGK BPR6ES eller motsvarande.

1. Stäng av motorn och vänta tills alla rörliga delar har stannat. Se Förbereda maskinen för underhåll (sida 10).
2. Rengör runt tändstiftet.
3. Skruva bort tändstiftet från cylindertoppen.

   Viktigt: **Ett sprucket, skadat eller smutsigt tändstift måste bytas ut. Elektroderna får inte sandblästras, skrapas eller rengöras, eftersom partiklar då kan ta sig in i cylindern och orsaka skador på motorn.**

4. Ställ in gapet på pluggen till 0,7–0,8 mm

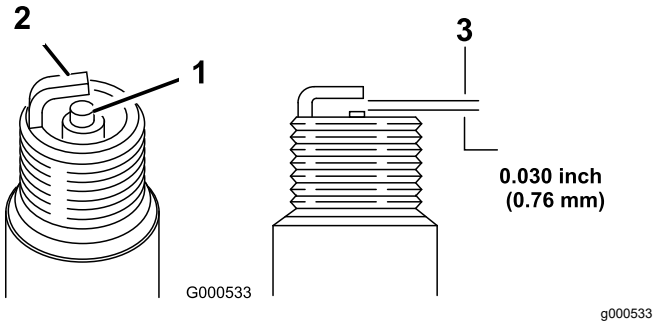

Figur 18

1. Mittelektrodsisolator
2. Sidoelektrod
3. Luftgap

5. Montera och dra försiktigt åt tändstiftet för hand (för att undvika korsgängning).
6. Dra åt tändstiftet ytterligare ett halvt varv om det är nytt. Annars drar du åt ytterligare ett åttondels till ett kvarts varv.

   Viktigt: **Ett löst tändstift kan bli väldigt varmt och skada motorn. Om du drar åt tändstiftet för mycket kan du skada gängorna i cylinderhuvudet.**

7. Anslut tändkabeln till tändstiftet.

Anteckningar:

Delstaten Kaliforniens Proposition 65-varningsinformation

Vad är det här för varning?

Du kanske ser en produkt till salu som har en varningsetikett enligt följande:

VARNING: Cancer och fortplantningsskador – www.p65Warnings.ca.gov.

Vad är Prop 65?

Prop 65 omfattar alla företag som är verksamma i Kalifornien, som säljer produkter i Kalifornien eller som tillverkar produkter som kanske kommer att säljas i eller föras in i Kalifornien. Prop 65 kräver att Kaliforniens guvernör ska publicera och uppdatera en lista med kemikalier som är kända för att orsaka cancer, fosterskador och/eller andra fortplantningsskador. Listan, som uppdateras årligen, inkluderar hundratals kemikalier som återfinns i många vardagliga bruksföremål. Syftet med Prop 65 är att informera allmänheten om exponering av dessa kemikalier.

Prop 65 förbjuder inte försäljning av produkter som innehåller dessa kemikalier men kräver varningar på alla produkter och förpackningar samt all dokumentation över dessa produkter. Dessutom betyder en Prop 65-varning inte att en produkt strider mot några produktsäkerhetsstandarder eller -krav. Kaliforniens myndigheter har klargjort att en Prop 65-varning ”inte är detsamma som ett myndighetsbeslut om att en produkt är säker eller osäker”. Många av dessa kemikalier har använts i vardagliga produkter i åratal utan dokumenterad fara. För mer information, vänd dig till https://oag.ca.gov/prop65/faqs-view-all.

En Prop 65-varning betyder att ett företag antingen har (1) utvärderat exponeringsrisken och kommit fram till att den överskrider nivån för ”försumbar nivå”, eller (2) har valt att ge en varning baserat på vetskapen om förekomst av listade kemikalier utan att försöka utvärdera exponeringsrisken.

Gäller denna lag överallt?

Prop 65-varningar krävs endast enligt kalifornisk lag. Dessa varningar kan ses i ett stort antal olika sammanhang i Kalifornien, inklusive men inte begränsat till restauranger, mataffärer, hotell, skolor och sjukhus, och på ett stort antal olika produkter. Dessutom erbjuder vissa online- och postorderföretag Prop 65-varningar på sina hemsidor eller i sina kataloger.

Hur skiljer sig de kaliforniska varningarna från nationella gränser?

Prop 65-standarder är ofta strängare än nationella och internationella standarder. Det finns diverse substanser som kräver en Prop 65-varning vid nivåer som är mycket lägre än de nationella åtgärdsgränserna. Till exempel är Prop 65-standarden för varningar för bly 0,5 µg/dag, vilket är betydligt lägre än den federala och internationella standarden.

Varför finns inte varningen på alla liknande produkter?

- Produkter som säljs i Kalifornien kräver Prop 65-märkning medan liknande produkter som säljs någon annanstans inte gör det.
- Om ett företag har varit inblandat i en rättsprocess om Prop 65 och når en förlikning, kan förlikningen kräva att Prop 65-varningar anges för dess produkter, medan andra företag som tillverkar liknande produkter kanske inte har några sådana krav.
- Tillämpningen av Prop 65 är inkonsekvent.
- Företag kan välja att inte att erbjuda varningar om de har kommit fram till att de enligt Prop 65 inte behöver göra det. Även om en produkt saknar varningar behöver inte det betyda att produkten är fri från liknande nivåer av de listade kemikalierna.

Varför inkluderar Toro denna varning?

Toro har valt att förse konsumenter med så mycket information som möjligt så att de kan fatta väl grundade beslut om de produkter de köper och använder. Eftersom exponeringsgränskrav inte angetts för alla listade kemikalier tillhandahåller Toro i vissa fall varningar baserat på vetskapen om förekomst av en eller flera angivna kemikalier utan att försöka utvärdera exponeringsnivån. Trots att exponeringsrisken från Toros produkter kan anses vara försumbar, eller med god marginal inom gränserna för ”försumbar risk”, har Toro valt att tillhandahålla Prop 65-varningarna. Om vi inte tillhandahåller dessa varningar kan Toro åtalas av den kaliforniska staten, eller av privatpersoner som vill verkställa Prop 65, vilket kan leda till allvarliga påföljder.