Form No. 3479-989 Rev B

Sujetador del apero de cuchilla de caja

Groomer para Infield Field Pro® 6040

Nº de modelo 08861

Instrucciones de instalación

⚠ ADVERTENCIA

CALIFORNIA
Advertencia de la Propuesta 65

El uso de este producto puede provocar la exposición a sustancias químicas que el Estado de California considera causantes de cáncer, defectos congénitos u otros trastornos del sistema reproductor.

Seguridad

Símbolo de alerta de seguridad

El símbolo de alerta de seguridad (Figura 1) que aparece en este manual y en la máquina identifica mensajes de seguridad importantes que usted debe observar para evitar accidentes.



g000502

Figura 1
Símbolo de alerta de seguridad

El símbolo de alerta de seguridad aparece encima de información que le alerta ante acciones o situaciones inseguras, y va seguido de la palabra **PELIGRO**, **ADVERTENCIA** o **CUIDADO**.

PELIGRO indica una situación peligrosa inminente, que si no se evita, **causará** la muerte o lesiones graves.

ADVERTENCIA indica una situación potencialmente peligrosa que si no se evita, **podría** causar la muerte o lesiones graves.

CUIDADO indica una situación potencialmente peligrosa que si no se evita, **podría** causar lesiones menores o moderadas.

Este manual utiliza dos palabras más para resaltar información. **Importante** llama la atención sobre información mecánica especial, y **Nota** resalta información general que merece una atención especial.

Pegatinas de seguridad e instrucciones



Las pegatinas y las instrucciones de seguridad están a la vista y están ubicadas cerca de zonas de peligro potencial. Reemplace todas las pegatinas dañadas o ausentes.



decal133-8061

133-8061

© 2026—The Toro® Company
8111 Lyndale Avenue South
Bloomington, MN 55420

Registre su producto en www.Toro.com.

Traducción del original (ES)
Impreso en EUA
Reservados todos los derechos

3479-989

Instalación

Piezas sueltas

Utilice la tabla siguiente para verificar que no falta ninguna pieza.

Descripción	Cant.	Uso
No se necesitan piezas	–	Preparación de la máquina.
Sujetador del apero de cuchilla de caja izquierdo	1	Instalación del sujetador del apero de cuchilla de caja.
Sujetador del apero de cuchilla de caja central	1	
Sujetador del apero de cuchilla de caja derecho	1	
Perno de cuello cuadrado (⅜" × 1")	19	
Tuerca (⅜")	19	
Pasador de enganche con chaveta tipo “R”	6	
Perno (¼" × ¾")	6	
Tuerca (¼")	6	

Nota: Los lados derecho e izquierdo de la máquina se determinan desde la posición normal del operador.

Preparación de la máquina

1. Aparque la máquina en una superficie nivelada o mueva la máquina a un elevador de máquinas.
2. Ponga el freno de estacionamiento.
3. Eleve el apero de montaje intermedio. Introduzca el pasador de control de profundidad en la posición de TRANSPORTE (T) para mantener elevado el apero de montaje intermedio.
4. Apague el motor y retire la llave.
5. Espere a que se detengan todas las piezas en movimiento y que se enfríen los componentes de la máquina.
6. Calce las ruedas o eleve la máquina con un elevador de máquinas.

Instalación del sujetador del apero de cuchilla de caja

1. Sujete sin apretar el sujetador del apero de cuchilla de caja izquierdo al sujetador del apero intermedio usando 2 pernos de cuello cuadrado (⅜” x 1") y 2 tuercas (⅜").

   Repita el mismo paso para el sujetador del apero de cuchilla de caja derecho.

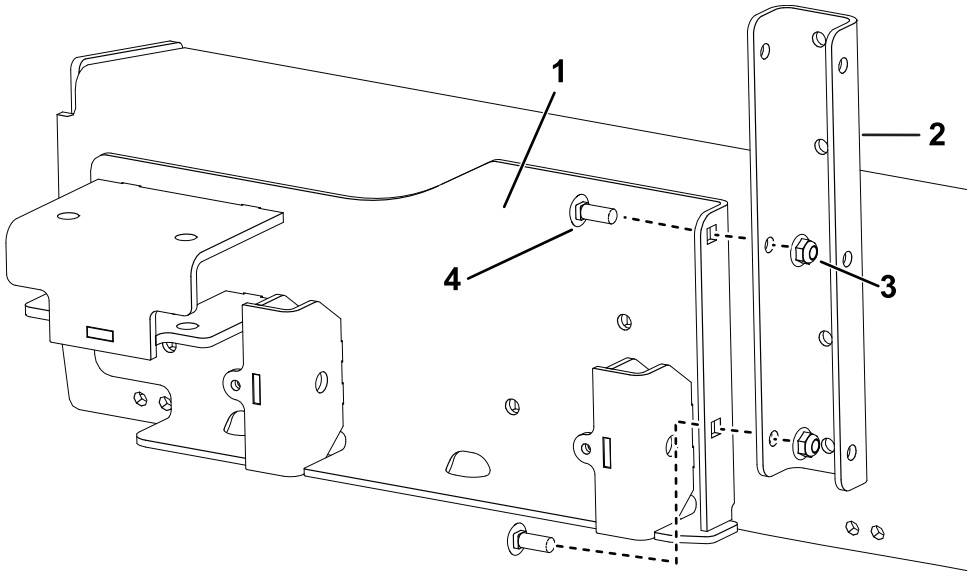

g583165

Figura 2

1. Sujetador del apero de cuchilla de caja izquierdo
2. Sujetador del apero de montaje intermedio
3. Tuerca (⅜")
4. Perno de cuello cuadrado

2. Sujete sin apretar el sujetador del apero de cuchilla de caja central a los sujetadores del apero de montaje intermedio usando 4 pernos de cuello cuadrado (⅜” x 1") y 4 tuercas (⅜").

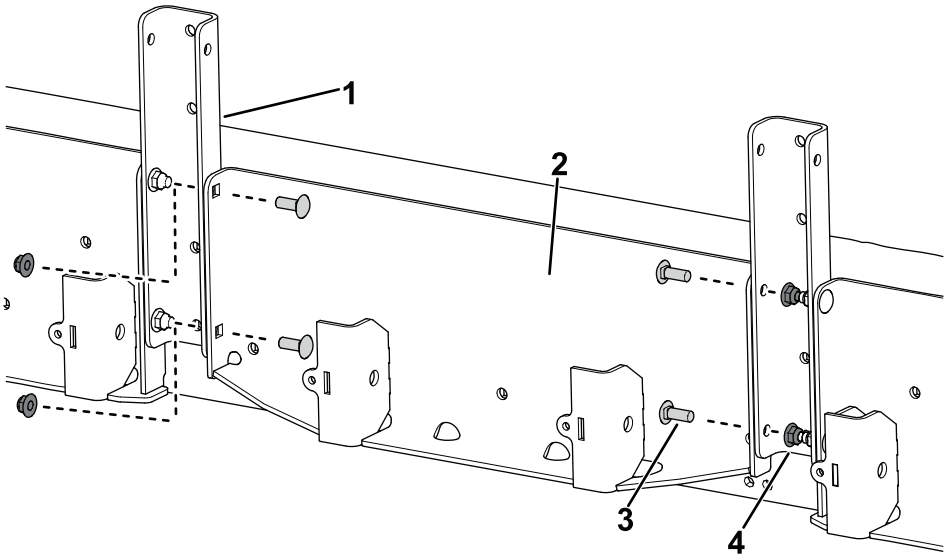

g583213

Figura 3

1. Sujetador del apero de montaje intermedio
2. Sujetador del apero de cuchilla de caja central
3. Perno de cuello cuadrado
4. Tuerca (⅜")

3. Sujete todos los sujetadores del apero de cuchilla de caja al apero de montaje intermedio usando 11 pernos de cuello cuadrado (⅜” x 1") y 11 tuercas (⅜").

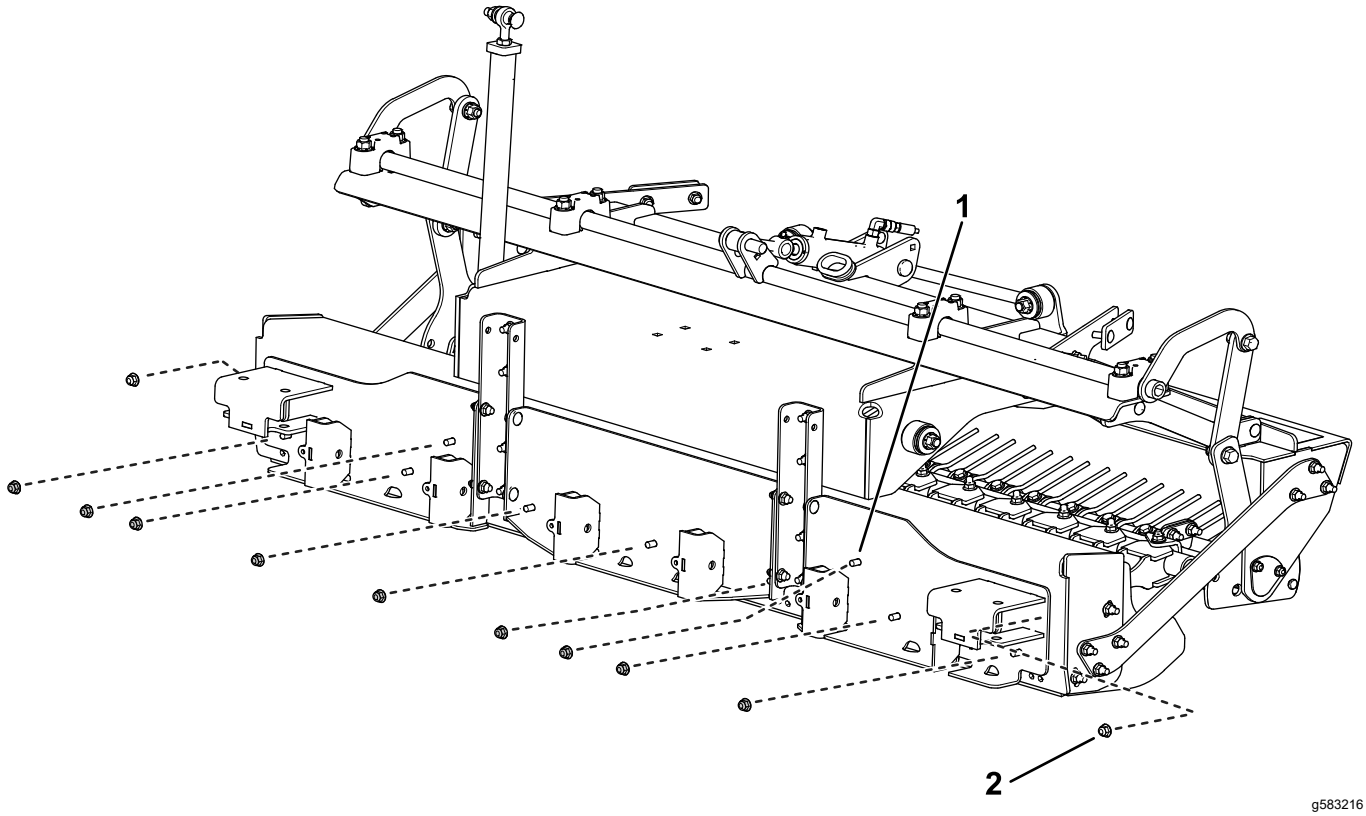

Figura 4

1. Perno de cuello cuadrado (⅜" × 1")
2. Tuerca (⅜")

4. Sujete los 6 pernos (¼" × ¾") y las 6 tuercas (¼") en el sujetador del apero de cuchilla de caja.

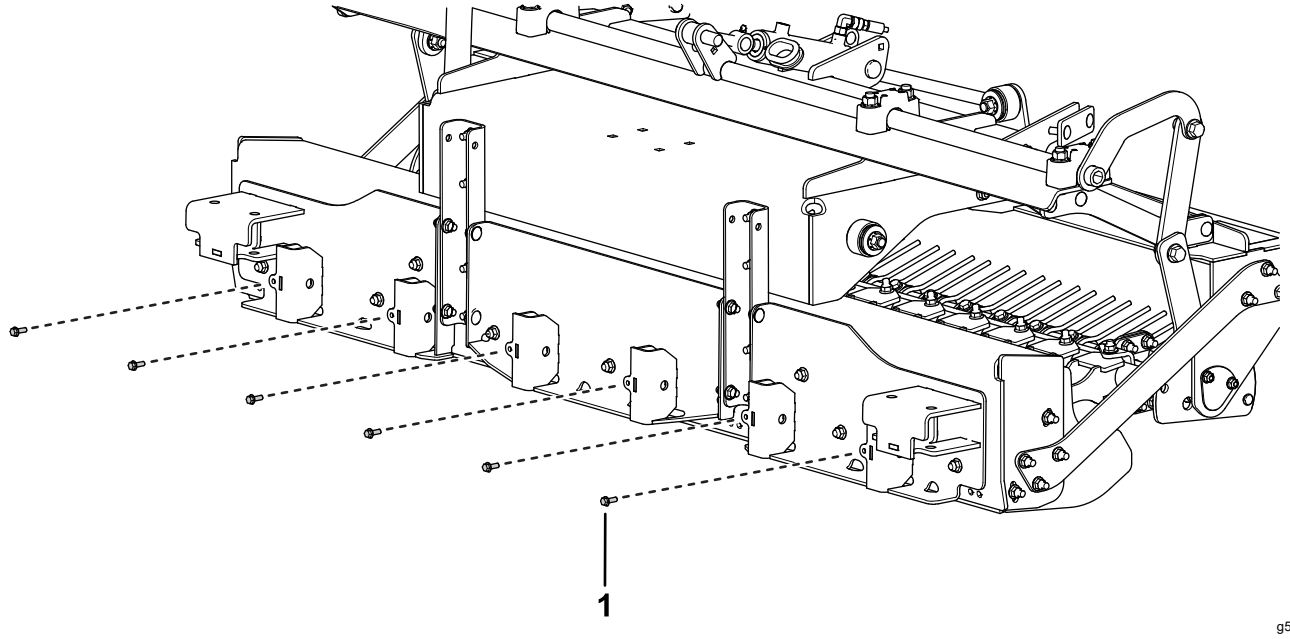

Figura 5

1. Perno (¼" × ¾")

5. Instale los 6 pasadores de enganche en los manguitos del sujetador del apero de cuchilla de caja y sujételos con las chavetas tipo “R”, como se muestra en la siguiente figura.

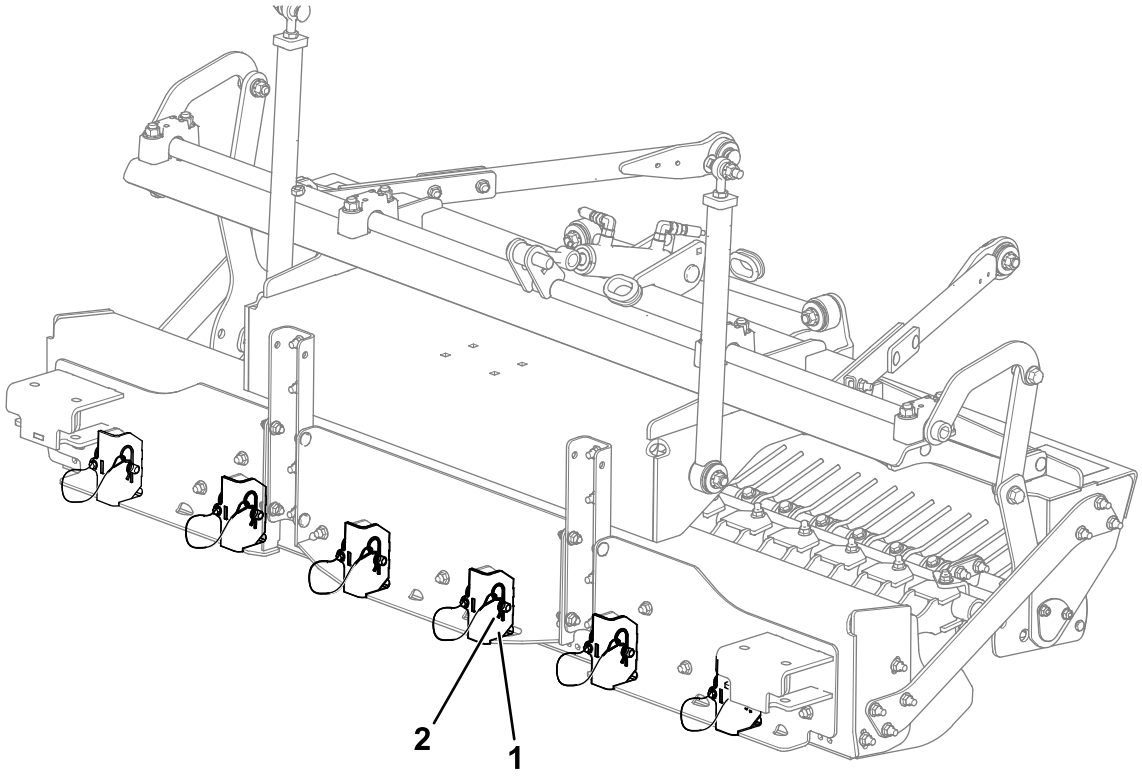

g583218

Figura 6

1. Manguito del sujetador
2. Pasador de enganche con chaveta tipo “R”

Notas:

Información sobre las Advertencias de la Proposición 65 de California

¿Qué significa esta advertencia?

Puede ver un producto a la venta que lleva una etiqueta de advertencia como la siguiente:



ADVERTENCIA: Cáncer y daños reproductivos — www.p65Warnings.ca.gov.

¿Qué es la Proposición 65?

La Proposición 65 afecta a cualquier empresa que tenga presencia en California, que venda productos en California, o que fabrique productos que podrían ser introducidos o vendidos en California. Esta ley exige que el Gobernador de California mantenga y publique una lista de sustancias químicas identificadas como causantes de cáncer, defectos de nacimiento y/u otros daños reproductivos. La lista, que se actualiza anualmente, incluye cientos de productos químicos que se encuentran en muchos artículos de uso diario. El propósito de la Proposición 65 es informar al público sobre la exposición a estos productos químicos.

La Proposición 65 no prohíbe la venta de productos que contengan estos productos químicos, sino que requiere la presencia de advertencias en el producto, el envase y la documentación suministrada con el producto. Además, una advertencia de la Proposición 65 no significa que el producto contravenga ninguna norma o requisito de seguridad. De hecho, el gobierno de California ha aclarado que una advertencia bajo la Proposición 65 “no es lo mismo que una decisión legal sobre la “seguridad” o la “inseguridad” de un producto”. Muchos de estos productos químicos han sido utilizados durante años en productos de uso diario sin que se hayan producido daños documentados. Para obtener más información, visitehttps://oag.ca.gov/prop65/faqs-view-all.

Una advertencia de la Proposición 65 significa que una empresa (1) ha evaluado la exposición y ha concluido que supera el nivel de “sin riesgo significativo”; o (2) ha optado por proporcionar una advertencia basándose en sus conocimientos respecto a la presencia de un producto químico de los incluidos en la lista, sin intentar evaluar la exposición.

¿Esta ley es aplicable en todas partes?

Las advertencias de la Proposición 65 sólo son obligatorias bajo la legislación de California. Estas advertencias se ven por toda California en una variedad de entornos, incluidos entre otros restaurantes, tiendas de alimentación, hoteles, escuelas y hospitales, así como en una amplia variedad de productos. Además, algunos minoristas de Internet y de la venta por correo incluyen advertencias de la Proposición 65 en sus sitios web o en sus catálogos.

¿Qué diferencia hay entre las advertencias de California y los límites federales?

Las normas de la Proposición 65 son a menudo más exigentes que las normas federales o internacionales. Varias sustancias requieren una advertencia bajo la Proposición 65 a niveles muy inferiores a los límites federales. Por ejemplo, el nivel exigido por la Proposición 65 para las advertencias sobre el plomo es de 0.5 µg/día, que es muy inferior a lo que exigen las normas federales e internacionales.

¿Por qué no llevan la advertencia todos los productos similares?

- Los productos vendidos en California deben llevar etiquetas bajo la Proposición 65, mientras que otros productos similares que se venden en otros lugares no las necesitan.
- Una empresa puede estar obligada a incluir advertencias de Proposición 65 en sus productos como condición de un acuerdo tras un procedimiento legal relacionado con la Proposición 65, pero otras empresas que fabrican productos similares no tienen necesariamente la misma obligación.
- La aplicación de la Proposición 65 no es uniforme.
- Algunas empresas pueden optar por no proporcionar advertencias porque concluyen que no están obligadas a hacerlo bajo la Proposición 65; la falta de advertencias en un producto no significa que el producto esté libre de los productos químicos incluidos en la lista a niveles similares.

¿Por qué incluye Toro esta advertencia?

Toro ha optado por proporcionar a los consumidores la mayor cantidad posible de información para que pueda tomar decisiones informadas sobre los productos que compra y utiliza. Toro proporciona advertencias en ciertos casos basándose en sus conocimientos sobre la presencia de uno o más productos químicos de la lista, sin evaluar el nivel de exposición, puesto que la lista no incluye límites de exposición para todos los productos químicos que contiene. Aunque la exposición que provocan los productos Toro puede ser insignificante, o estar dentro de los límites de la categoría “sin riesgo significativo”, Toro ha optado por proporcionar las advertencias de la Proposición 65 por simple precaución. Además, si Toro no proporcionara estas advertencias, podría ser demandada por el Estado de California o por particulares bajo la Proposición 65, y estar sujeta a importantes sanciones.



Count on it.