Form No. 3475-400 Rev B

TORO®

Count on it.

Gebruikershandleiding

GreensPro® 1700 greensrol

Modelnr.: 44914—Serienr.: 400000000 en hoger

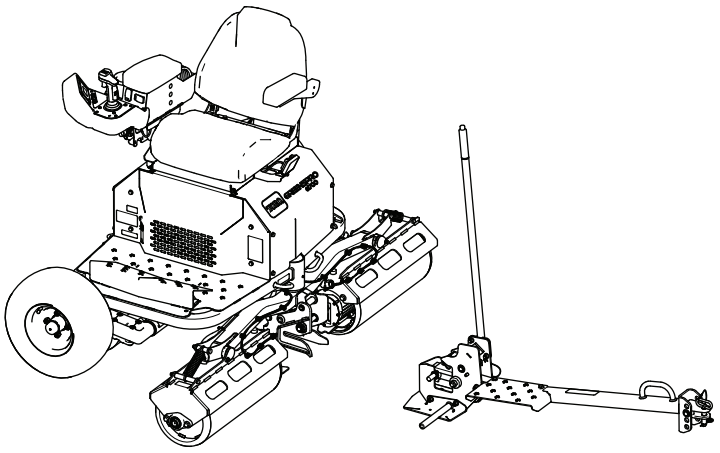

Registreer uw product op www.Toro.com.
Vertaling van de oorspronkelijke tekst (NL)

3475-400

Dit product voldoet aan alle relevante Europese richtlijnen; zie voor details de aparte productspecifieke conformiteitsverklaring.

Als deze machine is uitgerust met een telematica-apparaat, neem dan contact op met uw erkende Toro distributeur voor instructies over hoe u het apparaat moet activeren

⚠ WAARSCHUWING

CALIFORNIË
Proposition 65 Waarschuwing

Het netsnoer van dit product bevat lood, een stof waarvan bekend is dat deze kanker, geboorteafwijkingen of andere schade aan de voortplantingsorganen kan veroorzaken. Was altijd uw handen nadat u met deze onderdelen in aanraking bent geweest.

Accuklemmen, accupolen en dergelijke onderdelen bevatten lood en loodverbindingen. Van deze stoffen is bekend dat ze kanker en schade aan de voortplantingsorganen veroorzaken. Was altijd uw handen nadat u met deze onderdelen in aanraking bent geweest.

Gebruik van dit product kan leiden tot blootstelling aan chemische stoffen waarvan de Staat Californië weet dat ze kanker, geboorteafwijkingen en andere schade aan het voortplantingssysteem veroorzaken.

Ga naar www.Toro.com voor documentatie over productveiligheid en bedieningsinstructies, informatie over accessoires, hulp bij het vinden van een dealer of om uw product te registreren.

Als u service, originele Toro onderdelen of aanvullende informatie nodig hebt, kunt u contact opnemen met een erkende servicedealer of met de klantenservice van Toro. U dient hierbij altijd het modelnummer en het serienummer van het product te vermelden. De locatie van het plaatje met het modelnummer en het serienummer van het product is aangegeven op Figuur 1. U kunt de nummers noteren in de ruimte hieronder.

Belangrijk: **U kunt met uw mobiel apparaat de QR-code op het plaatje met het serienummer (indien aanwezig) scannen om toegang te krijgen tot de garantie, onderdelen en andere productinformatie.**

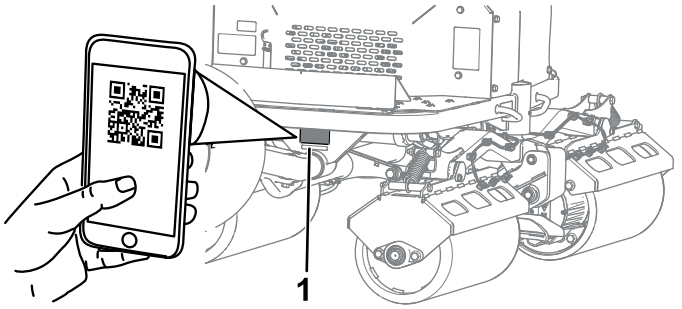

g574294

Figuur 1

1. Locatie van het modelnummer en het serienummer.

Modelnr.: _____

Serienr.: _____

Inleiding

Deze machine is een zitgreensrol bedoeld voor gebruik door professionele bestuurders in commerciële toepassingen. Hij is in de eerste plaats ontworpen voor het rollen van greens, tennispleinen en ander delicaat gazon in parken, golfterreinen, sportvelden en andere commerciële terreinen. Dit product gebruiken voor andere doeleinden dan het bedoelde gebruik kan gevaarlijk zijn voor u of voor omstanders.

Lees deze informatie zorgvuldig door, zodat u weet hoe u de machine op de juiste wijze moet gebruiken en onderhouden en om schade aan de machine en letsel te voorkomen. U bent verantwoordelijk voor het juiste en veilige gebruik van de machine.

Waarschuwingssymbool

Het waarschuwingssymbool (Figuur 2) in deze handleiding en op de machine geeft belangrijke veiligheidsinformatie aan die u moet opvolgen om ongelukken te voorkomen.



g000502

Figuur 2

Waarschuwingspictogram

Het waarschuwingssymbool staat boven informatie die u waarschuwt voor onveilige acties of situaties en wordt gevolgd door het woord **GEVAAR**, **WAARSCHUWING**, of **VOORZICHTIG**.

© 2026—The Toro® Company
8111 Lyndale Avenue South
Bloomington, MN 55420

U kunt contact met ons opnemen op www.Toro.com.
Gedrukt in de VS
Alle rechten voorbehouden

GEVAAR: een direct gevaarlijke situatie die, als deze niet wordt voorkomen, **altijd zal leiden** tot de dood of ernstig letsel.

WAARSCHUWING: een mogelijk gevaarlijke situatie die, als deze niet wordt voorkomen, **kan leiden** tot de dood of ernstig letsel.

VOORZICHTIG: een mogelijk gevaarlijke situatie die, als deze niet wordt voorkomen, **kan leiden** tot licht of middelmatig letsel.

Er worden in deze handleiding nog twee woorden gebruikt om uw aandacht op bijzondere informatie te vestigen. **Belangrijk** attendeert u op bijzondere technische informatie en **Opmerking** duidt algemene informatie aan die bijzondere aandacht verdient.

Inhoud

Waarschuwingssymbool 2
Veiligheid 4
Waarschuwingen i.v.m. algemene veiligheid 4
Aanvullende veiligheidsinformatie 6
Veiligheids- en instructiestickers 9
Montage 14
1 De trekstang monteren 15
2 De stoelrug op de machine monteren 16
3 De bedieningseenheid verstellen 17
4 Het armkussen monteren 18
5 De voedingskabel bewaren in het opslagcompartiment van de bedieningseenheid 19
6 De onderbrekingsschakelaar van de accu inschakelen 19
7 De trekstang monteren op het trekvoertuig 20
8 De accu's opladen 20
9 De machine-instellingen aanpassen 20
Algemeen overzicht van de machine 21
Bedieningsorganen 21
Specificaties 23
Werktuigen/accessoires 24
Voor gebruik 24
De informatie op het weergavescherm begrijpen 24
De bedieningseenheid verstellen 28
De voetsteun verstellen 28
De werkverlichting verstellen 28
De interlocksystemen controleren 29
Tijdens gebruik 29
De machine starten 29
De machine afzetten 29
Gebruik van de machine 29
De joystick bedienen 30
De knop automatische offset gebruiken 31
De functie kruipmodus gebruiken 32
De rollen reinigen 32
Het laadniveau van het accusysteem nakijken 32
Na gebruik 33
De machine transporteren 33
Een defecte machine verplaatsen 35
Belangrijke informatie over de lader van de lithiumionaccu 37
Onderhoud 40
Aanbevolen onderhoudsschema 40
Procedures voorafgaande aan onderhoud 41
Smering 41
De lagers van de aandrijfrol en de hefinrichting invetten 41
Onderhoud elektrisch systeem 42
De onderbrekingsschakelaar van de accu gebruiken 42
Onderhoud van de accu's 42
Onderhoud van de lithiumionaccu's 42
De zekeringen vinden 43
Onderhoud aandrijfsysteem 44
De bandendruk van de transportwielen controleren 44
De wielmoeren controleren 44
De olie van de rolmotor verversen 44
Stalling 49
Reinigen en opslaan 49
Voorschriften voor het bewaren van de accu 49
Problemen, oorzaak en remedie 50

Veiligheid

Waarschuwingen i.v.m. algemene veiligheid

WAARSCHUWING – Lees alle veiligheidswaarschuwingen, instructies, afbeeldingen en specificaties die werden meegeleverd met deze machine.

Als u nalaat om de waarschuwingen en instructies op te volgen, kan dit leiden tot elektrische schokken, brand en/of ernstig letsel.

De term 'machine' in de waarschuwingen hieronder verwijst naar uw machine met elektriciteitskabel of met accu (draadloos).

1. **Veiligheid van het werkgebied**
   - A. **Zorg ervoor dat het werkgebied schoon en goed verlicht is.** *Rommelige of donkere omgevingen lokken ongevallen uit.*
   - B. **Gebruik de machine niet in omgevingen waar ontploffingsgevaar heerst, bijvoorbeeld in de buurt van ontvlambare vloeistoffen, gassen of stof.**
   - C. **Houd kinderen en omstanders uit de buurt wanneer u met de machine aan het werk bent.** *Afleiding kan ervoor zorgen dat u de controle verliest.*
2. **Elektrische veiligheid**
   - A. **Stekkers van de machine moeten passen in het stopcontact. Pas de stekker nooit aan. Gebruik geen verloopstekkers in combinatie met een geaarde machine.** *Onbewerkte stekkers en passende stopcontacten verkleinen het risico op elektrische schokken.*
   - B. **Vermijd contact tussen uw lichaam en geaarde oppervlakken zoals buizen, radiatoren, fornuizen en koelkasten.** *Er is meer kans op elektrische schokken als uw lichaam geaard is.*
   - C. **Stel de machine niet bloot aan regen of natte omgevingen.** *Water dat een machine binnendringt, verhoogt het risico op elektrische schokken.*
   - D. **Wees voorzichtig met het snoer. Gebruik het snoer nooit om de machine te dragen, trekken of uit het stopcontact te halen. Hou het snoer uit de buurt van hitte, olie, scherpe randen en bewegende onderdelen.** *Beschadigde of verwarde snoeren verhogen het risico op elektrische schokken.*
   - E. **Als u de machine buiten gebruikt, gebruik dan een verlengsnoer dat geschikt is voor buitengebruik.** *Een snoer gebruiken dat geschikt is voor buitengebruik verkleint de kans op elektrische schokken.*
   - F. **Als gebruik van de machine in een vochtige omgeving noodzakelijk is, gebruik dan een stroomvoorziening die beveiligd is met een aardlekschakelaar.** *Gebruik van een aardlekschakelaar verkleint het risico op elektrische schokken.*
3. **Persoonlijke veiligheid**
   - A. **Blijf alert, let op wat u doet en gebruik uw gezond verstand wanneer u de machine gebruikt. Gebruik de machine niet als u moe bent of onder de invloed van drugs, alcohol, of medicijnen verkeert.** *Een moment van onoplettendheid tijdens het gebruik van de machine kan ernstig lichamelijk letsel tot gevolg hebben.*
   - B. **Gebruik persoonlijke beschermingsmiddelen. Draag altijd oogbescherming.** *Beschermingsmiddelen zoals een stofmasker, veiligheidsschoenen met antislipzool, of gehoorbescherming zullen bij juist gebruik het risico op lichamelijk letsel verkleinen.*
   - C. **Voorkom dat u het gereedschap ongewild inschakelt. Zorg ervoor dat de schakelaar in de uit-stand staat voordat u de machine aansluit op het elektriciteitsnet en/of het accupack.** *Het inschakelen van een machine met de schakelaar aan nodigt uit tot ongelukken.*
   - D. **Verwijder stelsleutels en moersleutels voordat u de machine inschakelt.** *Een moer- of stelsleutel laten zitten op een draaiend deel van de machine kan tot lichamelijk letsel leiden.*
   - E. **Reik niet te ver. Zorg dat u te allen tijde stevig en evenwichtig staat.** *Zo hebt u meer controle over de machine als zich onverwachte situaties voordoen.*
   - F. **Draag geschikte kleding. Draag geen losse kleding of juwelen. Hou uw haar en kleren uit de buurt van bewegende onderdelen.** *Losse kleding, juwelen en lang haar kunnen gegrepen worden door bewegende onderdelen.*
   - G. **Als er toestellen voorzien worden voor de aansluiting van stofafzuiging- en stofopvangvoorzieningen, zorg dan dat deze aangesloten zijn en correct worden**

gebruikt. *Gebruik van stofopvang kan risico's veroorzaakt door stof verkleinen.*

H. **Als u vaak met dezelfde machine werkt en ermee vertrouwd raakt, bestaat het gevaar dat u er minder oplettend mee omgaat en de veiligheidsrichtlijnen niet meer naleeft. Let hiervoor op!** *Een nonchalante actie kan binnen een fractie van een seconde ernstig letsel veroorzaken.*

4. **Gebruik en onderhoud van de machine**

A. **Forceer de machine niet. Gebruik de juiste machine voor het werk dat u wilt verrichten.** *De juiste machine doet het werk beter, veiliger en in het tempo waarvoor het bedoeld is.*

B. **Gebruik de machine niet als u ze niet aan en uit kunt schakelen met de schakelaar.** *Een machine die niet kan worden bediend met de schakelaar is gevaarlijk en moet worden hersteld.*

C. **Koppel de stekker los van de stroomvoorziening en/of verwijder het accupack van de machine, indien dit verwijderbaar is, voordat u aanpassingen maakt, accessoires verandert of de machine stalt.** *Zulke preventieve veiligheidsmaatregelen verkleinen de kans dat u de machine per ongeluk inschakelt.*

D. **Bewaar een machine die niet wordt gebruikt buiten het bereik van kinderen, en voorkom dat personen die de machine of deze voorschriften niet kennen de machine gebruiken.** *Een machine is gevaarlijk in de handen van gebruikers die niet de nodige training hebben genoten.*

E. **Onderhoud de machine en de accessoires. Controleer op slechte uitlijning of vastlopen van bewegende onderdelen, defecte onderdelen en andere factoren die de werking van de machine nadelig kunnen beïnvloeden. In geval van schade dient u de machine te laten herstellen voordat u ze weer in gebruik neemt.** *Tal van ongevallen worden veroorzaakt door een slecht onderhouden machine.*

F. **Gebruik de machine, accessoires, opzetwerktuigen enz. in overeenstemming met deze instructies, rekening houdend met de werkomstandigheden en het uit te voeren werk.** *Gebruik van de machine voor andere doeleinden dan die waarvoor ze bedoeld is, kan aanleiding geven tot een gevaarlijke situatie.*

G. **Hou de handgrepen en aanraakoppervlakken droog, schoon en vrij van olie en vet.** *Als de handgrepen en aanraakoppervlakken glibberig zijn, kunt u niet veilig omgaan met de machine en kunt u ze niet beheersen in onverwachte omstandigheden.*

5. **Gebruik van en onderhoud van machine met accu**

A. **Alleen herladen met de door de fabrikant aanbevolen lader.** *Een lader die geschikt is voor het ene type accupack kan in combinatie met een ander accupack voor brandgevaar zorgen.*

B. **Gebruik de machine alleen met specifiek daartoe bestemde accu's.** *Gebruik van andere accu's kan lichamelijk letsel en brand veroorzaken.*

C. **Gebruik geen accupack of machine dat/die beschadigd of aangepast is.** *Beschadigde of aangepaste accu's kunnen onverwacht gedrag vertonen, wat kan leiden tot brand, explosie of lichamelijk letsel.*

D. **Stel een accupack of machine niet bloot aan brand of een buitensporige temperatuur.** *Blootstelling aan brand of een temperatuur boven 130°C kan een explosie veroorzaken.*

E. **Volg alle instructies aangaande het laden en laad het accupack of de machine niet op buiten het temperatuurbereik dat wordt gespecificeerd in de instructies.** *Als u de accu of het gereedschap niet juist oplaadt of met temperaturen buiten het gespecificeerde bereik, dan kan dit de accu beschadigen en het risico op brand verhogen.*

6. **Onderhoud**

A. **Laat uw machine nazien door een erkende hersteller die alleen identieke vervangonderdelen gebruikt.** *Dit waarborgt veilig gebruik van de machine.*

B. **Voer nooit onderhoudswerkzaamheden uit aan beschadigde accupacks.** *Onderhoud van de accupacks mag enkel worden uitgevoerd door de fabrikant of erkende dienstverleners.*

Aanvullende veiligheidsinformatie

Algemene veiligheid

Dit product kan lichamelijk letsel veroorzaken. Volg altijd alle veiligheidsinstructies op om ernstig letsel te voorkomen.

- Lees deze *Gebruikershandleiding* en zorg ervoor dat u deze begrijpt voordat u de machine start.
- Geef uw volledige aandacht als u de machine gebruikt. Zorg ervoor dat u met niets anders bezig bent waardoor u kunt worden afgeleid, anders kunt u verwondingen oplopen of kan eigendom worden beschadigd.
- Houd handen en voeten uit de buurt van de bewegende onderdelen van de machine.
- Gebruik de machine enkel als de nodige schermen en andere beveiligingsmiddelen aanwezig zijn en naar behoren werken.
- Zorg ervoor dat de parkeerrem ingeschakeld is, schakel de machine uit, verwijder het contactsleuteltje, en wacht totdat alle bewegende onderdelen tot stilstand zijn gekomen voordat u de bestuurderspositie verlaat. Laat de machine afkoelen voordat u deze afstelt, reinigt, stalt of er onderhoudswerkzaamheden aan verricht.

Gebruiksveiligheid

- Parkeer de machine op een horizontale ondergrond, zorg dat de parkeerrem in werking is gesteld, schakel de machine uit, verwijder het contactsleuteltje (indien aanwezig) en wacht totdat alle bewegende onderdelen tot stilstand zijn gekomen voordat u de bestuurderspositie verlaat. Laat de machine afkoelen voordat u deze afstelt, reinigt, stalt of er onderhoudswerkzaamheden aan verricht.
- Laat kinderen of personen die geen instructie hebben ontvangen, de machine nooit gebruiken of onderhoudswerkzaamheden daaraan verrichten. Plaatselijke voorschriften kunnen nadere eisen stellen aan de leeftijd van degene die met de machine werkt. Plaatselijke voorschriften kunnen nadere eisen stellen aan de leeftijd van degene die met de machine werkt. De eigenaar is verantwoordelijk voor de instructie van alle bestuurders en technici.
- Zorg ervoor dat u vertrouwd raakt met de bedieningsorganen en de veiligheidssymbolen, en weet hoe u de machine veilig kunt gebruiken.
- Zorg ervoor dat u weet hoe u de machine snel tot stilstand kunt brengen.
- Controleer of de dodemansknoppen, de veiligheidsschakelaars en de veiligheidsschermen zijn bevestigd en naar behoren werken. Gebruik de machine uitsluitend als deze naar behoren werkt.
- Controleer voordat u begint te werken altijd de machine om zeker te zijn dat de onderdelen en bevestigingen in goede staat zijn. Vervang versleten of beschadigde onderdelen en bevestigingen.
- Inspecteer het terrein waarop u de machine gaat gebruiken en verwijder voorwerpen die de machine kan uitwerpen.
- De eigenaar/gebruiker is verantwoordelijk voor ongelukken die persoonlijk letsel of materiële schade kunnen veroorzaken, en hij dient zulke ongelukken te voorkomen.
- Draag geschikte kleding, waaronder oogbescherming, een lange broek en stevige schoenen met een gripvaste zool. Draag lang haar niet los en draag geen losse kleding of juwelen.
- Gebruik de machine niet als u ziek, moe of onder de invloed van alcohol of drugs bent.
- Geef uw volledige aandacht als u de machine gebruikt. Zorg ervoor dat u met niets anders bezig bent waardoor u kunt worden afgeleid, anders kunnen er letsels ontstaan of kan eigendom worden beschadigd.
- Hou omstanders en huisdieren uit de buurt van het werkgebied.
- Vervoer nooit passagiers op deze machine.
- Gebruik de machine uitsluitend bij een goede zichtbaarheid zodat u kuilen en verborgen gevaren kunt vermijden.
- Gebruik de machine niet op nat gras. Als de wielen hun grip verliezen, kan de machine gaan glijden.
- Voordat u de machine start: zorg ervoor dat alle aandrijvingen in de neutraalstand staan en u zich in de bestuurderspositie bevindt.
- Kijk achterom en omlaag voordat u achteruitrijdt om er zeker van te zijn dat de weg vrij is.
- Wees voorzichtig bij het naderen van blinde hoeken, struiken, bomen, en andere objecten die uw zicht kunnen belemmeren.
- Werk niet in de buurt van steile hellingen, greppels of dijken. De machine kan plotseling omkantelen als een rand wegglijdt.
- Breng de machine tot stilstand, schakel deze uit en controleer het werktuig als u een voorwerp heeft geraakt of als de machine abnormaal begint te trillen. Voer alle noodzakelijke reparaties uit voordat u de machine weer in gebruik neemt.

- Verminder uw snelheid en wees voorzichtig als u een bocht maakt of wegen en voetpaden oversteekt met de machine. Verleen altijd voorrang.
- Als u de machine verlaat, laat deze dan niet draaien.
- Gebruik de machine niet als er kans op bliksem is.
- De machine niet gebruiken als sleepvoertuig.
- Gebruik alleen door The Toro® Company goedgekeurde accessoires, werktuigen en reserveonderdelen.
- Houd handen en voeten uit de buurt van de rollen.
- Wees voorzichtig als u de machine aankoppelt op en afkoppelt van het trekvoertuig.
- Gebruik een oprijplaat van volledige breedte bij het laden van de machine op een aanhanger of vrachtwagen.
- De tractie kan enkel ingeschakeld worden als de stoelschakelaar geactiveerd is.
- Verwijder gras en vervuiling van de machine om brandgevaar te verminderen.
- Laat de machine afkoelen voordat u de machine binnen stalt.
- Zet de onderbrekingsschakelaar van de accu op UIT wanneer u de machine gaat opslaan of transporteren.
- Stal de machine nooit in de buurt van een open vuur, vonken of een waakvlam zoals die van een boiler of een ander apparaat.
- Zorg ervoor dat alle onderdelen van de machine in goede staat verkeren en al het bevestigingsmateriaal stevig vastzit.
- Vervang versleten, beschadigde en ontbrekende stickers.

De machine veilig gebruiken op hellingen

- Stel uw eigen procedures en voorschriften op voor werken op hellingen. Als onderdeel van deze procedures moet u zeker het terrein onderzoeken om na te gaan op welke hellingen u de machine veilig kunt gebruiken. Gebruik altijd uw gezond verstand en uw beoordelingsvermogen wanneer u dit onderzoek uitvoert.
- Het maaien op hellingen is een belangrijke factor bij ongelukken waarbij de controle over de machine wordt verloren of deze omkantelt. Dit kan ernstig of dodelijk letsel veroorzaken. U bent verantwoordelijk voor een veilig gebruik van de machine op hellingen. Gebruik van de machine op hellingen vereist altijd extra voorzichtigheid.
- Vertraag de machine wanneer u zich op een helling bevindt.
- Als u zich ongemakkelijk voelt wanneer u de machine op een helling gebruikt, maai die helling dan niet.
- Kijk uit voor gaten, geulen, hobbels, stenen of andere verborgen objecten. De machine kan omslaan op oneffenheden in het terrein. In hoog gras zijn obstakels niet altijd zichtbaar.
- Kies een lage rijsnelheid zodat u op een helling niet hoeft te stoppen of schakelen.
- De machine kan omkantelen als de rollen grip verliezen.
- Gebruik de machine niet op een nat gazon. De rollen kunnen grip verliezen, ook als de remmen naar behoren werken.
- Vermijd starten, stoppen of bochten maken op een helling.
- Voer alle bewegingen op hellingen langzaam en geleidelijk uit. Verander niet plots de snelheid of rijrichting van de machine.

Veiligheid van accu en lader

Algemeen

WAARSCHUWING: Risico op brand en elektrische schokken — De accu's hebben geen onderdelen die door de gebruiker onderhouden hoeven te worden.

- Controleer de gangbare netspanning in uw land alvorens de lader te gebruiken.
- Laad de machine niet op in een natte omgeving; bescherm ze tegen regen en sneeuw.
- Het gebruik van een accessoire dat niet aanbevolen of verkocht wordt door Toro kan leiden tot brandgevaar, elektrische schok of letsel.
- Om het gevaar op ontploffing van de accu te verminderen, moet u deze instructies in acht nemen, alsook de instructies van apparatuur die u in de buurt van de lader gaat gebruiken.
- Accu's kunnen explosieve gassen uitstoten als ze danig overladen worden.
- Neem contact op met een erkende Toro distributeur wanneer een accu onderhoud behoeft of aan vervanging toe is.

Instructie

- Laat kinderen of personen die geen instructie hebben ontvangen de acculader nooit gebruiken of er onderhoudswerkzaamheden aan verrichten. Plaatselijke voorschriften kunnen nadere eisen stellen aan de leeftijd van degene die met de machine werkt. Plaatselijke voorschriften kunnen nadere eisen stellen aan de leeftijd van degene die met de machine werkt. De eigenaar

is verantwoordelijk voor de instructie van alle bestuurders en technici.

- U moet alle instructies op de lader en in de handleiding lezen en begrijpen vóór u de lader in gebruik neemt, en deze instructies uitvoeren. Zorg ervoor dat u weet hoe u de lader dient te gebruiken.

Voorbereiding

- Hou omstanders en kinderen uit de buurt tijdens het laden.
- Schakel de machine uit en wacht tot de machine volledig zonder stroom is gevallen alvorens te laden. Als u dit niet doet, kan een vlamboog ontstaan.
- Gebruik de lader alleen binnen het spanningsbereik dat in deze *Gebruikershandleiding* wordt aangegeven en gebruik alleen een door Toro goedgekeurd stroomsnoer.
- Neem contact op met uw erkende Toro distributeur voor de juiste oplader en het juiste stroomsnoer.

Bediening

- Geen bevroren accu opladen.
- Wees voorzichtig met het snoer. Trek niet aan het stroomsnoer om de lader uit het stopcontact te trekken. Bewaar het snoer uit de buurt van hitte, olie en scherpe randen.
- Koppel de lader rechtstreeks aan op een geaard stopcontact. Gebruik de lader niet met een ongeaard stopcontact.
- Maak geen aanpassingen aan het meegeleverde stroomsnoer of de stekker.
- Neem metalen voorwerpen zoals ringen, armbanden, kettingen en horloges af voordat u met een lithiumionaccu gaat werken. Een lithiumionaccu kan voldoende stroom produceren om ernstige brandwonden te veroorzaken.
- Gebruik een verlengsnoer dat de laadstroomsterkte aankan die in deze *Gebruikershandleiding* wordt aangegeven. Als u buiten oplaadt, gebruik dan een verlengsnoer dat geschikt is voor gebruik buitenshuis.
- Als het stroomsnoer beschadigd raakt bij het aansluiten, haal het snoer dan uit het stopcontact en neem contact op met een erkende Toro distributeur voor een vervangsnoer.
- Haal de lader uit het stopcontact als u hem niet gebruikt, voordat u hem verplaatst, of voordat u onderhoud uitvoert.

Onderhoud en opslag

- De lader niet demonteren.
- Laat een erkende Toro distributeur de lader nakijken als onderhoud of herstelling vereist is.
- Koppel het stroomsnoer af van het stopcontact voordat u onderhoud uitvoert of de lader gaat schoonmaken; zo verkleint u het risico op elektrische schokken.
- Zorg ervoor dat de veiligheids- en instructiestickers in goede staat zijn en vervang ze indien nodig.
- Gebruik de lader niet als het snoer of de stekker beschadigd is. Voor een vervangsnoer neemt u contact op met een erkende Toro distributeur.
- Als de lader beschadigd is, gebruik hem dan niet; breng hem naar een erkende Toro distributeur.

Veiligheid bij onderhoud

- Doe het volgende voordat u de bestuurdersstoel verlaat:
  - Zorg dat de parkeerrem in werking is gesteld.
  - Parkeer de machine op een horizontaal oppervlak.
  - Schakel de machine uit en verwijder het contactsleuteltje.
  - Wacht totdat alle bewegende onderdelen tot stilstand zijn gekomen.
- Laat de onderdelen van de machine afkoelen voordat u onderhoudswerkzaamheden uitvoert.
- Laat alleen bekwame technici onderhoud uitvoeren aan de machine.
- Voer indien mogelijk geen onderhoudswerkzaamheden uit als de machine draait. Blijf uit de buurt van bewegende onderdelen.
- Ondersteun de machine met assteunen als u onder de machine werkt.
- Haal voorzichtig de druk van onderdelen met opgeslagen energie.
- Zorg ervoor dat alle onderdelen van de machine in goede staat verkeren en al het bevestigingsmateriaal stevig vastzit.
- Vervang versleten of beschadigde stickers.
- Om veilige en optimale prestaties van de machine te verkrijgen, moet u ter vervanging alleen originele Toro onderdelen gebruiken. Gebruik ter vervanging nooit onderdelen van andere fabrikanten, omdat dit gevaarlijk kan zijn en de productgarantie hierdoor kan vervallen.

Veiligheid tijdens opslag

- Zorg ervoor dat de parkeerrem ingeschakeld is, schakel de machine uit, verwijder het contactsleuteltje, en wacht totdat alle bewegende

onderdelen tot stilstand zijn gekomen voordat u de bestuurderspositie verlaat. Laat de machine afkoelen voordat u deze afstelt, reinigt, stalt of er onderhoudswerkzaamheden aan verricht.

- Stal de machine nooit op plaatsen met een open vuur, vonken of een waakvlam.

Veiligheids- en instructiestickers

Informatieve en veiligheidsstickers zijn gemakkelijk zichtbaar voor de bestuurder en bevinden zich bij plaatsen waar gevaar kan ontstaan. Vervang alle beschadigde of verdwenen stickers.

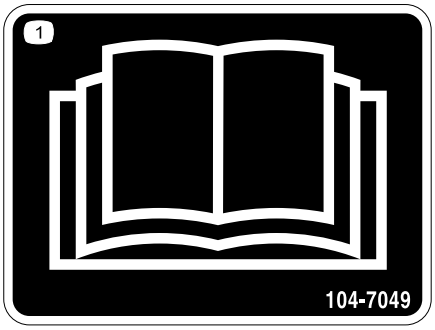

decal104-7049

104-7049

1. Lees de *Gebruikershandleiding*.



decal119-6807

119-6807

1. Waarschuwing – niet betreedbaar



decal120-0625

120-0625

1. Beknellingsgevaar (hand) – Houd uw handen uit de buurt.



decal133-8061

133-8061

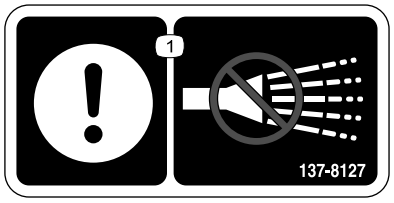

decal137-8127

137-8127

1. Opgelet – geen hogedrukreiniger gebruiken.

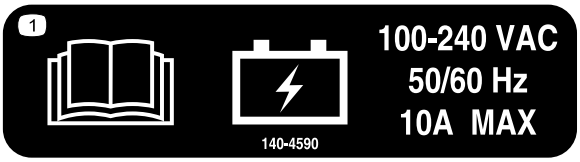

decal140-4590

140-4590

1. Lees de *Gebruikershandleiding* voor informatie over de accu.



decal144-0275

144-0275

1. Accu's zijn ontvlambaar

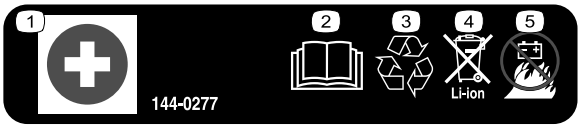

decal144-0277

144-0277

1. Pluspool
2. Lees de *Gebruikershandleiding*.
3. Recycle de accu.
4. Voer de accu op de juiste manier af.
5. Niet blootstellen aan vuur.

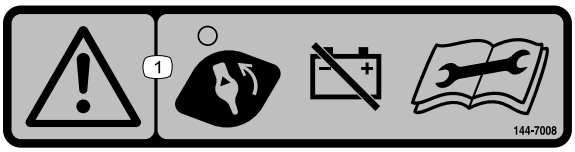

decal144-7008

144-7008

1. Waarschuwing – Zet de onderbrekingsschakelaar van de accu op UIT voordat u onderhoudswerkzaamheden uitvoert.

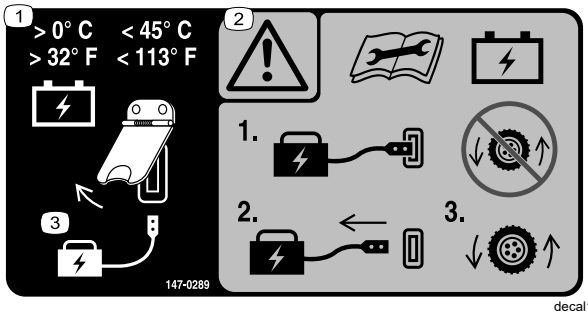

decal147-0289

147-0289

1. Laad de accu op bij een temperatuur boven 0 °C en onder 45 °C.
2. Waarschuwing – Lees de *Gebruikershandleiding* voordat u onderhoudswerkzaamheden verricht aan de accu; gebruik de machine niet wanneer de acculader aangesloten is; koppel de acculader los voordat u de machine gebruikt.
3. Til het deksel op om de accu op te laden.



decal147-0290

147-0290

1. Waarschuwing – Sterk licht, kijk niet direct in het licht.

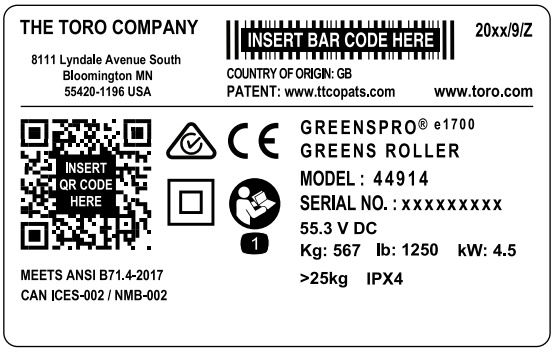

decal161-9147

161-9147

1. Lees de *Gebruikershandleiding*.

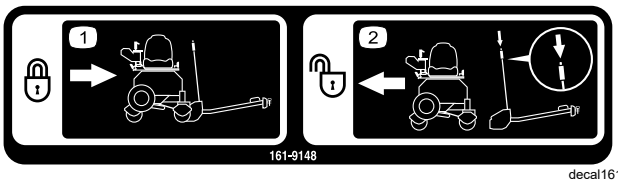

decal161-9148

161-9148

1. Rijd de machine op de trekstang om de vergrendeling van de trekstang te activeren.
2. Om de vergrendeling van de trekstang vrij te stellen, drukt u op de knop van de grendel.



decal161-9152

161-9152

1. Waarschuwing – Lees de *Gebruikershandleiding*; alle bestuurders moeten instructie hebben ontvangen voordat zij de machine bedienen.
2. Waarschuwing – Hou omstanders uit de buurt van de machine.
3. Waarschuwing – Blijf op afstand van bewegende delen; zorg dat alle beschermende delen op hun plaats zijn.
4. Waarschuwing – Laat geen passagiers in de bestuurdersstoel zitten als de machine getakeld wordt.
5. Kantelgevaar – Gebruik de machine niet in de buurt van steile hellingen of water, en blijf uit de buurt van dijken en steile hellingen.

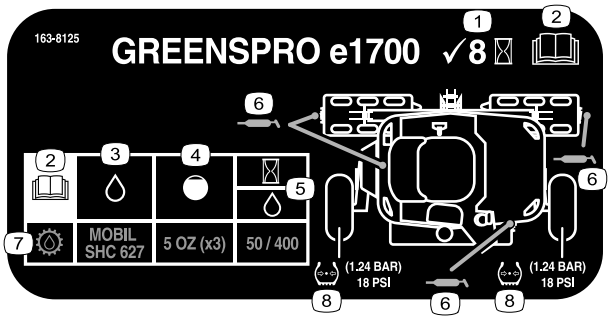

decal163-8125

163-8125

1. Controleer om de 8 bedrijfsuren
2. Lees de *Gebruikershandleiding*.
3. Vloeistofspecificatie
4. Capaciteit
5. Interval om vloeistof te vervangen (bedrijfsuren)
6. Smeerpunt
7. Tandwielkastvloeistof
8. Bandenspanning

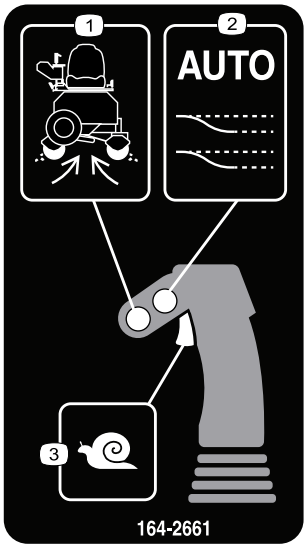

decal164-2661

164-2661

1. Rol reinigen
2. Automatische offset
3. Kruipmodus

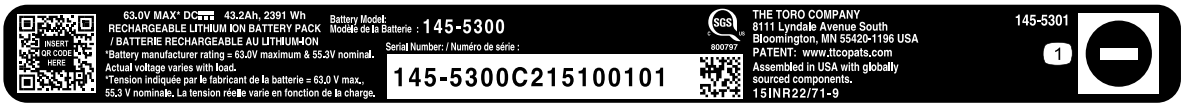

decal145-5301

145-5301

1. Minpool van de accu



decal145-5338

145-5338

1. Waarschuwing – Lees de *Gebruikershandleiding*.
2. Waarschuwing – Open de accu niet; gebruik geen beschadigde accu.
3. Ontploffingsgevaar – Niet blootstellen aan vonken of open vuur.
4. Gevaar voor elektrische schok – Voer geen onderhoudswerkzaamheden uit aan de accu.
5. Gevaar voor elektrische schok

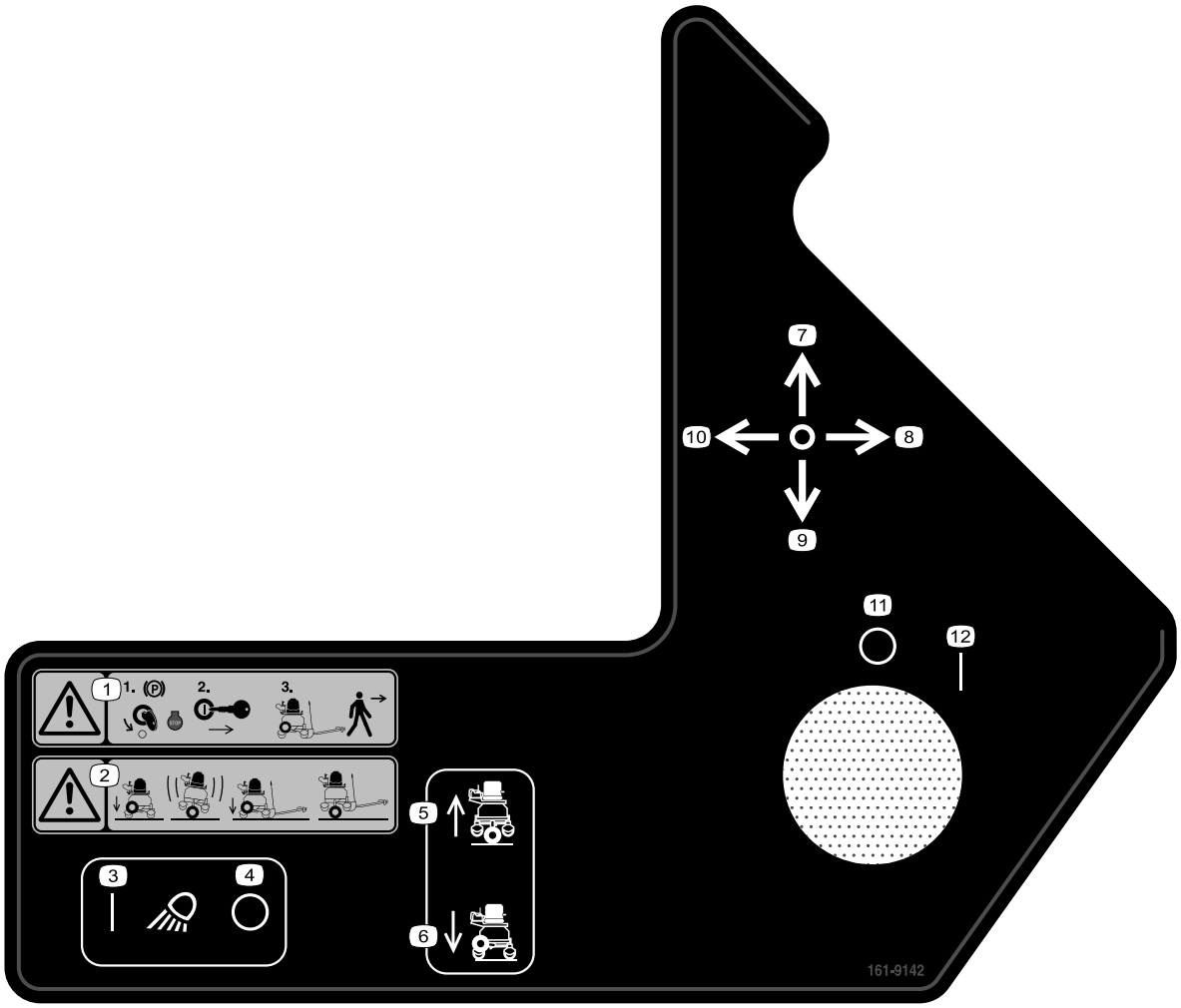

decal161-9142

161-9142

1. Waarschuwing – Zorg dat de parkeerrem in werking is gesteld, draai het sleuteltje naar de stand UIT, schakel de machine uit en verwijder het contactsleuteltje voordat u de machine verlaat.
2. Waarschuwing – Laat de transportwielen niet zakken wanneer de trekstang niet verbonden is; laat de transportwielen uitsluitend neer wanneer de trekstang verbonden is met het transportvoertuig.
3. Werkverlichting – Aan
4. Werkverlichting – Uit
5. De transportwielen neerlaten.
6. De transportwielen omhoogbrengen.
7. Voorwaarts sturen
8. Rechts
9. Achterwaarts sturen
10. Links
11. Uit
12. Aan

Montage

Losse onderdelen

Gebruik onderstaande lijst om te controleren of alle onderdelen zijn geleverd.

Procedure	Omschrijving	Hoeveelheid	Gebruik
1	Trekstang Bout (M10) Moer	1 2 2	De trekstang monteren.
2	Stoelrug Schroef (5/16” x 2”)	1 4	De stoelrug op de machine monteren.
3	Geen onderdelen vereist	–	De bedieningseenheid verstellen.
4	Armkussen Schroef (5/16” x ¼”) Ring	1 2 2	Het armkussen monteren.
5	Voedingskabel	1	De voedingskabel bewaren in het opslagcompartiment van de bedieningseenheid.
6	Geen onderdelen vereist	–	De onderbrekingsschakelaar van de accu inschakelen.
7	Geen onderdelen vereist	–	De trekstang monteren op het trekvoertuig.
8	Geen onderdelen vereist	–	Laad de accu's op.
9	Geen onderdelen vereist	–	De machine-instellingen aanpassen.

1

De trekstang monteren

Benodigde onderdelen voor deze stap:

1	Trekstang
2	Bout (M10)
2	Moer

Procedure

1. Verwijder de kabelbinder waarmee de grendel bevestigd is aan de basis van de trekstang.

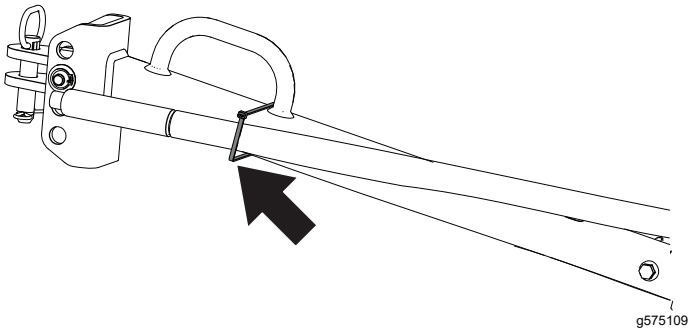

Figuur 3

2. Verwijder de bout (M10) en moer waarmee de grendel bevestigd is aan de houderplaat (bewaar de bout en moer).

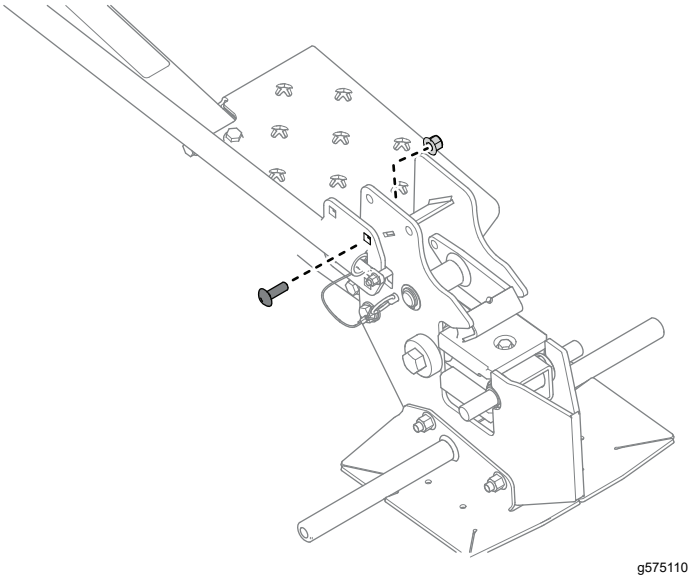

Figuur 4

3. Verwijder de borgpen van de aanhanger uit de houderplaat.

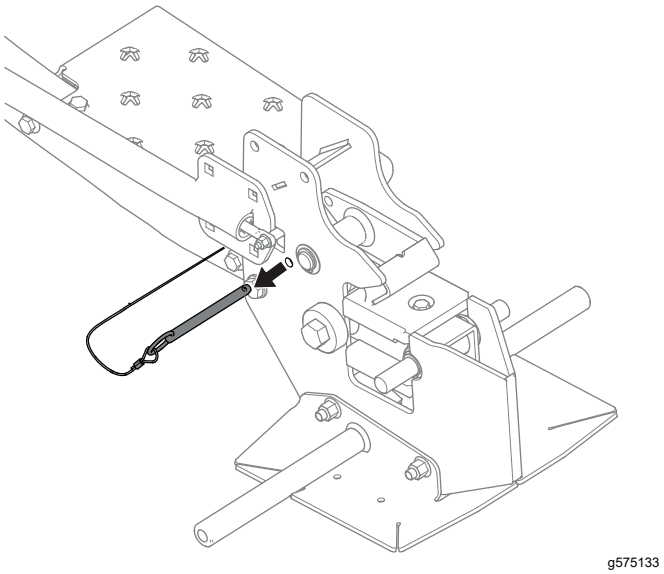

Figuur 5

4. Zet de handgreep rechtop.

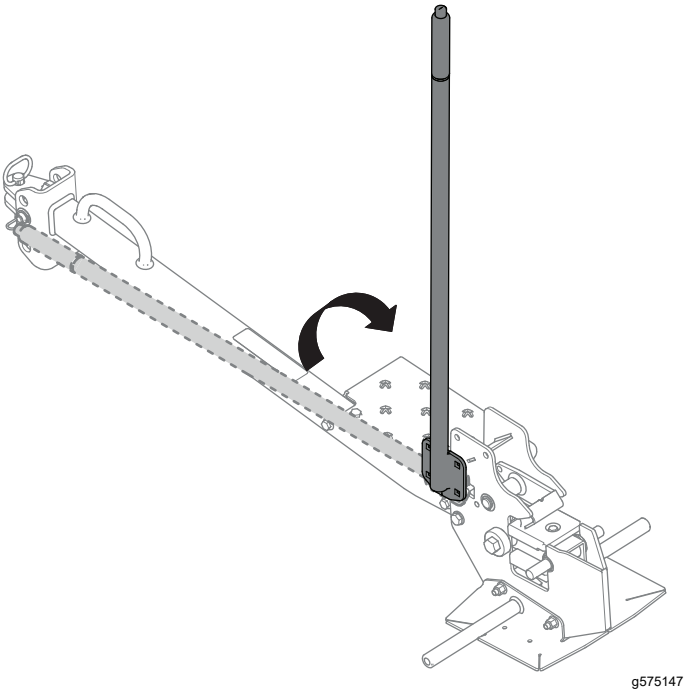

Figuur 6

5. Breng de lus van het trekkoord van de borgpen aan op de houderplaat; zie de afbeelding hieronder.

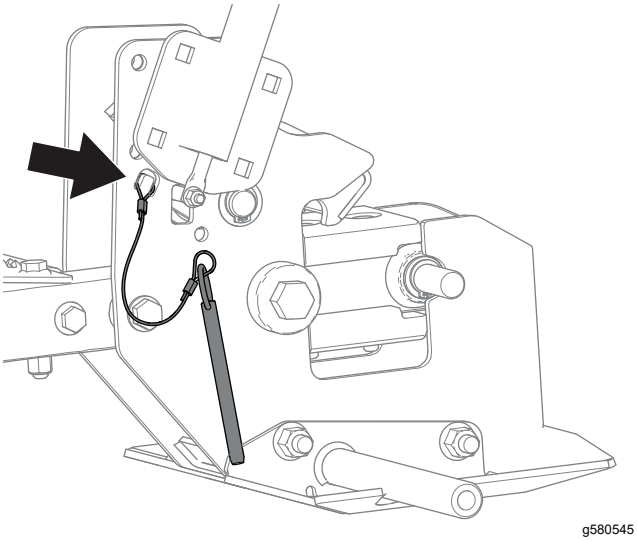

g580545

Figuur 7

6. Monteer de 3 bouten (M10) en 3 moeren zoals op de volgende afbeelding. Draai het bevestigingsmateriaal vast met een torsie van 46 tot 57 N·m.

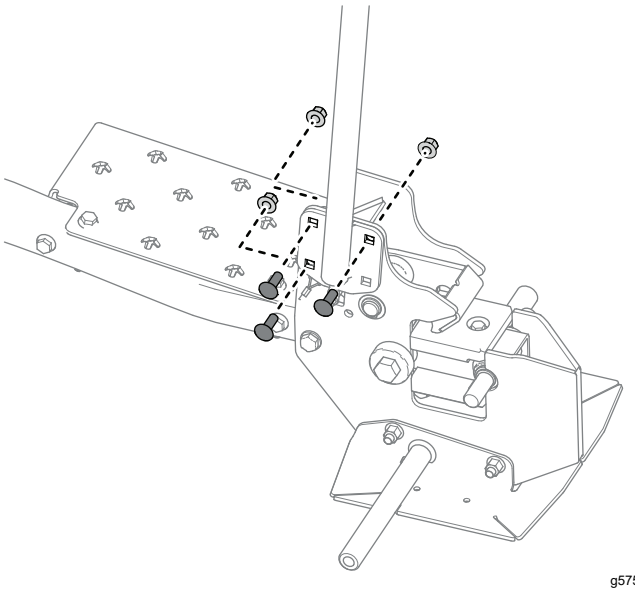

g575186

Figuur 8

2

De stoelrug op de machine monteren

Benodigde onderdelen voor deze stap:

1	Stoelrug
4	Schroef (5/16” x 2”)

Procedure

Gebruik de 4 schroeven (5/16” x 2”) om de stoelrug vast te maken aan de onderkant van de stoel. Draai de schroeven vast met een torsie van 19,7 N·m.

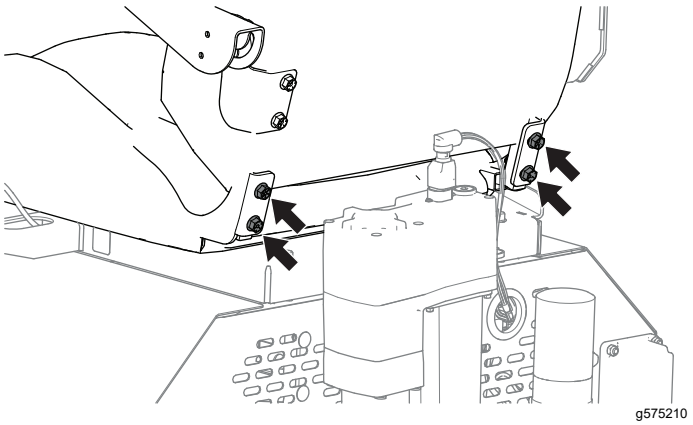

g575210

Figuur 9

3

De bedieningseenheid verstellen

Geen onderdelen vereist

Procedure

1. Zet de 2 schroeven (M8) van de draaiplaat van de bedieningseenheid los en draai de bedieningseenheid omhoog (Figuur 10) tot het uitlijningsteken overeenkomt met de kabelboomafdekking (Figuur 11).

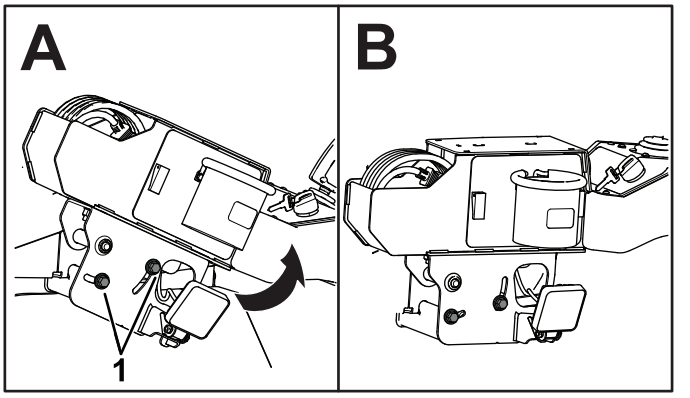

g575229

Figuur 10

1. Schroeven

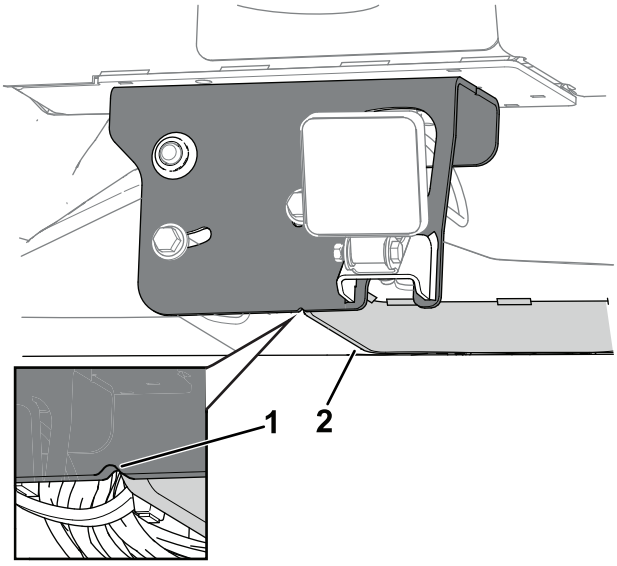

g575252

Figuur 11

1. Uitlijningsteken
2. Kabelboomafdekking

2. Draai de 2 schroeven aan die u hebt losgedraaid.

3. Zet de 2 moeren onder de draaiplaat van de bedieningseenheid los en verplaats de draaiplaat naar buiten tot ze overeenkomt met het uitlijningsteken op de onderplaat.

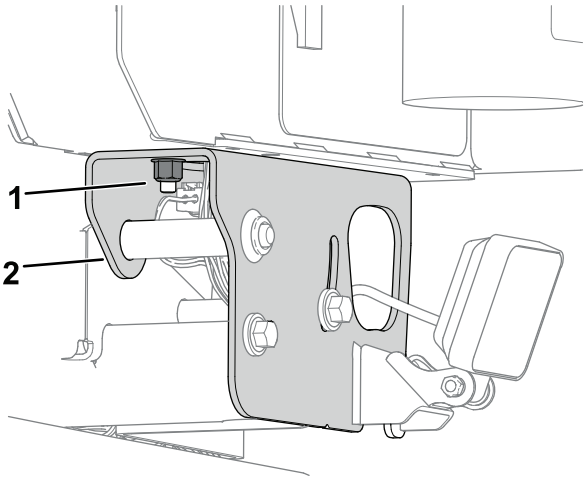

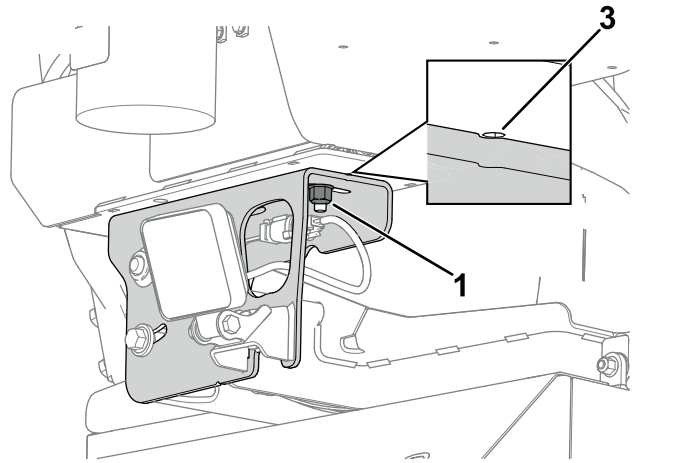

g575255

Figuur 12

1. Moer
2. Draaiplaat van bedieningseenheid
3. Uitlijningsteken

4. Draai de moeren aan die u hebt losgedraaid.

4

Het armkussen monteren

Benodigde onderdelen voor deze stap:

1	Armkussen
2	Schroef (5/16” x ¼”)
2	Ring

Procedure

1. Zet de 2 hendels omhoog en verwijder de zijkap.

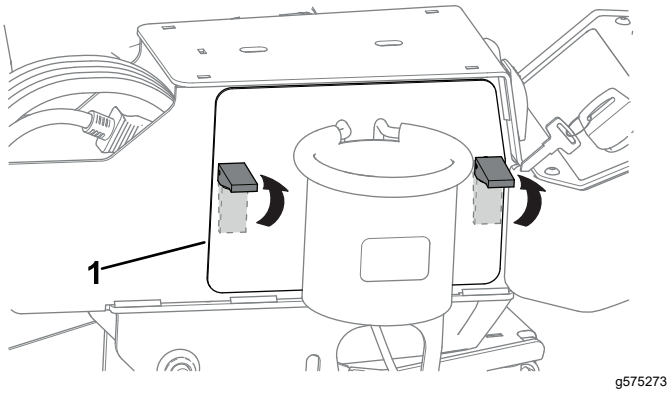

Figuur 13

1. Zijkap

2. Bevestig het armkussen aan de bedieningseenheid; gebruik hierbij 2 schroeven (5/16” x ¼”) en 2 ringen. Draai de schroeven aan met een torsie van 18 tot 22 N·m.

   Opmerking: Richt de grootste lip van de armsteun weg van de bestuurderspositie.

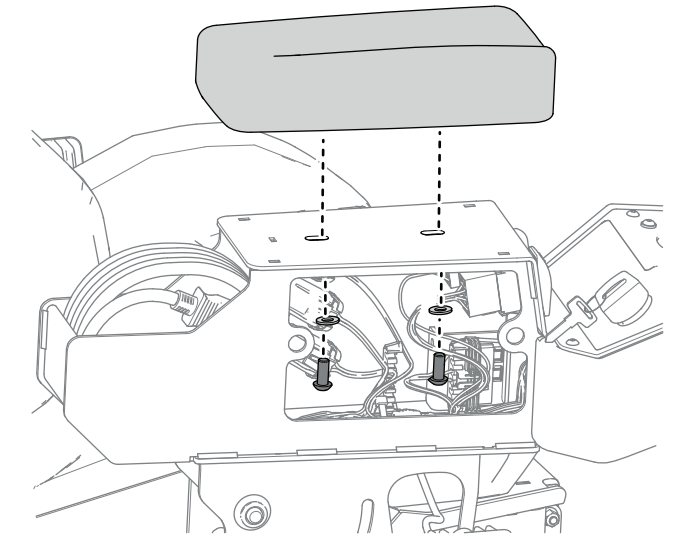

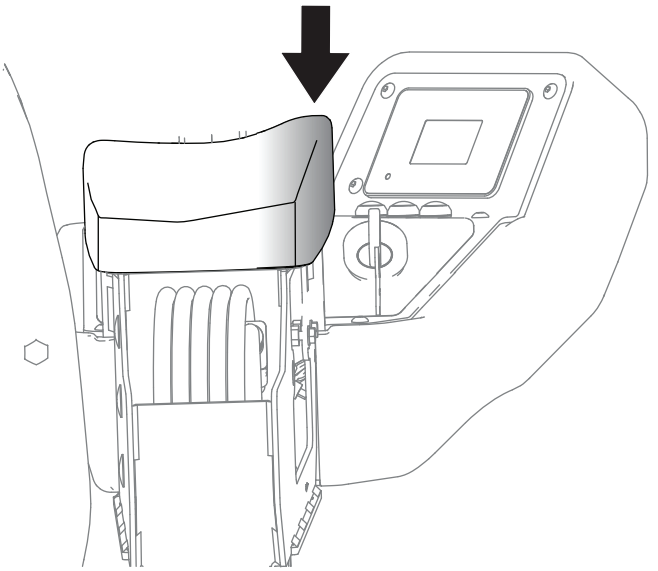

g575274

Figuur 14

3. Monteer de zijkap.

5

De voedingskabel bewaren in het opslagcompartiment van de bedieningseenheid

Benodigde onderdelen voor deze stap:

1	Voedingskabel

Procedure

Bewaar de voedingskabel in het opslagcompartiment van de bedieningseenheid (zie de afbeelding hieronder).

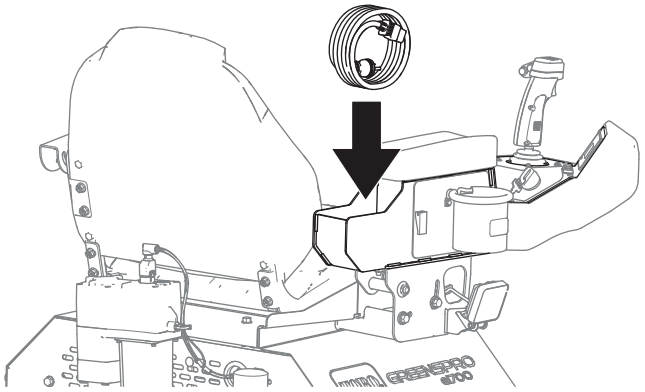

g579464

Figuur 15

6

De onderbrekingsschakelaar van de accu inschakelen

Geen onderdelen vereist

Procedure

1. Verwijder de kabelbinder aan de onderbrekingsschakelaar van de accu.

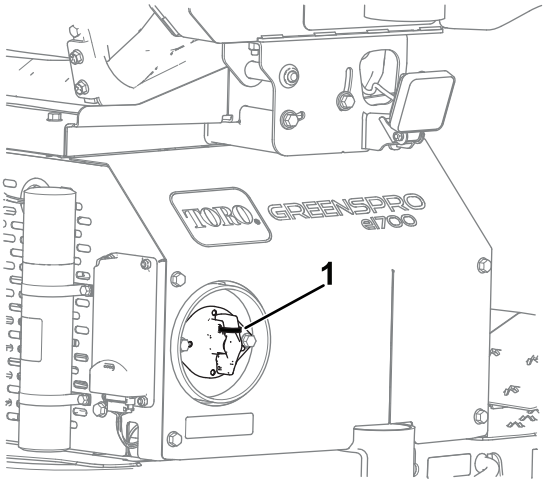

g579465

Figuur 16

1. Kabelbinder

2. Draai de onderbrekingsschakelaar van de accu op AAN.

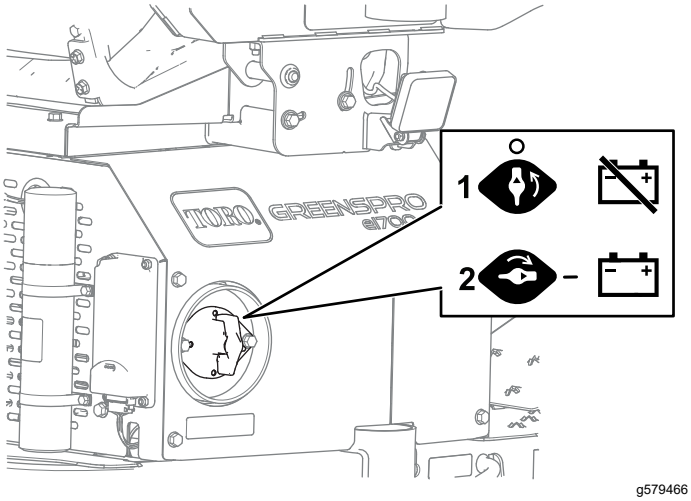

g579466

Figuur 17

1. Uit
2. Aan

7

De trekstang monteren op het trekvoertuig

Geen onderdelen vereist

Procedure

Monteer de trekstang op het trekvoertuig; zie De trekstang monteren op het trekvoertuig (bladz. 33).

8

De accu's opladen

Geen onderdelen vereist

Procedure

Controleer de laadtoestand van het accusysteem en laad dit indien nodig bij. Zie De lithiumionaccu's opladen (bladz. 37).

9

De machine-instellingen aanpassen

Geen onderdelen vereist

Procedure

Gebruik het display om de machine-instellingen aan te passen; zie De informatie op het weergavescherm begrijpen (bladz. 24).

Algemeen overzicht van de machine

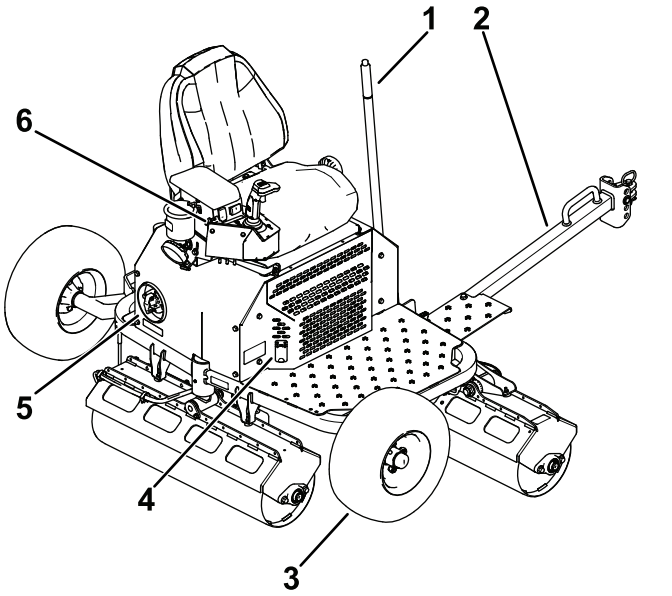

g499567

Figuur 18

1. Grendel
2. Trekstang
3. Transportwielen
4. Aansluiting voor acculader
5. Onderbrekingsschakelaar van accu
6. Schakelbord

Bedieningsorganen

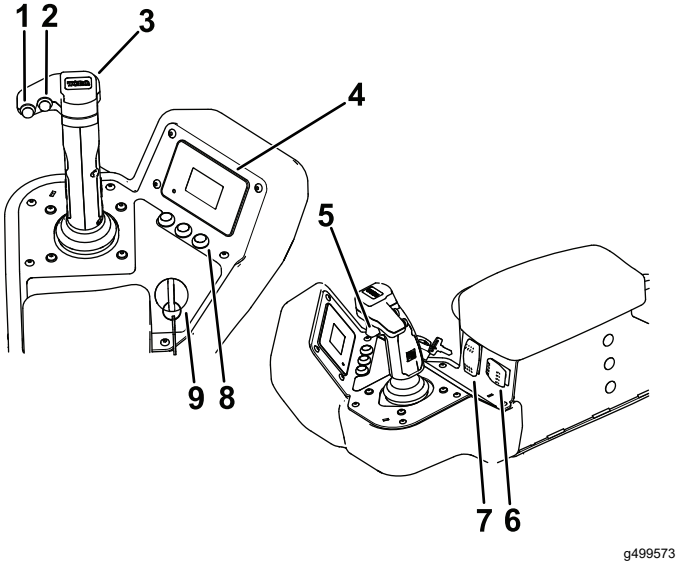

g499573

Figuur 19

1. Rolreinigingsknop
2. Knop automatische offset
3. Hendel
4. Display
5. Trekker voor kruipmodus
6. Lichtschakelaar
7. Transportwielschakelaar
8. Knoppen van het weergavescherm
9. Contactschakelaar

Hendel

De joystick dient om zowel de snelheid als de richting van de rollen te regelen.

Rolreinigingsknop

Druk op de rolreinigingsknop en beweeg de joystick naar links of rechts om de rollen te reinigen.

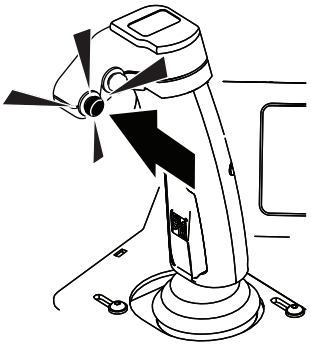

g575832

Figuur 20

Knop automatische offset

Druk op de knop automatische offset en zet de joystick in de gewenste richting om een voorgeprogrammeerde stuursequentie te beginnen en de machine aan het eind van een werkgang te positioneren.

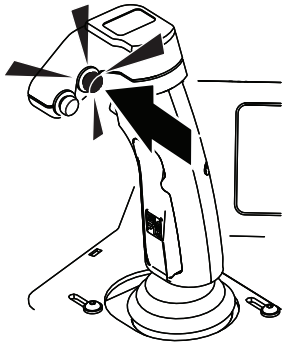

g575831

Figuur 21

Trekker voor kruipmodus

Houd de trekker voor de kruipmodus ingedrukt om de machine langzaam in de gewenste richting te bewegen.

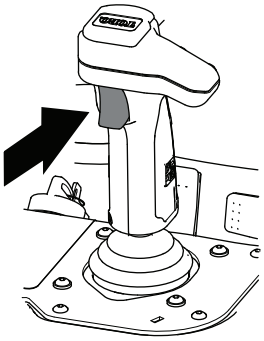

g575834

Figuur 22

Contactschakelaar

Gebruik het contactsleuteltje om de machine AAN of UIT te zetten. Draai het contactsleuteltje voorbij de stand AAN en start de machine.

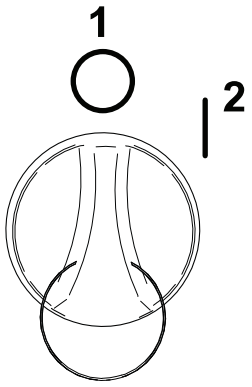

g575843

Figuur 23

1. Uit
2. Aan

Transportwielschakelaar

Gebruik de transportwielschakelaar om de transportwielen omhoog en omlaag te brengen.

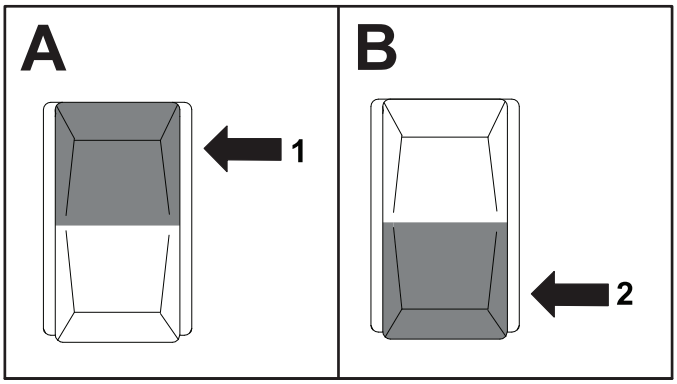

g491902

Figuur 24

1. Ingedrukt houden om de transportwielen neer te laten.
2. Ingedrukt houden om de transportwielen omhoog te brengen.

Lichtschakelaar

Met de lichtschakelaar kunt u de lichten aan- en uitzetten.

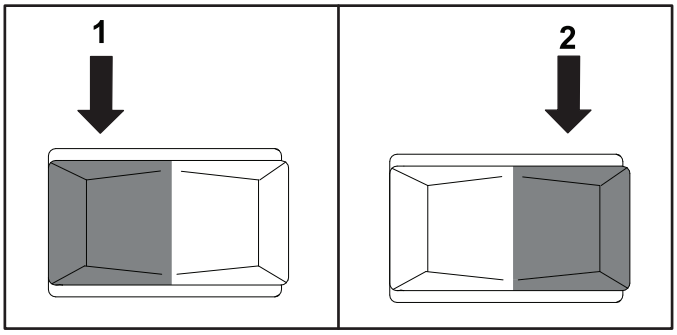

g578915

Figuur 25

1. UIT
2. AAN

Specificaties

Opmerking: Specificaties en ontwerp kunnen zonder voorafgaande kennisgeving worden gewijzigd.

Breedte (totaal)	188 cm
Breedte (rollen)	175 cm
Lengte (in bedrijf)	114 cm
Lengte (transport)	229 cm
Hoogte (in bedrijf)	137 cm
Hoogte (transport)	157 cm
Gewicht (totaal)	567 kg (1.250 lb)
Maximale rijsnelheid	13 km/u
Afstand tot de grond	20 cm

Tabel elektrische kenmerken

Aantal accu's	2 Toro HyperCell® accu's in basisconfiguratie (uit te breiden tot 4)
Nominale spanning	61,5 V max.
Ampère-uren	81,7 Ah

Werktuigen/accessoires

Een selectie van door Toro goedgekeurde werktuigen en accessoires is verkrijgbaar voor gebruik met de machine om de mogelijkheden daarvan te verbeteren en uit te breiden. Neem contact op met een erkende servicedealer of een erkende Toro distributeur, of bezoek www.Toro.com voor een lijst van alle goedgekeurde werktuigen en accessoires.

Om de beste prestaties te verkrijgen en er zeker van te zijn dat de machine altijd veilig kan worden gebruikt, moet u ter vervanging uitsluitend originele Toro onderdelen en accessoires gebruiken. Gebruik ter vervanging nooit onderdelen en accessoires van andere fabrikanten, omdat dit gevaarlijk kan zijn. Dit kan ertoe leiden dat de garantie op het product komt te vervallen.

Gebruiksaanwijzing

Voor gebruik

De informatie op het weergavescherm begrijpen

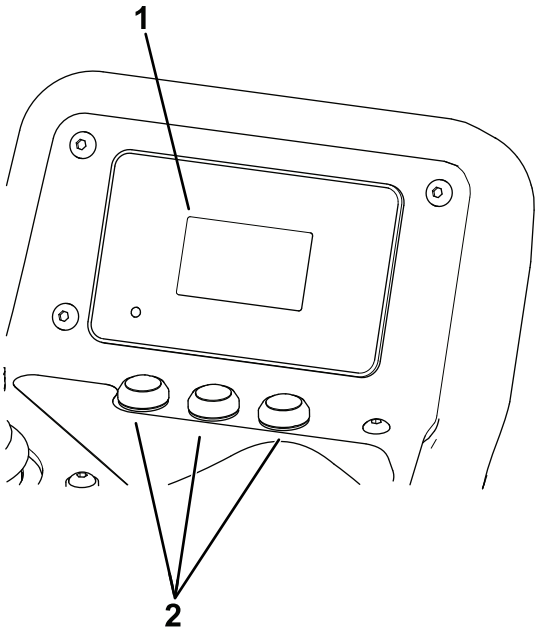

g499670

Figuur 26

1. Weergavescherm
2. Knoppen van het weergavescherm

Het weergavescherm toont informatie zoals de bedrijfsmodus en diverse diagnostieken en andere informatie over de machine.

- **Startscherm:** toont de accuspanning en de urenteller van de machine gedurende een aantal seconden nadat u de machine hebt ingeschakeld.

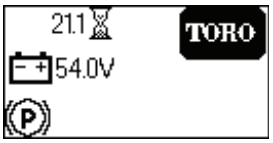

g575917

Figuur 27

- **Runscherm:** Toont de huidige snelheid van de machine en het laadniveau van de accu.



g575918

Figuur 28

- **Laadscherm:** Toont het laadpercentage van de accu en de stroomsterkte.

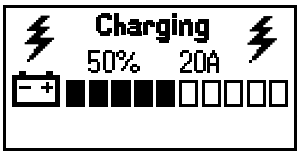

g360797

Figuur 29

- **Scherm snelheidsbediening:** Druk op de knop om naar dit scherm te gaan en de maximale snelheid aan te passen.

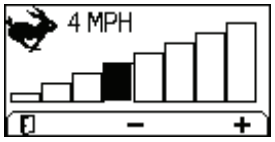

g575919

Figuur 30

De menuopties begrijpen

Voor toegang tot het hoofdmenu drukt u op de knop op een van de hoofdinformatieschermen.

Raadpleeg de volgende tabellen voor een omschrijving van de opties die u hebt in de menu's:

Opmerking: Beveiligd menu – Enkel toegankelijk met de pincode.

Hoofdmenu

Menuoptie	Beschrijving
STORINGEN	Bevat een lijst met de recente machinefouten. Raadpleeg de *Onderhoudshandleiding* of een erkende Toro distributeur voor meer informatie over het menu STORINGEN.
ONDERHOUD	Bevat informatie over de machine zoals bedrijfsuren en tellingen. Raadpleeg de tabel Onderhoud (bladz. 25).
DIAGNOSTIEK	Geeft de verschillende huidige statussen en gegevens van de machine weer. U kunt deze informatie gebruiken om bepaalde problemen op te lossen, omdat het menu snel laat zien welke bedieningsorganen van de machine aan/uit zijn en controleniveaus weergeeft (bv. sensorwaarden). Raadpleeg de tabel Diagnostiek (bladz. 26).

Hoofdmenu (cont'd.)

INSTELLINGEN	Hier kunt u het scherm configureren en aan uw voorkeuren aanpassen. Raadpleeg de tabel Instellingen (bladz. 26).
BETREFFENDE	Hier ziet u het modelnummer, het serienummer en de versie van de software op uw machine. Raadpleeg de tabel Machine (bladz. 26).

Onderhoud

Menuoptie	Beschrijving
UREN	Geeft het totaalaantal bedrijfsuren aan van diverse onderdelen: • Sleutel aan • Laden • Tractie • Stuursysteem • Heffen/neerlaten • Voorste motor • Middenmotor • Achterste motor • Terugkeer-modus • Logisch relais
TELLERS	Geeft tellerstanden aan van diverse onderdelen: • Accu raakt leeg • Oplaadcycli • Gerold gebied • Cycli op/neer • Stuurcycli
MACHINEKALIBRATIE	Overzicht van diverse kalibratiefuncties: • Hendel • Omhoogbrengen • Stuursysteem
ONDERHOUD MACHINE	Overzicht van diverse functies voor machineonderhoud: • Service rollen • Omhoogbrengen/omlaagbrengen • Stuursysteem

Diagnostiek

Menuoptie	Beschrijving
ACCU	Geeft de status van het accusysteem weer.
ACCU PACKS	Wijst op de status van de individuele accu's.
CAN	Geeft de status van de communicatiebus van de machine weer.
WEERGEGEVEN TEKST	Wijst op de status van het display.
FRONTMOTOR	De status van de frontmotor.
MIDDENMOTOR	De status van de middenmotor.
ACHTERSTE MOTOR	De status van de achterste motor.
HEFFEN/NEERLATEN	De status van de hefinrichting.
STUURSYSTEEM	De status van de stuurinrichting.

Instellingen

Menuoptie	Beschrijving
EENHEDEN	Bepaalt de eenheden die gebruikt worden op het weergavescherm. De menukeuzes zijn Engels of Amerikaans (imperiaal).
TAAL	Bepaalt de taal die gebruikt wordt in het weergavescherm.
ACHTERGRONDVERLICHTING	Regelt de helderheid van het weergavescherm.
CONTRAST	Regelt het contrast van het weergavescherm.
BEVEILIGDE MENU'S 🔒	Geeft u via een code toegang tot beveiligde menu's.
BEVEILIGDE INSTELLINGEN 🔒	Configureert de beveiligde menu's.
MAX. SNELHEID 🔒	Bepaalt de maximumsnelheid van de machine.
OVERLAP 🔒	Bepaalt de overlap van de machine indien de automatische offset actief is.
AUTOMATISCHE RICHTING 🔒	Laat zien of de machine automatisch naar voren of achteren zal draaien.
ROLLEN SLIPPEN 🔒	Schakelt de slipdetectie in of uit.
AUTOMATISCHE OFFSET 🔒	Schakelt de functie automatische offset aan of uit.
ROL REINIGEN 🔒	Schakelt de functie rol reinigen aan of uit.

Machine

Menuoptie	Beschrijving
MODEL	Het modelnummer van de machine.
SERIENUMMER	Het serienummer van de machine.
SOFTWAREREVISIE 🔒	Toont het onderdeelnummer en de versie van de software van de machine.
SOFTWARE FRONTMOTOR 🔒	Toont het onderdeelnummer en de versie van de software van de frontmotor
SOFTWARE MIDDENMOTOR 🔒	Toont het onderdeelnummer en de versie van de software van de middenmotor.
SOFTWARE ACHTERMOTOR 🔒	Toont het onderdeelnummer en de versie van de software van de achtermotor
SOFTWARE HEFFEN/NEERLATEN 🔒	Toont het onderdeelnummer en de versie van de software van de hefinrichting.
STUURSYSTEEM 🔒	Toont het onderdeelnummer en de versie van de software van de stuurinrichting.
ACCU 🔒	Toont het onderdeelnummer en de versie van de software voor alle accu's.

De pictogrammen op het weergavescherm begrijpen

Raadpleeg de volgende tabel voor een beschrijving van elk pictogram van het weergavescherm:

	Volgende
	Scroll naar boven
	Scroll naar beneden
	Verhogen
	Verlagen
	Het menu openen.
	Het menu afsluiten.
	Urenteller
	Bestuurder zit niet op stoel.
	Parkeerrem is ingeschakeld De parkeerrem wordt automatisch ingeschakeld als de machine in neutraal staat of als de machine te maken krijgt met een stroomstoring.
	Snel
	Langzaam
	Accuspanning
	Menu-item is vergrendeld.

De beveiligde menu's gebruiken

Opmerking: De standaard pincode van de machine is ‘1234’.

Als u de pincode heeft gewijzigd en vergeten bent, neem dan contact op met uw erkende Toro distributeur voor hulp.

1. Selecteer de optie INSTELLINGEN.
2. Selecteer de optie BEVEILIGDE MENU’S.
3. Om de pincode in te voeren drukt u op de middelste knop tot het gewenste cijfer verschijnt. Druk dan op de rechterknop om naar het volgende cijfer te gaan.
4. Nadat alle vier cijfers zijn ingevoerd, drukt u op de middelste knop om de pincode in te geven.

   Als de pincode juist is ingevoerd, zal het pictogram van de pincode bovenaan rechts van alle menuschermen verschijnen.

De knop automatische offset inschakelen

1. Druk op de knop .
2. Scroll omlaag naar INSTELLINGEN en druk op de knop .
3. Scroll omlaag naar AUTOMATISCHE OFFSET en druk op de knop .
4. Druk op AAN.

   Opmerking: Om de hoeveelheid overlap te bepalen tijdens gebruik van de functie automatische offset, keert u terug naar het menu INSTELLINGEN, opent u de optie OVERLAP en selecteert u het gewenste percentage.

De rolreinigingsknop inschakelen

1. Druk op de knop .
2. Scroll omlaag naar INSTELLINGEN en druk op de knop .
3. Scroll omlaag naar ROL REINIGEN en druk op de knop .
4. Druk op AAN.

De bedieningseenheid verstellen

U kunt de bedieningseenheid verstellen door de hieronder aangeduide bouten los te draaien.

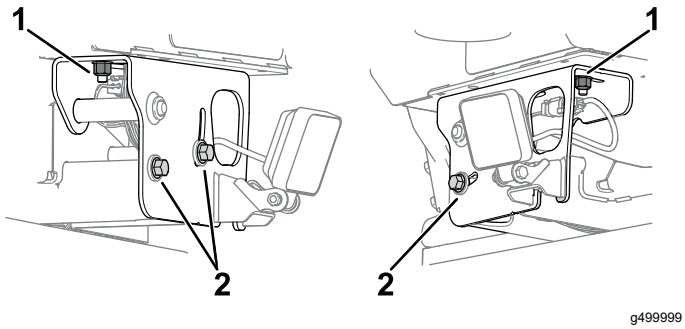

Figuur 31

1. Zet deze bouten los om de bedieningseenheid naar boven of onder te verstellen.
2. Zet deze bouten los om de bedieningseenheid zijdelings te verstellen.

De voetsteun verstellen

1. Zet de 2 hendels van de voetsteun omhoog.

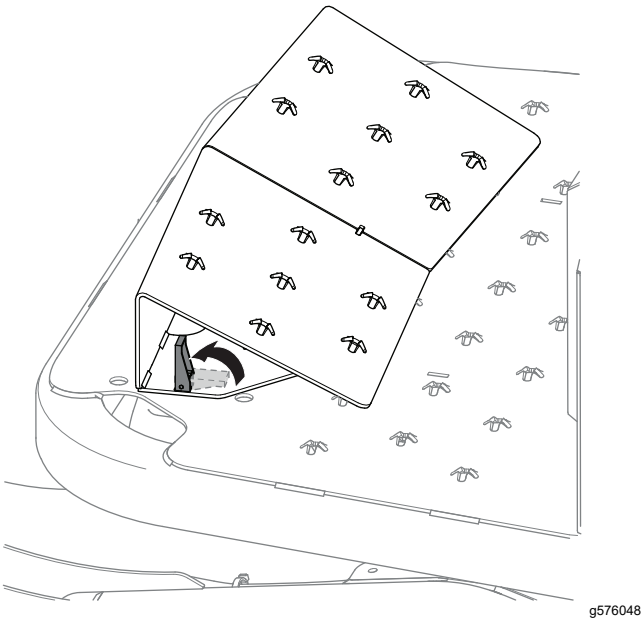

Figuur 32

2. Haal de voetsteun uit de oorspronkelijke stand en zet deze in de gewenste stand.

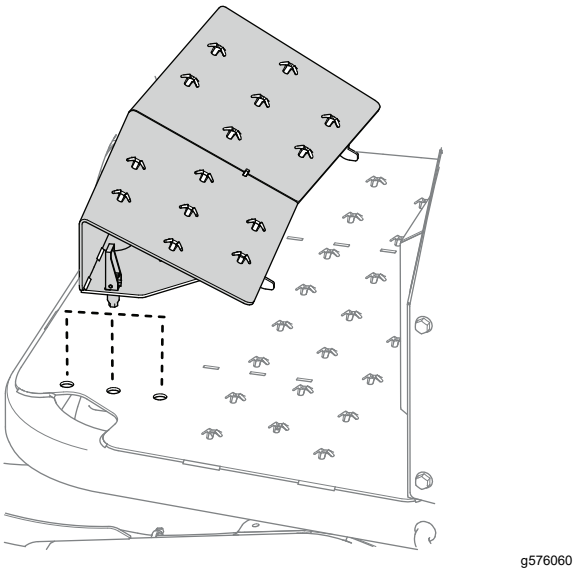

Figuur 33

3. Kantel de hendels weer omlaag.

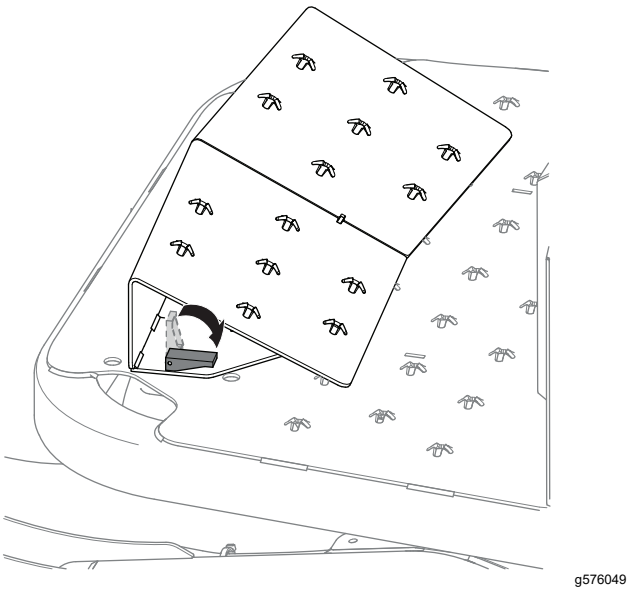

Figuur 34

De werkverlichting verstellen

U kunt de werkverlichting verstellen door deze met de hand omhoog of omlaag te kantelen naar de gewenste stand.

De interlocksystemen controleren

Onderhoudsinterval: Bij elk gebruik of dagelijks

Controleer of de volgende componenten werken voordat u de machine gebruikt.

- Controleer of de stoelschakelaar naar behoren werkt.
- Controleer of rollen enkel mogelijk is als de transportwielen volledig omhoog zijn gebracht.
- Zorg dat er voldoende speling is aan de trekstangvergrendeling en dat de machine niet ontkoppeld kan raken van de trekstang.

Tijdens gebruik

Opmerking: Bepaal vanuit de bedieningspositie in de stoel de linker- en rechterzijde van de machine.

De machine starten

1. Ga op de bestuurdersstoel zitten.
2. Draai het sleuteltje naar de stand AAN.

De machine afzetten

⚠ VOORZICHTIG

Kinderen of omstanders kunnen letsel oplopen als zij de machine verplaatsen of proberen te bedienen terwijl deze onbeheerd staat.

Verwijder altijd het sleuteltje en stel de parkeerrem in werking wanneer u de machine onbeheerd achterlaat.

Draai het sleuteltje naar de stand UIT en verwijder het.

Gebruik van de machine

1. Ga op de bestuurdersstoel zitten.
2. Schakel de machine in.
3. Neem de joystick en beweeg deze naar de gewenste rijrichting.

   Een green wordt doorgaans gerold in een Z-patroon; u moet dus meermaals van richting veranderen om de gehele green te rollen.

   Opmerking: Om de machine snel te vertragen, laat u de joystick niet terugkeren naar de neutraalstand maar beweegt u hem tegen de rijrichting in.
4. Om de machine te stoppen, laat u de joystick naar de neutraalstand terugkeren.

   Belangrijk: **In noodsituaties kunt u de machine uitschakelen door het contactsleuteltje naar UIT te draaien.**
5. Bent u klaar met rollen, parkeer dan op een egale ondergrond en schakel de machine uit voordat u de bestuurdersstoel verlaat.

De joystick bedienen

De joystick dient om de snelheid en de richting van de rollen te regelen. Beweeg de joystick naar rechts om de machine naar rechts te rijden, en naar links om naar links te rijden. Hoe verder de joystick verwijderd is van de oorspronkelijke stand, hoe sneller de machine rijdt.

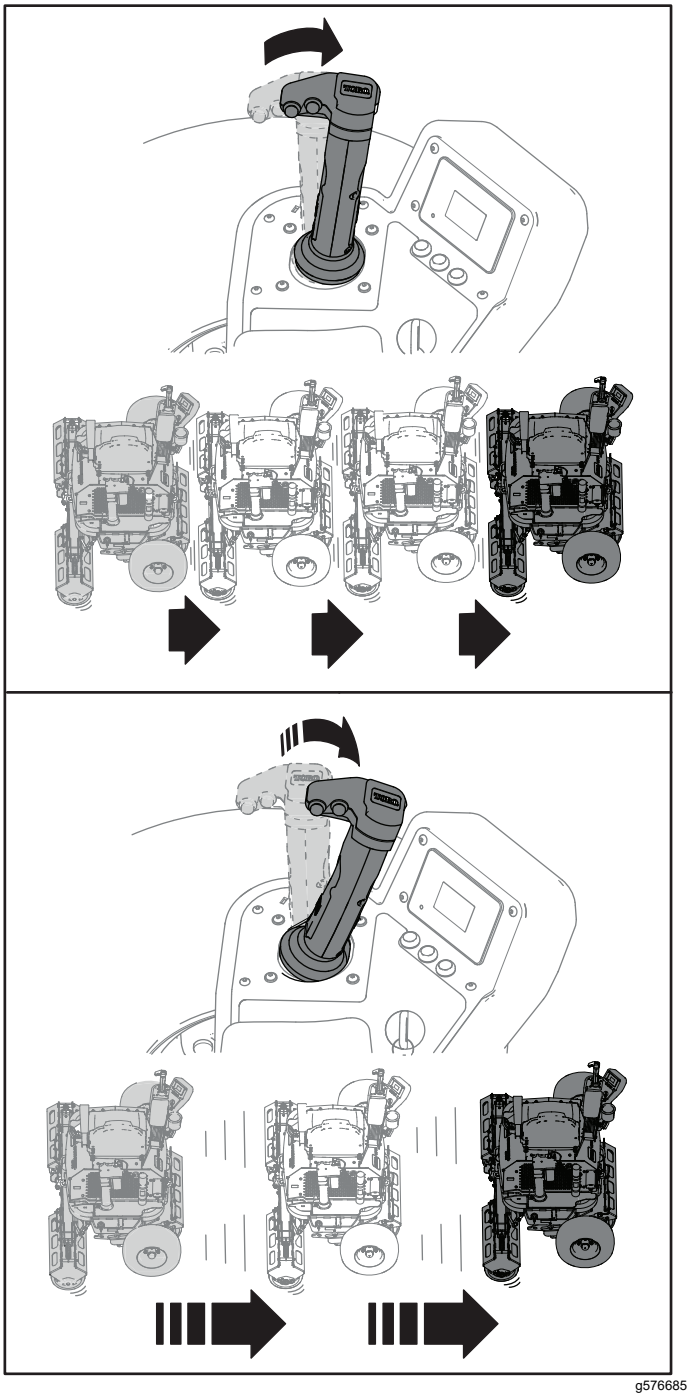

g576685

Figuur 35

Opmerking: Vertraag de machine door de joystick terug naar de neutraalstand te brengen; om sneller te remmen, beweegt u de joystick tegen de rijrichting in.

Beweeg de joystick naar voren of weg van de bestuurdersstoel om de machine vooruit te rijden. Beweeg de joystick naar achteren of naar de bestuurdersstoel toe om de machine achteruit te rijden.

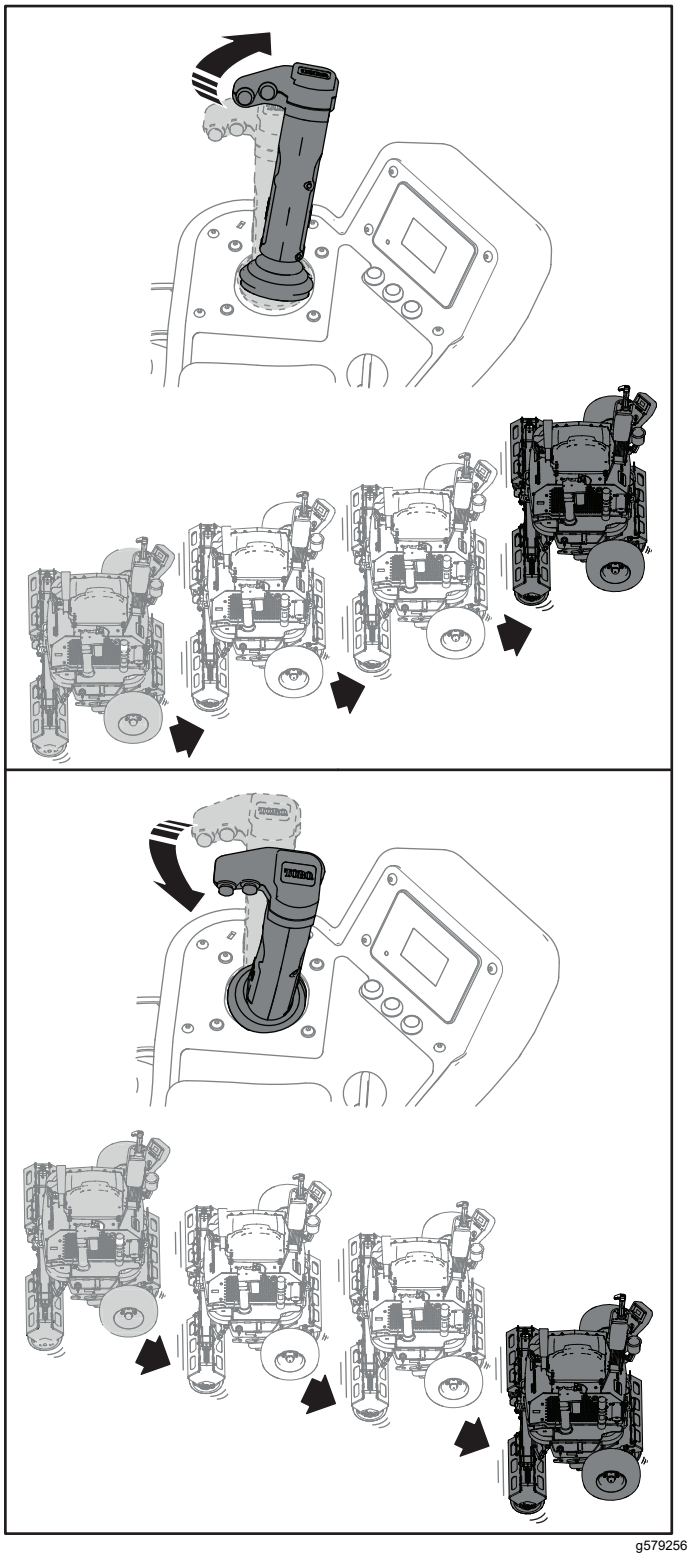

g579256

Figuur 36

De knop automatische offset gebruiken

Opmerking: Schakel indien nodig de knop automatische offset in; zie De knop automatische offset inschakelen (bladz. 27).

Wanneer de machine het einde van de green nadert, drukt u op de knop automatische offset en zet u de joystick in de gewenste richting om de functie automatische offset in te schakelen. Hierbij zal de stuurinrichting de machine automatisch offsetten volgens de ingestelde overlap en stoppen wanneer de rollen loodrecht staan ten opzichte van de nieuwe rijrichting.

Opmerking: Om deze functie te annuleren, beweegt u de joystick tegen de rijrichting in.

De afstand die afgelegd wordt om de offset te bereiken, varieert naargelang de voertuigsnelheid en de ingestelde overlap. Oefen het gebruik van de functie in een open gebied zonder hellingen of obstakels zodat u vertrouwd kunt raken met de werking.

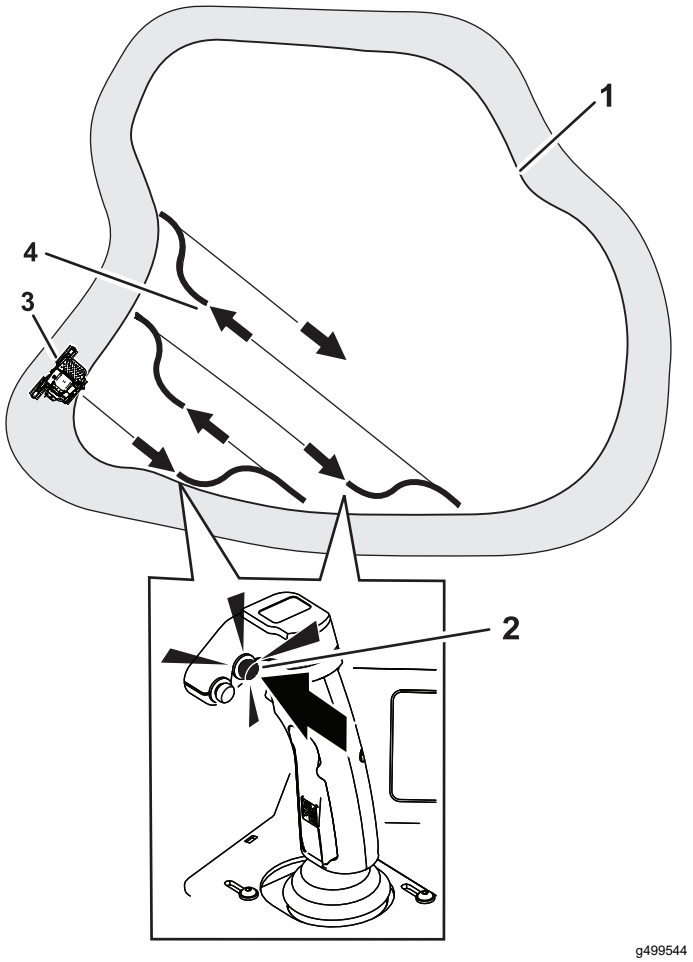

g499544

Figuur 37

1. Green van golfterrein
2. Knop indrukken en loslaten
3. Machine
4. Druk op de knop vóór de overgang

De functie kruipmodus gebruiken

Houd de trekker voor de kruipmodus ingedrukt en beweeg de joystick in de gewenste richting. Laat de joystick terugkeren naar de neutraalstand en laat de trekker los om de functie uit te schakelen.

Opmerking: De snelheid van een machine in kruipmodus is beperkt tot 0,8 km/u.

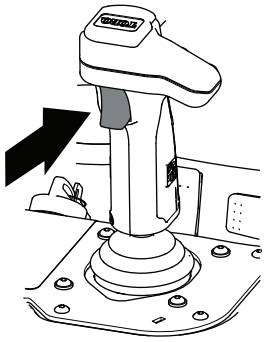

g575834

Figuur 38

De rollen reinigen

Opmerking: Schakel indien nodig de rolreinigingsknop in; zie De rolreinigingsknop inschakelen (bladz. 27).

1. Rijd de machine naar een horizontaal oppervlak.

   Opmerking: Gebruik de rolreinigingsfunctie alleen in verruigd gras, want gazon kan beschadigd worden.

2. Druk op de rolreinigingsknop en beweeg de joystick naar links of rechts. Druk nogmaals op de knop om de rolreinigingsmodus te verlaten.

   Opmerking: De rollen gaan in tegenovergestelde richting draaien en het vuil stapelt zich op op het oppervlak van de rollen.

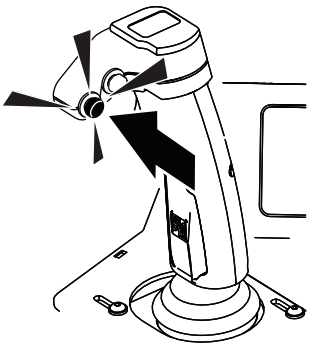

g575832

Figuur 39

3. Wacht tot de rollen tot stilstand zijn gekomen alvorens de machine uit te schakelen en te verlaten.
4. Haal het vuil van de oppervlakken van de rollen.

Het laadniveau van het accusysteem nakijken

Raadpleeg het hoofdscherm van het weergavescherm om het laadniveau van het accusysteem te bepalen.

- Wanneer het niveau van de accu onder een bepaald percentage zakt, toont het weergavescherm een melding lage accuspanning. Bent u aan het werk wanneer de accu dit percentage bereikt, stop dan met rollen, breng de machine naar een daartoe voorzien oplaadpunt en laad de accu's op; zie De lithiumionaccu's opladen (bladz. 37).
- Als de accu leeg raakt tijdens het werken met de machine, toont het weergavescherm een melding. Bent u aan het werk wanneer de accu dit percentage bereikt, dan verlaagt een ingeschakelde rol de rijsnelheid van de machine. Rijd de machine terug naar het trekvoertuig en transporteer uw machine naar een daartoe voorzien oplaadpunt om de accu's op te laden; zie De lithiumionaccu's opladen (bladz. 37).

Na gebruik

De machine transporteren

De trekstang monteren op het trekvoertuig

1. Breng de trekstang naar de achterzijde van het trekvoertuig.
2. Neem de pen uit de trekstang (zie de afbeelding hieronder).

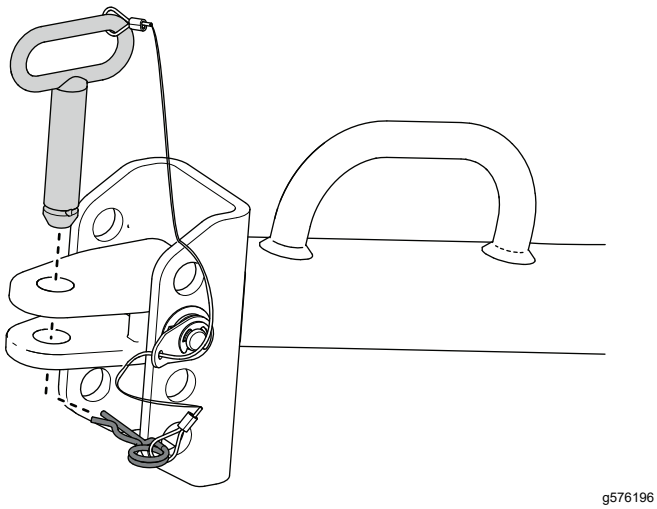

g576196

Figuur 40

3. Verstel indien nodig de tong van de trekstang; zie De tong van de trekstang verstellen (bladz. 33).
4. Koppel de trekstang aan op de trekstang van het voertuig, en bevestig met de koppelpen en haarspeldveer.

De tong van de trekstang verstellen

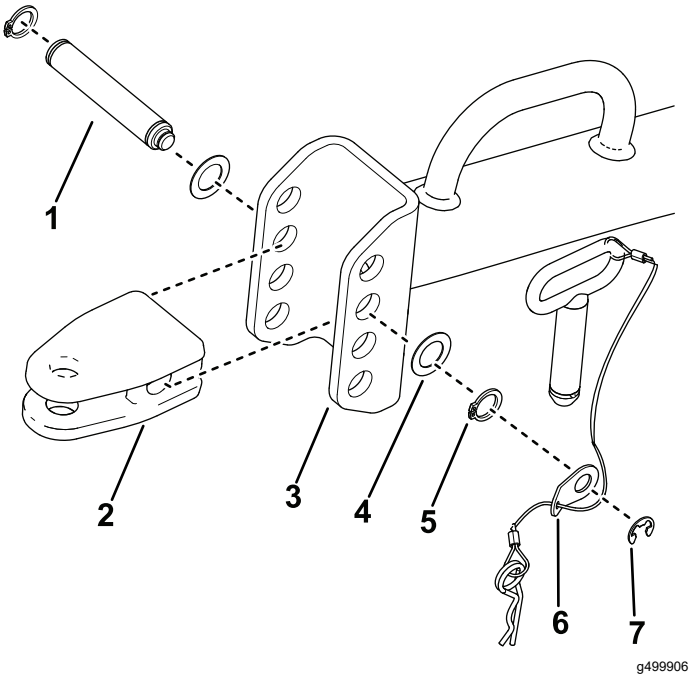

g499906

Figuur 41

1. Gaffelpen
2. Tong van trekstang
3. Gaffelpenhouder van trekstang
4. Drukring
5. Borgring (3/4 inch)
6. Koordring
7. Borgring (1/2 inch)

1. Verwijder de hierboven afgebeelde onderdelen (Figuur 41).
2. Zet de gaffelpen van de trekstang in de gewenste stand.

   Opmerking: Kies een opening zodanig dat de tong van de rol zo veel mogelijk evenwijdig met de grond is wanneer de transportwielen neergelaten zijn.

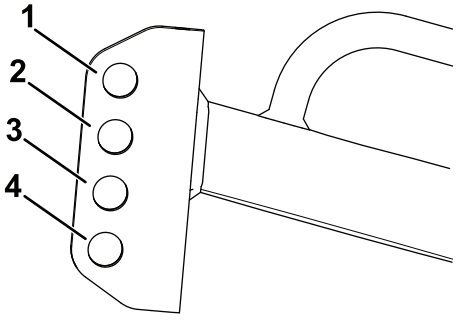

g576227

Figuur 42

1. 35 tot 38 cm boven de grond
2. 32 tot 35 cm boven de grond
3. 28 tot 32 cm boven de grond
4. 25 tot 28 cm boven de grond

3. Gebruik de onderdelen afgebeeld in Figuur 41 om de gaffelpen van de trekstang aan de tong van de aanhangwagen te bevestigen.

De machine losmaken van de trekstang

1. Parkeer de machine op een horizontaal oppervlak.
2. Gebruik de transportwielschakelaar om de transportwielen omhoog te brengen.

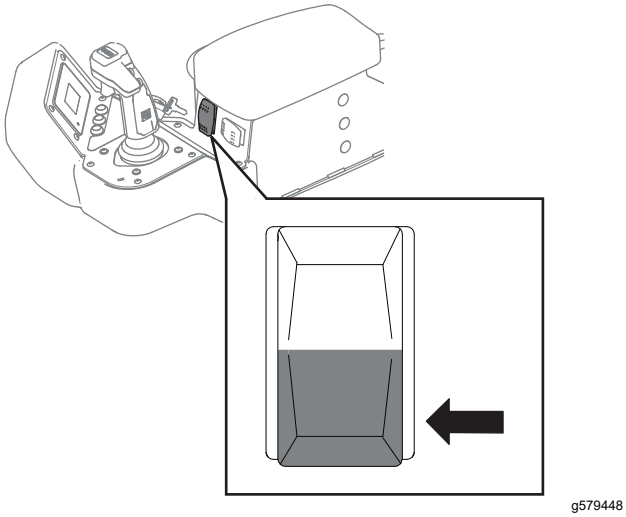

g579448

Figuur 43

3. Druk de knop van de grendel in en koppel de machine af van de trekstang.

   Opmerking: Soms helpt het om druk uit te oefenen op de knop van de grendel terwijl u de transportwielen omhoogbrengt: zo komt de machine makkelijker los van de trekstang.

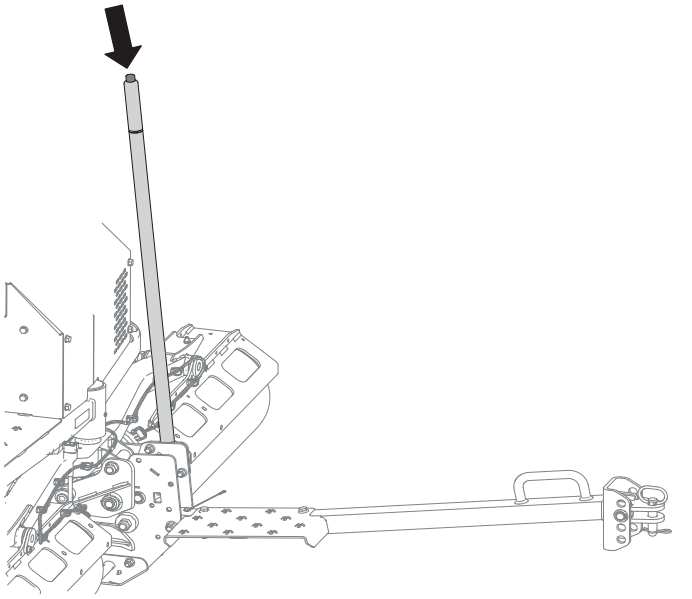

g499795

Figuur 44

De machine aankoppelen op de trekstang

1. Rijd de machine op de trekstang.

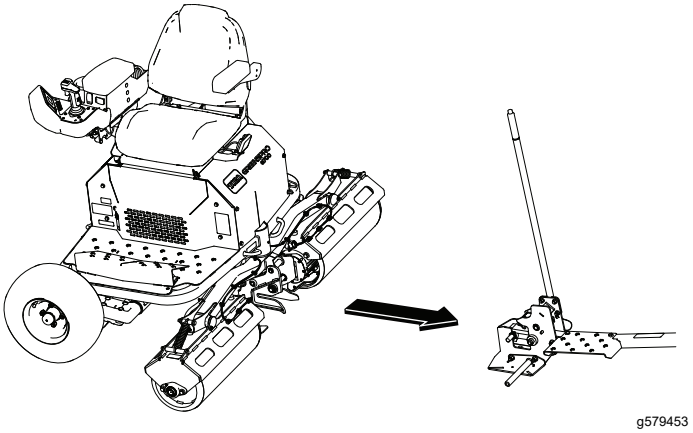

g579453

Figuur 45

2. Controleer of de plaat van de vergrendeling op de trekstang vastzit op de vergrendelpen van de machine.
3. Gebruik de transportwielschakelaar om de transportwielen neer te laten.

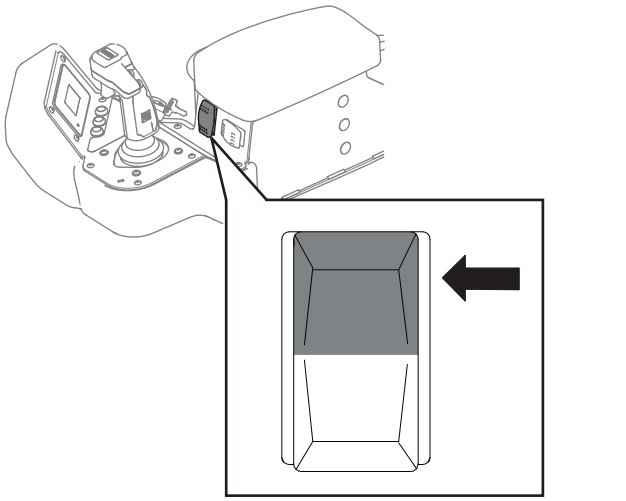

g579446

Figuur 46

4. Schakel de machine uit en verwijder het contactsleuteltje.

5. Steek de borgpen van de aanhanger in de houderplaat.

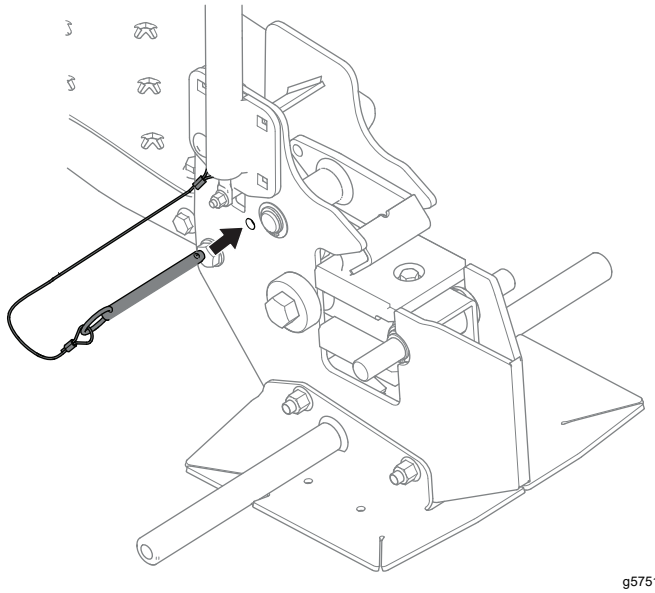

g575187

Figuur 47

Een defecte machine verplaatsen

1. Moet u de stuurstand van de machine aanpassen, volg dan de onderstaande stappen:

   A. Draai de centreerbout op de stuurinrichting 4 slagen rechtsom om de stuurinrichting los te maken en handmatig te kunnen sturen; zie de onderstaande afbeelding.

   Belangrijk: **De boutkop mag de E-clip niet uit de sleuf drukken, want anders kan er beschadiging ontstaan.**

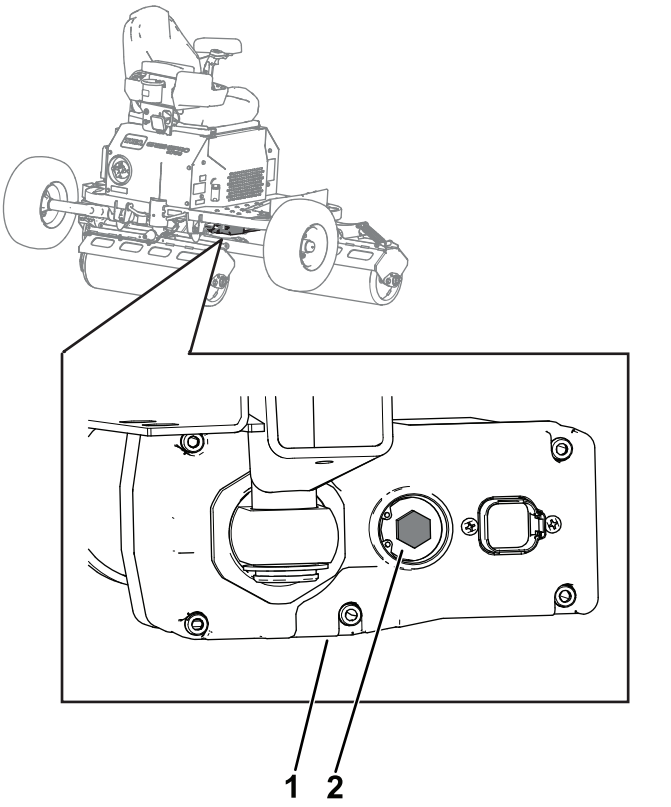

Figuur 48

1. Stuurinrichting
2. Centreerbout

B. Gebruik de kop van de dubbele rol om de machine handmatig te besturen.

C. Draai de centreerbout 4 slagen linksom om de stuurinrichting opnieuw in te schakelen.

Opmerking: Gebruik een aandraaimoment van maximaal 2,26 N·m bij het opnieuw inschakelen van de stuurinrichting.

2. Als de machine nog stroom heeft, ga dan als volgt te werk:
   A. Houd de sleutel 5 seconden in de stand STARTEN om de parkeerremmen van de rol te ontgrendelen.
   B. Duw de machine op de trekstang.
3. Als de machine geen stroom heeft, ga dan als volgt te werk:
   A. Neem de trekstang van het trekvoertuig.
   B. Haak de trekstang op de rol.
   C. Sluit de trekstang aan op het trekvoertuig.
4. Gebruik de borgpen van de aanhanger om de trekstang te bevestigen aan de machine.
5. Verwijder achteraan de machine de connector en de zeskantige plug met schroefdraad van de hefinrichting; zie de volgende afbeelding.

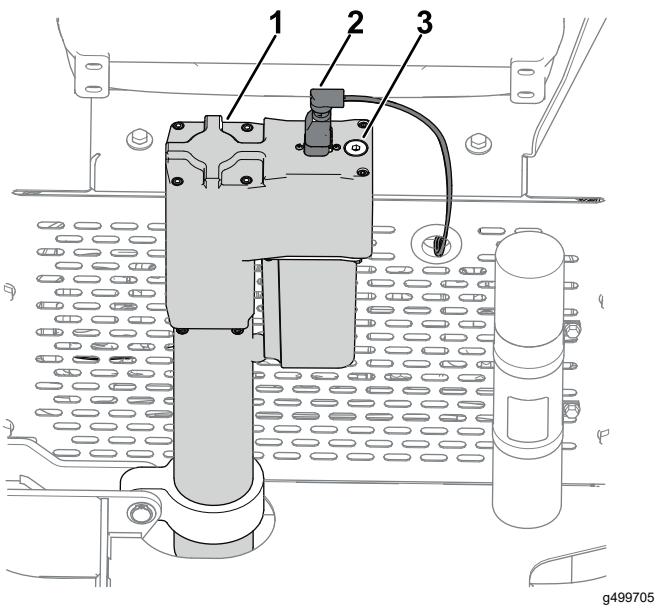

Figuur 49

1. Aandrijving van de hefinrichting
2. Elektrische aansluiting
3. Zeskantige plug met schroefdraad

6. Steek een booromslag of accuboormachine in de opening van de zeskantige plug en draai rechtsom om de transportwielen neer te laten.

   Belangrijk: **Gebruik geen klopboormachine want deze kan schade aanrichten.**

7. Monteer de plug en elektrische aansluiting op de hefinrichting.
8. Gebruik de pen om de transportwielen op de grendelbeugel te vergrendelen (zie de onderstaande afbeelding).

   Belangrijk: **Verwijder de pen en plaats deze in de opslagstand voordat u de transportwielen omhoogbrengt of neerlaat. Als u de pen niet uit de grendelbeugel haalt alvorens de transportwielen te bewegen, kan de machine beschadigd raken.**

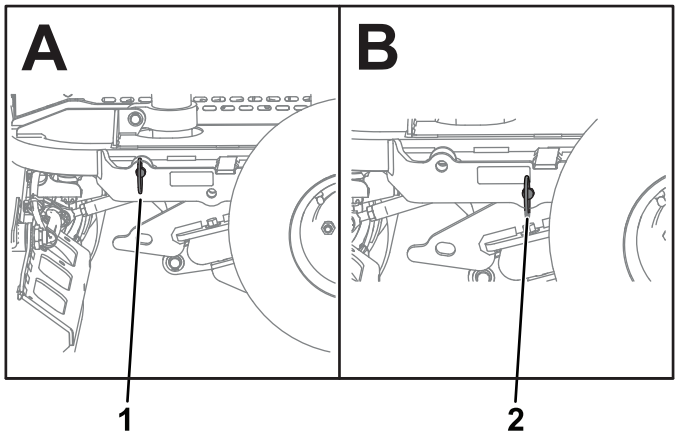

Figuur 50

Op de afbeelding staan de transportwielen in de hoge stand.

1. Pen in opslagstand
2. Pen in vergrendelde stand

Belangrijke informatie over de lader van de lithiumionaccu

De vereisten voor de voedingsbron begrijpen

⚠ GEVAAR

Contact met water tijdens het opladen van de machine kan elektrische schokken veroorzaken en letsel of de dood tot gevolg hebben.

- **Raak de stekker of de acculader niet aan als u natte handen hebt of in water staat.**
- **Laad de accu's niet op in regen of in natte omgevingen.**

⚠ WAARSCHUWING

Als het stroomsnoer beschadigd is, kan dat elektrische schokken of vuur veroorzaken.

Controleer het stroomsnoer grondig voordat u de lader gaat gebruiken. Als het snoer beschadigd is, mag u de lader niet gebruiken tot het snoer vervangen is.

Uw machine wordt geleverd met een geschikt stroomsnoer (afhankelijk van uw locatie). Gebruik dit snoer om de machine op te laden.

Als u een verlengsnoer voor uw stroomsnoer moet gebruiken, zorg er dan voor dat dit 12 AWG draden heeft en geschikt is voor 250 V.

Belangrijk: **Controleer het stroomsnoer regelmatig op gaten of scheuren in de isolatie. Een beschadigd snoer mag niet worden gebruikt. Laat het snoer niet door staand water of vochtig gras lopen. Pas de lader of het stroomsnoer op geen enkele manier aan.**

De lithiumionaccu's opladen

⚠ VOORZICHTIG

De accu's herladen met een lader van die niet door Toro werd geleverd, kan leiden tot oververhitting of soortgelijke storingen, en uiteindelijk tot materiële schade en/of persoonlijk letsel.

Gebruik de door Toro geleverde laders om de accu's op te laden.

Aanbevolen temperatuurbereik bij het laden: 0 °C tot 45 °C

Voor ideale oplaadprestaties laadt u de accu op bij temperaturen die binnen het aanbevolen bereik liggen. Laadt u de accu's op bij temperaturen buiten het aanbevolen bereik, dan kan dat leiden tot verminderde laadprestaties.

1. Parkeer de machine op het daartoe bestemde laadpunt.
2. Schakel de machine uit en verwijder het contactsleuteltje.
3. Zorg dat de accu-ontkoppelingsschakelaar AAN staat.

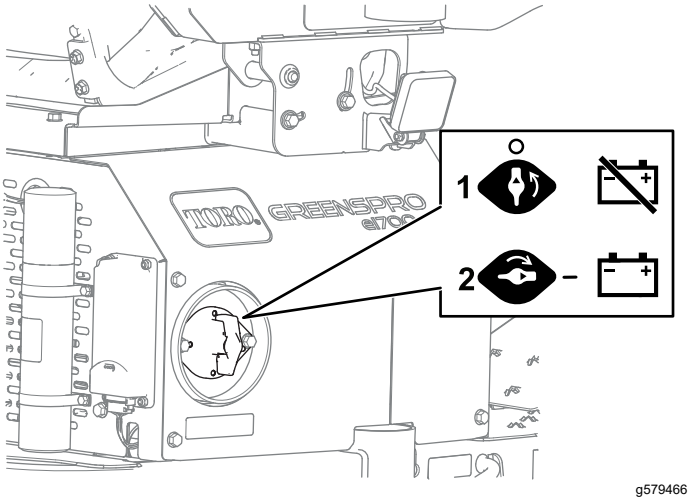

Figuur 51

1. Uit
2. Aan

4. Controleer of de aansluitingen vrij zijn van vuil en stof.

5. Sluit het stroomsnoer aan op de oplaadpoort van de machine.

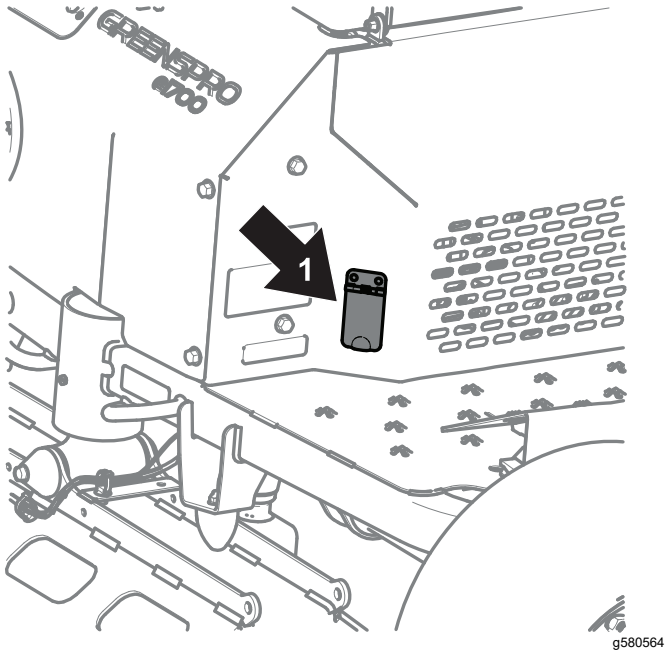

Figuur 52

1. Locatie van oplaadpoort

6. Sluit het uiteinde van het stroomsnoer met de muurstekker aan op een geaard stopcontact.

   Zie De vereisten voor de voedingsbron begrijpen (bladz. 37) voor de vereisten voor de voedingsbron.

7. Observeer het weergavescherm om er zeker van te zijn dat de accu's aan het opladen zijn.

   Opmerking: Het weergavescherm laat de stroomsterkte van de accu, de accuspanning en de laadstatus tonen.

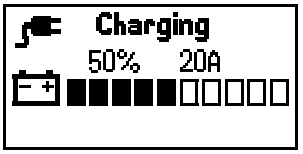

g469312

Figuur 53

8. Koppel het stroomsnoer af wanneer de machine voldoende opgeladen is; raadpleeg Het opladen voltooien (bladz. 39).

Het opladen voltooien

1. Verwijder het stroomsnoer uit de oplaadpoort van de machine.
2. Bewaar het stroomsnoer zodanig dat het niet beschadigd kan worden.
3. Start de machine en controleer het laadniveau op het weergavescherm.

   Wanneer het opladen voltooid is, worden er op het weergavescherm 10 volledige staven weergegeven.

Onderhoud

Aanbevolen onderhoudsschema

Onderhoudsinterval	Onderhoudsprocedure
Na de eerste 8 bedrijfsuren	• Wielmoeren controleren.
Na de eerste 50 bedrijfsuren	• De olie van de rolmotor verversen.
Bij elk gebruik of dagelijks	• De interlocksystemen controleren. • Controleer de bandenspanning.
Om de 50 bedrijfsuren	• De lagers van de aandrijfrol invetten
Om de 100 bedrijfsuren	• Wielmoeren controleren.
Om de 400 bedrijfsuren	• De olie van de rolmotor verversen.
Vóór de stalling	• Beschadigde oppervlakken bijwerken. • Voorafgaande aan de stalling moeten alle onderhoudsprocedures worden uitgevoerd.

Procedures voorafgaande aan onderhoud

Schakel de onderbrekingsschakelaar van de accu uit als u onderhoud uitvoert aan de machine; zie De onderbrekingsschakelaar van de accu gebruiken (bladz. 42).

Smering

De lagers van de aandrijfrol en de hefinrichting invetten

Onderhoudsinterval: Om de 50 bedrijfsuren

Type vet: nr. 2 vet op lithiumbasis

1. Parkeer de machine op een horizontaal vlak, schakel de machine uit, verwijder het contactsleuteltje en wacht totdat alle bewegende onderdelen tot stilstand zijn gekomen voordat u de bestuurderspositie verlaat.
2. Reinig de smeernippels met een doek.
3. Sluit een smeerpistool aan op elke smeernippel.

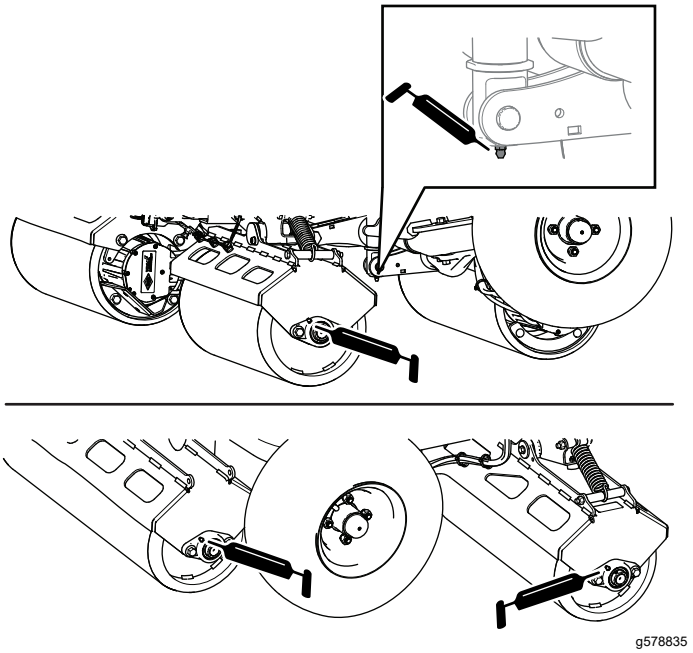

g578835

Figuur 54

4. Spuit vet in de nippels totdat er vet bij de lagers naar buiten komt.
5. Veeg overtollig vet weg.

   Belangrijk: **Rij de machine na het invetten even van het gas om te voorkomen dat overtollig smeermiddel het gras beschadigt.**

Onderhoud elektrisch systeem

De onderbrekingsschakelaar van de accu gebruiken

1. Parkeer de machine op een horizontaal vlak, schakel de machine uit, verwijder het contactsleuteltje en wacht totdat alle bewegende onderdelen tot stilstand zijn gekomen voordat u de bestuurderspositie verlaat.
2. Koppel de acculader los indien deze is aangesloten.
3. Zet de onderbrekingsschakelaar van de accu op de stand AAN of UIT.

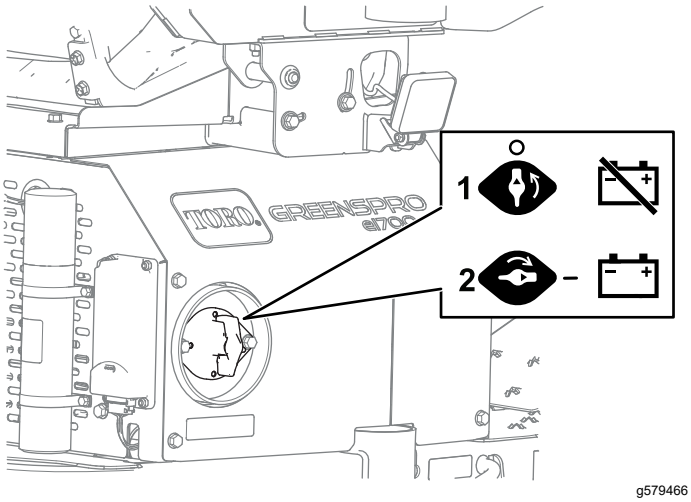

Figuur 55

1. Zet de schakelaar op UIT om de machine elektrisch uit te schakelen.
2. Zet de schakelaar op AAN om de machine elektrisch in te schakelen.

Onderhoud van de accu's

Opmerking: De machine is uitgerust met minstens 2 lithiumionaccu's. Met de accu-uitbreidingsset die geschikt is voor deze machine kunt u accu's toevoegen.

Een lithiumionaccu moet worden afgevoerd of gerecycled in overeenstemming met de plaatselijke en nationale regelgeving. Vraag uw erkende servicedealer om hulp als een accu onderhoud nodig heeft.

Onderhoud van de lithiumionaccu's

⚠ WAARSCHUWING

De accu's staan onder een hoge spanning, die u kan verbranden of schokken kan geven.

- **U mag niet proberen de accu's te openen.**
- **Wees uiterst voorzichtig bij het omgaan met een accu met een gebarsten behuizing.**
- **Gebruik alleen de lader die ontworpen is voor de accu's.**

De lithiumionaccu's hebben voldoende spanning om de arbeid waarvoor ze bedoeld zijn gedurende hun levensduur uit te voeren.

Om uw accu's een maximale levensduur te geven en deze zo lang mogelijk te gebruiken, dient u deze richtlijnen op te volgen:

- Open de accu nooit.
- Stal/parkeer de machine in een schone, droge garage of stalruimte, **vermijd direct zonlicht, hittebronnen, regen en vochtige omgevingen.** Sla de accu niet op een plaats op waar de temperatuur buiten het bereik in Voorschriften voor het bewaren van de accu (bladz. 49) kan komen. **Temperaturen buiten deze limieten brengen schade toe aan uw accu's.** Hoge temperaturen tijdens de stallingsperiode verkorten de levensduur van de accu, vooral als deze onder grote spanning staat.
- Als u de machine gedurende langer dan 10 dagen wilt stallen, moet u de machine op een koele en droge plaats zetten, zonder direct zonlicht, regen en vochtige omgevingen.
- Als u in warm weer of in fel, direct zonlicht rolt, kan de accu oververhit raken. Als dit gebeurt, verschijnt er een waarschuwing over de hoge temperatuur op het display en de machine gaat langzamer rijden.

  Rijd de machine onmiddellijk naar een koele plaats buiten rechtstreeks zonlicht, schakel de machine uit en laat de accu's volledig afkoelen voordat u terug aan het werk gaat.
- Gebruik de lichten alleen wanneer dit nodig is.

De zekeringen vinden

De elektrische installatie is beveiligd door middel van zekeringen. Er is geen onderhoud nodig. Zie de *Onderhoudshandleiding* van de machine voor informatie over het testen en onderhoud van de zekeringen.

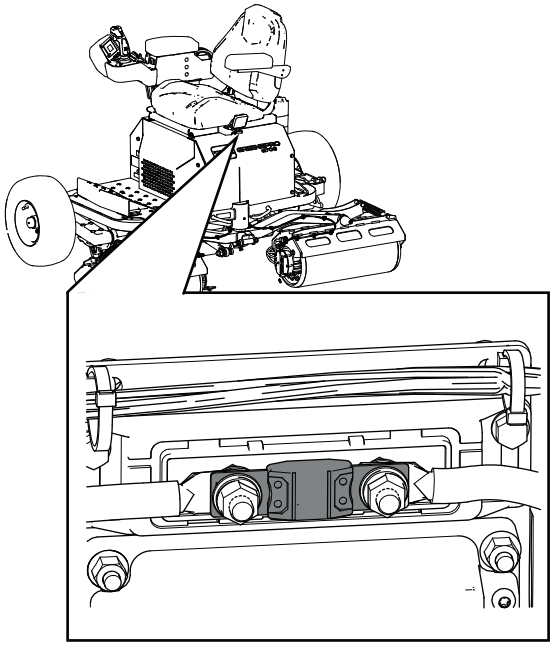

g580148

Figuur 56

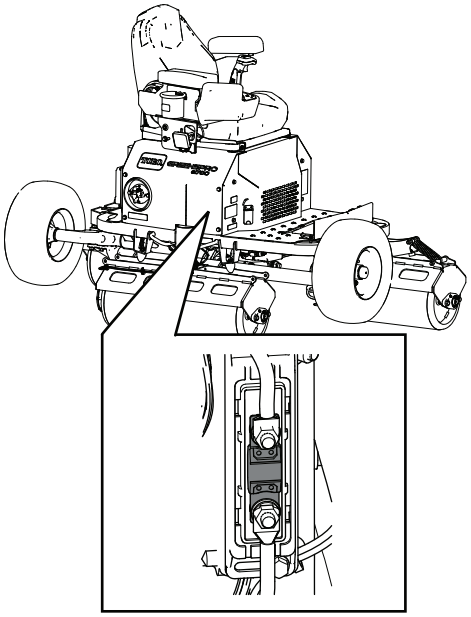

g580149

Figuur 57

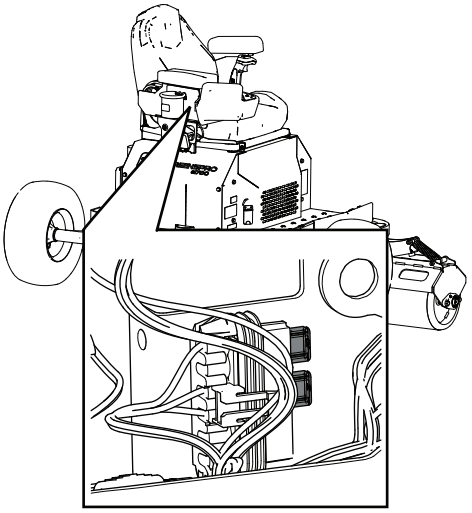

g580565

Figuur 58

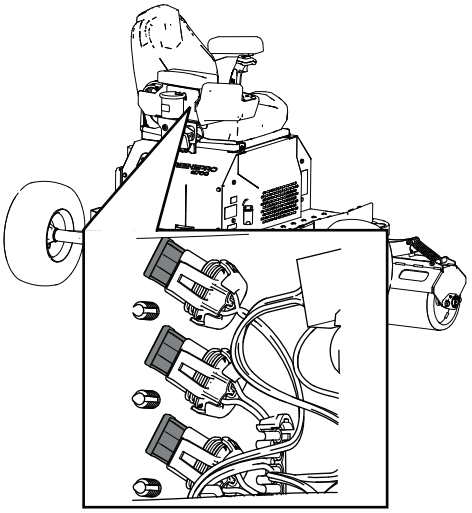

g580566

Figuur 59

Onderhoud aandrijfsysteem

De bandendruk van de transportwielen controleren

Onderhoudsinterval: Bij elk gebruik of dagelijks

Zorg dat de transportwielen een bandendruk van 124 kPa hebben.

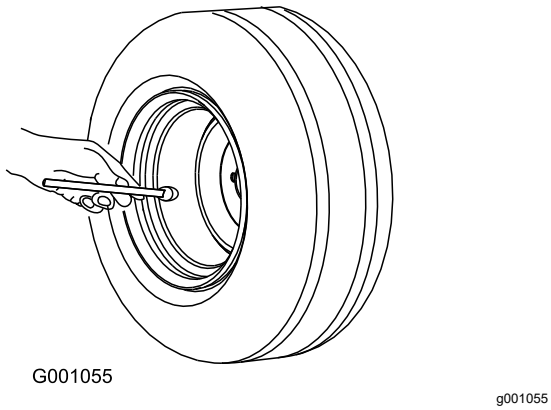

Figuur 60

De wielmoeren controleren

Onderhoudsinterval: Na de eerste 8 bedrijfsuren—Wielmoeren controleren.

Om de 100 bedrijfsuren—Wielmoeren controleren.

Controleer de wielmoeren en draai ze vast met een torsie van 94 tot 122 Nm.

De olie van de rolmotor verversen

Onderhoudsinterval: Na de eerste 50 bedrijfsuren

Om de 400 bedrijfsuren

Belangrijk: **Gebruik uitsluitend de aanbevolen tandwielkastolie. Andere vloeistoffen kunnen schade aan het systeem veroorzaken.**

Vloeistoftype: Mobil synthetische SHC 627 olie of Toro HV synthetische olie voor elektrische motoren

Volume: 150 ml

Voorbereiding op het verversen van de olie van de rolmotor

1. Rijd de machine naar een horizontaal oppervlak en koppel deze aan op de trekstang; zie De machine transporteren (bladz. 33).
2. Zet de machine aan.
3. Gebruik de transportwielschakelaar om de transportwielen omhoog te brengen.

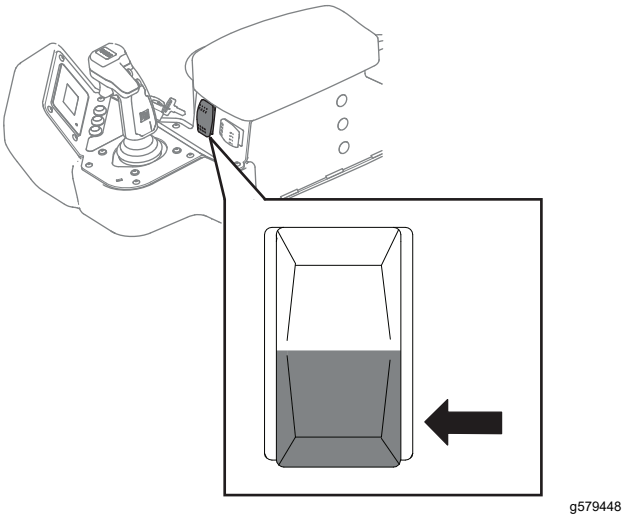

Figuur 61

4. Schakel de machine uit en verlaat deze.
5. Breng de pen van de trekstang aan door de glijder.

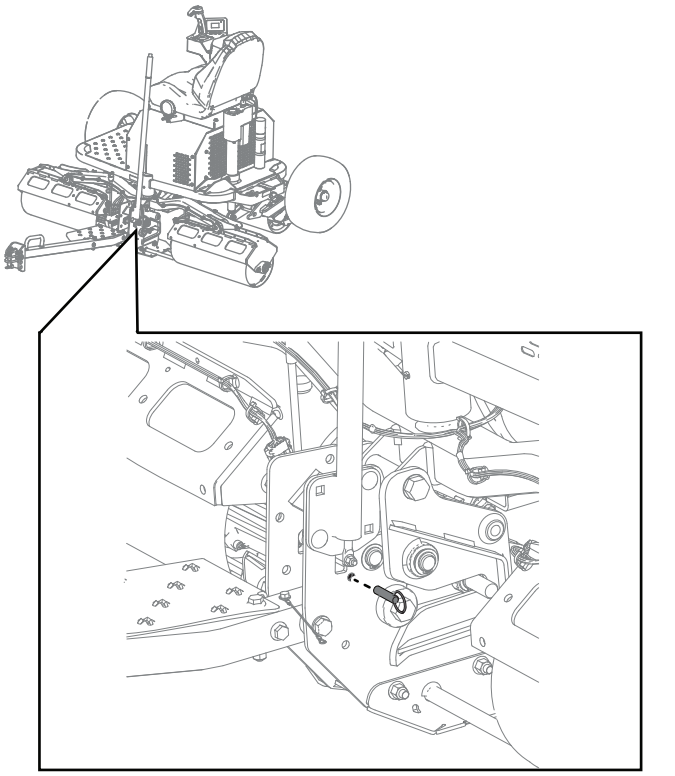

g499854

Figuur 62

De rolmotoren verwijderen uit de rolschalen

1. Gebruik de transportwielschakelaar om de transportwielen een beetje neer te laten.

   Opmerking: Zo komt de machine iets omhoog en kan de middelste rolmotor naar beneden kantelen.

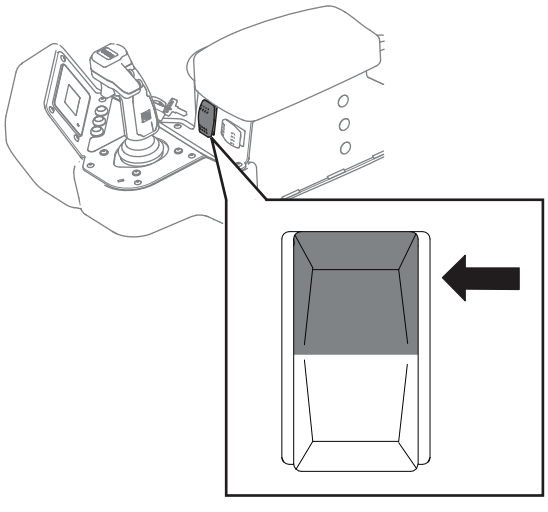

g579446

Figuur 63

⚠ GEVAAR

Een opgekrikte machine kan wankel staan en van de krik glijden waardoor iemand die zich onder de machine bevindt letsel kan oplopen.

- **Start de motor niet als de machine is opgekrikt.**
- **Blokkeer de wielen wanneer u de machine opkrikt.**
- **Ondersteun de machine met assteunen.**

2. Ondersteun de machine met assteunen.
3. De onderbrekingsschakelaar van de accu uitschakelen.
4. Voer de onderstaande stappen uit om de buitenste rolmotoren te verwijderen:

   A. Verwijder de rechter bodemplaat van de trekstang door de 2 bouten en 2 moeren te verwijderen. Herhaal voor de linker bodemplaat.

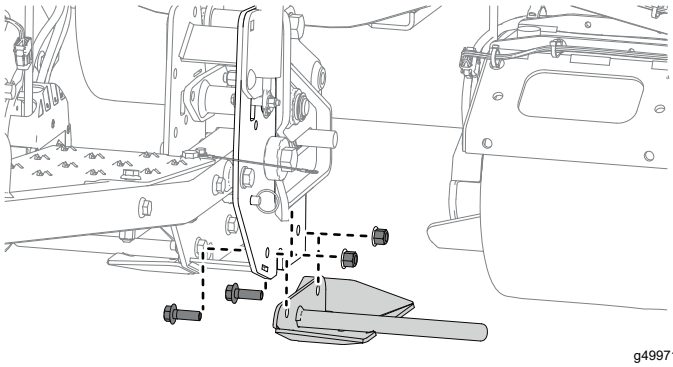

g499718

Figuur 64

B. Verwijder in elk van de rolschalen de 2 kabelbinders waarmee de motorkabelboom verwijderd is, en de 3 kabelbinders nabij de motor waarmee de fasedraden zijn bevestigd. Koppel de connector van de motorkabelboom los.

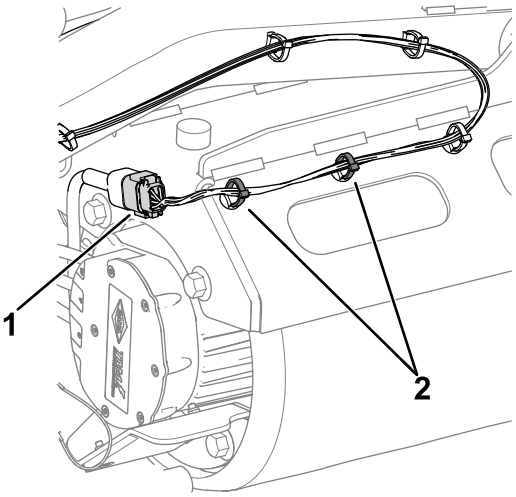

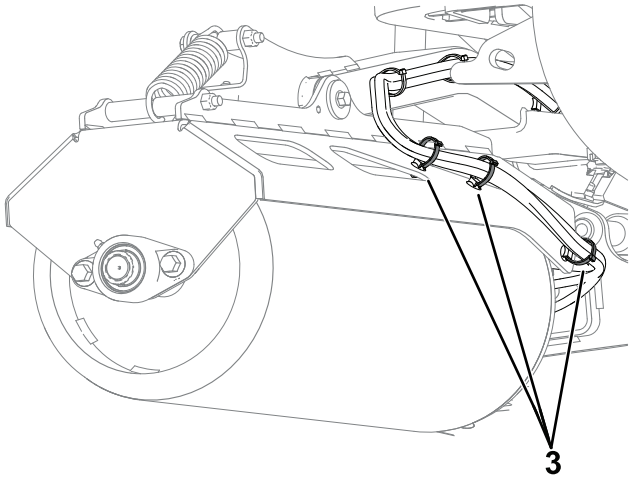

g499719

Figuur 65

1. Connector van de motorkabelboom
2. Kabelbinder van motorkabelboom
3. Kabelbinder van fasedraad van motor

C. Verwijder op elk van de rolschalen de 2 bouten waarmee de rolschaal bevestigd is aan de rolmotor. Bewaar de 2 bouten.

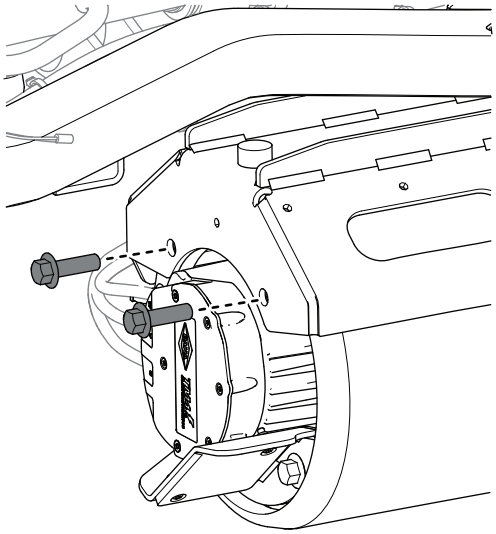

g581135

Figuur 66

D. Verwijder de rolmotor van de rol: schuif de rolmotor hierbij recht uit de rol om hem los te maken van de gleufas.

5. Verwijder de middelste rolmotor door de 2 bouten te verwijderen waarmee de rolmotor bevestigd is aan de rolschaal. Bewaar de 2 bouten.

De olie van de rolmotor verversen

1. Plaats de rolmotor zoals hieronder afgebeeld. Plaats een geschikte opvangbak en verwijder de bovenste en onderste plug. Laat de vloeistof weglopen.

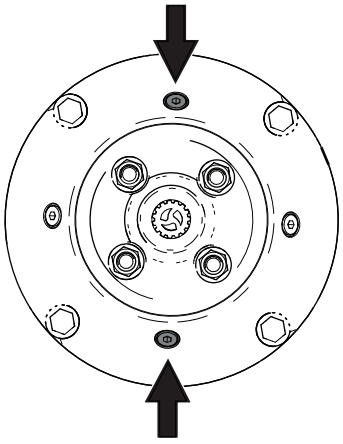

g499736

Figuur 67

2. Monteer de plug onder en draai deze vast met een aandraaimoment van 7 tot 8 N·m.
3. Verwijder de zijplug.

4. Voeg vloeistof toe, zoals beschreven aan het begin van deze procedure, door het gat boven, totdat de vloeistof de opening van de plug aan de zijkant bereikt.

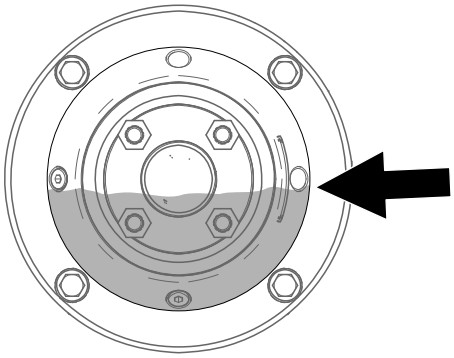

g380053

Figuur 68

5. Monteer de plug boven en de plug aan de zijkant. Draai de pluggen vast met een torsie van 7 tot 8 N·m.

De rolmotoren monteren op de rolschalen

Opmerking: Smeer de gleufassen met molybdeenvet alvorens ze te monteren.

1. Schuif de rolmotor op de gleufrolas om hem in de rol te monteren.
2. Gebruik de 2 bouten die u eerder verwijderd hebt om de middelste rolmotor op de schaal te monteren.
3. Voer de onderstaande stappen uit om de buitenste rolmotoren te monteren:
   A. Plaats telkens de rolmotor in de rolschaal, en bevestig met de 2 bouten die u eerder verwijderd hebt.

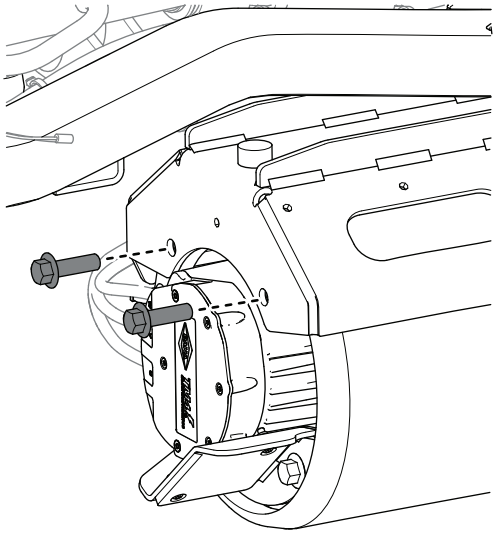

g581135

Figuur 69

B. Plaats voor elke rolschaal 5 nieuwe kabelbinders op de plaatsen waar u ze eerder verwijderd hebt. Sluit de connector van de motorkabelboom aan op de kabelboom.

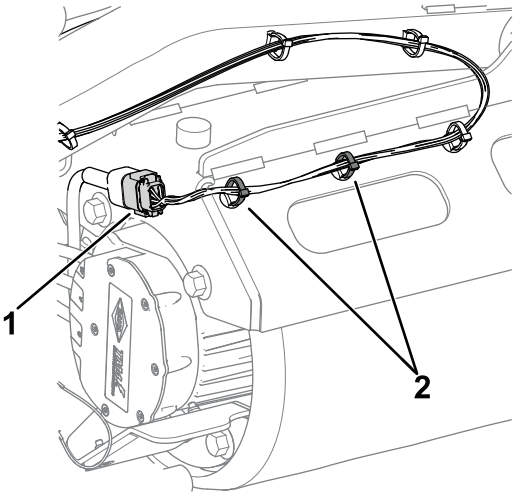

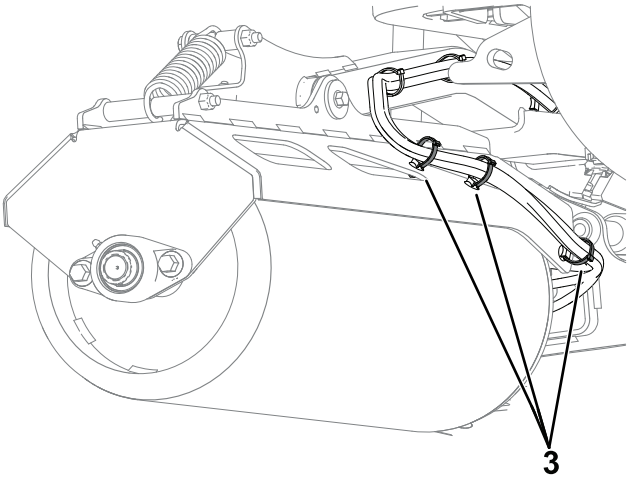

g499719

Figuur 70

1. Connector van de motorkabelboom
2. Kabelbinder van motorkabelboom
3. Kabelbinder van fasedraad van motor

C. Monteer de rechter bodemplaat op de trekstang en bevestig met de 2 bouten en 2 moeren. Herhaal voor de linker bodemplaat.

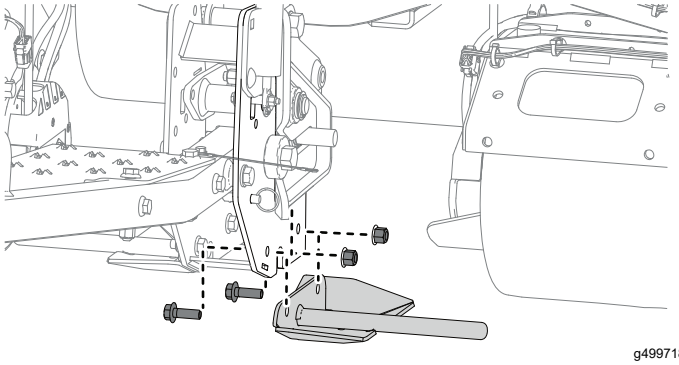

g499718

Figuur 71

Stalling

Reinigen en opslaan

Onderhoudsinterval: Vóór de stalling

Vóór de stalling

1. Parkeer de machine op een horizontaal vlak, schakel de machine uit, verwijder het contactsleuteltje en wacht totdat alle bewegende onderdelen tot stilstand zijn gekomen voordat u de bestuurderspositie verlaat.
2. Gebruik perslucht om gras, aarde en vuil van de buitenkant van de gehele machine te verwijderen.

   Belangrijk: **Maak de machine niet schoon met water, dan kan leiden tot beschadiging van de motor en andere elektrische onderdelen.**
3. Smeer de machine; zie De lagers van de aandrijfrol en de hefinrichting invetten (bladz. 41).
4. Controleer alle bevestigingen en zet ze vast. Repareer of vervang versleten of ontbrekende delen.
5. Werk alle krassen en afgebladderde metaaloppervlakken bij met lak van een erkende Toro distributeur.
6. Stal de machine in een schone, droge garage of opslagruimte. Verwijder het sleuteltje uit het contact en bewaar het op een plaats die u makkelijk kunt onthouden. Dek de machine af om deze te beschermen en schoon te houden.
7. Gaat u de machine voor langere tijd stallen, volg dan de instructies voor opslag van de accu op; zie Voorschriften voor het bewaren van de accu (bladz. 49).

Voorschriften voor het bewaren van de accu

Opmerking: U hoeft de accu's niet van de machine te nemen als u deze gaat stallen.

Controleer in de volgende tabel de temperatuurlimieten voor opslag:

Temperatuurlimieten voor opslag

Opslagtemperatuur	Passende opslagtijd
45° tot 55°C	1 week
25° tot 45°C	3 weken
-20°C tot 25°C	52 weken

Belangrijk: **Temperaturen buiten deze limieten brengen schade toe aan uw accu's.**

De temperatuur waarin de accu's worden bewaard heeft invloed op de levensduur ervan. Langdurige opslag bij extreme temperaturen verkort de levensduur van de accu. Bij temperaturen boven 25 °C mag de machine slechts gedurende de in de tabel aangegeven tijd worden opgeslagen.

- Voordat u de machine stalt, moet u de accu's laden of ontladen tot 40%–60% (54,3 tot 57,3 V).

  Opmerking: Een 50% geladen accu verzekert een maximale levensduur. Laadt u de accu's voor 100% op voordat u deze stalt, dan verkort dat de levensduur.

  Verwacht u de machine voor langere tijd te stallen, laad de accu's dan voor ongeveer 60%.
- Na elke stallingsperiode van 6 maanden moet u het laadniveau van de accu controleren en zorgen dat dit 40 tot 60% bedraagt. Is het laadniveau onder de 40% gezakt, laad de accu dan op tot 40 à 60%.
- U kunt een multimeter gebruiken om het laadniveau van een uitgeschakelde machine te controleren. In de volgende tabel ziet u welke spanning overeenkomt met welk laadniveau.

Spanning	Laadniveau
57,3 V	60%
55,4V	50%
54,3V	40%

- Bent u klaar met het opladen van de accu's, haal de oplader dan uit het stopcontact. Tijdens de opslagperiode moet u de voeding afkoppelen. Anders gaan de accu's sneller leeglopen.
- Laat u de oplader op de machine zitten, dan wordt deze uitgeschakeld zodra de accu's volledig opgeladen zijn. Om de oplader opnieuw in te schakelen, moet u deze afkoppelen en opnieuw aansluiten.

Problemen, oorzaak en remedie

Foutcodes acculader

Foutcodes van de acculader verschijnen op het weergavescherm van de machine; zie Figuur 72.

- SPN: Suspect Parameter Number = nummer van de verdachte parameter
- FMI: Failure Mode Indicator = indicatie van de storing
- OC: Number of occurences = aantal keren dat dit is voorgekomen

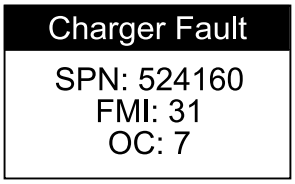

g377956

Figuur 72

Probleem	Mogelijke oorzaak	Remedie
SPN 524035 of SPN 524042, FMI 9	1. Communicatiefout met accu	1. Zorg ervoor dat de aansluiting van de signaaldraden aan de accu stevig vastzit.
SPN 4992, FMI 16 of FMI 3	1. Te hoge spanning van de accu	1. Zorg ervoor dat de spanning van de accu juist is en dat de aansluitingen van de kabels stevig vastzitten; zorg ervoor dat de accu in goede staat is.
SPN 4990, FMI 31	1. Accustoring vastgesteld	1. Neem contact op met een erkende Toro- distributeur.
SPN 520196, FMI 16	1. Ah-limiet van accu overschreden	1. Mogelijke oorzaken zijn een slechte toestand van de accu, een sterk ontladen accu, een accu die slecht aangesloten is en/of hoge parasitaire belastingen op de accu terwijl deze opgeladen wordt. Mogelijke oplossingen: vervang de accu's. Controleer DC-aansluitingen. Koppel parasitaire belastingen los. Deze fout zal verdwijnen zodra de lader wordt gereset door gelijkstroom in en uit te schakelen.
SPN 4992, FMI 4	1. Fout omgekeerde polariteit	1. De accu is niet juist aangesloten op de lader. Zorg ervoor dat de aansluitingen van de accu goed vastzitten.
SPN 520193, FMI 3	1. Fout hoge AC-spanning (>270VAC)	1. Sluit de lader aan op een AC-bron die een stabiele wisselstroom levert tussen 85-270 VAC / 45-65 Hz.
SPN 524032, FMI 3	1. De lader kon niet starten	1. De lader kon niet goed worden ingeschakeld. Koppel de wisselstroominput en de aansluiting van de accu gedurende 30 seconden los voordat u opnieuw probeert.
SPN 520193, FMI 4	1. Fout lage AC-spanning oscillatie	1. De AC-bron is onstabiel. Kan worden veroorzaakt door een te kleine generator of veel te kleine inputkabels. Sluit de lader aan op een AC-bron die een stabiele wisselstroom levert tussen 85-270 VAC / 45-65 Hz.

Probleem	Mogelijke oorzaak	Remedie
SPN 524033, FMI 31	1. Herprogrammering is mislukt	1. Mislukte software-upgrade of mislukt scriptgebruik. Zorg ervoor dat de nieuwe software correct is.
SPN 524035 of SPN 524042, FMI 9	1. Communicatiefout met accu	1. Zorg ervoor dat de aansluiting van de signaaldraden aan de accu stevig vastzit.
SPN 524160, FMI 31	1. Interne fout lader	1. Verwijder de AC-aansluiting en de accuaansluiting voor minstens 30 seconden en probeer opnieuw. Als het opnieuw mislukt, moet u contact opnemen met een erkende Toro distributeur.

Waarschuwingsinformatie Californië Proposition 65

Wat betekent deze waarschuwing?

Sommige producten op de markt hebben een etiket met een waarschuwing als:

WAARSCHUWING: Kanker en schade aan de voortplantingsorganen – www.p65Warnings.ca.gov.

Wat is Prop 65?

Prop 65 geldt voor elk bedrijf dat actief is in Californië, producten verkoopt in Californië, of producten maakt die kunnen worden verkocht of geïmporteerd in Californië. De wet schrijft voor dat de Gouverneur van Californië een lijst van chemische stoffen bijhoudt en publiceert waarvan bekend is dat ze kanker, geboorteafwijkingen en/of andere schade aan de voortplantingsorganen kunnen veroorzaken. De lijst wordt jaarlijks bijgewerkt en omvat honderden chemische stoffen die in veel alledaagse voorwerpen voorkomen. Prop 65 heeft als doel mensen te informeren over blootstelling aan deze chemische stoffen.

Prop 65 verbiedt de verkoop van producten die deze chemische stoffen bevatten niet; wel schrijft de wet voor dat het product, de productverpakking en de bijgevoegde documentatie waarschuwingen bevatten. Een Prop 65-waarschuwing betekent ook niet dat een product enige norm of vereiste inzake productveiligheid schendt. De Californische regering stelt duidelijk dat een Prop 65-waarschuwing 'niet neerkomt op een wettelijke beslissing dat een product ‘veilig’ of ‘onveilig’ is’. Veel van deze chemische stoffen worden al jaren op grote schaal en zonder gedocumenteerde schade in alledaagse voorwerpen gebruikt. Ga voor meer informatie naar https://oag.ca.gov/prop65/faqs-view-all.

Een Prop 65-waarschuwing betekent dat (1) een bedrijf de blootstelling heeft beoordeeld en van mening is dat die het niveau ‘geen significant risico’ overschrijdt, of dat (2) het bedrijf ervoor kiest om een waarschuwing te vermelden, omdat het weet dat een betreffende chemische stof aanwezig is, zonder evenwel de blootstelling eraan te beoordelen.

Is deze wet overal van kracht?

Prop 65-waarschuwingen zijn enkel vereist krachtens de Californische wet. Deze waarschuwingen ziet men in heel Californië in uiteenlopende omgevingen, bijvoorbeeld in restaurants, kruidenierswinkels, hotels, scholen, ziekenhuizen en op een groot aantal producten. Daarnaast kiezen sommige webverkopers en postorderbedrijven ervoor om Prop 65-waarschuwingen op hun website of in catalogi te plaatsen.

Hoe verhouden de Californische waarschuwingen zich tot de federale limieten?

De Prop 65-voorschriften zijn vaak strikter dan federale en internationale normen. Voor verschillende stoffen is in Californië al bij veel lagere dosissen een waarschuwing vereist dan elders in de VS. Bijvoorbeeld: de Prop 65-norm voor waarschuwingen voor lood bedraagt 0,5 microgram per dag, wat veel lager is dan de federale en internationale standaarden.

Waarom worden niet alle vergelijkbare producten van de waarschuwing voorzien?

- Producten die verkocht worden in Californië moeten voorzien worden van een Prop 65-aanduiding, maar dit geldt niet voor vergelijkbare producten op andere plaatsen.
- Een bedrijf kan in als gevolg van een rechtszaak worden verplicht om zijn producten te voorzien van Prop 65-waarschuwingen, terwijl dit voor andere bedrijven die vergelijkbare producten verkopen niet geldt.
- Prop 65 wordt niet op consistente wijze opgelegd.
- Bedrijven kunnen ervoor kiezen geen waarschuwing te vermelden omdat ze vinden dat ze daar niet toe verplicht zijn in het kader van de Prop 65-voorschriften; ook als er geen waarschuwingen op een product staan, is het best mogelijk dat de betreffende chemische producten toch in vergelijkbare dosissen aanwezig zijn.

Waarom vermeldt Toro deze waarschuwing?

Toro wil consumenten zo goed mogelijk informeren zodat ze geïnformeerde beslissingen kunnen nemen over de producten die ze kopen en gebruiken. Toro vermeldt in sommige gevallen waarschuwingen op basis van zijn kennis over de aanwezigheid van één of meer van de betreffende chemische stoffen, zonder evenwel het niveau van blootstelling te beoordelen, aangezien niet alle betreffende chemische stoffen voorzien zijn van voorschriften voor blootstellingslimieten. Ook al is de blootstelling door producten van Toro verwaarloosbaar of valt deze ruim binnen de categorie 'geen significant risico', heeft Toro er veiligheidshalve voor gekozen om Prop 65-waarschuwingen op te nemen. Als Toro deze waarschuwingen niet vermeldt, zou het bovendien vervolgd kunnen worden door de Staat Californië of door private personen die tenuitvoerlegging van Prop 65 beogen, en het kan op die manier aanzienlijke boetes krijgen.