Operatoriaus vadovas

„Haven™“ robotizuota 3000 m² (0,75 akro) arba 5000 m² (1,25 akro) vejapjovė

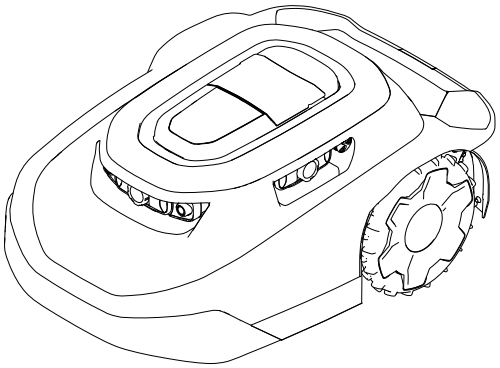

Modelis—Serijos diapazonas

20459, 20460, 20491, 20492, 20496, 20497, 30960, 30962, 30970, 30972, 30980, 30982, 31060, 31062, 31070, 31072, 31080, 31082—324000000 ir aukštesni

3469-113D

Originalo vertimas (LT)

3469-113

Atsakomybės apribojimai ir teisinė informacija

Šis gaminys atitinka visas susijusias Europos direktyvas; daugiau informacijos pateikta atskirame konkretaus gaminio atitikties deklaracijos (DOC) lape.

⚠ ĮSPĖJIMAS

KALIFORNIJA
Pasiūlymas 65

Šio gaminio maitinimo laido sudėtyje yra švino – cheminės medžiagos, kuri Kalifornijos valstijoje žinoma kaip sukelianti apsigimimus ar kitokią žalą reprodukcijai. Po darbo nusiplaukite rankas.

Akumuliatorių stulpeliuose, gnybtuose ir susijusiuose prieduose yra švino ir švino junginių – cheminių medžiagų, kurios Kalifornijos valstijoje žinomos kaip sukeliančios vėžį ir žalą reprodukcijai. Po darbo nusiplaukite rankas.

Turinys

Atsakomybės apribojimai ir teisinė informacija 2
Skyrius 1: Įžanga 1–1
Paskirtis 1–1
Kaip gauti pagalbos 1–2
„Haven“ pagalbos centras 1–2
Vadovo sutartiniai ženklai 1–3
Saugos įspėjimo klasifikavimai 1–3
Skyrius 2: Sauga 2–1
Bendroji sauga 2–1
FCC/IC deklaracija 2–1
Saugos ir instrukcijų lipdukai 2–3
Skyrius 3: Gaminio apžvalga 3–1
Robotizuotos vejapjovės apžvalga 3–3
„SmartZone“™ pjovimo raštas 3–3
Įkrovimo stotelės apžvalga 3–4
Valdymo centro apžvalga 3–5
Darbo zonų kūrimas 3–6
Darbo zonos kūrimo proceso apžvalga 3–6
Darbas šlaituose 3–7
Kliūtys, kurias įveikti nebuvo mokoma 3–8
Valdymo skydelis 3–9
Specifikacijos 3–11
Priedai / pagalbiniai reikmenys 3–12
Skyrius 4: Sąranka 4–1
Programėlės atsisiuntimas ir vejapjovės įtraukimas 4–1
Valdymo centro prijungimas 4–11
Įkrovimo stotelės vietos nustatymas 4–13
Maitinimo šaltinio ir įkrovimo stotelės montavimas 4–15
Vejos paruošimas prieš naudojant robotizuotą vejapjovę 4–17
Idealios sąlygos vejapjovei įrengti 4–17

© 2026—The Toro® Company

8111 Lyndale Ave So
Bloomington, MN 55044

Susisiekite su mumis www.Toro.com
Išspausdinta JAV

Visos teisės saugomos

Vejapjovės paleidimas ir įkrovimas 4–18
Vejapjovės rankenos uždėjimas 4–19
Vejapjovės rankenos nuėmimas ir laikymas įkrovimo stotelėje 4–20
Skyrius 5: Naudojimas 5–1
Saugumas naudojimo metu 5–1
Vejos plotų, į kuriuos robotizuota vejapjovė negali patekti, pjovimas 5–3
Vejapjovės padėties keitimas, jei ji užstrigo ant kliūties 5–4
Rankinis vejapjovės sustabdymas ir paleidimas 5–5
Vejapjovės prijungimas prie stotelės ir įkrovimas 5–5
Papildomo apsaugos nuo vagystės įrenginio montavimas 5–6
Skyrius 6: Techninė priežiūra 6–1
Rekomenduojamas techninės priežiūros grafikas 6–1
Techninės priežiūros saugumas 6–1
Akumuliatoriaus ir įkrovimo stotelės sauga 6–3
Akumuliatoriaus techninė priežiūra 6–4
Akumuliatoriaus atjungimas 6–4
Akumuliatoriaus prijungimas 6–5
Ratų pakeitimas 6–6
Ratų nuėmimas 6–6
Ratų sumontavimas 6–7
Peilių keitimas 6–8
Valymas 6–9
Vejapjovės ir įkrovimo stotelės valymas 6–9
Lęšių apsaugų valymas arba keitimas 6–11
Atliekų šalinimas 6–11
Skyrius 7: Sandėliavimas 7–1
Sauga sandėliavimo metu 7–1
Paruošimas saugoti ne sezono metu 7–1
Skyrius 8: Trikčių šalinimas 8–1
Skyrius 9: Žodynas 9–1
Kalifornijos pasiūlymas 65 Įspėjimo informacija

Įžanga

⚠ ĮSPĖJIMAS ⚠

Jei nesilaikysite naudojimo instrukcijų arba nebūsite tinkamai apmokyti, galite žūti arba sunkiai susižeisti.

- **Norėdami užtikrinti maksimalų šio agregato saugumą, našumą ir tinkamą veikimą, atidžiai perskaitykite ir visiškai supraskite šio *naudotojo vadovo* turinį.**
- **Daugiau informacijos apie saugaus darbo praktiką, įskaitant saugos patarimus ir mokymo medžiagą, rasite adresu www.Toro.com.**

Paskirtis

Šis robotizuota vejapjovė skirta gyvenamųjų namų savininkams savarankiškai atlikti programuojamą vejos priežiūrą. Ji skirta visų pirma žolei pjauti gerai prižiūrimose vejose arba gyvenamosios paskirties sklypuose. Tai priežiūrai skirta vejapjovė, kuri palaiko nuolatinį žolės aukštį. Naudodami vejapjovę, akumuliatorių, įkrovimo stotelę ir maitinimo šaltinį ne pagal paskirtį, galite sukelti pavojų sau ir aplinkiniams.

Atidžiai perskaitykite šią informaciją, kad sužinotumėte, kaip tinkamai naudotis šiuo gaminiu ir atlikti jo techninę priežiūrą bei išvengti sužalojimų ir gaminio sugadinimo. Jūs atsakote už tinkamą ir saugų gaminio eksploatavimą.

Kaip gauti pagalbos

Apsilankykite www.Toro.com dėl informacijos apie gaminio saugumą ir eksploatacines mokymo medžiagas, pagalbinius reikmenis, pagalbos randant atstovą arba norint užregistruoti gaminį.

Prireikus techninės priežiūros, originalių Toro dalių ar papildomos informacijos, susisiekite su įgaliotu aptarnavimo atstovu arba Toro klientų aptarnavimo skyriumi ir pasiruoškite savo gaminio modelio bei serijos numerį. Šie numeriai nurodyti gaminio serijos plokštelėje 1. Įrašykite skaičius tam skirtoje vietoje.

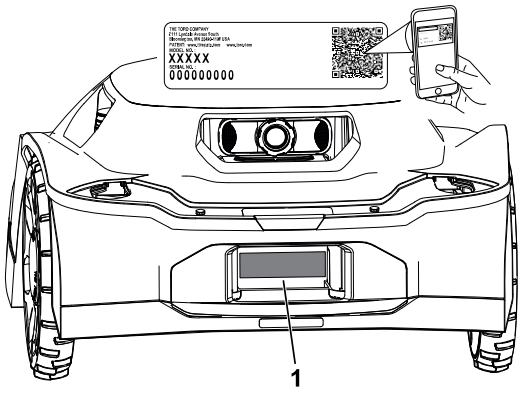

G489469

SVARBU

Savo mobiliuoju įrenginiu galite nuskaityti QR kodą serijos numerio ženklelyje (jei yra), kad galėtumėte pasiekti garantijos, dalių ir kitą gaminio informaciją.

Modelio numeris:		**Serijos Nr.:**	

„Haven“ pagalbos centras

Apsilankykite „Haven“ pagalbos centre (pubs.toro.com/helpcenter) ir peržiūrėkite mokomuosius vaizdo įrašus, DUK, pagalbos straipsnius, *naudotojo vadovą*, visą gaminio saugos turinį ir gaminio garantiją.

G445734

Vadovo sutartiniai ženklai

Šiame vadove aprašyti galimi pavojai ir pateikti saugos pranešimai, kuriuos nurodo saugos įspėjimo simbolis, signalizuojantis nesilaikant rekomenduojamų įspėjimų sunkų sužalojimą arba mirtį galintį sukelti pavojų.



G405934

Šiame vadove naudojami 2 žodžiai informacijai išryškinti. **Svarbu** atkreipia dėmesį į ypatingą mechaninę informaciją, o **Pastaba** išryškina bendrąją informaciją, į kurią turi būti atkreiptas ypatingas dėmesys.

Saugos įspėjimo klasifikavimai

Šiame vadove ir ant agregato esantis saugos įspėjimo simbolis nurodo svarbius saugos pranešimus, kurių turite laikytis, kad išvengtumėte nelaimingų atsitikimų.

Saugos įspėjimo simbolis rodomas virš informacijos, įspėjančios apie nesaugius veiksmus ar situacijas, ir po jo rašomas žodis **DANGER** (PAVOJUS), **WARNING** (ĮSPĖJIMAS) arba **CAUTION** (ATSARGIAI).

⚠ PAVOJUS ⚠

„Pavojus“ reiškia neišvengiamai pavojingą situaciją, kurios neišvengus, *sukels* mirtį arba sunkius sužalojimus.

⚠ ĮSPĖJIMAS ⚠

„Įspėjimas“ nurodo potencialiai pavojingą situaciją, kurios neišvengus *galima* žūti arba sunkiai susižeisti.

⚠ ATSARGIAI ⚠

„Atsargiai“ nurodo potencialiai pavojingą situaciją, kurios neišvengus *galima* lengvai ar vidutiniškai susižeisti.

Bendroji sauga

- Agregato operatorius / prižiūrėtojas yra atsakingas už bet kokius nelaimingus atsitikimus ar pavojų kitiems asmenims ar jų turtui.
- Prieš naudodami agregatą perskaitykite, supraskite ir laikykitės visų šių instrukcijų ir įspėjimų.
- Netinkamai naudojant agregatą arba atliekant jo techninės priežiūros darbus galimi sunkūs arba mirtini sužalojimai. Siekiant sumažinti šią tikimybę, paisykite visų saugos instrukcijų.
- Neleiskite vaikams ar neišmokytiems asmenims dirbti įrenginiu arba atlikti jo techninės priežiūros darbus. Leiskite prietaisą valdyti ar aptarnauti tik atsakingiems, apmokytiems, žinantiems instrukcijas ir fiziškai pajėgiems žmonėms.

FCC/IC deklaracija

Šiame gaminyje yra trys modulinių patvirtinimų elementai:

FCC ID	IC	Modulis
OF7-OCB	3575A-OCB	OCB
A8TBM70ABCDEFGH	12246A-BM70BLES1F2	BLE

Modeliai gali turėti papildomą „CalAmp“ modulį su FCC ID APV-2630MB ir IC 5843C-2630MB

⚠ ĮSPĖJIMAS ⚠

„The Toro Company“ aiškiai nepatvirtinti naudotojo atlikti pakeitimai ar modifikacijos gali panaikinti naudotojo teisę naudoti įrangą.

Pastaba: Ši įranga buvo išbandyta ir nustatyta, kad ji atitinka B klasės skaitmeniniam įrenginiui taikomus apribojimus pagal FCC taisyklių 15 dalį. Šios ribos nustatytos taip, kad užtikrintų pagrįstą apsaugą nuo žalingų trukdžių gyvenamosios paskirties įrenginiuose. Ši įranga generuoja, naudoja ir gali spinduliuoti radijo dažnių energiją, todėl, jei ji įrengta ir naudojama nesilaikant instrukcijų, tai gali sukelti kenksmingus radijo ryšio trukdžius. Tačiau nėra jokios garantijos, kad konkrečiame įrenginyje nebus trukdžių. Jei ši įranga sukelia žalingus radijo ar televizijos priėmimo trukdžius, kuriuos galima nustatyti išjungus ir įjungus įrangą, naudotojui rekomenduojama pabandyti pašalinti trukdžius viena ar keliomis toliau nurodytomis priemonėmis.

- Pakeiskite priėmimo antenos kryptį arba vietą.
- Padidinkite atstumą tarp įrangos ir imtuvo.
- Prijunkite įrangą prie kitos grandinės lizdo, nei ta, prie kurios prijungtas imtuvas.
- Kreipkitės pagalbos į pardavėją arba patyrusį radijo ir (arba) televizijos techniką.

Šis prietaisas atitinka „Industry Canada“ nustatytus radijo standartus (RSS), kuriems netaikomas licencijavimas. Eksploatacijai taikomos šios dvi sąlygos:

- šis prietaisas negali kelti trikdžių;
- šis prietaisas turi priimti bet kokius gaunamus trikdžius, įskaitant tuos, kurie gali sukelti nepageidaujamą prietaiso veikimą.

Saugos ir instrukcijų lipdukai

Saugos lipdukai ir nurodymai turi būti lengvai matomi operatoriui ir išdėstyti šalia kiekvienos potencialiai pavojingos srities. Pakeiskite visus pažeistus ar prarastus lipdukus.

Lipduko dalis: 133-8061



s_decal133-8061

Lipduko dalis: 137-9705

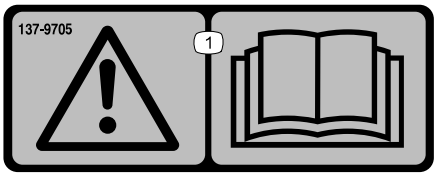

s_decal137-9075

1 Įspėjimas – perskaitykite *operatoriaus vadovą*.

Lipduko dalis: 140-4055

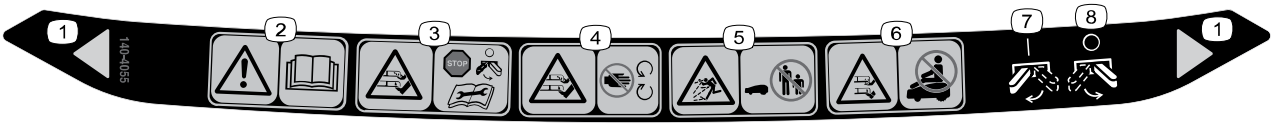

decal140-4055

1 Pjovimo plotis

2 Įspėjimas – perskaitykite *operatoriaus vadovą*.

3 Rankų ir kojų įsipjovimo ir (arba) nupjovimo pavojus – prieš atlikdami techninę priežiūrą išjunkite vejapjovę.

4 Rankų ir kojų įsipjovimo ir (arba) nupjovimo pavojus – laikykitės atokiau nuo judančių dalių.

5 Išsviedžiamų daiktų keliamas pavojus – neleiskite artintis pašaliniams asmenims.

6 Rankų ir kojų įsipjovimo ir (arba) nupjovimo pavojus – nevažiuokite ant vejapjovės.

7 Vejapjovė – įjungta

8 Vejapjovė – išjungta

Gaminio apžvalga

Vejapjovė:

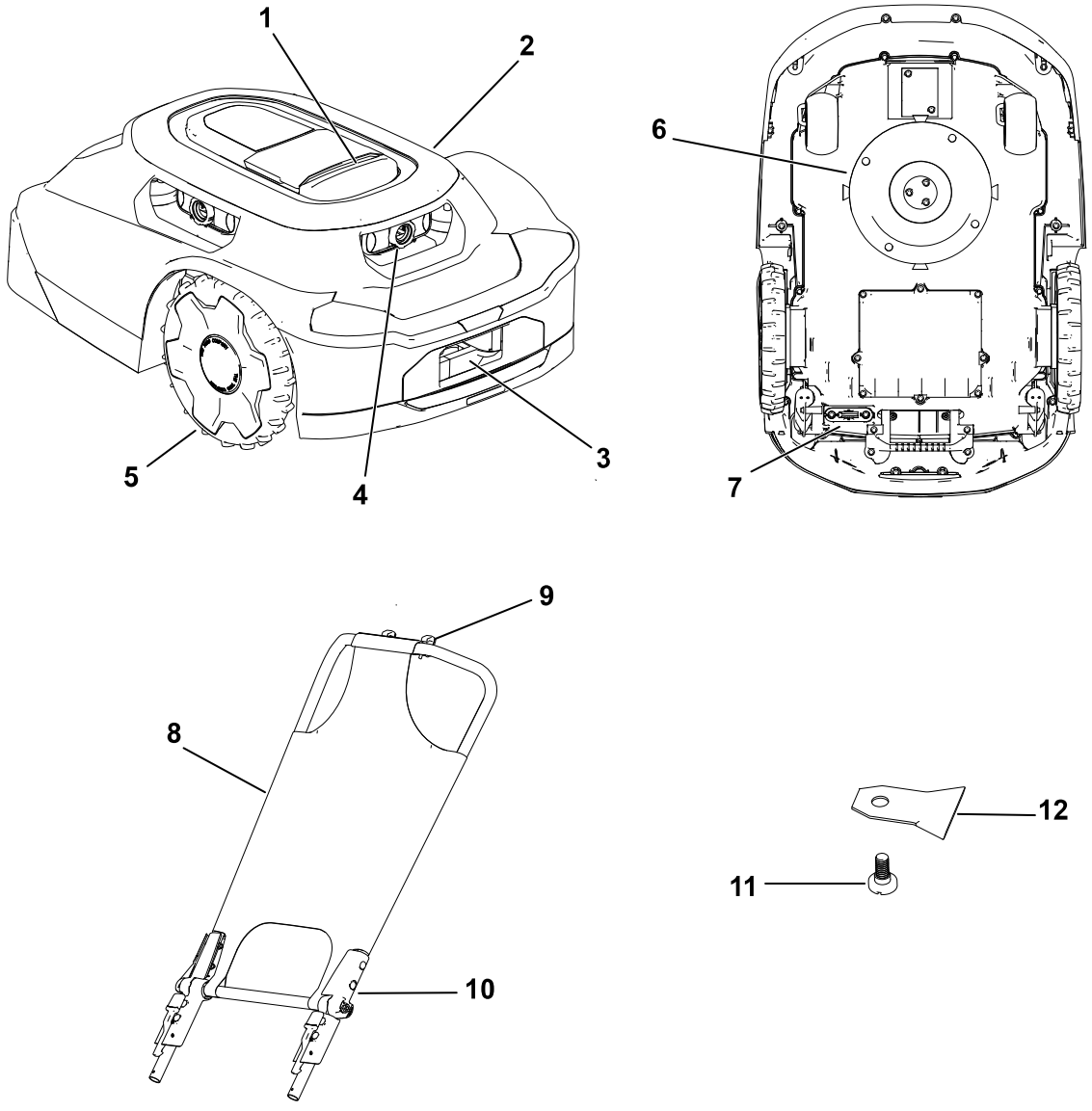

G468383

1. Sustabdymo mygtukas
2. Vejapjovės korpusas
3. Vejapjovės įkrovimo anga
4. Lęšio / vaizdų sistema
5. Ratas
6. Pjovimo sistema
7. Maitinimo jungiklis
8. Tentas nuo saulės / dangtis
9. Anga telefonui
10. Vejapjovės rankena
11. Peilio varžtas
12. Peilis

Įkrovimo stotelė:

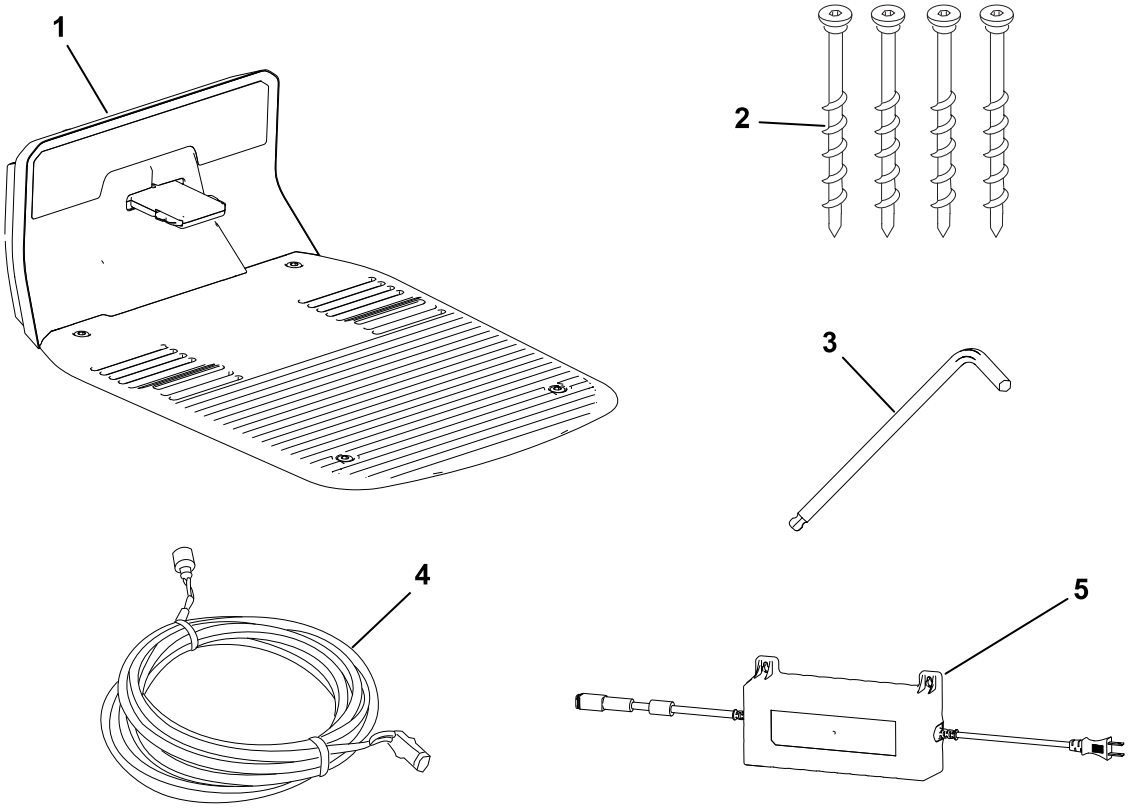

G468384

1. Įkrovimo stotelė
2. Varžtai su šešiakampe galvute
3. Šešiakampis veržliaraktis
4. Žemos įtampos kabelis
5. Maitinimo šaltinis

Valdymo centras:

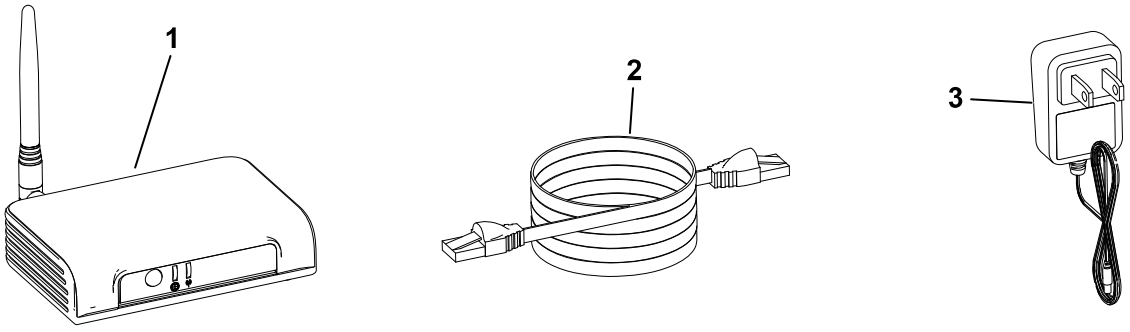

G468385

1. Valdymo centras
2. Eterneto laidas
3. Maitinimo laidas

Teritorijos pavyzdys:

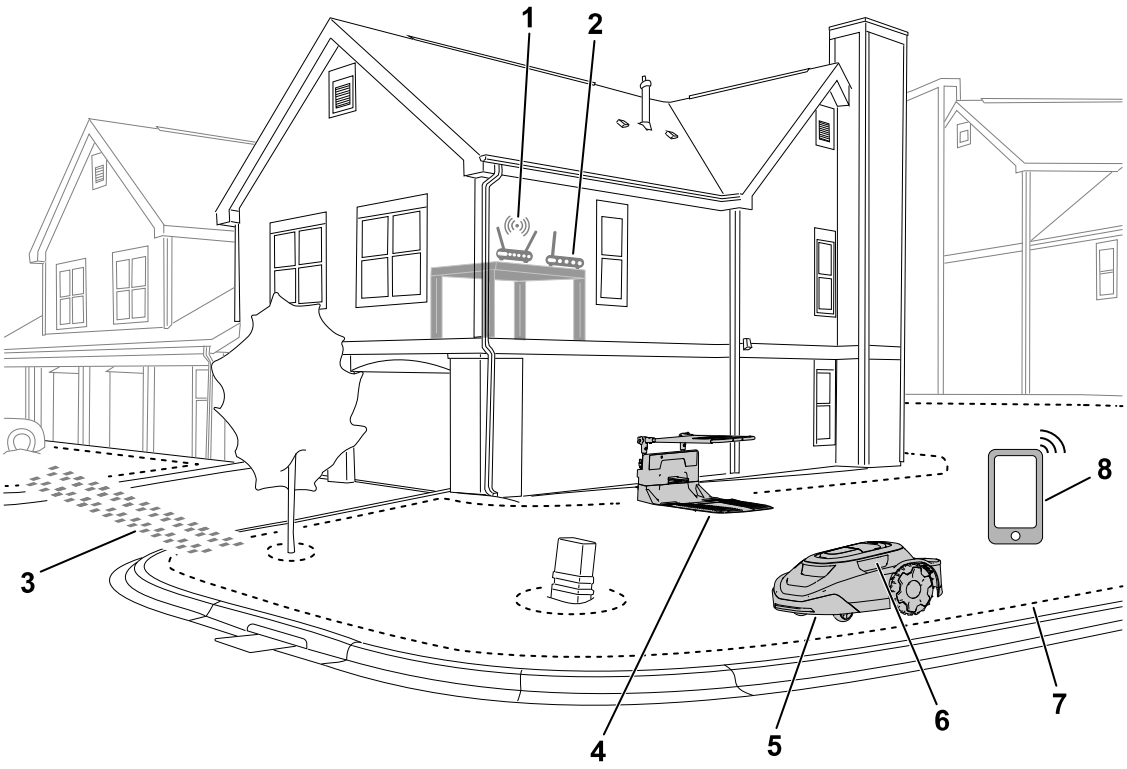

G469078

1. „Wi-Fi“ maršrutizatorius
2. Valdymo centras
3. Tranzitinis kelias
4. Įkrovimo stotelė
5. Vejapjovė
6. Lęšio / vaizdų sistema
7. Darbo zonos perimetras
8. Mobilusis įrenginys

Robotizuotos vejapjovės apžvalga

Robotizuota vejapjovė – tai priežiūros vejapjovė, kuri palaiko nuolatinį žolės aukštį. Kai vejapjovė nepjauna vejos, ji grįžta į įkrovimo stotelę įsikrauti prieš atliekant kitą suplanuotą pjovimo užduotį.

Jei robotizuota vejapjovė paliečia kokį nors objektą arba pasiekia ribą, ji pakeičia judėjimo kryptį.

„SmartZone“™ pjovimo raštas

„SmartZone“ padidina pjovimo efektyvumą, nes palaipsniui pereina prie nepjaunamų vejos plotų, o ne ilgai užsibūna vienoje pjovimo zonoje.

Robotizuota vejapjovė nejuda įprastu raštu; ji taiko atsitiktinio rašto modelį.

Įkrovimo stotelės apžvalga

Kai vejapjovės akumuliatoriaus įkrovos lygis yra per žemas, kad būtų galima pjauti, arba pasibaigus pjovimo užduočiai, vejapjovė važiuoja į įkrovimo stotelę įsikrauti.

Įkrovimo metu vejapjovės kontrolinė lemputė **mirksi** žaliai. Po visiško įkrovimo lemputė šviečia **žalia spalva**.

Po įkrovimo vejapjovė išvažiuos iš įkrovimo stotelės ir automatiškai tęs kitą suplanuotą pjovimo užduotį arba liks įkrovimo stotelėje, jei visiškai įkrovus nėra suplanuotos užduoties.

Pastaba: Jei įkrovimo stotelės ir vejapjovės kontrolinės lemputės neužsidega, kai vejapjovė įdedama į įkrovimo stotelę, vejapjovė neįkraunama.

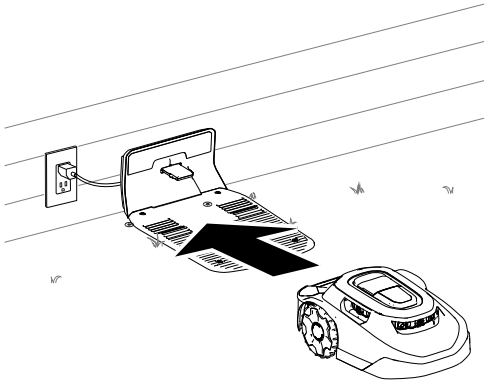

G430093

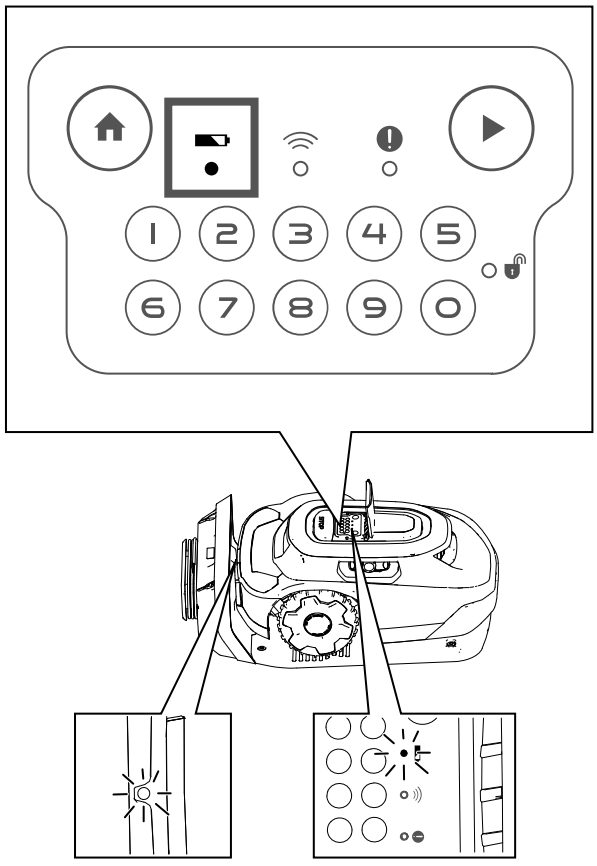

G430560

Valdymo centro apžvalga

Valdymo centras leidžia susisiekti su vejapjove iš bet kurios jūsų sklypo vietos. Jis naudoja maršrutizatorių, kad saugiai prisijungtų prie interneto.

Valdymo centras palaiko ryšį šifruotu radijo signalu, todėl užtikrina saugų ryšį ir beveik tris kartus didesnį ryšio atstumą nei įprastas „Wi-Fi“ maršrutizatorius.

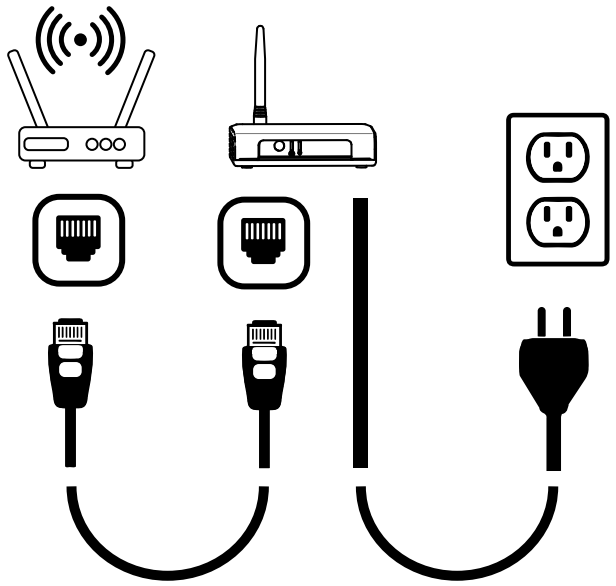

G430561

Darbo zonų kūrimas

SVARBU

Naudodamiesi mobiliuoju įrenginiu vykdykite programėlėje pateiktus nurodymus.

Žr. toliau pateiktą teritorijos pavyzdį.

Galite atvaizduoti šiuos objektus, kaip parodyta toliau pateiktame paveikslėlyje.

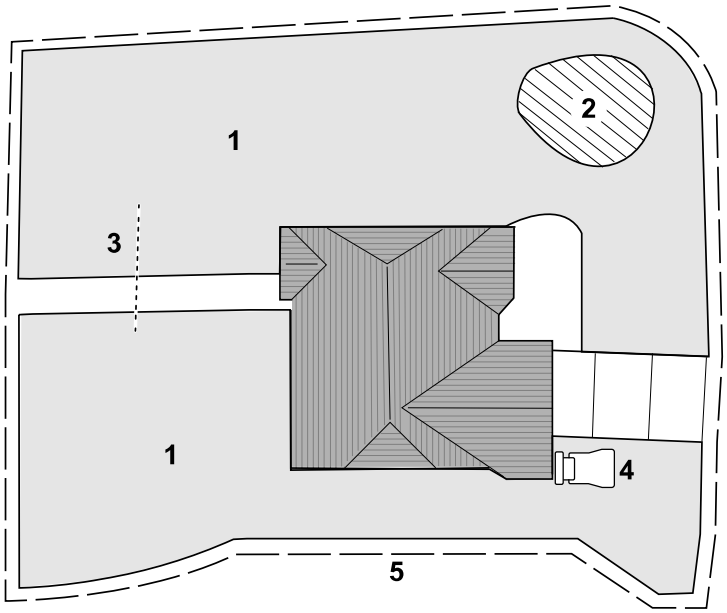

G530257

1. Pjovimo zona
2. Išskyrimo zona
3. Tranzitinis kelias
4. Įkrovimo stotelė
5. Darbo sritis

Darbo zonos kūrimo proceso apžvalga

SVARBU

Naudodamiesi mobiliuoju įrenginiu vykdykite programėlėje pateiktus nurodymus.

Kad vejapjovė suprastų jūsų vejį, ji turi sukurti trimatį vejos žemėlapį. Tai vadinama darbo zona. Vadovaukitės programėlėje pateiktais nurodymais, kad sukurtumėte savo darbo zonos žemėlapį.

1. Stumkite vejapjovę aplink visą sklypo perimetrą.
2. Stumkite šienapjovę savo sklypo viduje zigzagais, išdėstytais maždaug 1,8–2,4 m atstumu.

   Pastaba: Jei vejoje yra siaurų praėjimų, pavyzdžiui, vartai, stumkite vejapjovę per praėjimą aštuoniukės principu, kaip parodyta toliau.

Darbo zonos kūrimo proceso apžvalga (tęsinys)

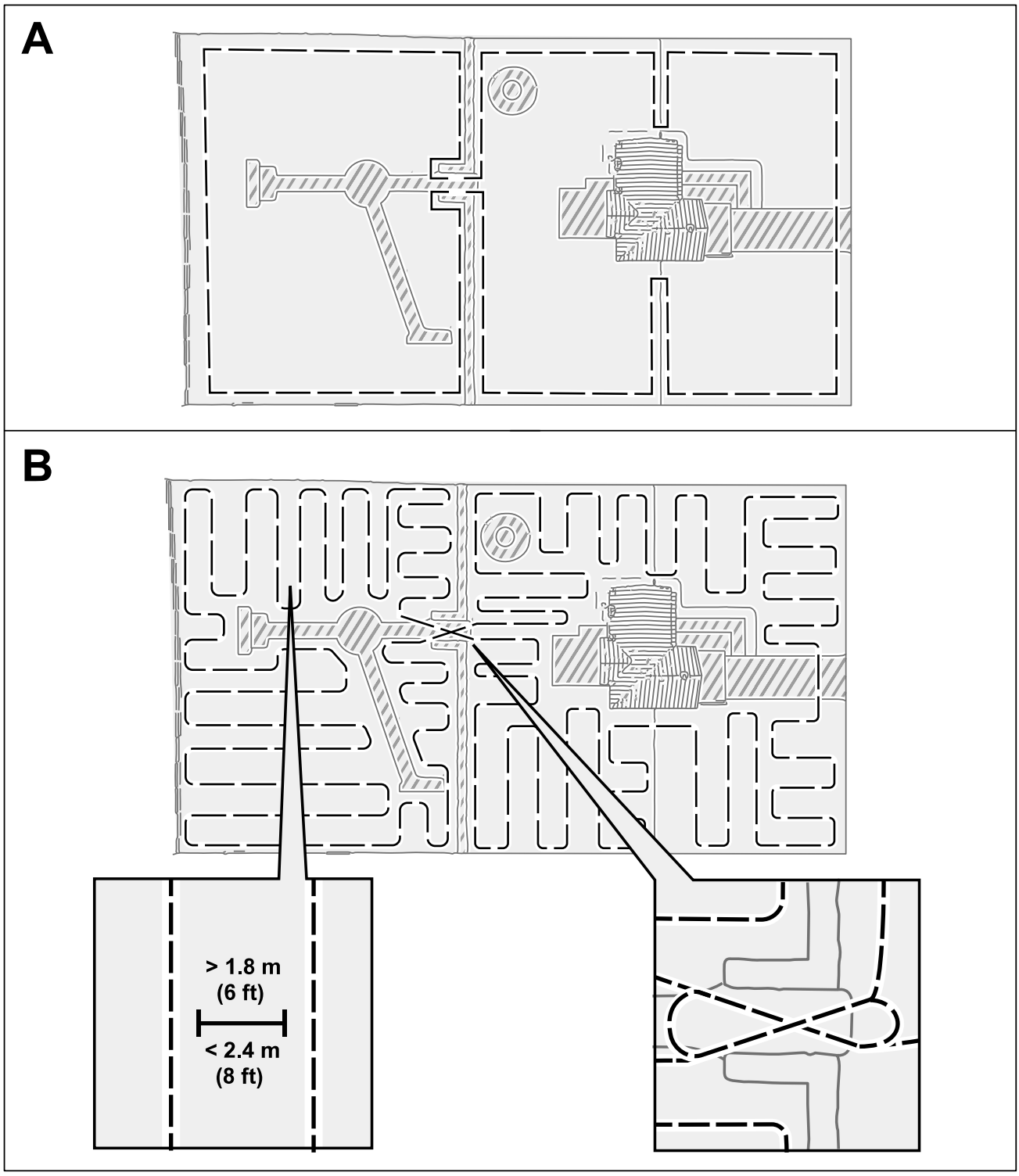

Darbas šlaituose

Vejapjovė gali dirbti iki 25° šlaituose, jei tame šlaite nėra pjovimo zonos ribų. Naudokite išskyrimo zoną, kad vejapjovė negalėtų važiuoti statesniais nei leistina šlaitais.

Darbas šlaituose (tęsinys)

Pjovimo zonos ribos turėtų būti nustatomos tik mažesniuose nei 15° šlaituose. Priešingu atveju kyla pavojus, kad vejapjovė užstrigs apsisukdama ties riba. Tačiau, jei riba yra šlaito viršuje arba jei riboje yra nuolatinių kliūčių, į kurias vejapjovė gali atsitrenkti, pavyzdžiui, tvoros arba tankios gyvatvorės, ribas galima pridėti prie didesnių nei 15°, bet mažesnių nei 25° šlaitų.

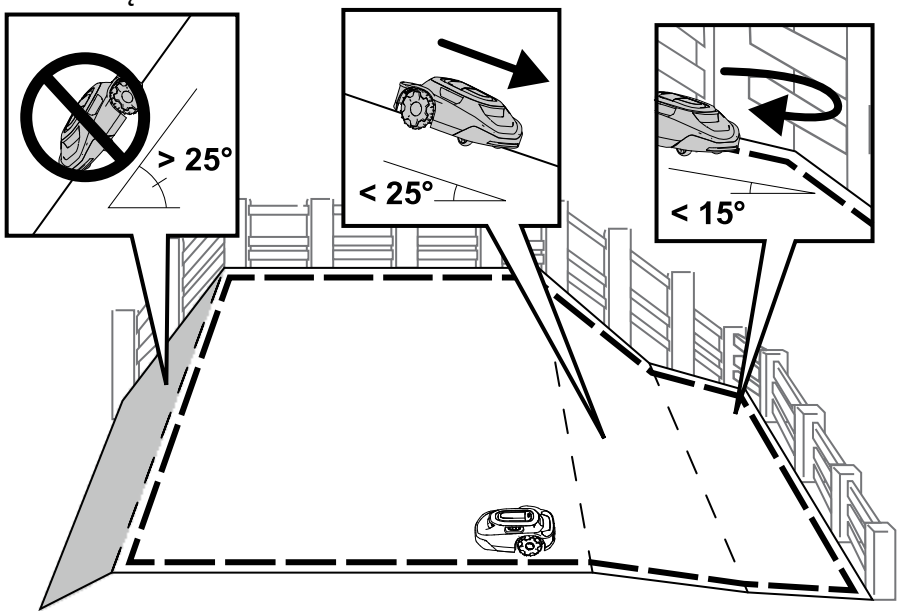

Kliūtys, kurias įveikti nebuvo mokoma

Vejapjovė gali atsitrenkti į nesutvarkytas kliūtis, pavyzdžiui, akmenis ar šaknis, kurios yra aukštesnės nei 15 cm, nesugadindama vejapjovės. Susidūrus su tokio tipo objektais, vejapjovė pasisuks ir jai nereikės kuri išskyrimo zonos žemėlapio.

Tačiau rekomenduojama ant bet kokių stacionarių objektų naudoti apsaugines zonas, kad būtų užtikrintas tylus veikimas ir kad vejapjovė neužstrigtų ant objektų.

Trumpesnius nei 15 cm daiktus reikėtų pašalinti iš vejos arba įrengti apsaugos zoną. Vejapjovė gali bandyti pjauti šiuos objektus ir gali būti pažeisti peiliai.

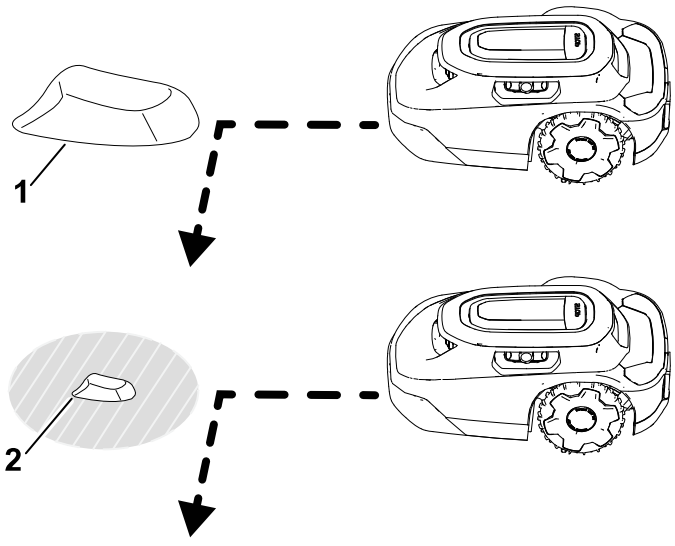

(1) Aukštesnis nei 15 cm objektas – išskyrimo zonos nereikia.

(2) Trumpesnis nei 15 cm objektas – išskyrimo zonos reikia.

Valdymo skydelis

Prieš paleisdami ir naudodami vejapjovę, susipažinkite su visais valdikliais.

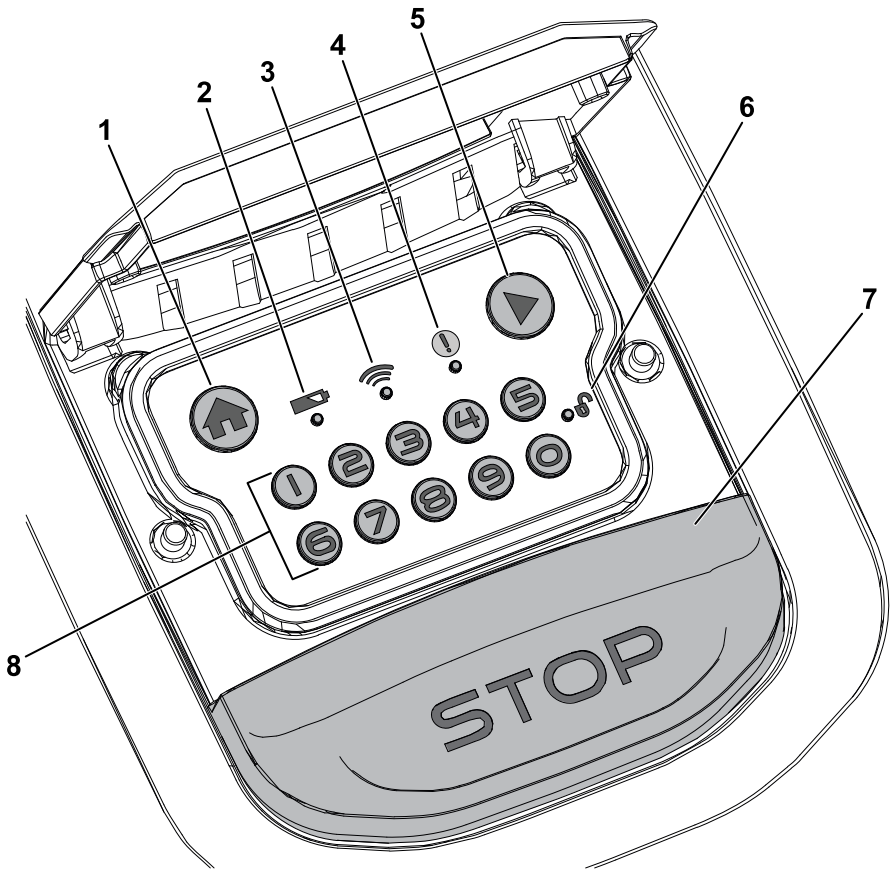

G484159

1. Pradžios mygtukas
2. Akumuliatoriaus indikatorius
3. Valdymo centro prijungimo indikatorius
4. Būklės indikatorius
5. Paleidimo (veikimo atnaujinimo) mygtukas
6. Užrakinimo / atrakinimo indikatorius
7. Sustabdymo mygtukas
8. Skaičių klaviatūros / kodų mygtukai

Sustabdymo mygtukas

Sustabdymo mygtuku vejapjovė sustabdoma rankiniu būdu.

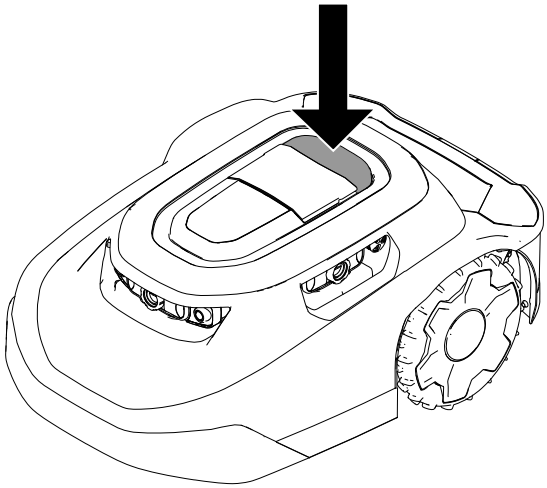

G430095

Pradžios mygtukas

Paspaudus PRADŽIOS mygtuką vejapjovė siunčiama į įkrovimo stotelę iki kitos suplanuotos pjovimo užduoties.

Paleidimo (veikimo atnaujinimo) mygtukas

Mygtukas PLAY (veikimo atnaujinimas) atnaujina vejapjovės darbą pagal anksčiau mobiliojoje programėlėje buvusią aktyvią funkciją (t. y. suplanuotą vejos pjovimą, neplanuotą vejos pjovimą, grįžimą į įkrovimo stotelę).

Skaičių klaviatūros / kodų mygtukai

Skaičių klaviatūra įveskite 4 skaitmenų kodą, kad atrakintumėte vejapjovės valdymo įtaisus.

Valdymo centro prijungimo indikatorius

Kai vejapjovė gali palaikyti ryšį su valdymo centru, ryšio su juo indikatorius šviečia žaliai, o kai vejapjovė šio ryšio palaikyti negali – raudonai.

Akumuliatoriaus indikatorius

Akumuliatoriaus indikatorius šviečia žaliai, jei akumuliatorius tinkamai įkrautas, arba raudonai, jei akumuliatorių reikia įkrauti.

Būklės indikatorius

Jei būklės indikatorius šviečia **žaliai**, vejapjovė veikia tinkamai; jei indikatorius šviečia **raudonai**, yra aktyvi triktis.

Jei įvyksta triktis, atidarykite programėlę ir peržiūrėkite triktį.

Prireikus pagalbos apsilankykite „Haven“ robotizuotų vejapjovių pagalbos centre.

Jei trikties ištaisyti nepavyksta, susisiekite su įgaliotu aptarnavimo atstovu.

Užrakinimo / atrakinimo indikatorius

Įvedus 4 skaitmenų kodą, užrakinimo / atrakinimo indikatorius šviečia žaliai, jei vejapjovė atrakinta, arba raudonai, jei įvestas neteisingas 4 skaitmenų kodas, todėl vejapjovė lieka užrakinta.

Važiavimo žibintas

Kai vejapjovė pjauna savarankiškai, jos viršuje šviečia važiavimo žibintas (1).

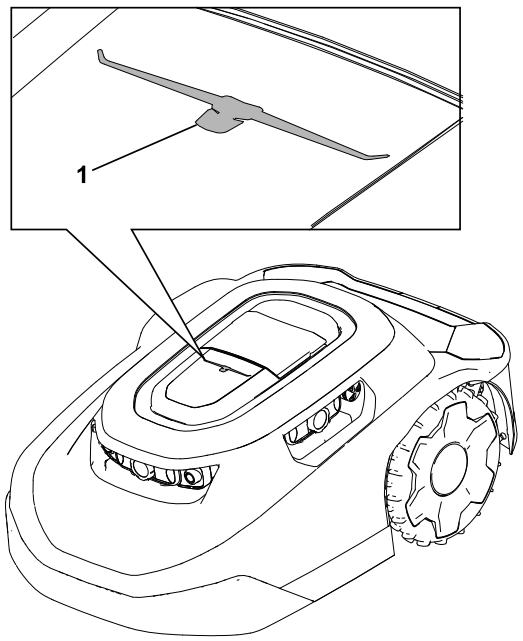

G477896

Specifikacijos

Pastaba: Specifikacijos ir konstrukcija gali būti keičiami be įspėjimo.

Vejapjovė:

	3000 m² modeliai	**5000 m² modeliai**
Plotis	54 cm	54 cm
Ilgis	81 cm	81 cm

Vejapjovė: (tęsinys)

Aukštis	34 cm	34 cm
Svoris	18,5 kg	18,9 kg

Įkrovimo stotelė:

Plotis	62 cm
Ilgis	93 cm
Aukštis **su** tentu nuo saulės	60 cm
Aukštis **be** tento nuo saulės	30 cm

Vejapjovė prijungta prie įkrovimo stotelės:

Plotis	62 cm
Ilgis	96 cm
Aukštis **su** tentu nuo saulės	60 cm
Aukštis **be** tento nuo saulės	34 cm

Priedai / pagalbiniai reikmenys

Norint patobulinti ir išplėsti agregato galimybes, su juo galima rinktis Toro patvirtintus priedus ir pagalbinius reikmenis. Norėdami gauti visą patvirtintų priedų ir pagalbinių reikmenų sąrašą, kreipkitės į įgaliotą techninės priežiūros darbų atstovą arba įgaliotą Toro platintoją, arba apsilankykite www.Toro.com.

Siekdami užtikrinti optimalų agregato veikimą ir nuoseklų saugos sertifikavimą, naudokite tik originalias Toro atsargines dalis ir priedus.

Programėlės atsisiuntimas ir vejapjovės įtraukimas

1. Iš telefono programėlių prekyvietės atsisiųskite programėlę „MyToro“.

Paveikslėlis 1 Atsisiųsti iš „Apple“:

G430242

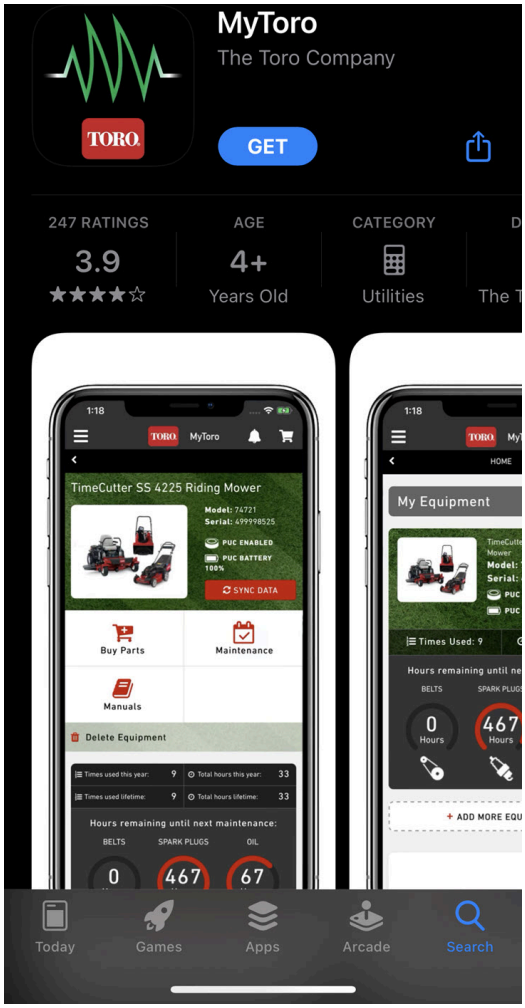

G362110

Paveikslėlis 2 Atsisiųsti iš „Android“ „Google Play“ prekyvietės:

G430241

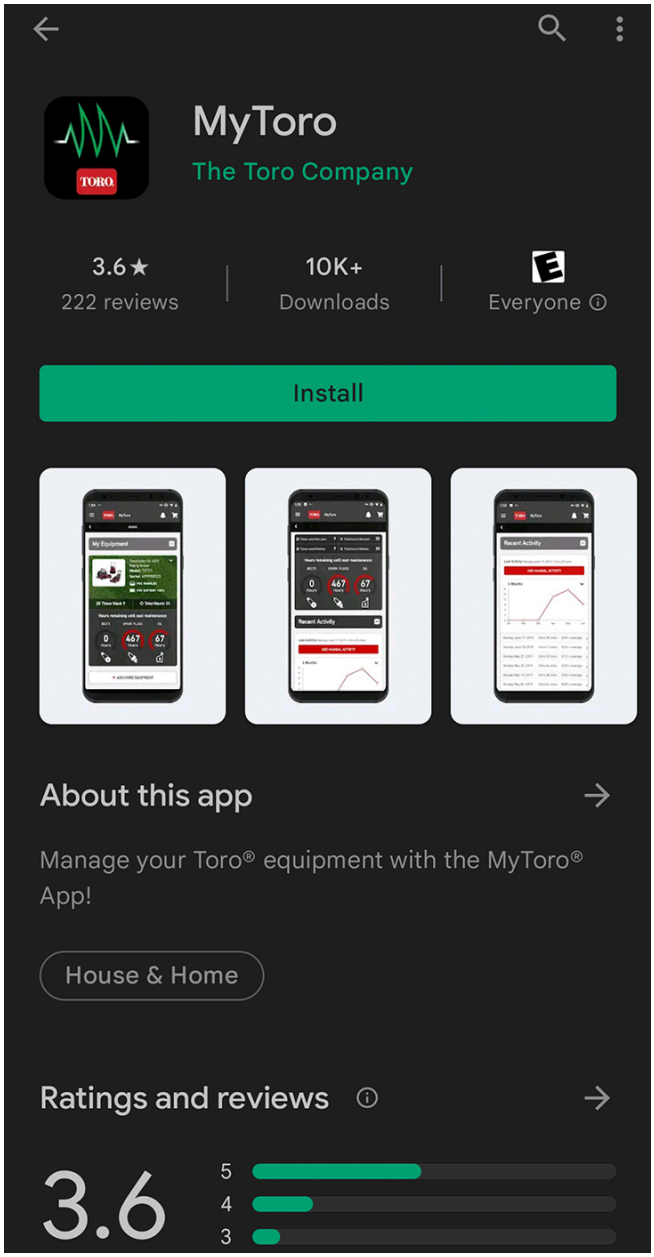

G387030

2. Jei jau turite paskyrą, bakstelėkite **Log In** (prisijungti).
   Jei paskyros neturite, bakstelėkite **Create Account** (sukurti paskyrą).

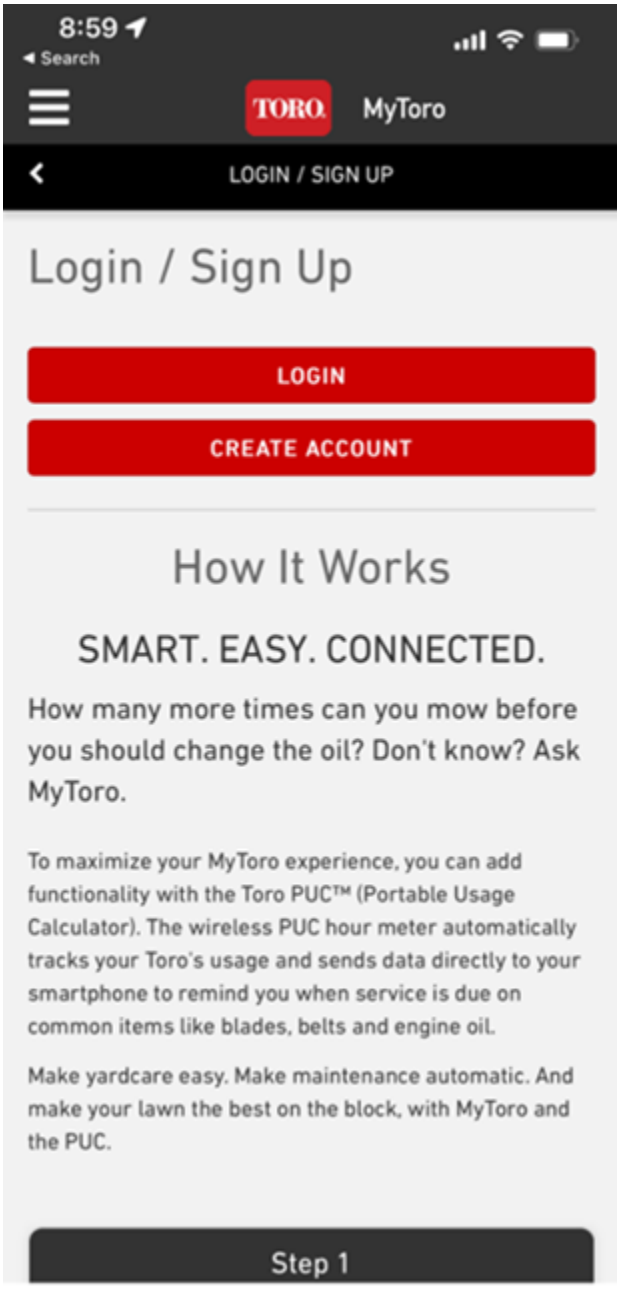

G445461

3. Pradiniame ekrane bakstelėkite **Add Equipment** (pridėti įrangą).

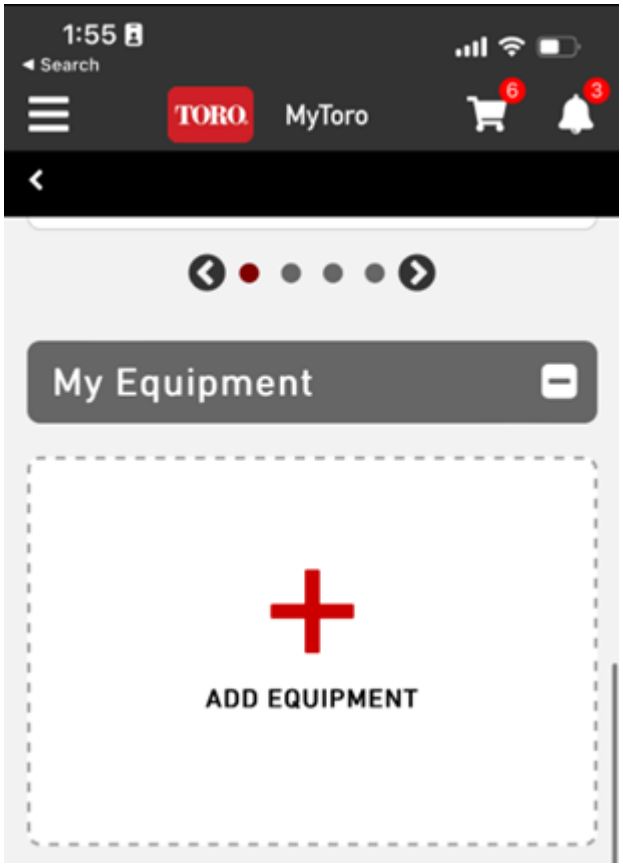

G445462

4. Įjunkite telefono kamerą.

   Pastaba: Naujos įrangos informaciją taip pat galite įvesti rankiniu būdu.

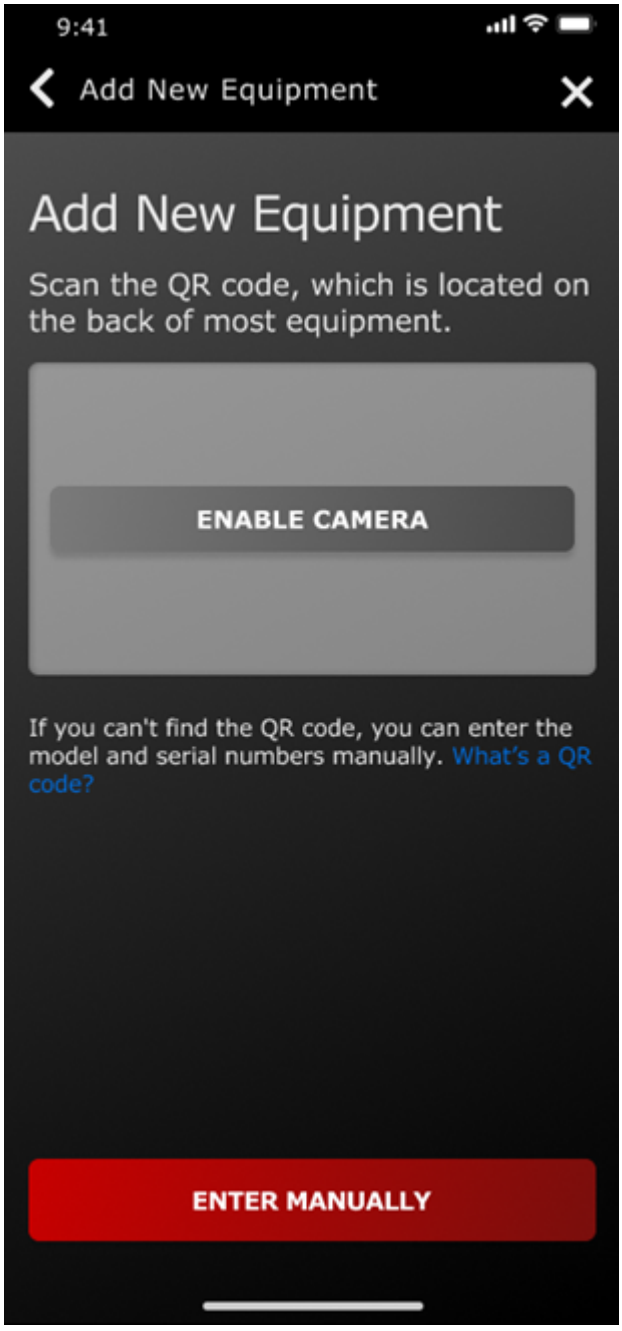

G445465

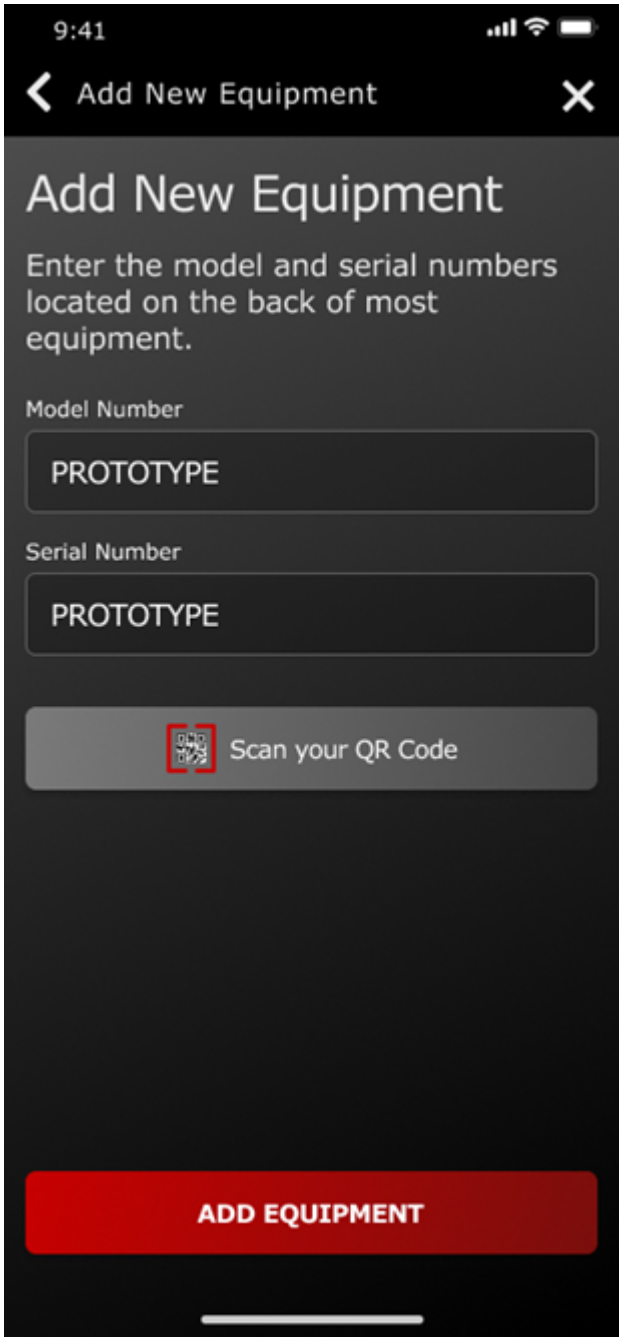
9:41
Add New Equipment
Add New Equipment
Enter the model and serial numbers located on the back of most equipment.
Model Number
PROTOTYPE
Serial Number
PROTOTYPE
Scan your QR Code
ADD EQUIPMENT

G445467

5. Nuskaitykite ant vejapjovės esantį QR kodą [1] arba rankiniu būdu įveskite informaciją telefonu.

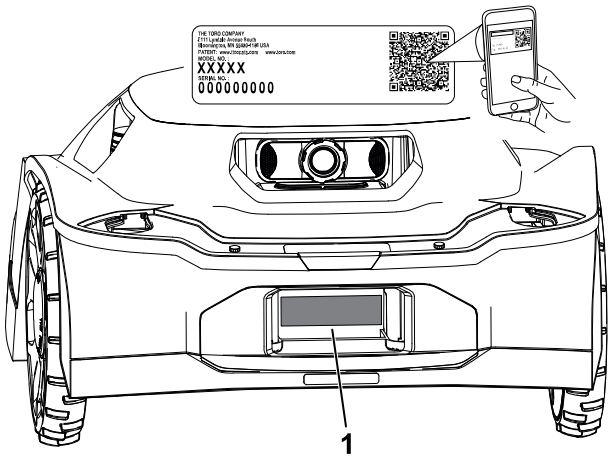

G489469

6. Patvirtinkite modelio numerį, serijos numerį ir įveskite pirkimo datą.

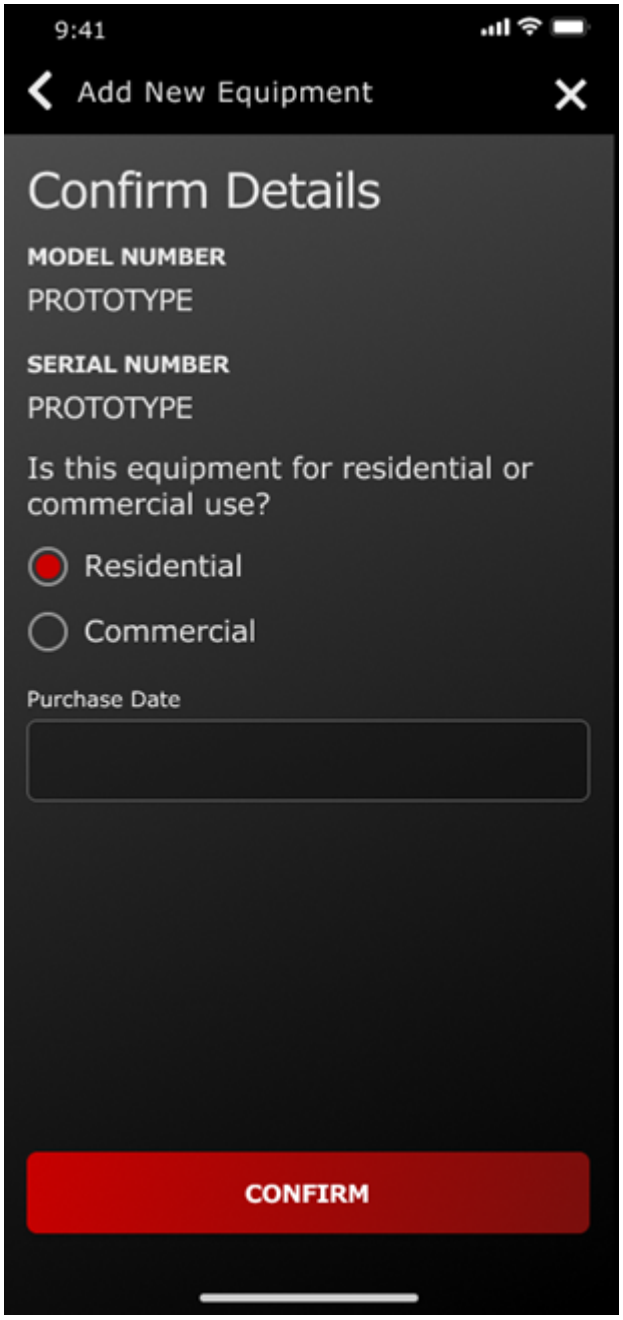

G445464

7. Įveskite asmeninę informaciją ir bakstelėkite **Register** (registruotis).

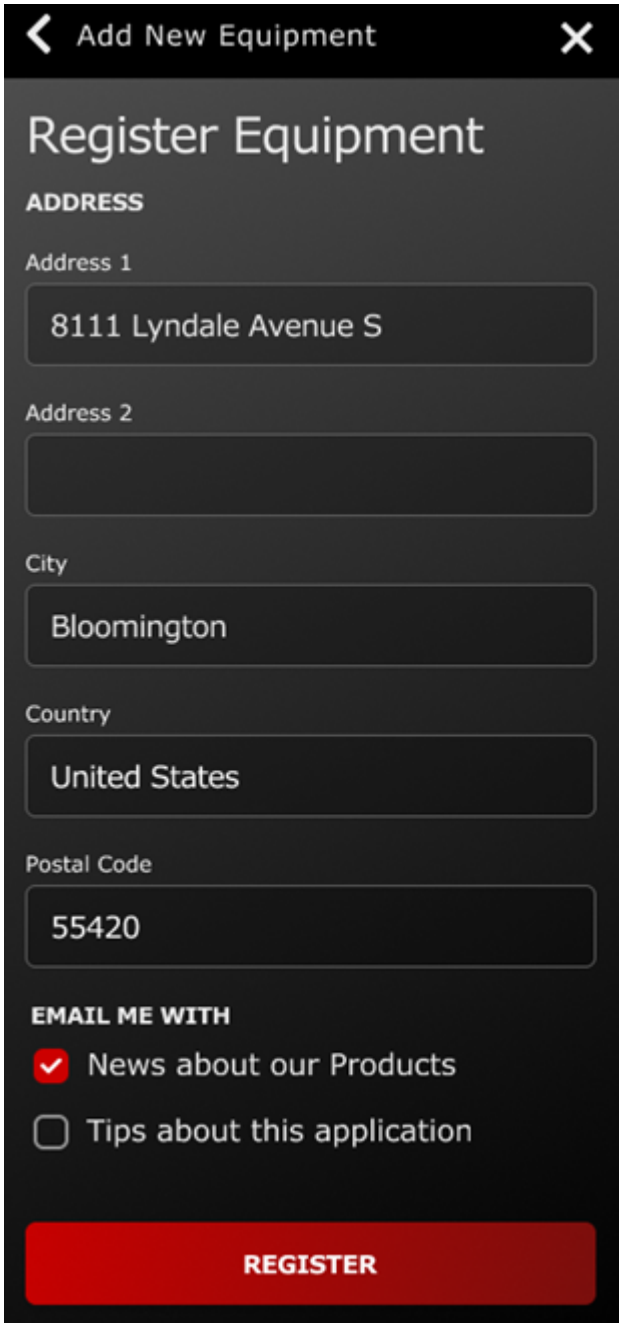

G445466

Valdymo centro prijungimas

Reikalingos dalys

1	Valdymo centras
1	Eterneto kabelis
1	Maitinimo laidas
1	Antena

1. Įkiškite anteną į koaksialinį kontaktą.
2. Sukite anteną pagal laikrodžio rodyklę, kol ji bus priveržta.
3. Įkiškite eterneto kabelį į LAN terminalą.
4. Įkiškite maitinimo laidą į 5 V – 1 A terminalą.

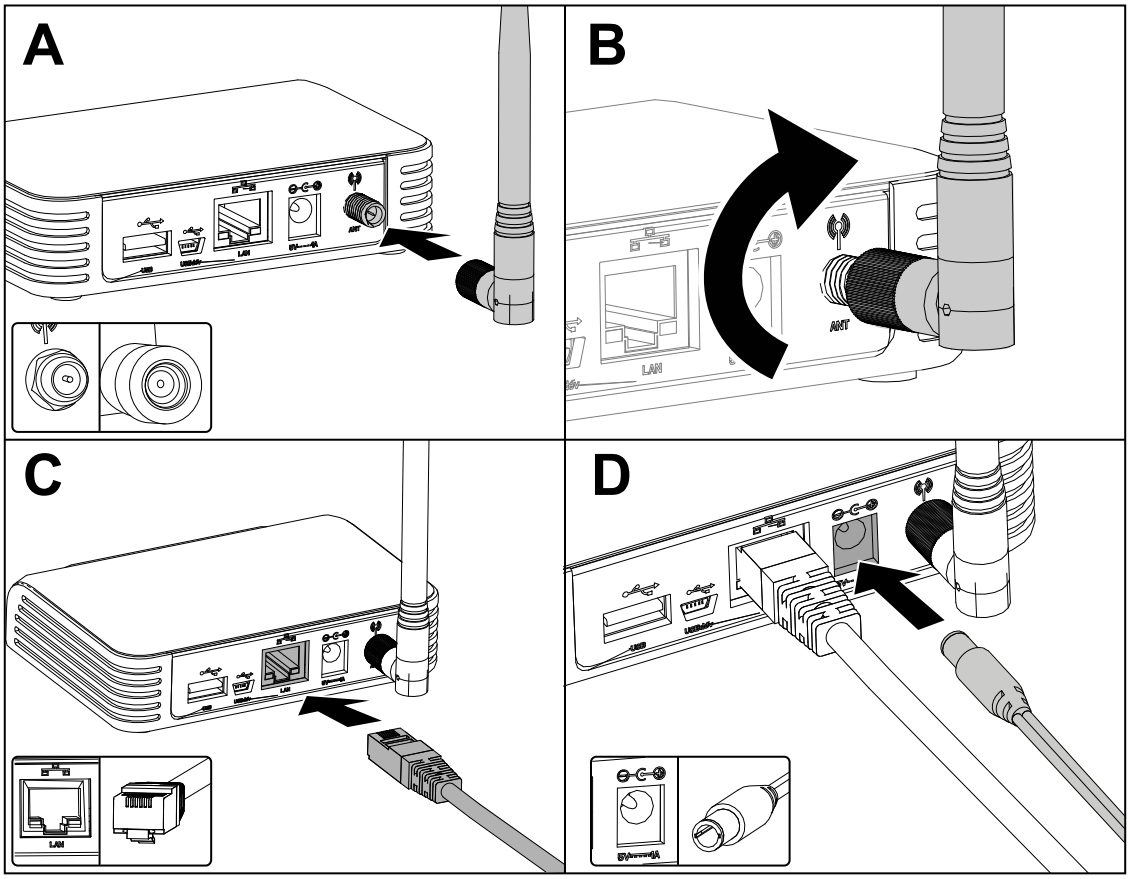

G473652

5. Prijunkite maitinimo šaltinį prie elektros lizdo.
6. Prijunkite valdymo centrą prie maršrutizatoriaus ir jis automatiškai prisijungs prie interneto. Kai ant valdymo centro esantis gaublio simbolis tampa žalias, valdymo centras yra prijungtas.

Pastaba: Šis procesas gali užtrukti kelias minutes.

„Wi-Fi“ slaptažodžiai ar tinklo leidimai nereikalingi.

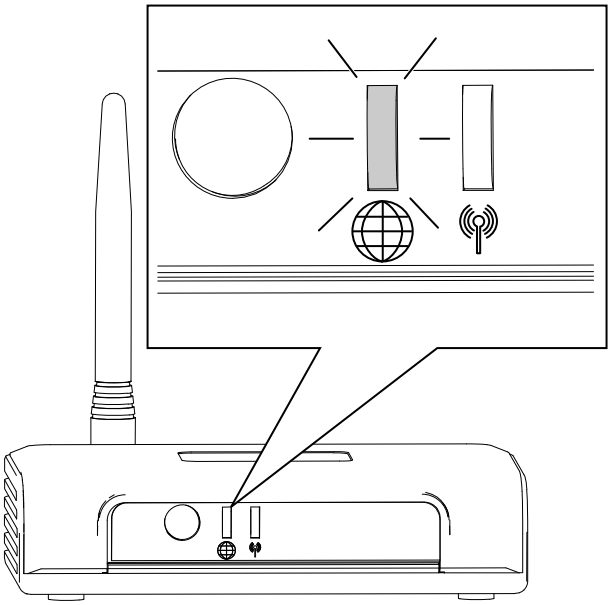

Įkrovimo stotelės vietos nustatymas

Rinkdamiesi įkrovimo stotelės vietą, vadovaukitės toliau pateiktomis rekomendacijomis:

- Pastatykite ją prie lauko elektros lizdo.
- Nenaudokite ilginamojo laido.
- Įsitikinkite, kad įkrovimo stotelė yra ne toliau kaip 0,5 m atstumu nuo pjovimo zonos ribos ir kad prieš įkrovimo stotelę yra vietos vejapjovei judėti.

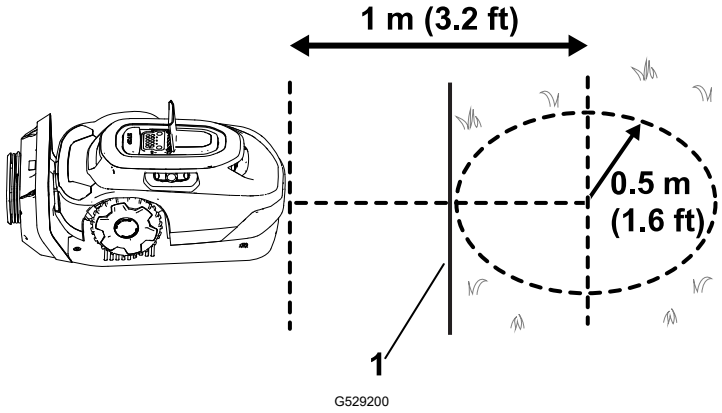

1 Pjovimo zonos riba

- Neįrenkite įkrovimo stotelės vietovėje, kurioje gali atsirasti stovinčio ar tekančio vandens.
- Nemontuokite įkrovimo stotelės ant paaukštinimų ar kitoje neprieinamoje vietoje.
- Pasirūpinkite, kad 20 m atstumu nuo įkrovimo stotelės būtų bent 2 atskaitos objektai. Namo ar garažo sienos yra tinkami atskaitos objektai.

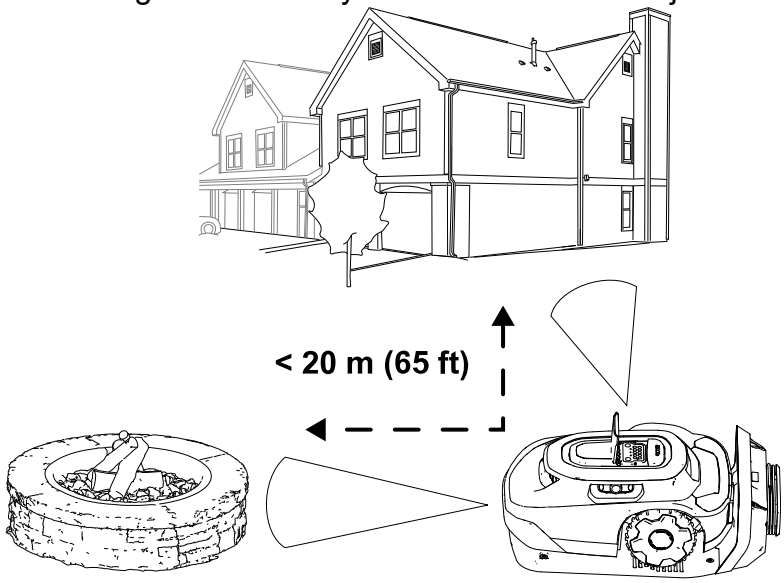

- Įkrovimo stotelę statykite ant lygaus paviršiaus; nestatykite jos ant stataus šlaito, nes įkrovimo stotelė gali palinkti.

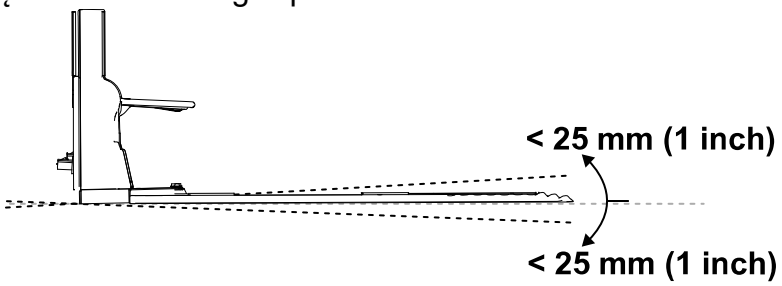

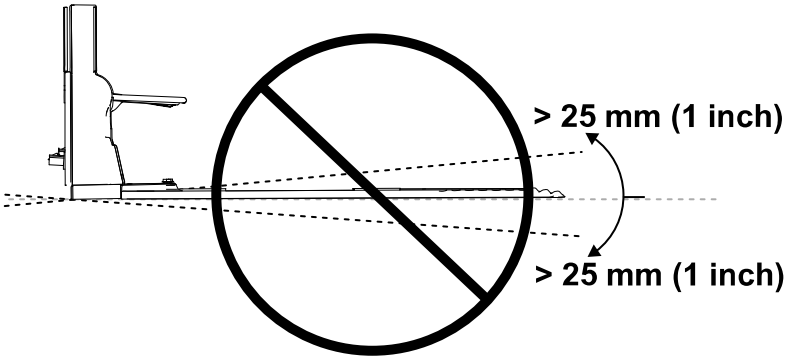

- Įkrovimo stotelę galima įrengti ant įvairių paviršių, tačiau jos galas turi liestis su veja.

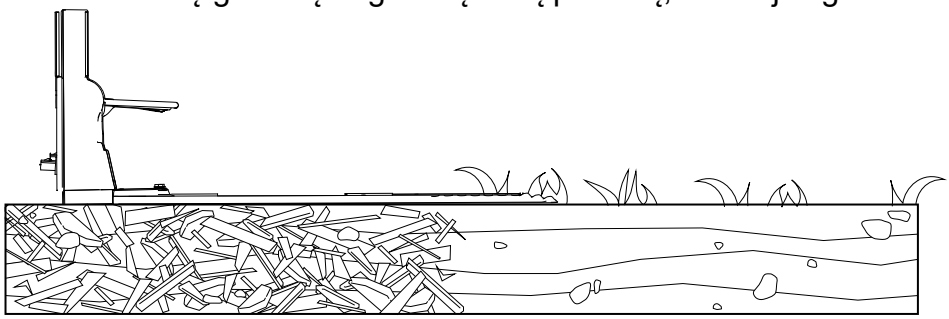

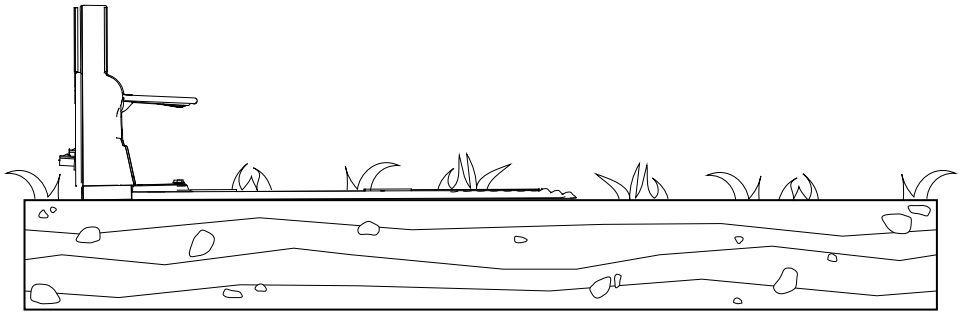

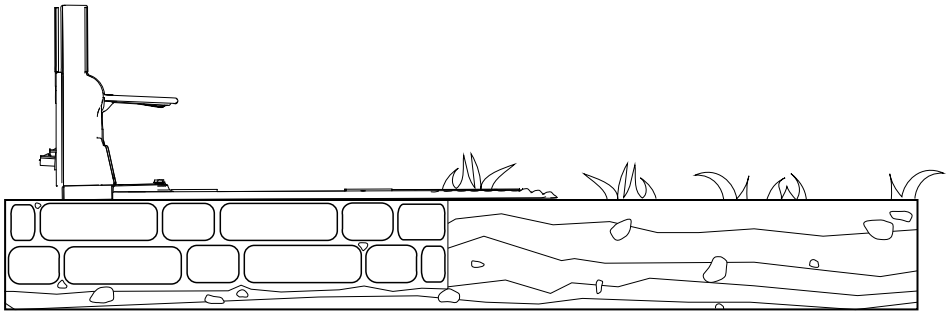

Maitinimo šaltinio ir įkrovimo stotelės montavimas

Reikalingos dalys

1	Maitinimo šaltinis
1	Žemos įtampos kabelis
1	Įkrovimo stotelė
4	Varžtas su šešiakampe galvute

⚠ ĮSPĖJIMAS ⚠

Maitinimo šaltinis, įjungtas į ne GFCI arba ne RCD lizdą, gali sukelti elektros smūgį.

Maitinimo šaltinį įjunkite tik į įžeminimo grandinės pertraukiklio (GFCI) arba likutinės srovės įtaiso (RCD) lizdą, kurio suveikimo srovė yra ne didesnė kaip 30 mA.

⚠ ĮSPĖJIMAS ⚠

Netinkamai veikianti arba pažeista įkrovimo stotelė, žemos įtampos kabelis arba maitinimo šaltinis gali perkaisti ir sukelti padidėjusį gaisro pavojų.

Netieskite įkrovimo stotelės, žemos įtampos kabelio ar maitinimo šaltinio šalia degių ar degių medžiagų.

Jei įkrovimo stotelės maitinimo šaltinis veikia netinkamai arba yra pažeistas, atjunkite maitinimo šaltinį ir kreipkitės į įgaliotąjį techninės priežiūros atstovą, kad jį pakeistų.

SVARBU

Prieš montuodami maitinimo šaltinį patikrinkite, ar jis atitinka visas taisykles ir reglamentus.

Montuojant maitinimo šaltinį gali prireikti papildomų medžiagų ir (arba) techninės įrangos, priklausomai nuo pasirinktos montavimo vietos pagrindo medžiagos tipo.

SVARBU

Maitinimo laidą į įkrovimo stotelę nutieskite ne pjovimo zonoje; priešingu atveju vejapjovė gali pažeisti laidą.

1. Pritvirtinkite maitinimo šaltinį prie konstrukcijos ne mažesniame kaip 30 cm aukštyje.

   Pastaba: Įsitikinkite, kad maitinimo laidas turi pakankamai laisvumo, kad jį būtų galima prijungti prie žemos įtampos kabelio.

2. Prijunkite maitinimo šaltinio išorinę jungtį (1) prie žemos įtampos kabelio vidinės jungties (2) .

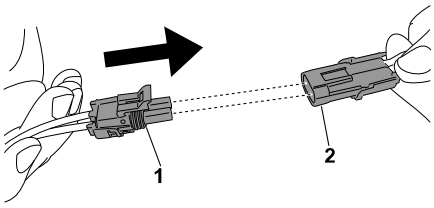

G430557

3. Įkrovimo stotelę pritvirtinkite 4 varžtais su šešiakampėmis galvutėmis.

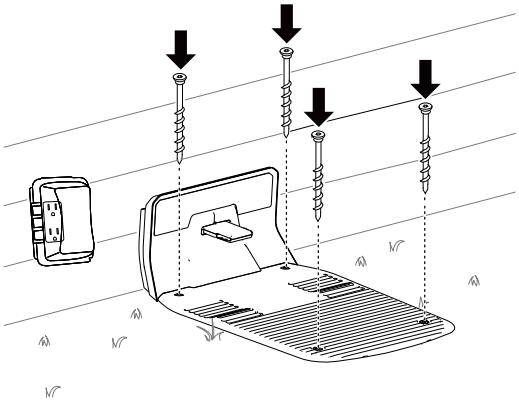

G490295

4. Prijunkite maitinimo šaltinį prie elektros lizdo.

   Įkrovimo stotelės indikatoriaus lemputė turėtų šviesti žaliai.

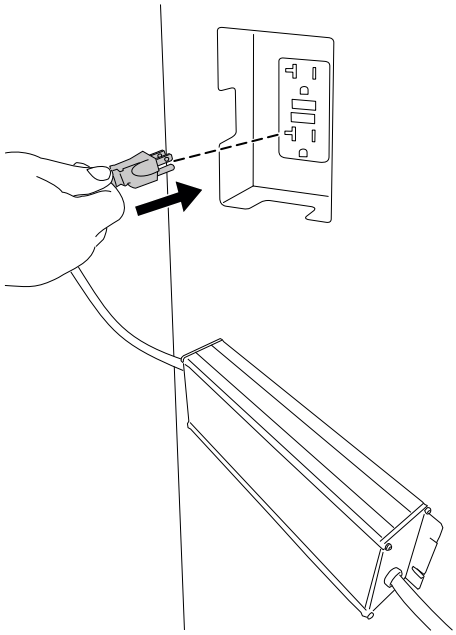

G490294

Vejos paruošimas prieš naudojant robotizuotą vejapjovę

Norėdami paruošti veją prieš naudodami robotizuotą vejapjovę, atlikite šiuos veiksmus:

- pašalinkite iš vejos visas kliūtis ir (arba) šiukšles;
- prieš apmokydami robotizuotą vejapjovę, nupjaukite veją iki 83 mm aukščio;
- užpilkite visas vejoje esančias duobutes, kurios gali sustabdyti vejapjovę.
- Kad būtų lengviau atlikti sąrankos procesą naudojantis programėle, nubraižykite pjovimo zonos ir visų kliūčių, ribų, tranzitinių takų, draudžiamų zonų eskizą, kad būtų lengviau įrengti įkrovimo stotelę.

Idealios sąlygos vejapjovei įrengti

Idealios sąlygos vejapjovei įrengti yra debesuotos dienos vidurdienis. Įsitikinkite, kad įrengimo procesą pradedate praėjus 3 valandoms po saulėtekio ir baigsite likus 3 valandoms iki saulėlydžio. Tokiomis sąlygomis vejapjovė gali sudaryti kokybišką vejos žemėlapį.

Pastaba: Jei nepavyksta užbaigti įrengimo proceso, visada galite atnaujinti vejapjovės įrengimą kitą dieną.

Vejapjovės paleidimas ir įkrovimas

1. Norėdami pradėti vejapjovės sąranką, pasukite maitinimo jungiklį iš IŠJUNGIMO padėties ② į ĮJUNGIMO padėtį ①.

2. Patraukite vejapjovę į įkrovimo stotelę. Vejapjovė pristatoma su maždaug 30 % įkrautu akumuliatoriumi. Prieš pradėdami sąrankos procesą mobiliąja programėle, turite įkrauti vejapjovę **bent iki 85 %**.

3. Pasiekę reikiamą įkrovos lygį, mobiliąja programėle paleiskite vejapjovę.

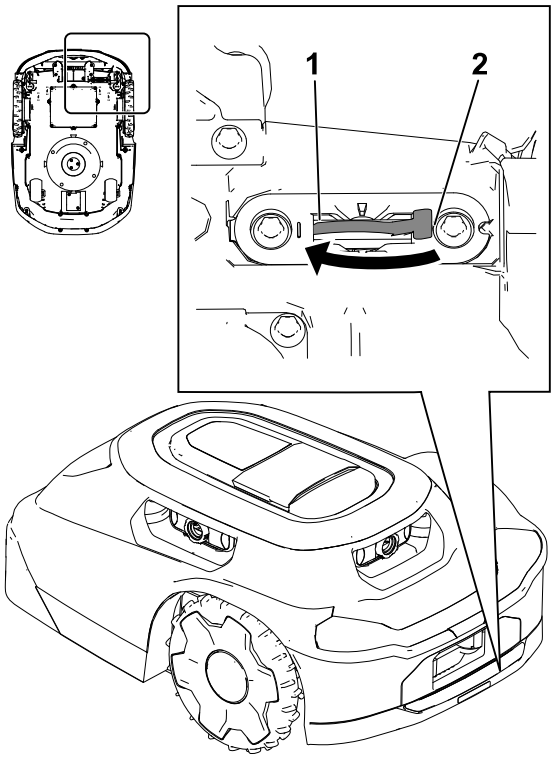

G530548

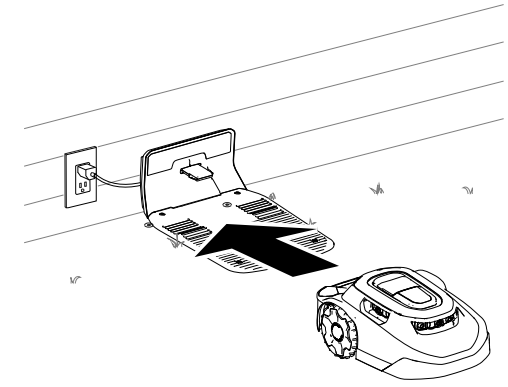

G430093

Vejapjovės rankenos uždėjimas

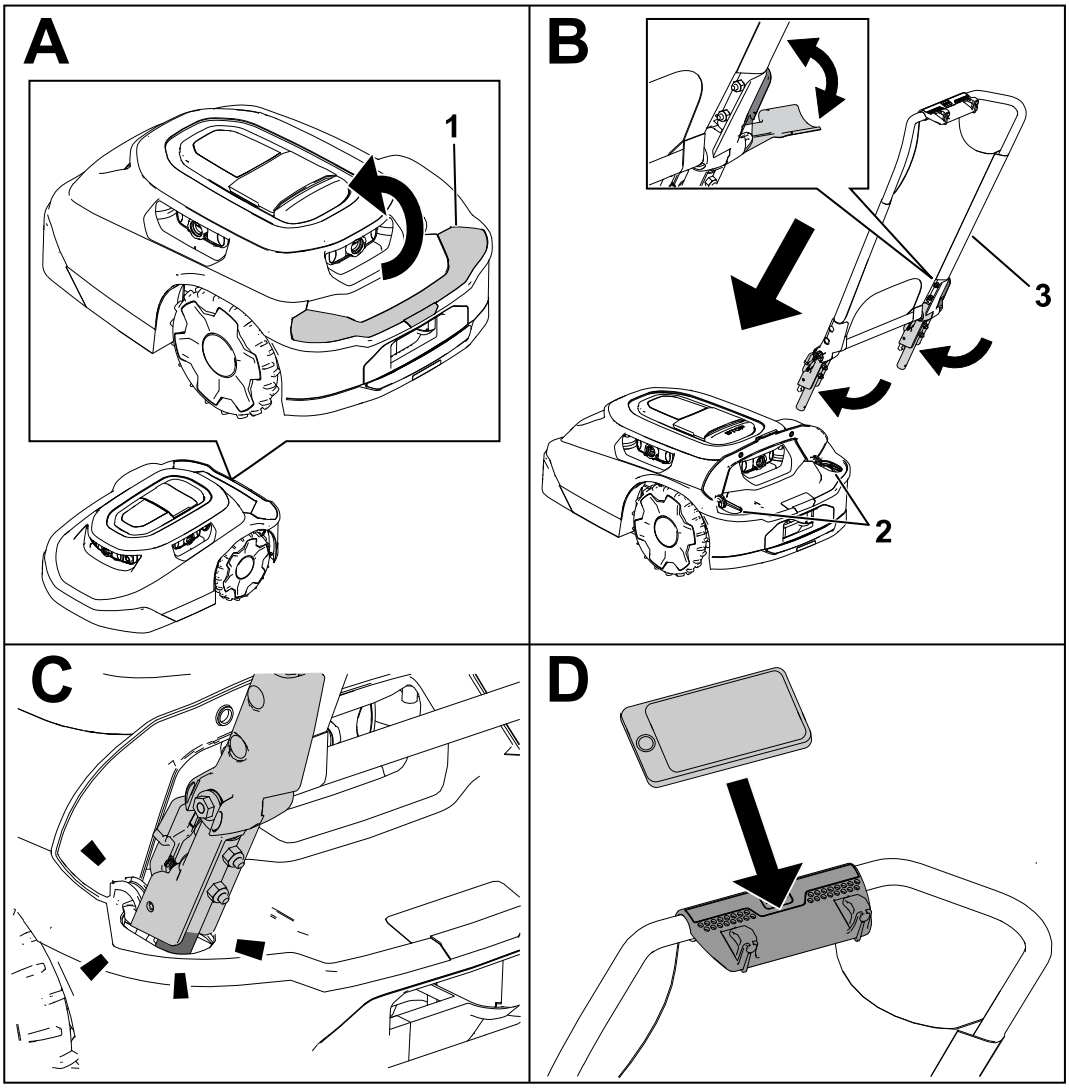

G530208

1 Pakelkite gaubtą.

2 Angos rankenai

3 Rankenos mazgas

Vejapjovės rankenos nuėmimas ir laikymas įkrovimo stotelėje

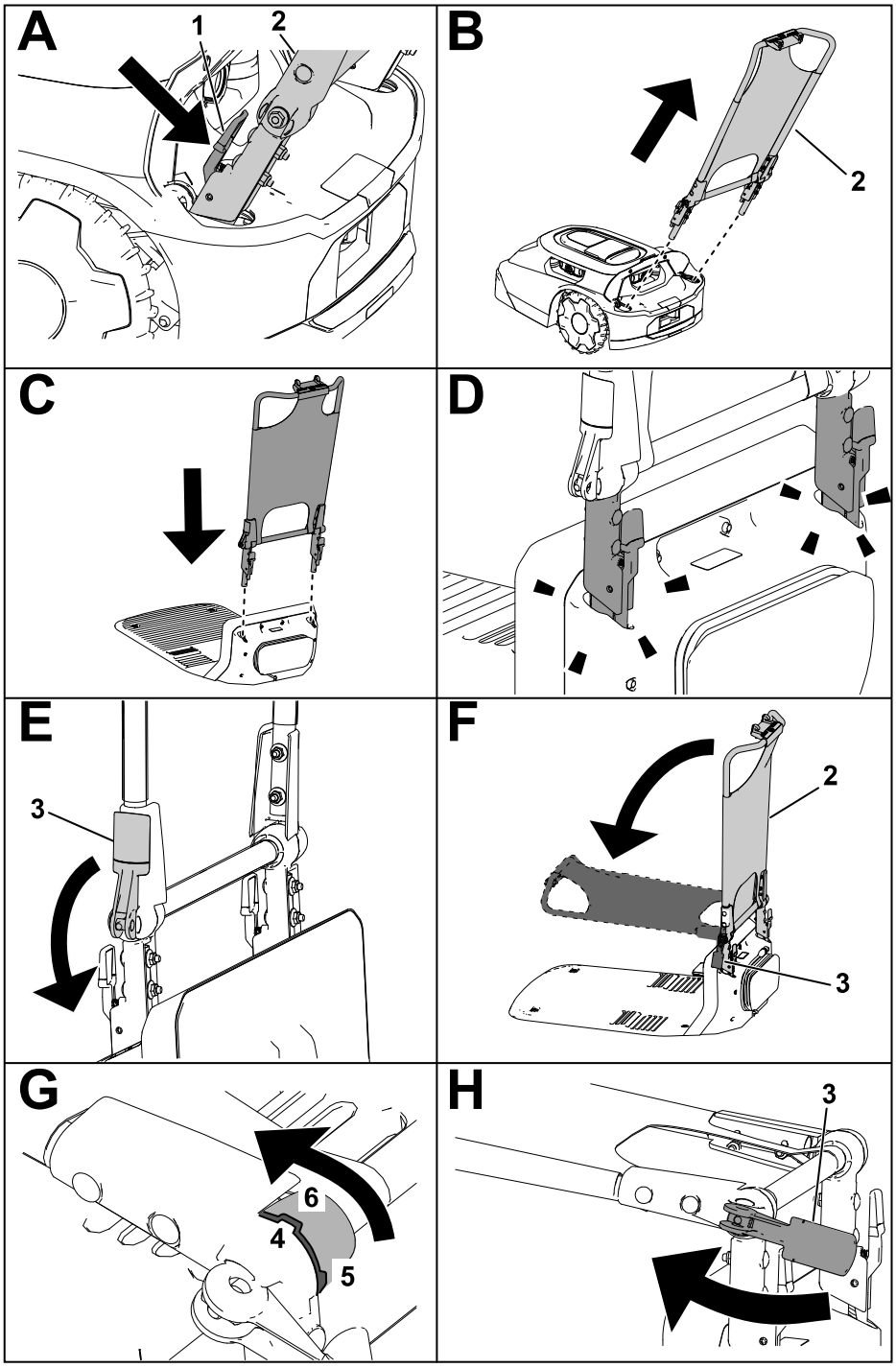

G430160

1. Paspauskite atlaisvinimo svirtis į vidų.
2. Rankenos mazgas
3. Kumštelinė svirtis
4. Įpjova rankenos mazge
5. Statmena / vertikali įpjovos padėtis
6. Tentas nuo saulės / horizontali įpjovos padėtis

Saugumas naudojimo metu

- Agregatui veikiant užtikrinkite, kad pašaliniai asmenys ir vaikai laikytųsi atokiau nuo pačio agregato, įkrovimo stotelės ir maitinimo šaltinio.
- Dėvėkite tinkamus drabužius, įskaitant ilgas kelnes ir tvirtą, neslidžią avalynę, kai rankomis valdote agregatą.
- Nenaudokite agregato, jei neįrengti ir tinkamai neveikia visi apsauginiai įtaisai arba jei maitinimo laidas yra pažeistas ar nusidėvėjęs.
- Patikrinkite zoną, kurioje naudosite agregatą, ir pašalinkite viską, kas gali trukdyti agregatui veikti.
- Naudokite tik gamintojo patvirtintą agregatui skirtą akumuliatorių ir maitinimo šaltinį. Nenaudokite akumuliatoriaus, kuris nėra skirtas naudoti su agregatu.
- Nenaudokite sugadinto ar pakeistos konstrukcijos akumuliatoriaus, nes jis gali veikti nenuspėjamai ir sukelti gaisrą, sprogimą arba kelti susižalojimo pavojų.
- Peiliai yra aštrūs; liečiantis prie jų galima sunkiai susižaloti. Prieš išvalydami agregatą, atlikdami techninę priežiūrą ar jį transportuodami, paspauskite mygtuką „Stop“ ir palaukite, kol visos judančios dalys sustos.
- Laikykite rankas ir kojas atokiau nuo judančių dalių, esančių ant agregato ir po juo.
- Nepersilenkite. Visada tvirtai stovėkite ant kojų ir išlaikykite pusiausvyrą. Tai padės geriau suvaldyti įrenginį netikėtose situacijose. Apmokydami agregatą eikite, niekada nebėkite.
- Nestovėkite, nesėdėkite ir nevažiuokite ant agregato bei neleiskite to daryti kitiems.
- Jei agregatas atsitrenkia į kokį nors objektą ir (arba) pradeda neįprastai vibruoti, nedelsdami jį išjunkite ir palaukite, kol sustos visos judančios dalys, ir tik tada apžiūrėkite, ar agregatas nepažeistas. Prieš atnaujindami darbą atlikite visus reikiamus remonto darbus.
- Paspauskite agregato sustabdymo mygtuką, palaukite, kol sustos visos judančios dalys, ir išjunkite agregatą toliau nurodytais atvejais:
  - Prieš šalindami užsikimšimus agregate
  - Prieš tikrindami, valydami ar prižiūrėdami agregatą (ypač peilius) ir įkrovimo stotelę
  - Agregatui atsitrenkus į pašalinį daiktą, patekus į avariją arba sugedus; prieš atnaujindami darbą, apžiūrėkite, ar jis nepažeistas, ir atlikite remonto darbus.
  - Jei agregatas pradeda neįprastai vibruoti; apžiūrėkite, ar jis nėra pažeistas, ir prieš atnaujindami darbą jį suremontuokite.
- Venkite naudoti agregatą ir jo periferinius įrenginius esant blogoms oro sąlygoms, ypač kai yra žaibo pavojus.
- Ant agregato, įkrovimo stotelės ar maitinimo šaltinio nedėkite jokių daiktų.

- Nemodifikuokite agregato, programinės įrangos, įkrovimo stotelės, šakotuvo ar maitinimo šaltinio.
- Nemodifikuokite ir nekeiskite agregato valdiklių, saugos įtaisų ar maitinimo šaltinio.
- Nenaudokite modifikuoto agregato, įkrovimo stotelės ar maitinimo šaltinio.
- Rekomenduojame nenaudoti agregato laistant ar drėkinant darbo zoną.
- Kad išvengtumėte gaisro, elektros smūgio ar sužalojimo pavojaus, naudokite tik „Toro“ patvirtintus priedus.
- Prieš pradėdami tvarkyti agregatą, paspauskite jo sustabdymo mygtuką ir palaukite, kol peiliai visiškai sustos. Neškite agregatą taip, kad peiliai būtų atokiau nuo jūsų kūno.

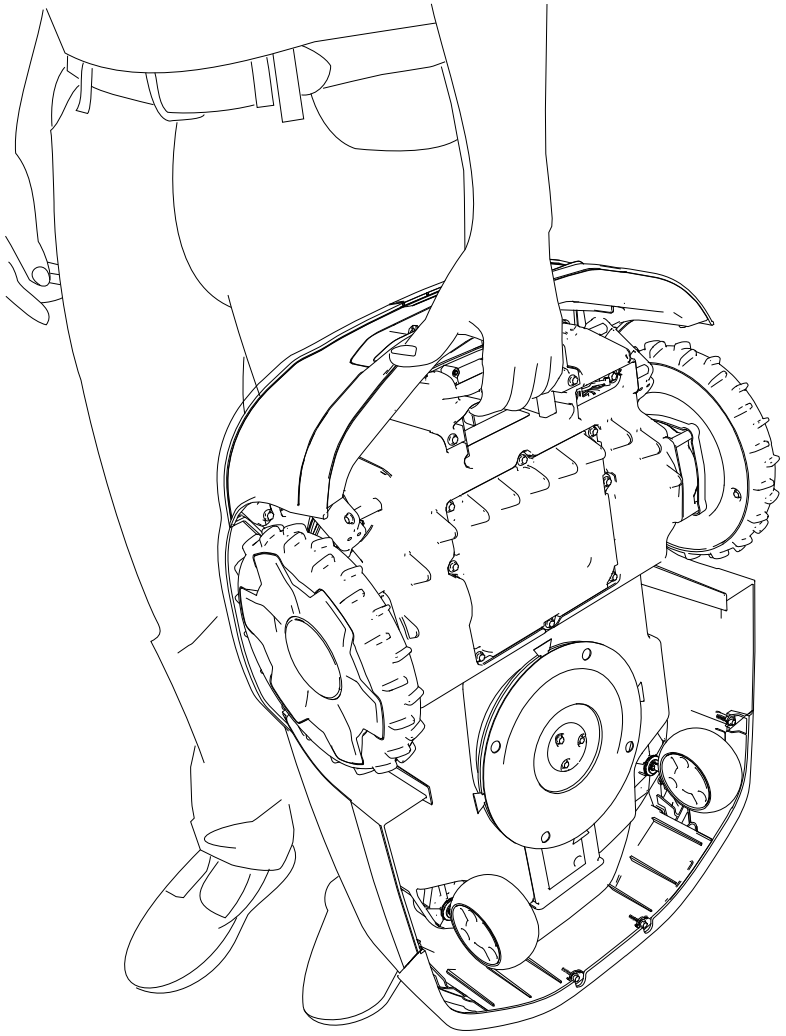

G430092

- Nenaudokite ir neįkraukite pažeisto, deformuoto ar pernelyg įkaitusio akumuliatoriaus. Pažeistas akumuliatorius gali įkaisti, įtrūkti, ištekėti, užsidegti arba sprogti.
- Akumuliatorių naudokite tik pagal paskirtį.
- Patirdamas dideles perkrovas akumuliatorius gali išskirti sprogias dujas.
- Saugokite akumuliatorių nuo mechaninių smūgių.

- Nenaudokite ir neeksploatuokite pažeistos arba netinkamai veikiančios įkrovimo stotelės ar maitinimo šaltinio.
- Neįjunkite įkrovimo stotelės arba maitinimo šaltinio į maitinimo lizdą arba ilgintuvą.
- Nenaudokite įkrovimo stotelės arba maitinimo šaltinio, patyrusių staigų arba stiprų smūgį.
- Nenaudokite kitokios nei agregatui skirta įkrovimo stotelės; žr. *operatoriaus vadovą,* kuriame pateikti tinkamo įkrovimo nurodymai.
- Nejunkite pažeisto maitinimo laido. Nelieskite pažeisto laido, kuriuo teka įtampa.

Vejos plotų, į kuriuos robotizuota vejapjovė negali patekti, pjovimas

Pjovimo peiliai nesiekia vejapjovės gaubto krašto, todėl reikia periodiškai nupjauti bent 10 cm nenupjautos žolės.

Pavyzdžiui, galima paminėti šias sritis, kurias reikia apipjauti:

- Tarp vejos ir tvoros, važiuojamosios dalies, šaligatvio ir pan.
- aplink medį, laužavietę ir pan.

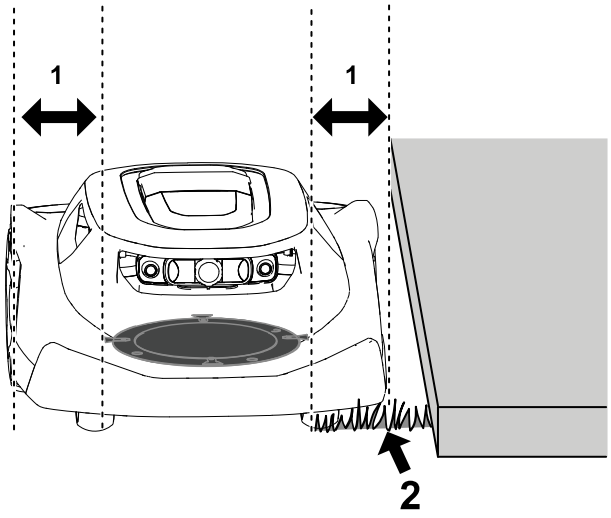

G474711

(1) Tarpas tarp peilio disko ir vejapjovės gaubto krašto – 10 cm

(2) Nenupjauta veja

Vejapjovės padėties keitimas, jei ji užstrigo ant kliūties

Pastaba: Jei įmanoma, pašalinkite kliūtį (užpildykite duobutę, pašalinkite žaislą, šaką ir pan.). Jei kliūties pašalinti negalite, aplink ją sukurkite draudžiamąją zoną, kad tai nepasikartotų.

Jei vejapjovė užstrigo ant kliūties, atlikite šiuos veiksmus:

1. Paspauskite vejapjovės sustabdymo mygtuką.
2. Nešdami vejapjovę nusukę peilius nuo kūno, rankomis perkelkite šienapjovę nuo kliūties į kitą pjovimo zonos dalį.

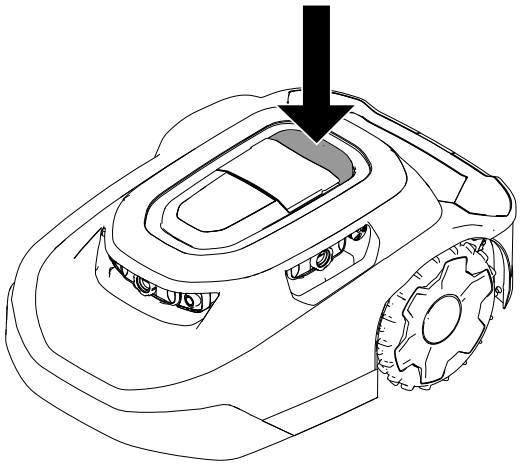

G469079

3. Įveskite 4 skaitmenų kodą 1.
4. Paspauskite paleidimo mygtuką 3, norėdami tęsti pjovimą, arba paspauskite pradžios mygtuką 2, kad vejapjovė būtų nusiųsta į įkrovimo stotelę.

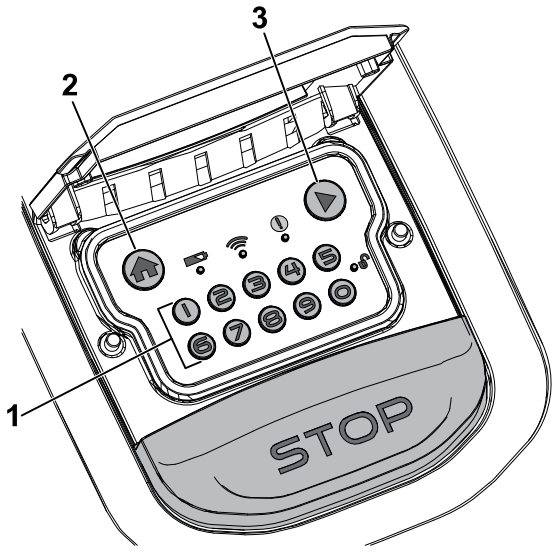

G530441

Rankinis vejapjovės sustabdymas ir paleidimas

Kai rankiniu būdu sustabdote vejapjovę, autonominės funkcijos išjungiamos. Įveskite 4 skaitmenų kodą, kad įjungtumėte vejapjovę.

1. Paspauskite vejapjovės sustabdymo mygtuką.
2. Įveskite 4 skaitmenų kodą.
3. Paspauskite paleidimo mygtuką, norėdami tęsti pjovimą, arba paspauskite pradžios mygtuką, kad vejapjovė būtų nusiųsta į įkrovimo stotelę.

Vejapjovės prijungimas prie stotelės ir įkrovimas

Kai vejapjovė įjungta, paspauskite valdymo skydelyje esantį pradžios mygtuką, kad rankiniu būdu nusiųstumėte vejapjovę į įkrovimo stotelę.
Vejapjovė liks įkrovimo stotelėje tol, kol bus visiškai įkrauta arba iki kitos suplanuotos pjovimo užduoties.

Pastaba: Vejapjovė automatiškai prisijungs prie įkrovimo stotelės, jei akumuliatorius per mažai įkrautas.

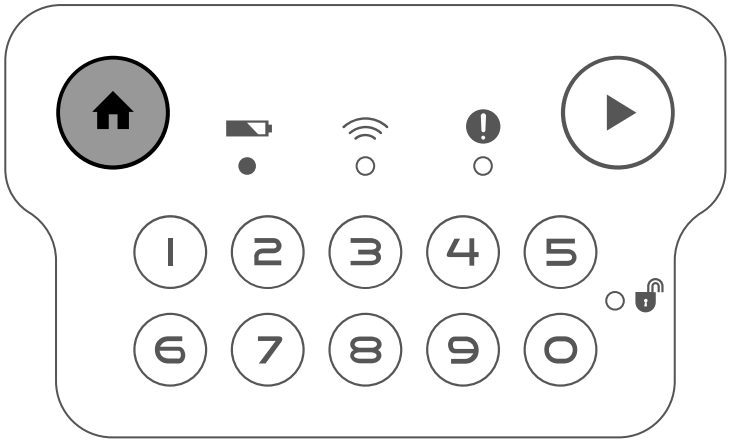

G431603

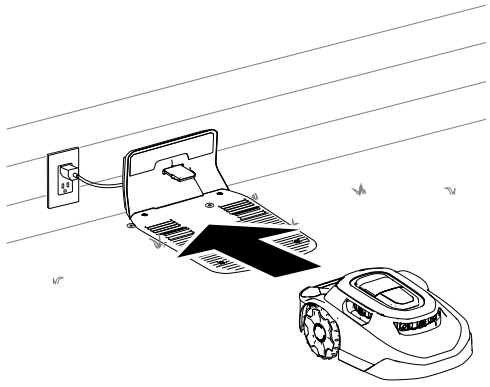

G430093

Papildomo apsaugos nuo vagystės įrenginio montavimas

Pastaba: Su robotizuota vejapjove apsaugos nuo vagystės įrenginys netiekiamas. Tačiau vejapjovė automatiškai skleidžia pavojaus signalą, jei ji pašalinama iš darbo zonos arba jei ji nešama neįvedus PIN kodo.

Apsaugos nuo vagystės įrenginius galima įsigyti atskirai.

1. Išsukite gaubto varžtus.
2. Padėkite apsaugos nuo vagystės įrenginį ① ant poroloninės pagalvėlės ②.
3. Pritvirtinkite gaubtą 2 anksčiau išsuktais varžtais.

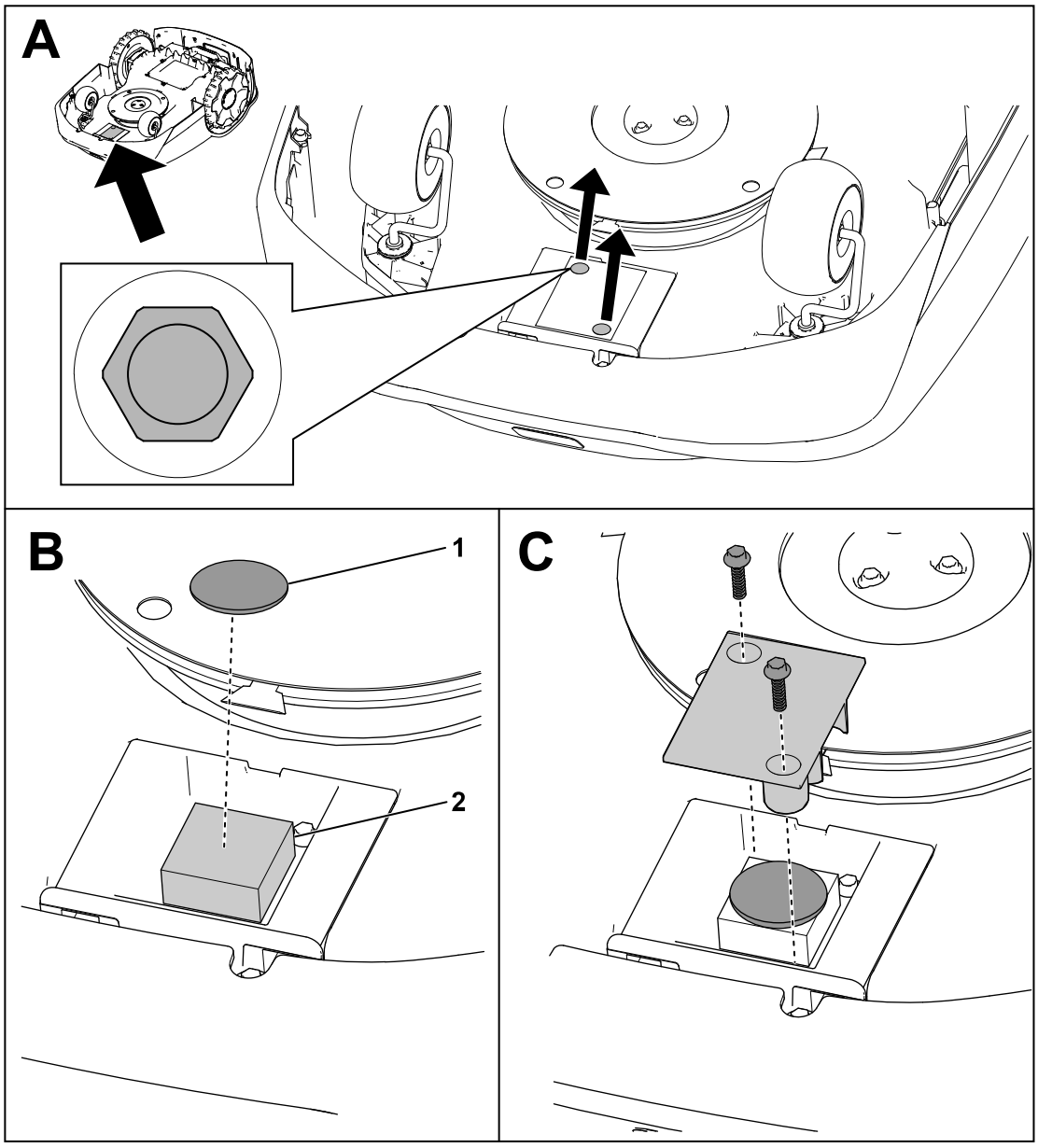

G464079

Rekomenduojamas techninės priežiūros grafikas

Techninė priežiūra Aptarnavimo intervalas	Techninės priežiūros procedūra	Dalies Nr.	Kiekis	Aprašas
Kas mėnesį	Išvalykite lęšių apsaugas (dažniau dulkėtoje, purvinoje ar drėgnoje aplinkoje).	-	-	-
	Patikrinkite ratukus.	163-1920	1	Sukamojo ratuko rinkinys
Kas mėnesį (kas 2–4 savaites)	Pakeiskite arba apverskite peilius (priklausomai nuo pjovimo dažnumo).	163-1960	1	Peilių rinkinys
Kas 3 mėnesius	Patikrinkite varančiuosius ratus.	-	-	-
Kasmet	Pakeiskite lęšių apsaugas (dažniau dulkėtoje, purvinoje ar drėgnoje aplinkoje).	163-1945	1	Lęšių apsaugos rinkinys
	Patikrinkite įkrovimo angą.	-	-	-

Techninės priežiūros saugumas

- Prieš atlikdami agregato techninę priežiūrą, po juo esantį maitinimo jungiklį pasukite į IŠJUNGTĄ padėtį.
- Neleiskite vaikams valyti ar prižiūrėti agregato.
- Laikykite rankas ir kojas atokiau nuo judančių dalių, esančių ant agregato ir po juo.
- Peiliai yra aštrūs; liečiantis prie jų galima sunkiai susižaloti.
  - Išjunkite agregatą.
  - Atlikdami peilio priežiūrą mūvėkite įpjovimams atsparias pirštines.
  - Peilių neremontuokite ir nekeiskite.
- Dažnai apžiūrėkite agregatą ir įsitikinkite, kad peiliai nėra susidėvėję ar pažeisti.

- Pagal poreikį prižiūrėkite arba pakeiskite saugos ir instrukcijų etiketes.
- Prieš atlikdami techninę priežiūrą ar valydami maitinimo šaltinį, atjunkite jį nuo elektros lizdo, kad sumažintumėte elektros smūgio pavojų.
- Nebandykite taisyti, atidaryti ar išardyti įkrovimo stotelės ar maitinimo šaltinio.
- Nugabenkite įkrovimo stotelę įgaliotam aptarnavimo atstovui, jei reikia atlikti jos techninės priežiūros ar remonto darbus. Neardykite įkrovimo stotelės.
- Siekdami geriausių rezultatų, naudokite tik originalias „Toro“ atsargines dalis ir pagalbinius reikmenis. Kitų gamintojų atsarginės dalys ir pagalbiniai reikmenys gali kelti pavojų, todėl gaminio garantija gali netekti galios.

Akumuliatoriaus ir įkrovimo stotelės sauga

- Vejapjovės ir (arba) įkrovimo stotelės įkrovimo prievadą valykite nelaidžiu įrankiu (šluoste arba minkštu šepetėliu); priešingu atveju jis gali būti pažeistas.
- Jei įkrovimo stotelės ir vejapjovės įkrovimo kontaktai yra nešvarūs, nuvalykite juos švaria, sausa šluoste.
- Tvarkydami akumuliatorių nedėvėkite papuošalų ir susiriškite ilgus plaukus.
- Neardykite ir neatidarykite akumuliatoriaus.
- Akumuliatorių laikykite švariai ir sausai.
- Nenaudokite ir neįkraukite vejapjovės, jei ji yra neįprastai įkaitusi, skleidžia dūmus ar neįprastą kvapą.
- Ištekėjęs akumuliatoriaus skystis gali sudirginti odą ir akis arba sukelti cheminius nudegimus.
- Jei akumuliatorius išteka, neleiskite akumuliatoriaus viduje esančiam skysčiui patekti ant odos ar į akis. Patekus ant pažeistos vietos, nuplaukite ją dideliu kiekiu vandens ir kreipkitės į gydytoją.
- Išsiliejusiam akumuliatoriaus skysčiui valyti naudokite inertišką absorbentą, pavyzdžiui, smėlį.
- Tinkamai išmeskite panaudotą akumuliatorių.
- Nemeskite akumuliatoriaus į ugnį. Elementai gali sprogti. Galimų specialių šalinimo nurodymų ieškokite vietiniuose kodeksuose.
- ATSARGIAI – netinkamai naudojamas akumuliatorius gali sukelti gaisrą, sprogimą ar cheminį nudegimą.
  - Akumuliatoriaus neardykite.
  - Akumuliatorių keiskite tik patvirtintu akumuliatoriumi; naudojant kito tipo akumuliatorius, gali kilti gaisras arba sužalojimo rizika.
  - Akumuliatorių laikykite vaikams nepasiekiamoje vietoje.

Akumuliatoriaus techninė priežiūra

Akumuliatoriaus atjungimas

1. Pasukite maitinimo jungiklį į IŠJUNGTĄ padėtį.
2. Naudodami 7 mm lizdą išsukite 8 varžtus ir akumuliatoriaus dangtelį.

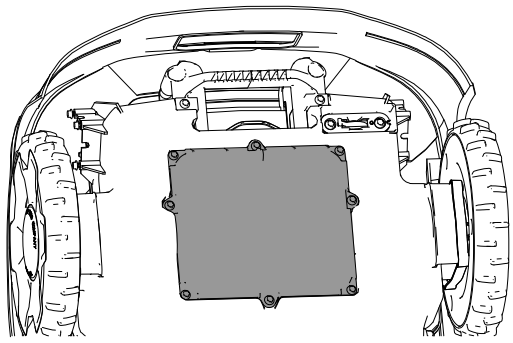

G433890

3. Išsukite akumuliatorių laikančius varžtus.

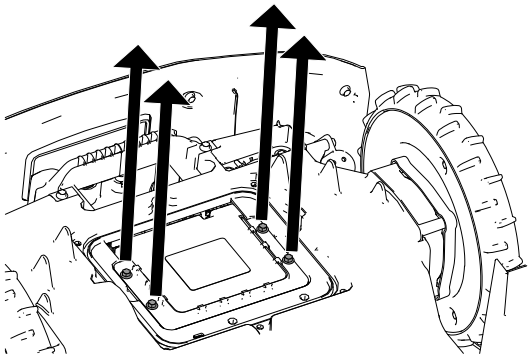

G433889

4. Nuo akumuliatoriaus atjunkite 2 laidų pynės jungtis.

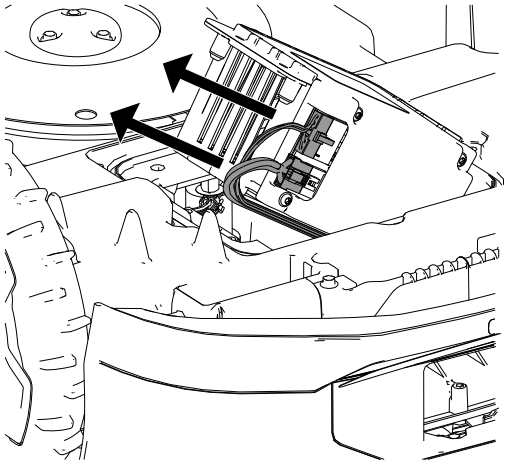

G433983

Akumuliatoriaus prijungimas

1. Prijunkite 2 laidų pynės jungtis prie akumuliatoriaus.
2. Pritvirtinkite akumuliatorių anksčiau išsuktais varžtais.
3. Uždėkite akumuliatoriaus gaubtą.
4. Pasukite vejapjovės maitinimo jungiklį į ĮJUNGTĄ padėtį.
5. Įdėkite vejapjovę į įkrovimo stotelę, kad ji būtų įkrauta.

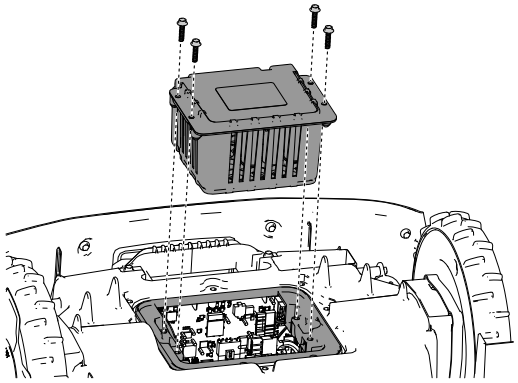

G433995

Ratų pakeitimas

Ratų nuėmimas

1. Paspauskite sustabdymo mygtuką ir palaukite, kol visos judančios dalys sustos.
2. Naudodami plokščią atsuktuvą (1), nuimkite dangtelį (2) nuo rato (4).
3. Išsukite 3 varžtus (3).
4. Nuimkite ratą (4).

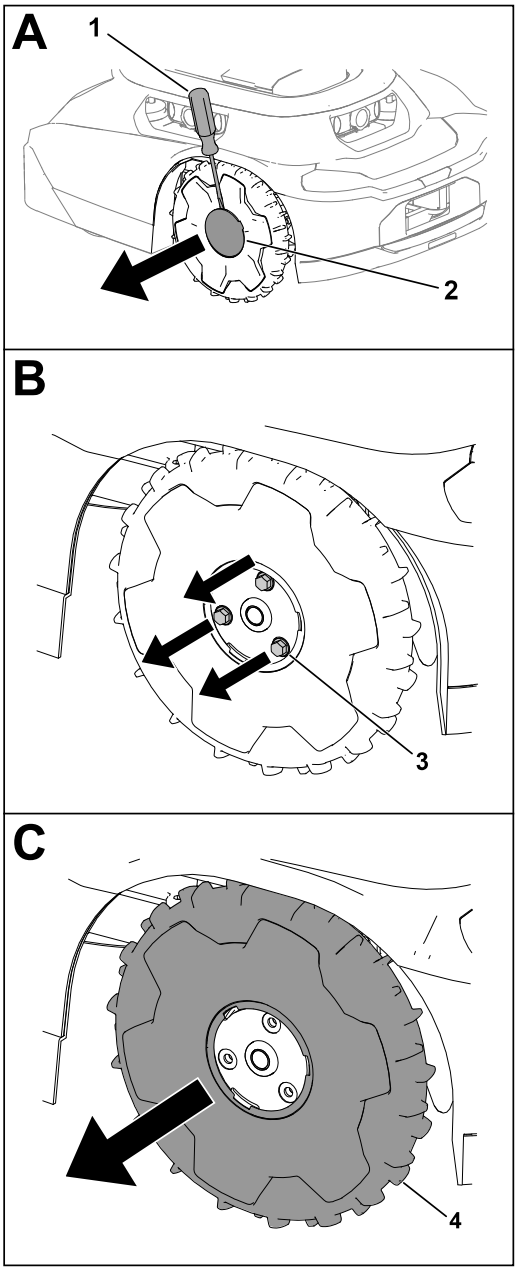

G430568.svg

Ratų sumontavimas

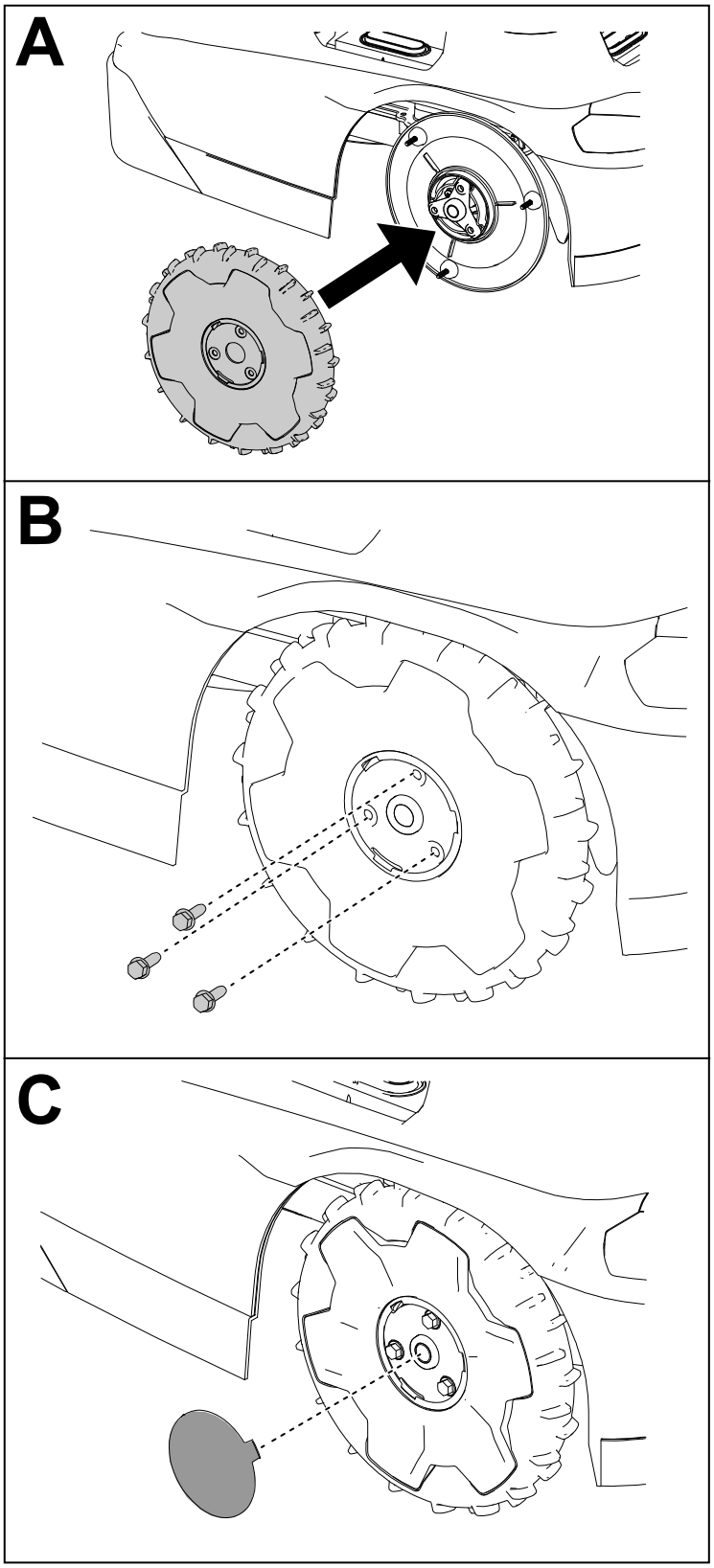

G430569

Peilių keitimas

Pjaunant veją peiliai visada turi būti aštrūs. Aštrūs peiliai pjauna lygiai, neplėšdami ar nesmulkindami žolės.

⚠ ĮSPĖJIMAS ⚠

Peiliai yra aštrūs; liečiantis prie jų galima sunkiai susižaloti.

Dėvėkite pirštines, apsaugotas nuo įpjovimų, ir atsargiai keiskite ar valykite peilius.

---

1. Pasukite maitinimo jungiklį į IŠJUNGTĄ padėtį.
2. Apverskite vejapjovę.
3. Sukite peilių diską, kol jame esančios skylutės susilygins su varžtais.
4. Kryžminiu atsuktuvu išsukite peilių varžtus ir išimkite peilius.
5. Nuvalykite nuo pjovimo sistemos visas liekanas.
6. Jei peilių komplekto aptarnavimo terminas pasiekiamas pirmą kartą, galite apversti peilius ir juos vėl pritvirtinti prie vejapjovės naudodami esamus varžtus.

   Pastaba: Abiejose peilių pusėse yra aštrios briaunos, kuriomis galima pjauti. Vieną peilių komplektą reikia apversti tik vieną kartą.
7. Jei montuojami nauji peiliai arba buvo naudojamos abi peilių pusės, peilius sumontuokite naudodami pateiktus varžtus.

   Pastaba: Panaudoję abi peilių puses arba jei peiliai pažeisti, išmeskite esamus peilius ir varžtus.
8. Apverskite vejapjovę.
9. Pasukite vejapjovės maitinimo jungiklį į ĮJUNGTĄ padėtį.
10. Paspauskite valdymo skydelyje esantį paleidimo (veikimo atnaujinimo) mygtuką.

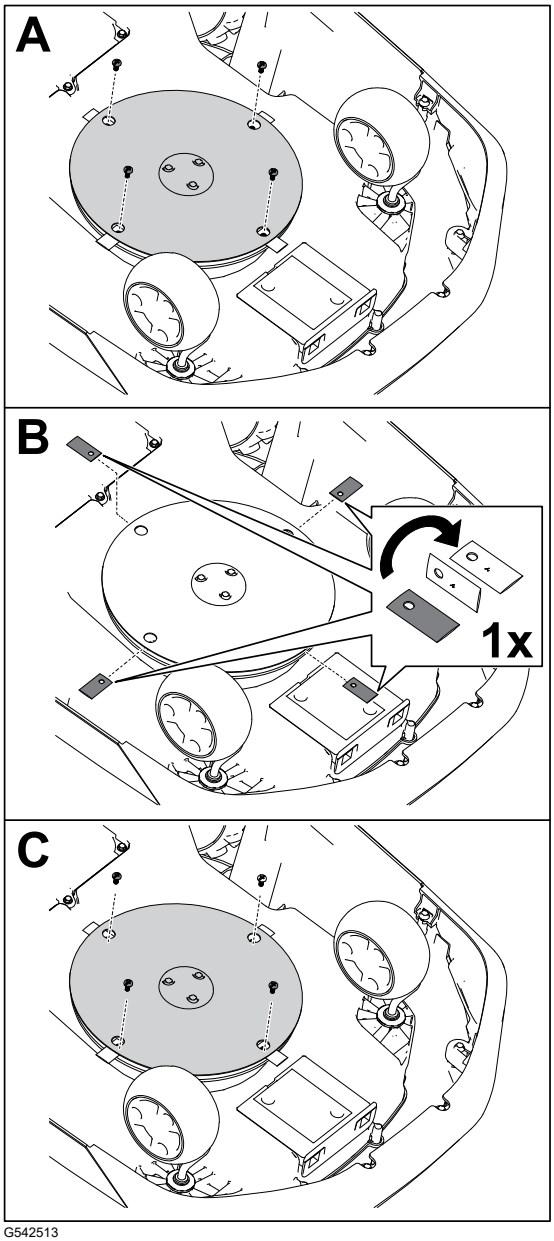

G542513

Valymas

Vejapjovės ir įkrovimo stotelės valymas

SVARBU

Neplaukite vejapjovės slėginiu būdu; vanduo gali pažeisti elektroniką.

Valydami vejapjovę naudokite suslėgtąjį orą.

SVARBU

Vejapjovės ir (arba) įkrovimo stotelės įkrovimo prievadą valykite nelaidžiu įrankiu (šluoste arba minkštu šepetėliu); priešingu atveju jis gali būti pažeistas.

⚠ ATSARGIAI ⚠

Jei metaliniai daiktai vienu metu prisiliestų prie teigiamo ir neigiamo kontaktų, gali įvykti akumuliatoriaus trumpasis jungimas. Akumuliatorius arba laidas gali perkaisti ir jus nudeginti, todėl galite lengvai ar vidutiniškai susižeisti.

Nevalykite šalia akumuliatoriaus metaliniais daiktais.

1. Perjunkite vejapjovės maitinimo jungiklį į IŠJUNGIMO padėtį ir palaukite, kol visos judančios dalys sustos.
2. Atjunkite įkrovimo stotelės maitinimo šaltinį.
3. Apverskite vejapjovę.
4. Išvalykite ant ratukų (1) ir varančiųjų ratų (3) susikaupusias šiukšles ar žolę.
5. Drėgnu skudurėliu arba minkštu šepečiu pašalinkite nupjautą žolę ir šiukšles iš vejapjovės korpuso (2).

   Įsitikinkite, kad viršutinėje vejapjovės pusėje nėra jokių kliūčių (pvz., įstrigusios lazdos ar susikaupusių šiukšlių).

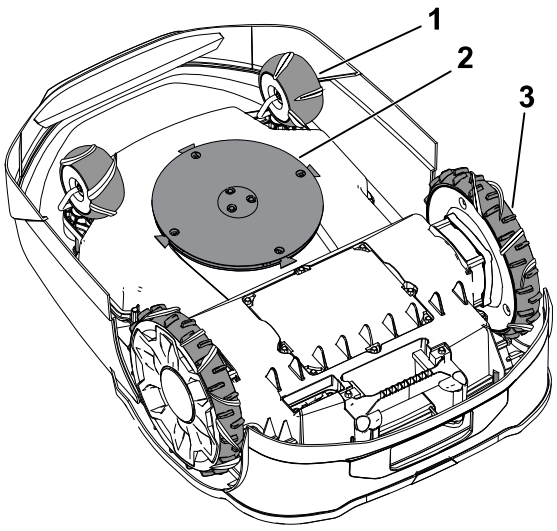

G530537

Vejapjovės ir įkrovimo stotelės valymas (tęsinys)

6. Vejapjovės įkrovimo angą (4) valykite sausu skudurėliu arba nelaidžiu minkštu šepečiu.

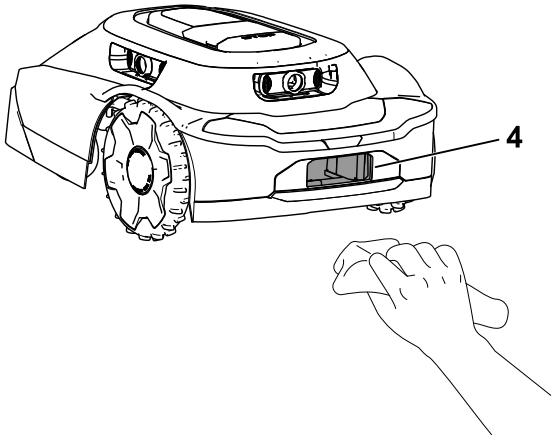

G530536

7. Vejapjovės įkrovimo stotelės kontaktus (5) valykite sausu skudurėliu arba nelaidžiu minkštu šepečiu.
8. Apverskite vejapjovę.
9. Pasukite vejapjovės maitinimo jungiklį į padėtį ĮJUNGTA.
10. Prijunkite įkrovimo stotelės maitinimo šaltinį.

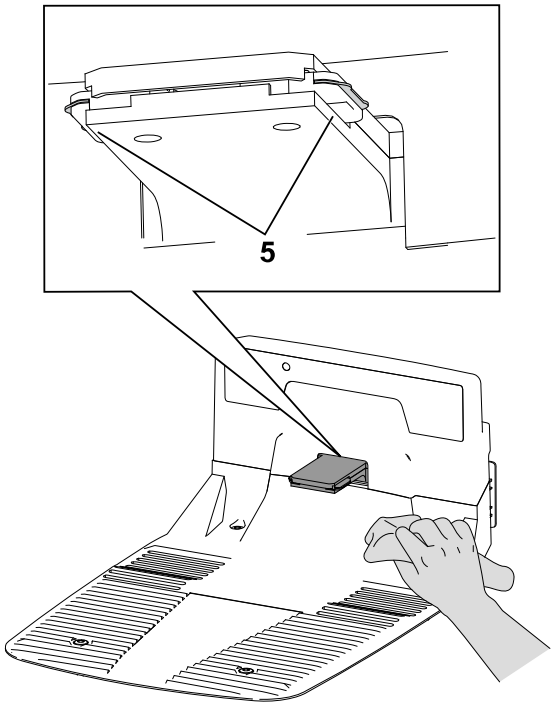

G530462

Lęšių apsaugų valymas arba keitimas

Lęšių apsaugas valykite sausu šepetėliu su minkštais šereliais ir (arba) švaria mikropluošto šluoste.

Toliau pateiktame paveikslėlyje parodytos lęšio vietos ir lęšio apsaugų keitimo būdai.

Pakeiskite lęšio apsaugas ① atsukdami lęšio dangtelius ② ir nuimdami lęšio apsaugas.

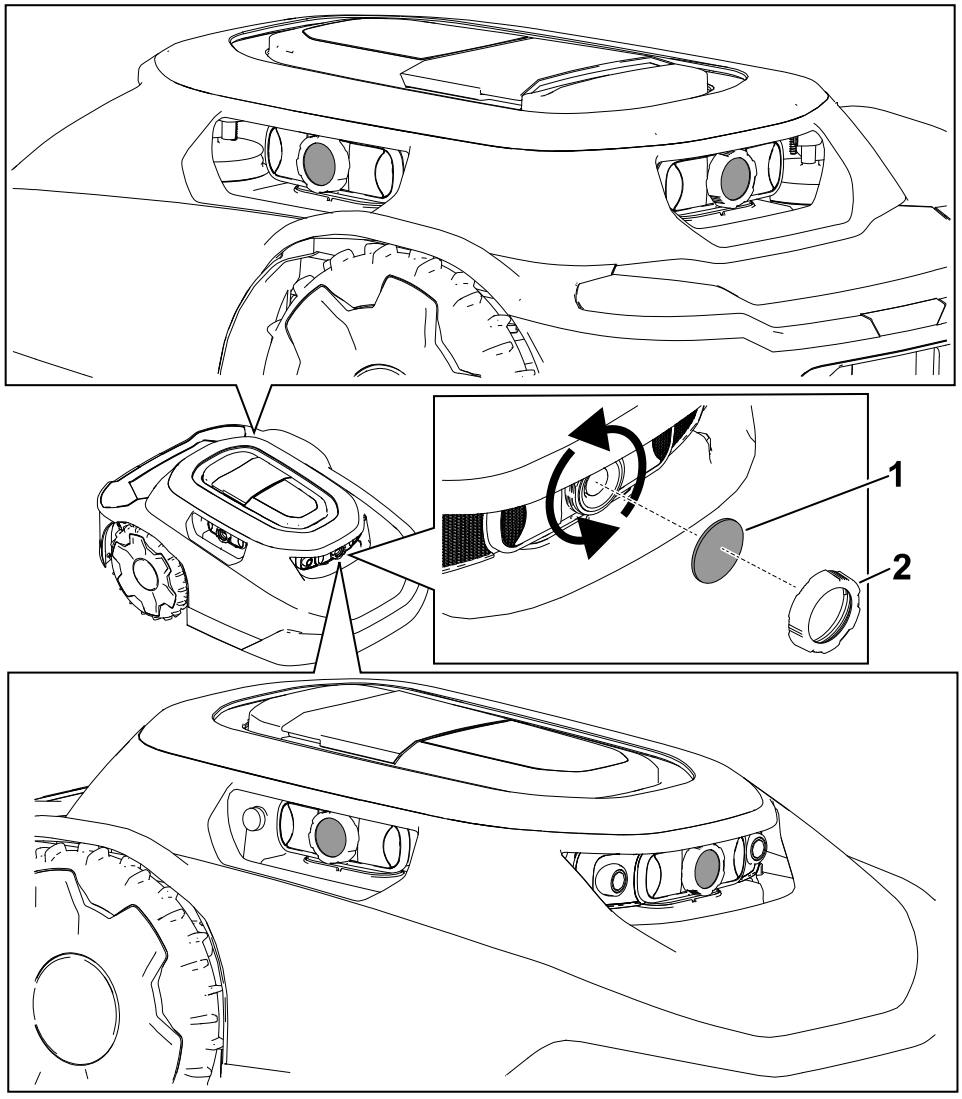

Atliekų šalinimas

Akumuliatoriai teršia aplinką. Šalinkite juos vadovaudamiesi savo šalies ir vietos teisės aktais.

Sandėliavimas

Sauga sandėliavimo metu

Nenaudojamą vejapjovę laikykite patalpose, sausoje, saugioje, vaikams ir kitiems neįgaliotiems naudotojams nepasiekiamoje vietoje.

Paruošimas saugoti ne sezono metu

⚠ ĮSPĖJIMAS ⚠

Netinkamai laikant vejapjovę ir jos akumuliatorių, gali padidėti gaisro ir (arba) elektros smūgio pavojus; dėl to gali būti sužaloti žmonės ir (arba) sugadintas turtas.

- **Prieš laikydami vejapjovę ir (arba) jos akumuliatorių namuose, atjunkite ir išimkite akumuliatorių iš vejapjovės.**
- **Laikykitės nurodymų, kaip tinkamai laikyti vejapjovę.**

SVARBU

Vejapjovę laikykite vėsioje (nuo 0 iki 23 °C), sausoje (< 65 % santykinis oro drėgnumas) vietoje, kurioje nėra per daug dulkių ir koroziją sukeliančių cheminių medžiagų ar dujų.

Akumuliatoriaus sandėliavimo temperatūra turės įtakos jo ilgalaikiam tarnavimo laikui. Ilgą laiką sandėliuojant itin aukštos arba žemos temperatūros sąlygomis sutrumpės akumuliatoriaus tarnavimo laikas.

SVARBU

Vejapjovę, maitinimo šaltinį ir įkrovimo stotelę laikykite vaikams nepasiekiamoje vietoje, atokiau nuo korozinių medžiagų, tokių kaip sodo chemikalai ir ledo šalinimo druskos, taip pat saugokite nuo ilgesnio sniego ir ledo poveikio. Jei vejapjovė nebus naudojama ilgiau nei mėnesį, vejapjovę, maitinimo šaltinį ir įkrovimo stotelę laikykite vėsioje ir sausoje vietoje.

1. Visiškai įkraukite vejapjovę.
2. Paspauskite vejapjovės sustabdymo mygtuką.
3. Išimkite vejapjovę iš įkrovimo stotelės.
4. Pasukite maitinimo jungiklį į IŠJUNGTĄ padėtį.
5. Atjunkite ir išimkite akumuliatorių iš vejapjovės.
6. Šluoste arba minkštu šepečiu nuvalykite vejapjovės korpusą ir pašalinkite nupjautą žolę, purvą ir nešvarumus nuo išorinių gaubto dalių ir vejapjovės korpuso viršaus.
7. Norėdami paruošti vejapjovę kitam sezonui, patikrinkite peilių būklę; jei reikia, pakeiskite peilius.
8. Prieš padėdami įkrovimo stotelę saugoti patalpoje, atjunkite maitinimo šaltinį ir žemos įtampos kabelį nuo įkrovimo stotelės.

Trikčių šalinimas

Vejapjovė nepradeda pjovimo ciklo.

Galima priežastis	Ištaisomasis veiksmas
Įjungimo / išjungimo jungiklis po vejapjove yra IŠJUNGTOJE padėtyje.	Paspauskite vejapjovės įjungimo / išjungimo jungiklį į ĮJUNGTĄ padėtį.
Rankena vis dar įmontuota į vejapjovę.	Nuimkite rankeną nuo vejapjovės ir įdėkite ją į įkrovimo stotelę.
Vejapjovė ant kažko užstrigo.	Atitraukite vejapjovę nuo objekto.
Vejapjovė stumiama prie objekto.	Atitraukite vejapjovę nuo objekto.
Vejapjovė stovi ant per didelio nuolydžio.	Pastatykite vejapjovę ant ne didesnio kaip 25° nuolydžio.
Vejapjovė užrakinta.	Jei valdymo skydelyje užsidega užrakinimo / atrakinimo indikatoriaus lemputė, klaviatūroje įveskite PIN kodą, tada paspauskite atkūrimo (veikimo atnaujinimo) mygtuką arba pradžios mygtuką.

Atsitrenkusi į objektą vejapjovė nekeičia krypties.

Galima priežastis	Ištaisomasis veiksmas
Tarp gaubto ir važiuoklės yra kliūtis.	Pašalinkite tarp gaubto ir važiuoklės esančią kliūtį.

Vejapjovė nejuda.

Galima priežastis	Ištaisomasis veiksmas
Ant varančiųjų ratų susikaupė purvo arba žolės.	Nuvalykite purvą arba žolę nuo varančiųjų ratų taip, kad matytųsi varančiųjų ratų protektorius.

Įkrovimo stotelėje nėra maitinimo.

Galima priežastis	Ištaisomasis veiksmas
Namų elektros lizde nėra maitinimo.	Įjunkite namo grandinės pertraukiklį. Atnaujinus maitinimą įkrovimo stotelės šviesos diodų lemputė užsidegs.
Maitinimo šaltinis neįjungtas į namų elektros lizdą.	Prijunkite maitinimo šaltinį prie namų elektros lizdo. Atnaujinus maitinimą įkrovimo stotelės šviesos diodų lemputė užsidegs.
Nėra jungties tarp maitinimo šaltinio ir įkrovimo stotelės.	Prijunkite maitinimo šaltinį prie įkrovimo stotelės. Atnaujinus maitinimą įkrovimo stotelės šviesos diodų lemputė užsidegs.

Netinkamai veikia ratukas.

Galima priežastis	Ištaisomasis veiksmas
Ratukas nesisukioja arba nevažiuoja.	Išvalykite ratuką ir metalinę ašį.
Pažeistas ratuko guolis.	Patikrinkite, ar guoliai nesusidėvėję, ir įsitikinkite, kad jie laisvai sukasi. Jei reikia, pakeiskite guolį.

Vejapjovė pjauna netolygiai.

Galima priežastis	Ištaisomasis veiksmas
Pjovimo peiliai yra nudilę.	Pakeiskite 4 pjovimo peilius.

Tarp vejapjovės ir telefono nėra „Bluetooth“® ryšio.

Galima priežastis	Ištaisomasis veiksmas
Telefono „Bluetooth“ funkcija yra išjungta.	Įjunkite „Bluetooth“ funkciją savo telefone.
Jūsų telefonas neprijungtas prie vejapjovės.	1. Atidarykite savo telefono nustatymus. 2. Atnaujinkite prijungtų prietaisų sąrašą telefone ir įsitikinkite, kad telefonas prijungtas prie valdymo centro / vejapjovės. 3. Jei telefonas neprijungtas prie valdymo centro / vejapjovės, susiekite telefoną su valdymo centru / vejapjove.

Tarp vejapjovės ir valdymo centro nėra belaidžio ryšio.

Galima priežastis	Ištaisomasis veiksmas
„Wi-Fi“ maršrutizatorius neskleidžia belaidžio ryšio signalo.	Iš naujo paleiskite „Wi-Fi“ maršrutizatorių atjungdami nuo jo maitinimo laidą ir jį vėl prijungdami. Prieš vėl prijungdami maitinimo laidą palaukite 30-60 sekundžių.
Iš valdymo centro negaunamas belaidis signalas ir ant valdymo centro nešviečia gaublio simbolis.	Iš naujo paleiskite valdymo centrą atjungdami nuo jo maitinimo laidą ir vėl jį prijungdami. Prieš vėl prijungdami maitinimo laidą palaukite 30-60 sekundžių.
Vejapjovė yra už sklypo ribos.	Grąžinkite vejapjovę į teritoriją.

Vejapjovė neįkraunama.

Galima priežastis	Ištaisomasis veiksmas
Įkrovimo stotelėje yra kliūtis.	Patikrinkite, ar įkrovimo stotelėje nėra kliūčių. Pašalinkite visas kliūtis.
Vejapjovės įkrovimo prievade yra kliūtis.	Patikrinkite, ar nėra kliūčių vejapjovės įkrovimo prievade. Pašalinkite visas kliūtis.
Nešvarūs įkrovimo stoteles įkrovimo kontaktai.	Išvalykite įkrovimo kontaktus.
Vejapjovės maitinimo jungiklis yra IŠJUNGTOJE padėtyje.	1. Pasukite vejapjovės maitinimo jungiklį į ĮJUNGTĄ padėtį. 2. Įsitikinkite, kad įkrovimo stotelės indikatorius šviečia žaliai. 3. Jei vejapjovė prijungta prie įkrovimo stotelės, o kontrolinė lemputė šviečia raudonai, gali būti, kad ant vejapjovės gaubto nėra magneto. Kreipkitės į įgaliotą techninės priežiūros atstovą.

Stumiant vejapjovę rankiniu būdu, jaučiamas rankenos laisvumas.

Galima priežastis	Ištaisomasis veiksmas
Rankenos kumštelinė svirtis yra atsilaisvinusi.	Priveržkite kumštelinę svirtį.

Žodynas

Patariamasis

Pranešimas, kuriuo naudotojas informuojamas apie operatoriaus klaidą arba bet kokią kitą priežastį, dėl kurios darbas gali būti pristabdytas arba sustabdytas ir dėl kurios naudotojui gali tekti įsikišti.

Programėlė

Programinės įrangos programėlės santrumpa. Kompiuterio programėlė mobiliajame įrenginyje, atliekanti vieną ar daugiau užduočių. Taip pat vadinama *programa* arba *mobiliąją programėle*.

Autonominis

Automatizuotos mašinos funkcijos, kurios veikia autonominiu režimu per visus mašinos darbo ciklus.

Riba

Kažkas, kas nurodo arba nustato ribą ar mastą. Robotui tai yra išorinė nekertama darbo zonos, tranzito kelio, zonos arba išskyrimo zonos linija. Taip pat vadinama *perimetru*.

Smūgio jutiklis

Elektroninis jutiklis, naudojamas fiziniam prisilietimui aptikti ir registruoti. Taip pat vadinama *lytėjimo jutikliu* arba *lietimo jutikliu*.

Įkrovimo stotelė

Automatinis akumuliatoriaus įkrovimo įrenginys, esantis darbo zonoje arba jos viduje.

Kompiuterinis matymas

Kaip robotas „mato“ aplinkinį pasaulį, sujungia jutiklių duomenis ir sukurtus vaizdus, kad galėtų reaguoti į aplinką.

Išskyrimo zona

Operatoriaus užregistruota sritis, į kurią robotas neturi patekti.

Triktis

Mechaninės, jutiklio ar programinės įrangos klaidos rezultatas, dėl kurio reikia atlikti aptarnavimą arba ištaisyti įrenginio, jutiklio ar programinės įrangos kodą.

Užduotis

Darbas, kurį robotas vienu kartu atlieka veikimo zonoje.

Vietos nustatymas

Procesas, kurio metu nustatoma mobiliojo roboto buvimo vieta aplinkos atžvilgiu. Vietos nustatymas yra svarbiausia roboto kompetencija, nes žinios apie jo buvimo vietą yra būtinos priimant sprendimus dėl būsimų veiksmų.

Pjovimo zona

Teritorija, kurioje robotas gali veikti savarankiškai. Plotas, esantis ribos viduje. Darbas gali būti pakeistas būdvardžiais, apibūdinančiais darbą, pavyzdžiui, vejos pjovimas, valymas ir darbas grioviuose.

Navigacija

Roboto gebėjimas nustatyti savo padėtį atskaitos taške ir suplanuoti kelią į tam tikrą tikslo vietą.

Kliūtis

Objektas arba žemės būklė, kuri gali pakenkti arba kuriai gali būti pakenkta, jei liečiasi arba susiduria su įrenginiu.

Kliūčių vengimas

Procesas, kurio metu išvengiama susidūrimo su kliūtimi roboto kelyje manevruojant aplink kliūtį.

Kliūčių aptikimas

Objektų ar vietovės tipų, trukdančių roboto judėjimui, aptikimo procesas. Robotas, norėdamas apvažiuoti kliūtį, gali naudoti kliūčių vengimo būdą.

Kliūčių jutiklis

Įrenginys, kuris nustato, kada įrenginys prisiliečia prie žmogaus ar kliūties.

Kelias

Maršrutas, kuriuo robotas užprogramuotas važiuoti. Kaip užduoties dalis, kelias gali jungti kelis laukus arba kelius.

Robotas

Įrenginys, skirtas automatiškai atlikti vieną ar daugiau užduočių. Pavyzdžiui, robotas gali jausti, skaičiuoti ir veikti. Jame turi būti jutikliai, iš kurių jis gautų duomenų ir įžvalgų apie jį supančią fizinę erdvę. Jis turi gebėti skaičiuoti, kad galėtų priimti sprendimus, pagrįstus programavimu ir įvesties duomenimis. Kad robotas būtų laikomas robotu, jis turi gebėti judėti fiziniame pasaulyje arba jį kaip nors keisti.

Jutimas

Grįžtamasis ryšys iš roboto aplinkos, kuris leidžia robotui reaguoti į aplinką. Jutiminės įvestys gali būti gaunamos iš įvairių tipų jutiklių.

Jutiklis

Įrenginys, reaguojantis į fizinius dirgiklius (įskaitant šilumą, šviesą, garsą, slėgį, magnetizmą ir judesį, bet jais neapsiribojant) ir perduodantis gautą signalą arba duomenis, leidžiančius atlikti matavimus, valdyti arba ir viena, ir kita. Pavyzdžiui, jutiklis gali įvertinti roboto ir jo aplinkos būklę. Ši informacija siunčiama valdikliui, kad būtų įgalintas atitinkamas veikimas. Kad robotas veiktų efektyviai, jam reikia daug informacijos apie aplinką.

Tranzitinis kelias

Nepjaunama autonominė juosta naudojama tik robotui važiuoti iš vienos pjovimo zonos į kitą. Autonominis, tikslus kelias, kuris eina per kitą tranzito kelią, tranzito zoną ar veiklos zoną, juos kerta arba prie jų jungiasi.

Darbo sritis

Bet kokia apibrėžta sritis, kurioje mašina gali veikti automatiškai.

Kalifornijos pasiūlymas 65 įspėjimo informacija

Kas tai per įspėjimas?

Galite pamatyti parduodamą gaminį su šia įspėjamąja etikete:

WARNING: Cancer and Reproductive Harm – www.p65Warnings.ca.gov.

Kas yra „Prop 65“?

65 pasiūlymas galioja visoms įmonėms, veikiančioms Kalifornijoje, prekiaujančioms produkcija Kalifornijoje arba gaminančioms produktus, kurie gali būti parduodami Kalifornijoje ar atvežami į ją. Juo Kalifornijos gubernatorius įpareigojamas tvarkyti ir skelbti cheminių medžiagų, kurios, kaip žinoma, sukelia vėžį, apsigimimus ir (arba) kitą žalą reprodukcijai, sąrašą. Į kasmet atnaujinamą sąrašą įtraukiami šimtai cheminių medžiagų, aptinkamų daugelyje kasdienių elementų. „Prop 65“ tikslas yra informuoti visuomenę apie šių cheminių medžiagų poveikį.

„Prop 65“ nedraudžia parduoti produktų, kuriuose yra šių cheminių medžiagų, tačiau reikalauja teikti įspėjimus apie bet kurį gaminį, gaminio pakuotę ar su gaminiu tiekiamą literatūrą. Be to, „Prop 65“ įspėjimas nereiškia, kad gaminys pažeidžia bet kokius gaminio saugos standartus ar reikalavimus. Iš tikrųjų Kalifornijos vyriausybė išaiškino, kad „Prop 65“ įspėjimas „nėra tas pats, kas norminis sprendimas, nustatantis produkto „saugumą“ ar „nesaugumą“.□? Daugelis šių cheminių medžiagų daug metų buvo naudojamos kasdieniuose gaminiuose, nesant dokumentais įrodytos jų žalos. Dėl išsamesnės informacijos apsilankykite https://oag.ca.gov/prop65/faqs-view-all.

„Prop 65“ įspėjimas reiškia, kad įmonė (1) įvertino poveikį ir padarė išvadą, kad ji viršija „jokios reikšmingos rizikos lygį“; arba (2), remdamasi savo supratimu apie išvardytos cheminės medžiagos buvimą, nusprendė pateikti įspėjimą apie į sąrašą įtrauktą cheminę medžiagą, nemėgindama įvertinti jos poveikio.

Ar šis įstatymas galioja visur?

„Prop 65“ įspėjimai yra privalomi tik pagal Kalifornijos įstatymus. Šie įspėjimai matomi įvairiausiose vietose visoje Kalifornijoje, įskaitant restoranus, maisto prekių parduotuves, viešbučius, mokyklas ir ligonines, taip pat daugybę įvairių gaminių. Be to, kai kurie internetu ir paštu prekiaujantys pardavėjai teikia „Prop 65“ įspėjimus savo svetainėse ar kataloguose.

Kaip atrodo Kalifornijos įspėjimai lyginant su federaliniais apribojimais?

„Prop 65“ standartai dažnai yra griežtesni nei federaliniai ir tarptautiniai standartai. Yra įvairių medžiagų, kurias reikia ženklinti „Prop 65“ įspėjimu, kurie yra daug žemesnio lygio už federalinės valdžios apribojimus. Pavyzdžiui, „Prop 65“ perspėjimo dėl švino standartas yra 0,5 µg / dieną, ši riba yra gerokai žemesnė už federalinius ir tarptautinius standartus.

Kodėl įspėjimas yra ne visuose panašiuose produktuose?

- Kalifornijoje parduodamą produkciją būtina ženklinti „Prop 65“, o panašių kitur parduodamų produktų ženklinti nebūtina.
- Iš „Prop 65“ byloje dalyvaujančios įmonės, kuri pasiekia susitarimą, gali būti reikalaujama naudoti „Prop 65“ įspėjimus savo gaminiams, tačiau kitos įmonės, gaminančios panašius gaminius, gali tokio reikalavimo neturėti.
- „Prop 65“ vykdymas yra nenuoseklus.
- Bendrovės gali nuspręsti neteikti įspėjimų, nes padaro išvadą, kad to daryti pagal „Prop 65“ neprivaloma; įspėjimo ant gaminio nebuvimas nereiškia, kad gaminyje nėra išvardytų panašių cheminių medžiagų.

Kodėl Toro teikia šį įspėjimą?

Toro pasirinko vartotojams pateikti kuo daugiau informacijos, kad jie galėtų priimti pagrįstus sprendimus dėl perkamų ir naudojamų produktų. Toro tam tikrais atvejais teikia perspėjimus, remdamasi savo žiniomis apie vienos ar kelių išvardytų cheminių medžiagų buvimą, neįvertindamas poveikio lygio, nes ne visoms išvardytoms cheminėms medžiagoms nustatyti poveikio ribinės vertės reikalavimai. Kada Toro produktų poveikis gali būti nereikšmingas arba neviršyti ribos, kai „nėra didelės rizikos“ iš atsargumo Toro nusprendė pateikti įspėjimus „Prop 65“. Be to, jei Toro nepateiks šių perspėjimų,

Kalifornijos valstija arba privačios šalys, norinčios taikyti „Prop 65“, gali būti patrauktos į teismą ir joms gali būti taikomos griežtos nuobaudos.

Pastabos:

Pastabos:


TORO®