TORO®

Operatora rokasgrāmata

Haven™ Robotic 3000 m² (0,75 akru) vai 5000 m² (1,25 akru) zālienu pļāvējs

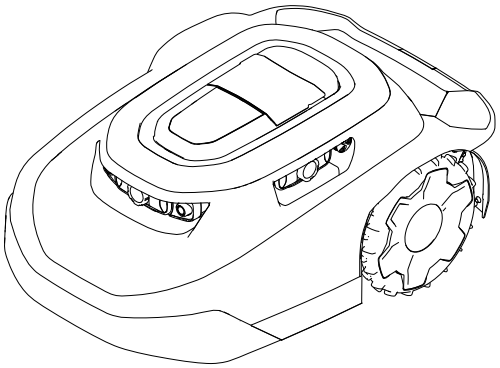

Modelis—Sērijas diapazons

20459, 20460, 20491, 20492, 20496, 20497, 30960, 30962, 30970, 30972, 30980, 30982, 31060, 31062, 31070, 31072, 31080, 31082—324000000 un līdz

3469-118D

Oriģināla tulkojums (LV)

3469-118

Atrunas un reglamentējošā informācija

Šis izstrādājums atbilst visām atbilstošajām Eiropas direktīvām; informāciju, lūdzu, skatiet atsevišķajā izstrādājumam atbilstošajā Atbilstības deklarācijas (DOC) lapā.

⚠ BRĪDINĀJUMS

KALIFORNIJA
Priekšlikums 65

Šī izstrādājuma barošanas vads satur svinu, kas Kalifornijas štatā ir zināms kā ķīmiska viela, kas rada dzimšanas defektus vai citu kaitējumu reproduktīvajai veselībai.

Akumulatora statīvi, spailes un saistītie piederumi satur svinu un svina savienojumus, kas Kalifornijas štatā ir zināmi kā ķīmiskas vielas, kas izraisa vēzi un rada kaitējumu reproduktīvajai veselībai. Pēc izmantošanas nomazgājiet rokas.

Saturs

Atrunas un reglamentējošā informācija 2
Nodaļa 1: Ievads 1–1
Paredzētais lietojums 1–1
Palīdzība 1–2
Haven Palīdzības centrs 1–2
Rokasgrāmatas konvencijas 1–3
Drošības brīdinājumu klasifikācija 1–3
Nodaļa 2: Drošība 2–1
Vispārīga drošība 2–1
FCC/IC paziņojums 2–1
Drošības un instrukciju uzlīmes 2–3
Nodaļa 3: Izstrādājuma pārskats 3–1
Pārskats par Robotic zālienu pļāvēju 3–3
SmartZone™ pļaušanas raksts 3–3
Pārskats par uzlādes staciju 3–4
Pārskats par galveno staciju 3–5
Darba zonu izveide 3–6
Darba zonu procesa pārskata izveide 3–6
Darbība slīpumos 3–7
Neapgūti šķēršļi 3–8
Vadības panelis 3–9
Specifikācijas 3–11
Agregāti/piederumi 3–12
Nodaļa 4: Uzstādīšana 4–1
Lietotnes lejupielādēšana un zālienu pļāvēja pievienošana 4–1
Galvenās stacijas savienošana 4–11
Uzlādes stacijas atrašanās vietas noteikšana 4–13
Barošanas padeves un uzlādes stacijas uzstādīšana 4–15
Zāliena sagatvošana pirms Robotic zālienu pļāvēja izmantošanas 4–17
Ideāli apstākļi zālienu pļāvēja uzstādīšanai 4–17

© 2026—The Toro® Company

8111 Lyndale Ave So
Bloomington, MN 55044

Sazinieties ar mums www.Toro.com

Iespiests ASV
Visas tiesības aizsargātas

Zālienu pļāvēja iedarbināšana un uzlāde 4–18
Zālienu pļāvēja roktura uzstādīšana 4–19
Zālienu pļāvēja roktura noņemšana un tā glabāšana uzlādes stacijā 4–20
Nodaļa 5: Darbība 5–1
Ekspluatācijas drošība 5–1
Zāliena pļaušanas zonas, kurām Robotic zālienu pļāvējs nevar piekļūt 5–3
Pārvietojiet zālienu pļāvēju, ja tas ir aizķēries aiz šķēršļa 5–4
Manuāla zālienu pļāvēja apturēšana un iedarbināšana 5–5
Zālienu pļāvēja novietošana un uzlāde 5–5
Papildaprīkojuma pretnozagšanas ierīces uzstādīšana 5–6
Nodaļa 6: Apkope 6–1
Ieteiktais apkopes grafiks 6–1
Apkopes drošība 6–1
Akumulatora un uzlādes stacijas drošība 6–3
Akumulatora apkope 6–4
Akumulatora atvienošana 6–4
Akumulatora savienošana 6–5
Riteņu nomaiņa 6–6
Riteņu noņemšana 6–6
Riteņu uzstādīšana 6–7
Asmeņu nomaiņa 6–8
Tīrīšana 6–9
Zālienu pļāvēja un uzlādes stacijas tīrīšana 6–9
Lēcu aizsargu tīrīšana vai nomaiņa 6–11
Atkritumu iznīcināšana 6–11
Nodaļa 7: Glabāšana 7–1
Glabāšanas drošība 7–1
Sagatavošana nesezonas glabāšanai 7–1
Nodaļa 8: Traucējummeklēšana 8–1
Nodaļa 9: Glosārijs 9–1
Kalifornijas priekšlikums 65 Brīdinājuma informācija

⚠ BRĪDINĀJUMS ⚠

Ja šīs ekspluatācijas instrukcijas netiek ievērotas vai netiek iegūta atbilstoša apmācība, pastāv nāves vai nopietnu traumu risks.

- **Lai palielinātu drošību, veiktspēju un pareizu šīs mašīnas darbību, rūpīgi izlasiet un pilnībā saprotiet šīs *Operatora rokasgrāmatas* saturu.**
- **Lai iegūtu plašāku informāciju par drošu ekspluatācijas praksi, tostarp drošības padomus un apmācību materiālus, apmeklējiet www.Toro.com.**

Paredzētais lietojums

Šo Robotic zāles pļāvēju ir paredzēts izmantot dzīvojamo māju īpašniekiem autonomai, programmējamai zāliena kopšanai. Tas primāri ir veidots zāles pļaušanai labi uzturētos zālienos vai dzīvojamo māju īpašumos. Šis ir uzturēšanas zālienu pļāvējs, kas uztur zāles garumu nemainīgā augstumā. Izmantojot zālienu pļāvēju, akumulatoru, uzlādes staciju un barošanas padevi mērķiem, kas nav paredzētais lietojums, var apdraudēt jūs un blakus esošos.

Rūpīgi izlasiet šo informāciju, lai zinātu, kā pareizi ekspluatēt un uzturēt savu produktu un izvairīties no ievainojumiem un produkta bojājumiem. Jūs esat atbildīgs par produkta drošu un pareizu ekspluatāciju.

Palīdzība

Apmeklējiet www.Toro.com, lai iegūtu produkta drošības un ekspluatācijas apmācību materiālus, informāciju par piederumiem, saņemtu palīdzību atrast izplatītāju vai reģistrētu savu produktu.

Ikreiz, kad jums ir nepieciešams pakalpojums, oriģinālās Toro daļas, vai papildu informācija, sazinieties ar pilnvarota servisa dīleri vai Toro klientu servisu un sagatavojiet informāciju par sava produkta modeļa un sērijas numuru. Šie numuri atrodas uz jūsu izstrādājuma sērijas numura plāksnes 1. Ierakstiet numurus paredzētajās ailēs.

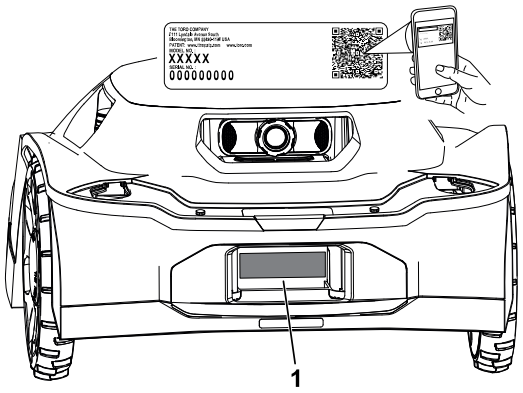

G489469

SVARĪGI

Ar savu mobilo ierīci jūs varat noskenēt QR kodu uz sērijas numura uzlīmes (ja ir), lai piekļūtu garantijai, daļām un citai izstrādājuma informācijai.

Modeļa numurs:		**Sērijas numurs:**	

Haven Palīdzības centrs

Apmeklējiet Haven Palīdzības centru (pubs.toro.com/helpcenter), lai skatītu instrukciju video, BUJ sadaļu, palīdzības rakstus, *Operatora rokasgrāmatu*, pilnīgu produkta drošības saturu un produkta garantiju.

G445734

Rokasgrāmatas konvencijas

Šajā rokasgrāmatā norādīti potenciālie apdraudējumi un ietverti ar brīdinājuma simbolu apzīmēti brīdinājuma ziņojumi, kas signalizē par apdraudējumu, kas var radīt nopietnus ievainojumus vai nāvi, ja netiek ievēroti ieteiktie drošības pasākumi.



G405934

Lai izceltu informāciju, šajā rokasgrāmatā izmantoti 2 vārdi. **Svarīgi** aicina pievērst uzmanību īpašai mehāniskai informācijai, un **Piezīme** uzsver vispārīgu informāciju, kurai jāpievērš īpaša uzmanība.

Drošības brīdinājumu klasifikācija

Drošības brīdinājuma simbols parādās gan šajā rokasgrāmatā, gan uz mašīnas, lai identificētu svarīgus drošības ziņojumus, kuri jums jāievēro, lai izvairītos no negadījumiem.

Drošības brīdinājuma simbols parādās virs informācijas, kas brīdina jūs par nedrošām darbībām vai situācijām, un tam seko vārds **BRIESMAS**, **BRĪDINĀJUMS** vai **UZMANĪBU**.

⚠ BĪSTAMI ⚠

Briesmas norāda neizbēgami bīstamu situāciju, kas, ja no tās neizvairās, *izraisīs* nāvi vai nopietnu ievainojumu.

⚠ BRĪDINĀJUMS ⚠

Brīdinājums norāda potenciāli bīstamu situāciju, kas, ja no tās neizvairās, *var* izraisīt nāvi vai nopietnu ievainojumu.

⚠ UZMANĪBU ⚠

Uzmanību norāda potenciāli bīstamu situāciju, kas, ja no tās neizvairās, *iespējams var* izraisīt nelielu vai vidēju ievainojumu.

Vispārīga drošība

- Mašīnas operators/uzraugs ir atbildīgs par visiem negadījumiem vai apdraudējumiem, kas radušies citām personām vai viņu īpašumam.
- Pirms mašīnas lietošanas izlasiet, saprotiet un ievērojiet visas instrukcijas un brīdinājumus.
- Nepareiza šīs mašīnas izmantošana vai apkope var izraisīt nopietnus ievainojumus vai nāvi. Lai samazinātu šo iespēju, ievērojiet visas drošības instrukcijas.
- Neļaujiet bērniem vai neapmācītiem cilvēkiem izmantot vai apkopt šo ierīci. Atļaujiet šo ierīci izmantot vai apkopt tikai cilvēkiem, kuri ir atbildīgi, iepazinušies ar instrukcijām un spējīgi to izmantot vai apkopt.

FCC/IC paziņojums

Šis izstrādājums ietver trīs modulārus apstiprinājumus:

FCC ID	IC	Modulis
OF7-OCB	3575A-OCB	OCB
A8TBM70ABCDEFGH	12246A-BM70BLES1F2	BLE

Modeļiem var būt papildu CalAmp modulis, kas ietver FCC ID APV-2630MB un IC 5843C-2630MB

⚠ BRĪDINĀJUMS ⚠

Lietotājam, kura izmaiņas vai modifikācijas uzņēmums The Toro Company nav nepārprotami apstiprinājis, var anulēt lietotāja tiesības izmantot aprīkojumu.

Piezīme: Šis aprīkojums ir pārbaudīts un konstatēts, ka tas atbilst B klases digitālās ierīces ierobežojumiem saskaņā ar FCC noteikumu 15. Daļu. Šie ierobežojumi ir paredzēti, lai nodrošinātu saprātīgu aizsardzību pret kaitīgiem traucējumiem, uzstādot dzīvojamajās telpās. Šis aprīkojums rada, izmanto un var izstarot radiofrekvences enerģiju, un, ja tas netiek uzstādīts un lietots saskaņā ar instrukcijām, tas var radīt kaitīgus radiosakaru traucējumus. Tomēr nav garantijas, ka traucējumi neradīsies parastas uzstādīšanas laikā. Ja šis aprīkojums rada kaitīgus traucējumus radio vai televīzijas uztveršanai, ko var noteikt, izslēdzot un ieslēdzot aprīkojumu, lietotājs tiek aicināts mēģināt novērst traucējumus, veicot vienu vai vairākus no šiem pasākumiem:

- pārpozicionēt vai pārvietot uztveršanas antenu;

- palielināt attālumu starp aprīkojumu un uztvērēju;
- pievienot aprīkojumu kontaktligzdai ķēdē, kas atšķiras no tās, kurai ir pievienots uztvērējs;
- sazināties ar izplatītāju vai pieredzējušu radio/televīzijas tehniķi, lai saņemtu palīdzību.

Šī ierīce atbilst Industry Canada standarta, kas atbrīvots no RSS licences. Uz darbību attiecas šādi divi nosacījumi:

- šī ierīce nedrīkst izraisīt traucējumus; un
- šai ierīcei ir jāpieņem visi traucējumi, tostarp traucējumi, kas var izraisīt nevēlamu ierīces darbību.

Drošības un instrukciju uzlīmes

Drošības uzlīmes un instrukcijas operatoram ir viegli redzamas un atrodas netālu no potenciālās bīstamības zonas. Aizstājiet jebkuru uzlīmi, kas ir bojāta vai trūkst.

Uzlīmes daļa: 133-8061



s_decal133-8061

Uzlīmes daļa: 137-9705

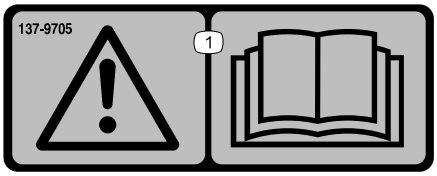

s_decal137-9075

1. Brīdinājums – izlasiet *Operatora rokasgrāmatu*.

Uzlīmes daļa: 140-4055

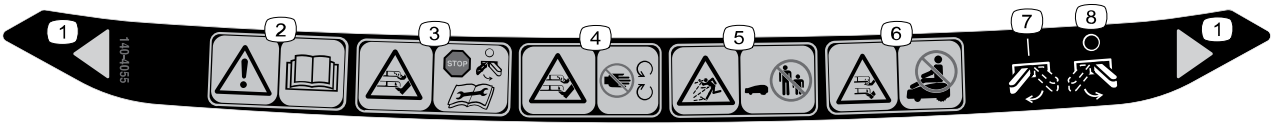

decal140-4055

1. Griezšanas platums
2. Brīdinājums – izlasiet *Operatora rokasgrāmatu*.
3. Plaukstu un pēdu sagriezšanas/nogriezšanas risks – izslēdziet zālienu pļāvēju pirms apkopes veikšanas.
4. Plaukstu un pēdu sagriezšanas/nogriezšanas risks – netuvojieties kustīgām daļām.
5. Lidojošu priekšmetu apdraudējums – nelaidiet tuvumā cilvēkus.
6. Plaukstu un pēdu sagriezšanas/nogriezšanas risks – nebrauciet uz zālienu pļāvēja.
7. Zālienu pļāvējs – ieslēgts
8. Zālienu pļāvējs – izslēgts

Izstrādājuma pārskats

Zālienu pļāvējs:

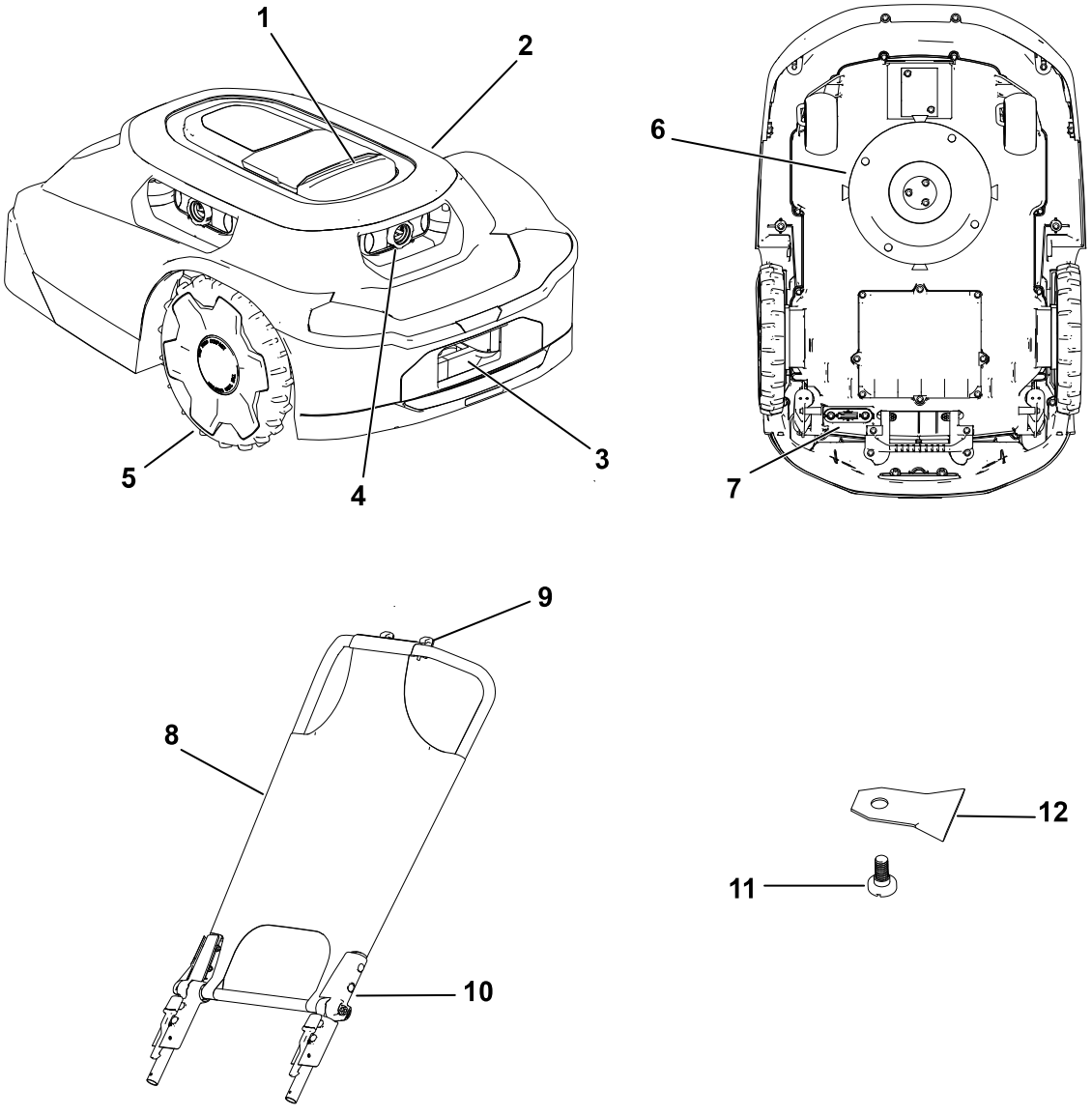

G468383

1. Apturēšanas poga
2. Zālienu pļāvēja korpuss
3. Zālienu pļāvēja uzlādes pieslēgvieta
4. Lēcas/attēlveidošanas sistēma
5. Ritenis
6. Griešanas sistēma
7. Barošanas slēdzis
8. Saulessargs/pārsegs
9. Tālruņa atvere
10. Pļāvēja rokturis
11. Asmens skrūve
12. Asmens

Uzlādes stacija:

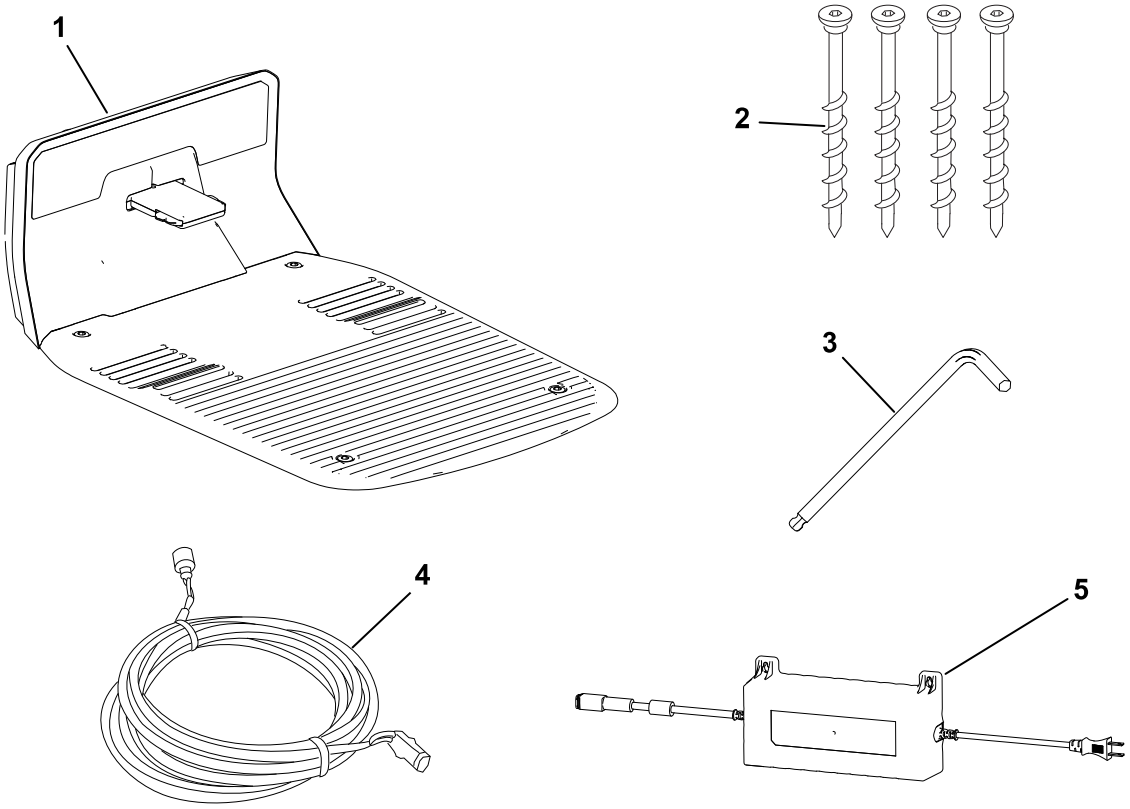

G468384

1. Uzlādes stacija
2. Sešstūra galviņas skrūves
3. Sešstūra uzgriežņu atslēga
4. Zemsprieguma kabelis
5. Barošanas padeve

Galvenā stacija:

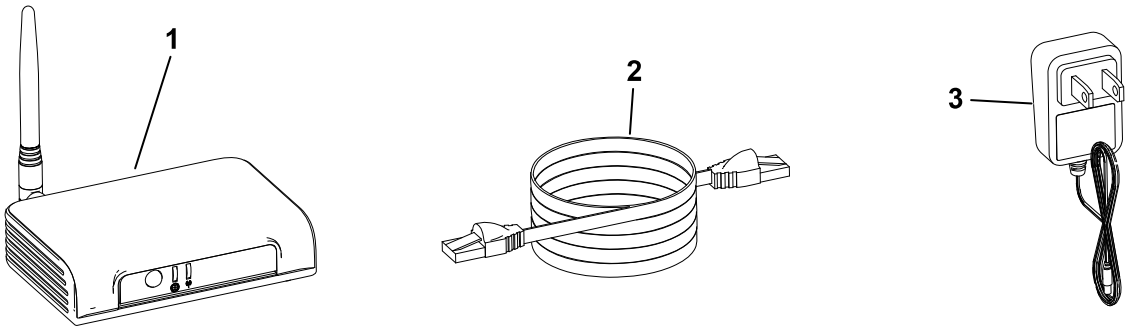

G468385

1. Galvenā stacija
2. Ethernet vads
3. Barošanas vads

Īpašuma piemērs:

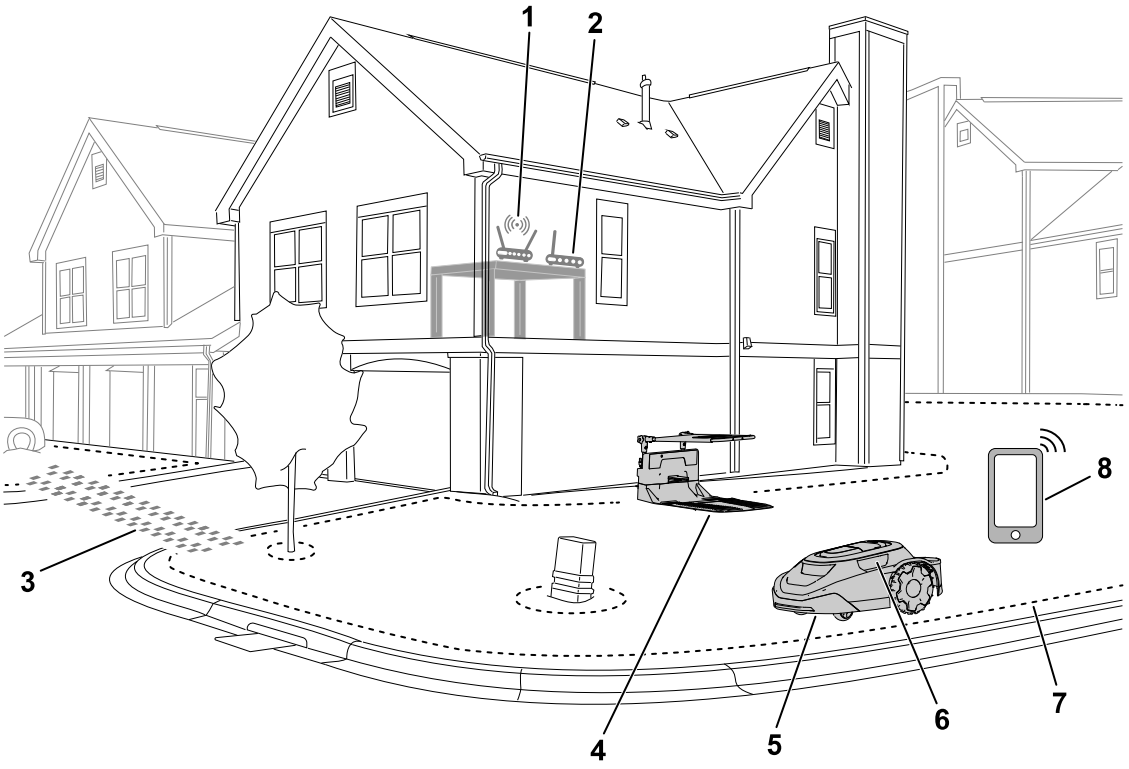

G469078

1. Wi-Fi maršrutētājs
2. Galvenā stacija
3. Pārejas ceļš
4. Uzlādes stacija
5. Zālienu pļāvējs
6. Lēcas/attēlveidošanas sistēma
7. Darba zonas perimetrs
8. Mobilā ierīce

Pārskats par Robotic zālienu pļāvēju

Robotic zālienu pļāvējs ir uzturēšanas zālienu pļāvējs, kas uztur zāles garumu nemainīgā augstumā. Kad zālienu pļāvējs nepļauj jūsu zālienu, tas atgriežas uzlādes stacijā, lai veiktu uzlādi, pirms turpina veikt nākamo plānoto pļaušanas uzdevumu.

Ja Robotic zālienu pļāvējs saskaras ar objektu vai sasniedz robežu, tas mainīs virzienu.

SmartZone™ pļaušanas raksts

SmartZone palielina pļaušanas efektivitāti, progresīvi pļaujot virzienā uz nenopļautajām zāliena zonām, nevis pārāk ilgi paliek vienā pļaušanas zonā.

Robotic pļāvējs neseko parastam rakstam; tas seko nejaušam rakstam.

Pārskats par uzlādes staciju

Kad zālienu pļāvēja akumulatora uzlādes līmenis ir pārāk zems pļaušanai vai kad tas sasniedz pļaušanas uzdevuma beigas, tas atgriežas uzlādes stacijā, lai veiktu uzlādi.

Veicot uzlādi, zālienu pļāvēja indikatora lampiņa **mirgo** zaļā krāsā. Pēc pilnas uzlādes lampiņa **deg nemainīti** zaļā krāsā.

Pēc uzlādes zālienu pļāvējs izbrauks no uzlādes stacijas un automātiski sāks nākamo plānoto pļaušanas uzdevumu vai paliks uzlādes stacijā, ja pēc pilnas uzlādes nav plānota uzdevuma.

Piezīme: Ja indikatora lampiņas uz uzlādes stacijas un zālienu pļāvēja neiedegas, kad zālienu pļāvējs iebrauc uzlādes stacijā, zālienu pļāvējs nelādējas.

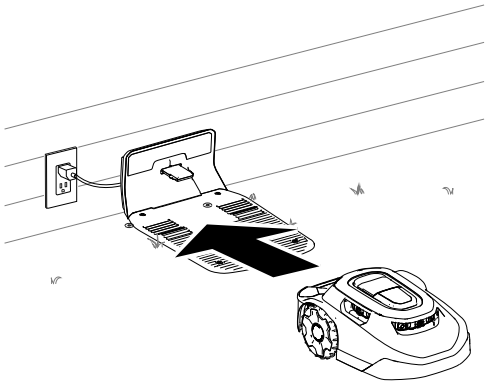

G430093

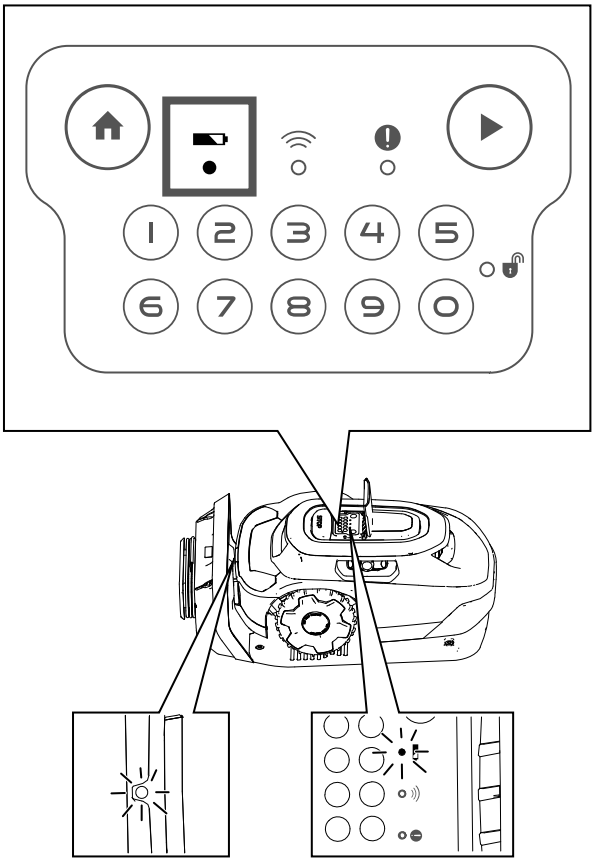

G430560

Pārskats par galveno staciju

Galvenā stacija ļauj jums sazināties ar zālienu pļāvēju no jebkuras vietas jūsu īpašumā. Tā izmanto jūsu maršrutētāju, lai droši savienotos ar internetu.

Sazinoties, izmantojot šifrētu radio signālu, galvenā stacija nodrošina drošu saziņas ceļu un gandrīz trīs reizes lielāku sakaru attālumu nekā tipisks Wi-Fi maršrutētājs.

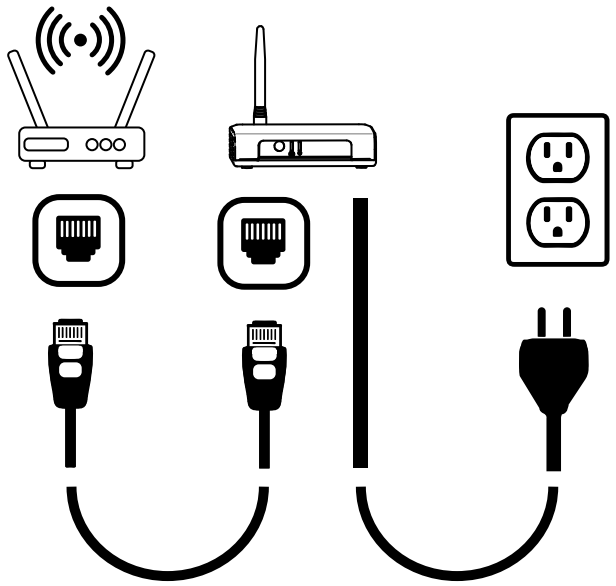

G430561

Darba zonu izveide

SVARĪGI

Izpildiet lietotnē sniegtās instrukcijas, izmantojot savu mobilo ierīci.

Skatiet īpašuma piemēru tālāk.

Jūs varat kartēt tālāk norādītos objektus, kā parādīts attēlā zemāk.

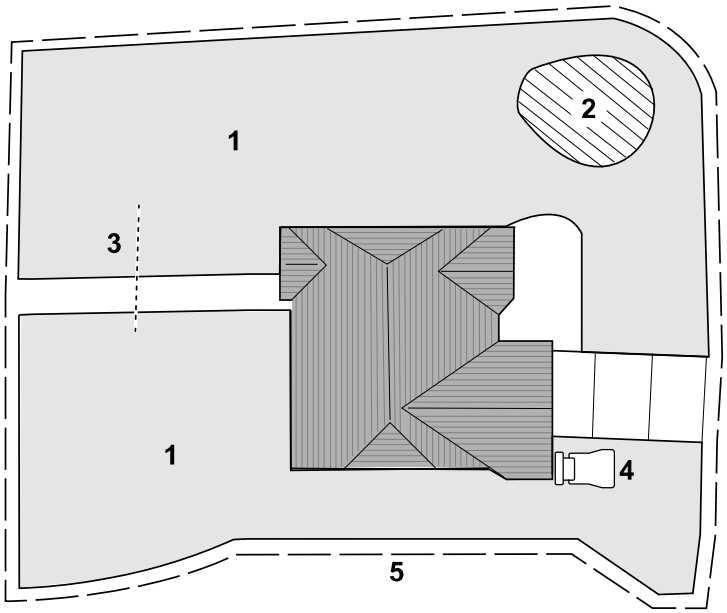

G530257

1. Pļaušanas zona
2. Izslēgšanas zona
3. Pārejas ceļš
4. Uzlādes stacija
5. Darbības zona

Darba zonu procesa pārskata izveide

SVARĪGI

Izpildiet lietotnē sniegtās instrukcijas, izmantojot savu mobilo ierīci.

Lai zālienu pļāvējs saprastu jūsu zālienu, tam ir jāizveido jūsu zāliena 3D karte. Tā tiek saukta par darbības zonu. Izpildiet lietotnē sniegtās norādes, lai izveidotu savas darbības zonas karti.

1. Stumiet zālienu pļāvēju pa visu jūsu īpašuma perimetru.
2. Stumiet zālienu pļāvēju pa jūsu īpašuma iekšpusi, izmantojot zigzaga kustības ar apmēram 1,8 līdz 2,4 m atstarpi.

   Piezīme: Ja jūsu zālienā ir šauri celiņi, piemēram, vārti, stumiet zālienu pļāvēju cauri celiņam, kā parādīts 8. attēlā zemāk.

Darba zonu procesa pārskata izveide (turpinājums)

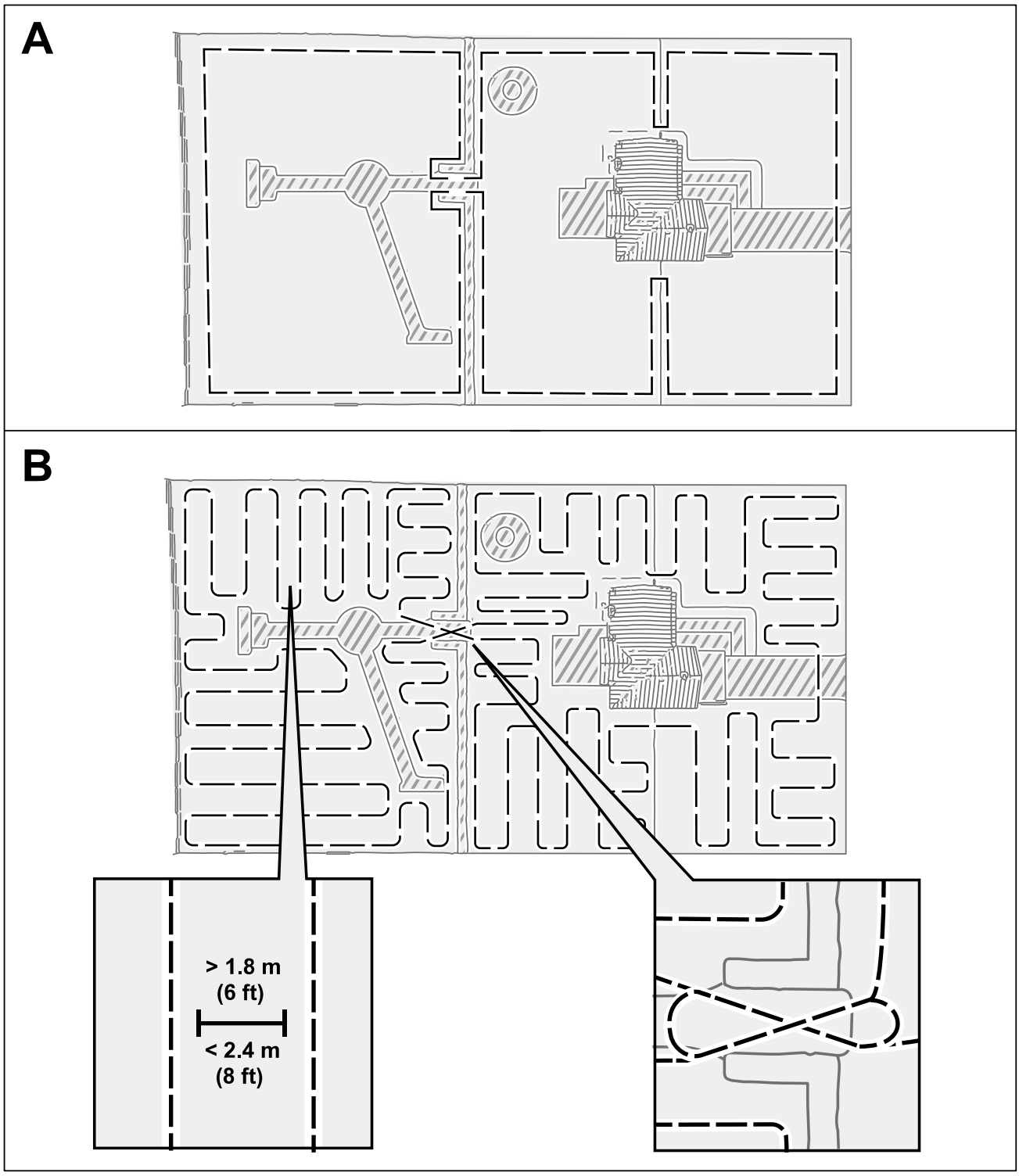

Darbība slīpumos

Zālienu pļāvējs var pļaut slīpumos līdz 25°, ja vien šajā slīpumā nav pļaušanas zonas malas. Izmantojiet izslēgšanas zonu, lai novērstu zālienu pļāvēja darbību slīpumos uz leju, kas ir stāvāki par atļauto.

Darbība slīpumos (turpinājums)

Pļaušanas zonas malas drīkst izvietot tikai slīpumos, kas nepārsniedz 15°. Pretējā gadījumā pastāv risks, ka zālienu pļāvējs iestrēgs, pagriežoties pie malas. Tomēr, ja mala ir slīpuma augšā vai uz malas ir pastāvīgi šķēršļi, ar kuriem zālienu pļāvējs var sadurties, piemēram, žogi vai blīvi dzīvžogi, malas var pievienot slīpumos, kas pārsniedz 15°, bet nepārsniedz 25°.

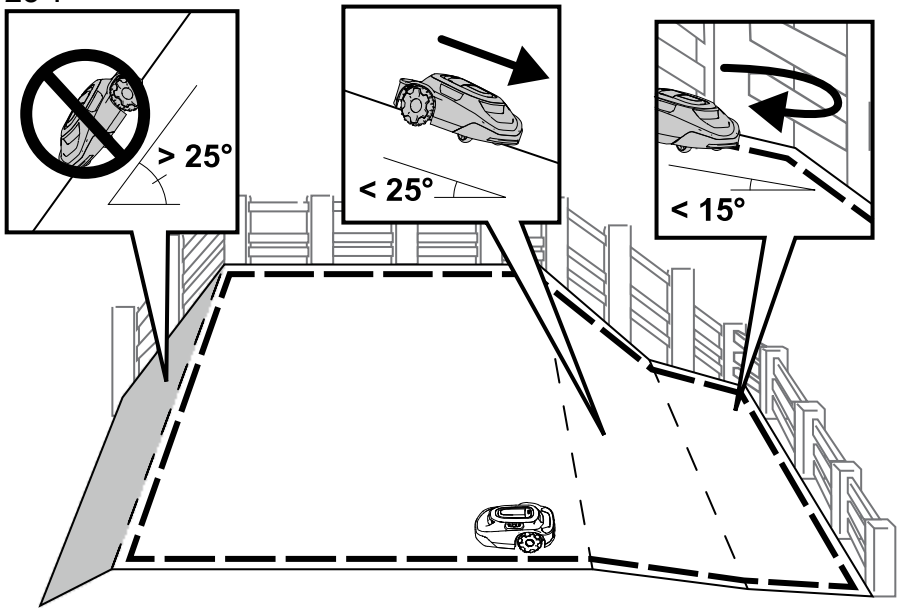

Neapgūti šķēršļi

Zālienu pļāvējs var sadurties ar neapgūtiem šķēršļiem, piemēram, akmeņiem vai saknēm, kas ir augstāki par 15 cm, nebojājot zālienu pļāvēju. Zālienu pļāvējs pagriezīsies prom pēc sadursmes ar šo veidu objektiem, un nebūs nepieciešams kartēt izslēgšanas zonu.

Tomēr ir ieteicams izmantot izslēgšanas zonas uz visiem fiksētiem objektiem, lai nodrošinātu klusu darbību un novērstu zālienu pļāvēja iestrēgšanu aiz objektiem.

Objekti, kas ir zemāki par 15 cm ir jāizslēdz, izmantojot izslēgšanas zonu, vai jānoņem no zāliena. Zālienu pļāvējs var mēģināt pļaut pāri šiem objektiem, kas var sabojāt asmeņus.

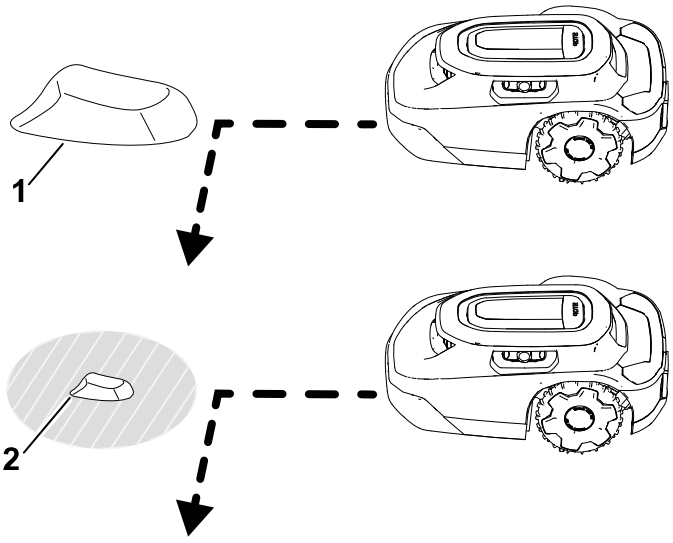

(1) Objekti, kas augstāki kar 15 cm — nav nepieciešama izslēgšanas zona.

(2) Objekti, kas zemāki kar 15 cm — nepieciešama izslēgšanas zona.

Vadības panelis

Iepazīstieties ar visām vadības ierīcēm pirms zālienu pļāvēja iedarbināšanas un izmantošanas.

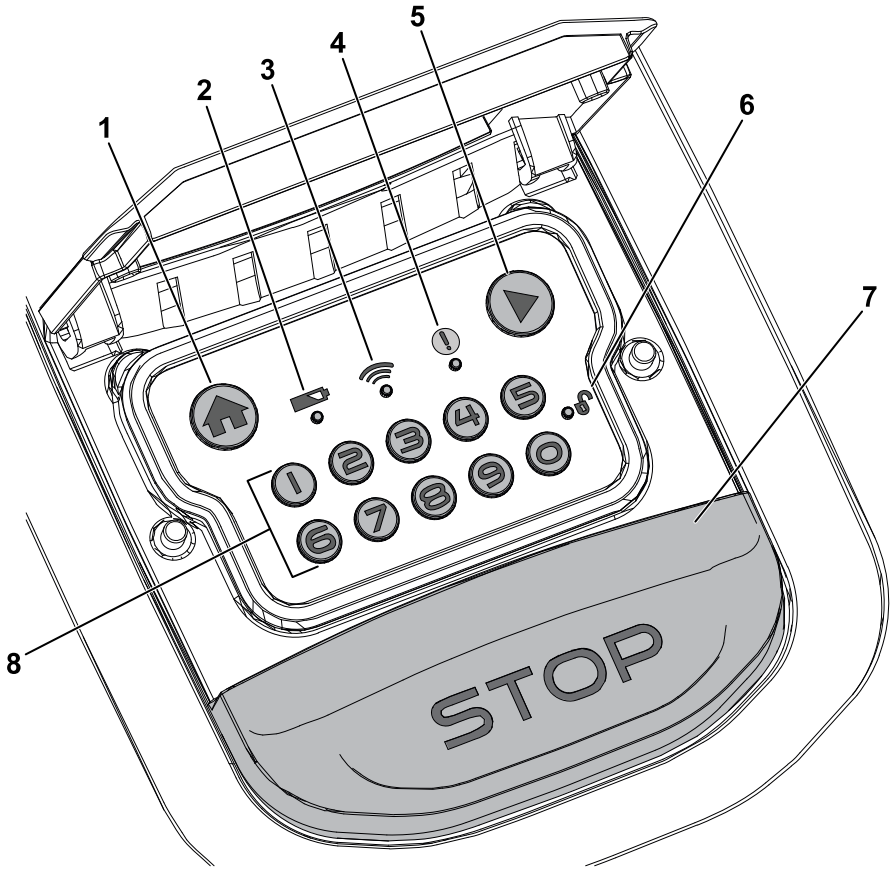

G484159

1. Sākuma poga
2. Akumulatora indikators
3. Galvenās stacijas savienojuma indikators
4. Statusa indikators
5. Sākšanas (darbības atsākšanas) poga
6. Bloķēšanas/atbloķēšanas indikators
7. Apturēšanas poga
8. Ciparu tastatūra/kodu pogas

Apturēšanas poga

Apturēšanas poga manuāli aptur zālienu pļāvēju.

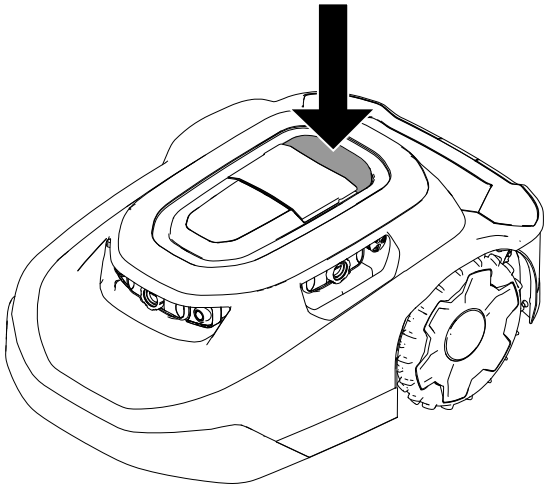

G430095

Sākuma poga

SĀKUMA poga nosūta zālienu pļāvēju uz uzlādes staciju līdz nākamajam plānotajam pļaušanas uzdevumam.

Sākšanas (darbības atsākšanas) poga

SĀKŠANAS (darbības atsākšanas) poga atsāk darbību saskaņā ar iepriekš aktīvo funkciju (t.i. plānota pļaušana, neplānota pļaušana, atgriešanās uzlādes stacijā) mobilajā lietotnē.

Ciparu tastatūra/kodu pogas

Izmantojot ciparu tastatūru, ievadiet savu 4 ciparu kodu, lai atbloķētu zālienu pļāvēja vadības ierīces.

Galvenās stacijas savienojuma indikators

Galvenās stacijas savienojuma indikators iedegas zaļā krāsā, ja zālienu pļāvējs spēj sazināties ar galveno staciju, vai sarkanā krāsā, ja pļāvējs nespēj sazināties ar galveno staciju.

Akumulatora indikators

Akumulatora indikators iedegas zaļā krāsā, ja akumulators ir pareizi uzlādēts, vai sarkanā krāsā, ja akumulatoru ir nepieciešams uzlādēt.

Statusa indikators

Ja statusa indikators iedegas **zaļā** krāsā, zālienu pļāvējs darbojas pareizi; ja indikators ir **sarkans**, pastāv aktīva kļūme.

Ja rodas kļūme, atveriet lietotni, lai skatītu kļūmi.

Lai saņemtu palīdzību, apmeklējiet Haven Robotic zālienu pļāvēja palīdzības centru.

Ja nevarat novērst kļūmi, sazinieties ar pilnvarotu servisa izplatītāju.

Bloķēšanas/atbloķēšanas indikators

Pēc 4 ciparu koda ievadīšanas bloķēšanas/atbloķēšanas indikators iedegas zaļā krāsā, ja pļāvējs ir atbloķēts, vai sarkanā krāsā, ja ievadītais 4 ciparu kods bija nepareizs, tādējādi pļāvējs paliek bloķēts.

Darbības gaisma

Darbības gaisma (1) iedegas zālienu pļāvēja augšpusē, kad tas pļauj autonomi.

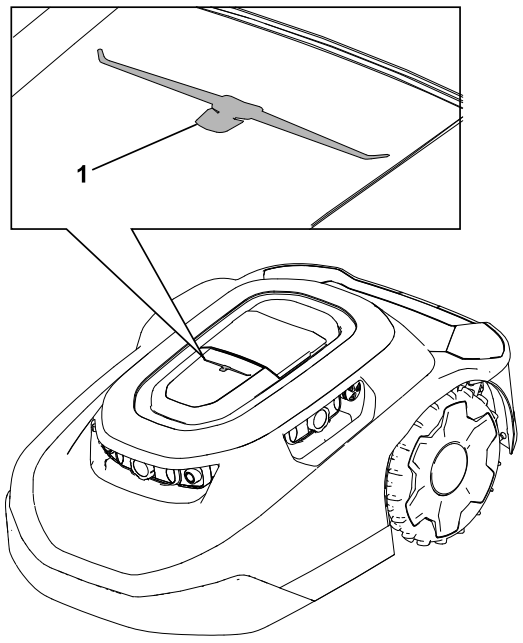

G477896

Specifikācijas

Piezīme: Tehniskie dati un konstrukcija var tikt mainīta bez iepriekšēja brīdinājuma.

Zālienu pļāvējs:

	3000 m² modeļi	**5000 m² modeļi**
Platums	54 cm	54 cm
Garums	81 cm	81 cm

Zālienu pļāvējs: (turpinājums)

Augstums	34 cm	34 cm
Svars	18,5 kg	18,9 kg

Uzlādes stacija:

Platums	62 cm
Garums	93 cm
Augstums **ar** uzstādītu saulessargu	60 cm
Augstums **bez** uzstādīta saulessarga	30 cm

Zālienu pļāvējs novietots uzlādes stacijā:

Platums	62 cm
Garums	96 cm
Augstums **ar** uzstādītu saulessargu	60 cm
Augstums **bez** uzstādīta saulessarga	34 cm

Agregāti/piederumi

Toro apstiprinātu agregātu un piederumu izlase ir pieejama izmantošanai ar mašīnu, lai uzlabotu un paplašinātu tās iespējas. Sazinieties ar savu pilnvaroto servisa dīleri vai pilnvarotu Toro izplatītāju, vai dodieties uz www.Toro.com, lai aplūkotu sarakstu ar apstiprinātajiem agregātiem un piederumiem.

Lai nodrošinātu optimālu veiktspēju un nepārtrauktu mašīnas sertifikācijas drošību, izmantojiet tikai oriģinālās Toro nomaiņas daļas un piederumus.

Lietotnes lejupielādēšana un zālienu pļāvēja pievienošana

1. Tālruņa lietotņu veikalā lejupielādējiet MyToro lietotni.

Attēls 1 Apple lejupielāde:

G430242

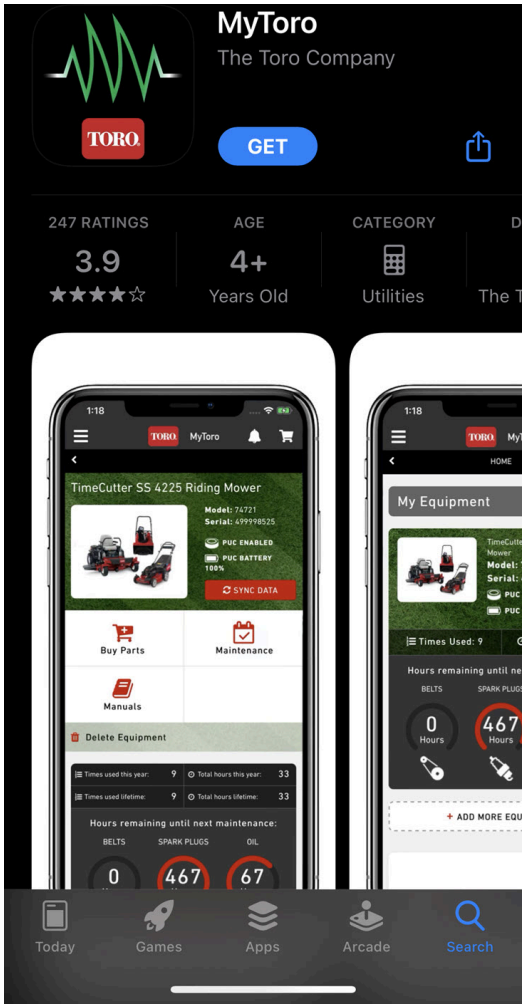

G362110

Attēls 2 Android Google Play Store lejupielāde:

G430241

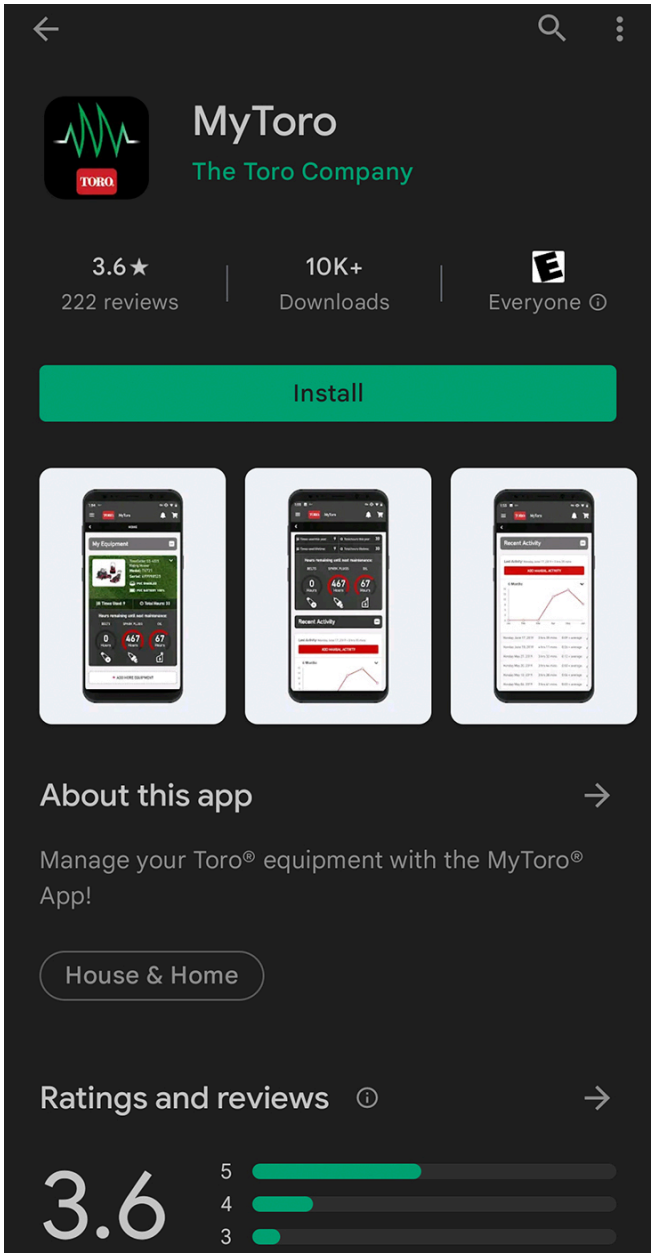

G387030

2. Ja jums jau ir konts, pieskarieties **Pieteikties**.
   Ja jums nav konta, pieskarieties **Izveidot kontu**.

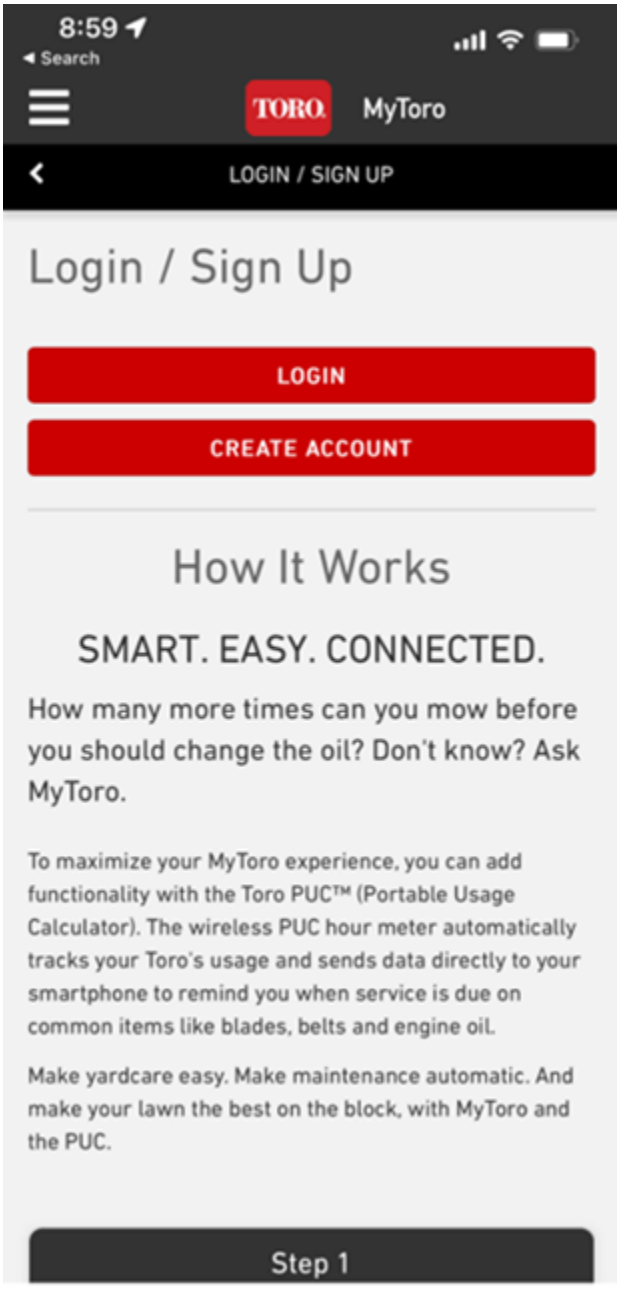

G445461

3. Sākuma ekrānā pieskarieties **Pievienot ierīci**.

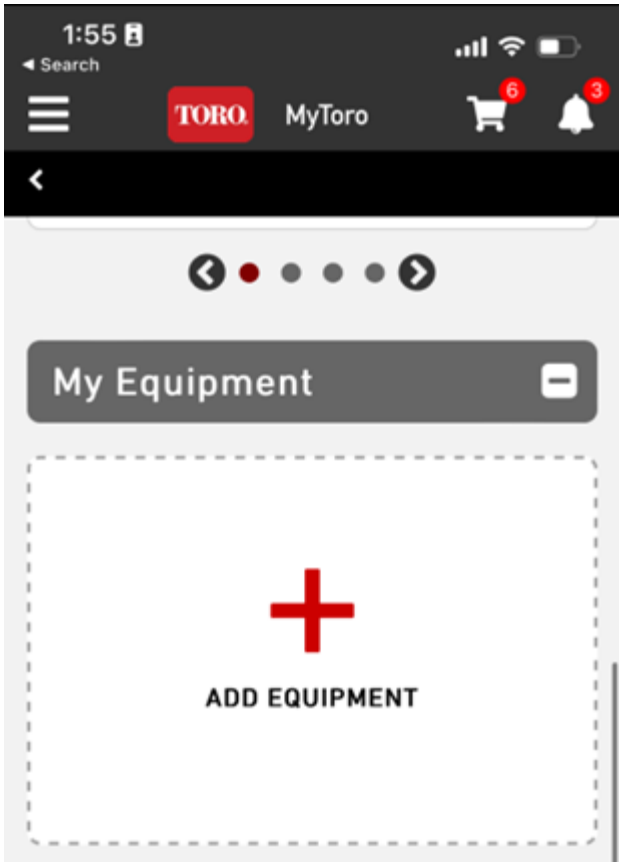

G445462

4. Iespējojiet savā tālrunī kameru.

   Piezīme: Vai arī varat manuāli ievadīt jaunās ierīces informāciju.

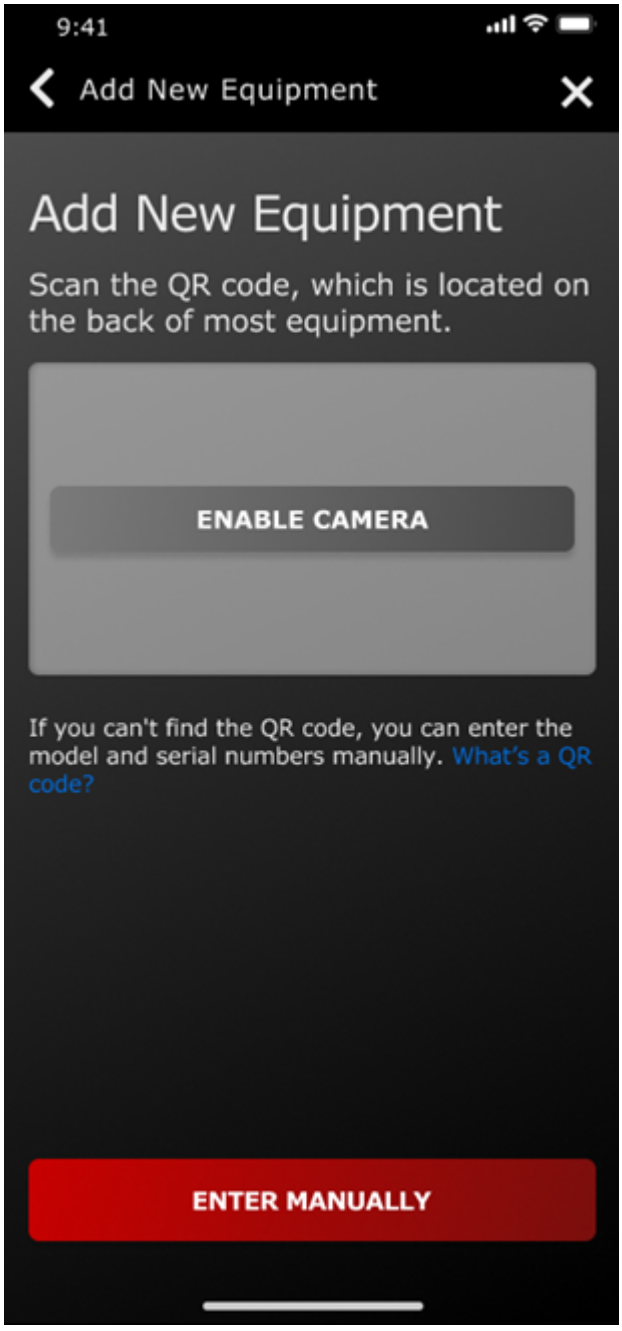

G445465

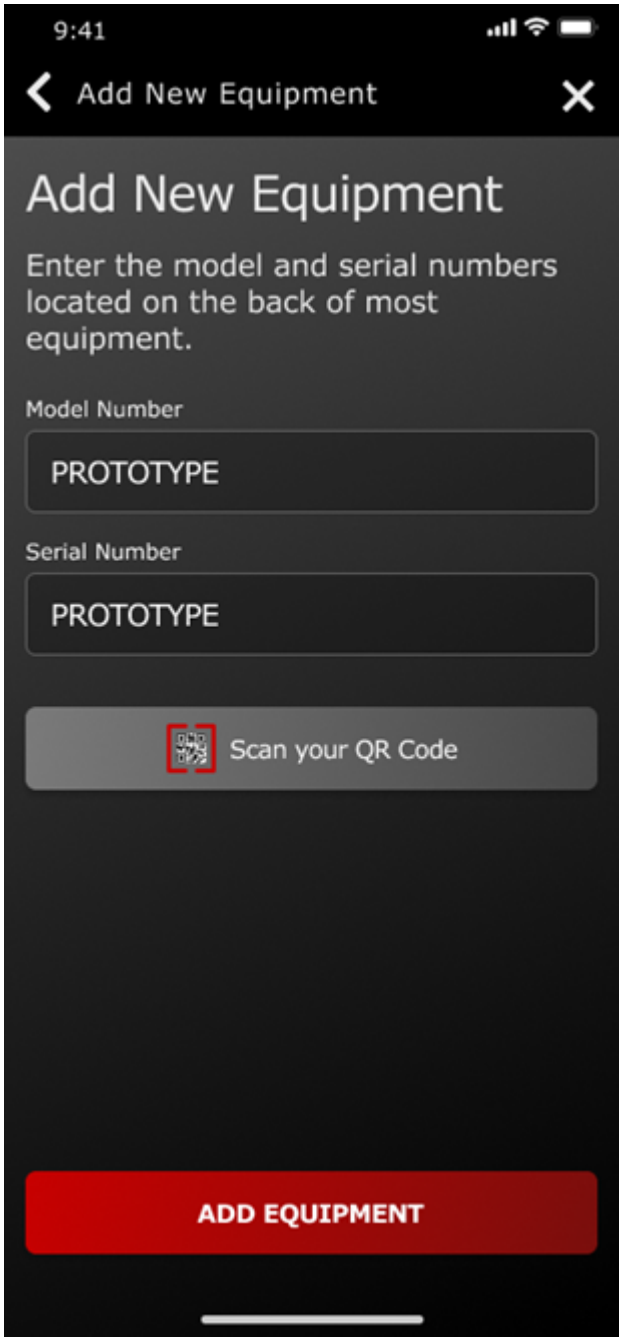
9:41
Add New Equipment
Add New Equipment
Enter the model and serial numbers located on the back of most equipment.
Model Number
PROTOTYPE
Serial Number
PROTOTYPE
Scan your QR Code
ADD EQUIPMENT

G445467

5. Skenējiet kvadrātkodu 1, kas atrodas uz jūsu zālienu pļāvēja, vai manuāli ievadiet informāciju savā tālrunī.

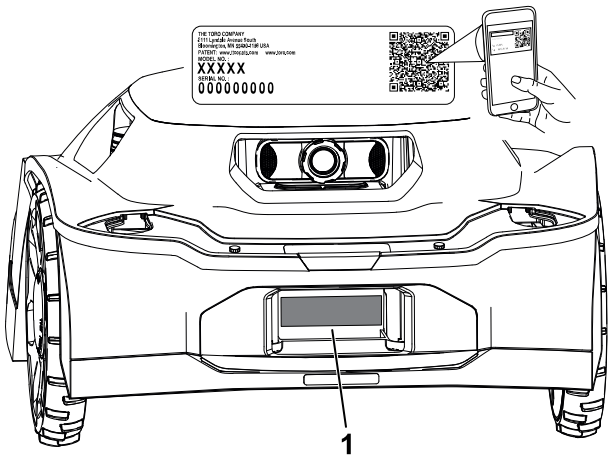

G489469

6. Apstipriniet modeļa numuru un sērijas numuru un ievadiet pirkuma datumu.

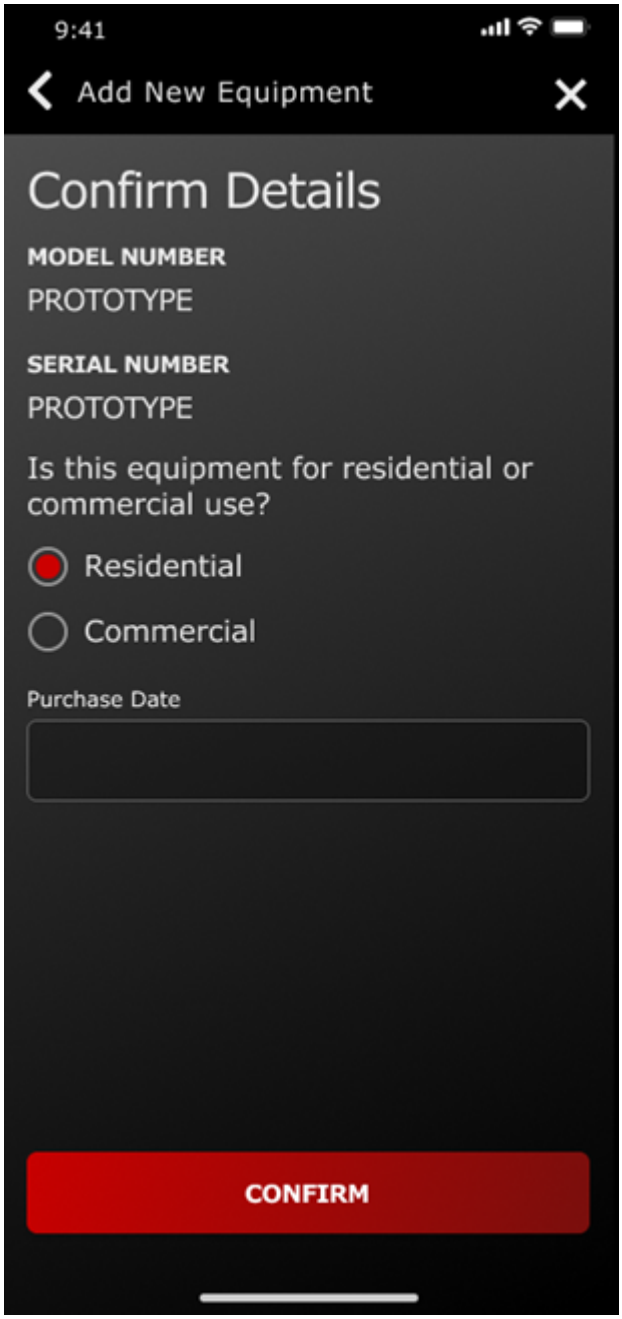

G445464

7. Ievadiet savus personas datus un pieskarieties **Reģistrēties**.

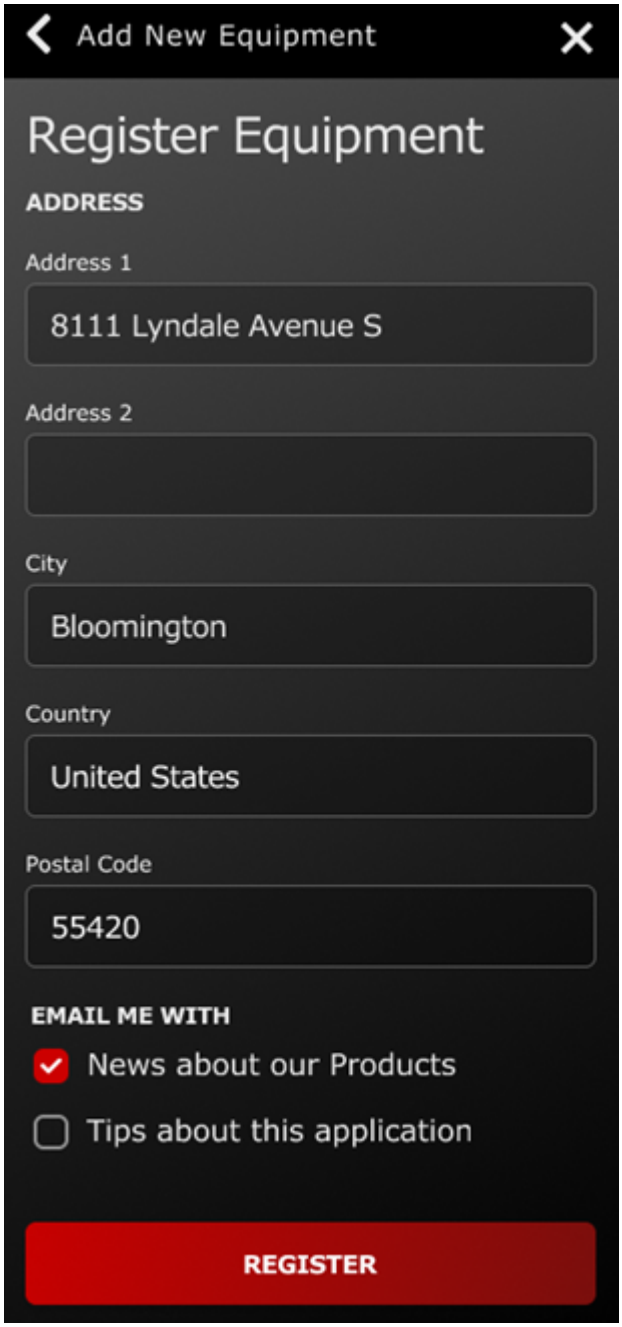

G445466

Galvenās stacijas savienošana

Nepieciešamās daļas

1	Galvenā stacija
1	Ethernet kabelis
1	Barošanas vads
1	Antena

1. Ievietojiet antenu koaksiālajā spailē.
2. Pagrieziet antenu pulksteņrādītāju kustības virzienā, līdz tā ir cieši pievilkta.
3. Ievietojiet Ethernet kabeli LAN spailē.
4. Ievietojiet barošanas vadu 5V-1A spailē.

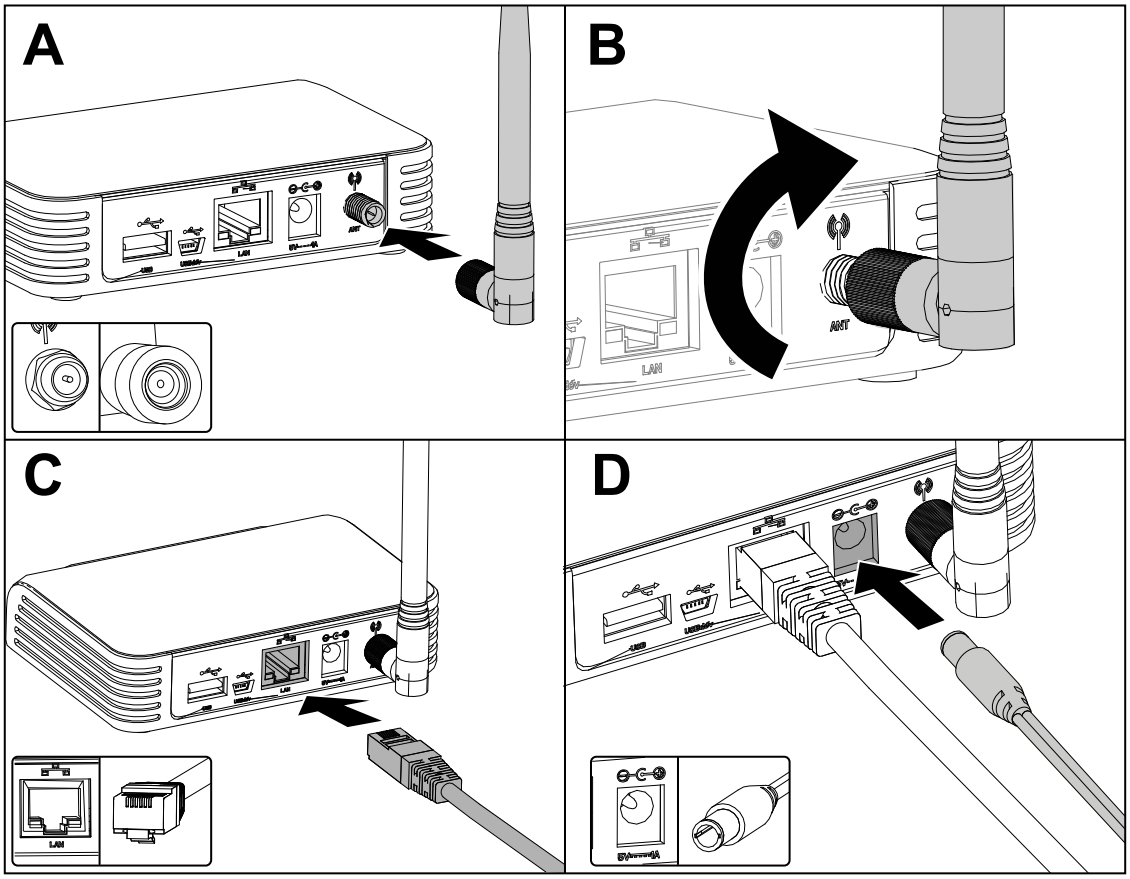

G473652

5. Iespraudiet barošanas vadu elektrības kontaktligzdā.
6. Iespraudiet galveno staciju maršrutētājā, un tas automātiski savienosies ar internetu. Kad zemeslodes simbols galvenajā stacijā nemainīgi deg zaļā krāsā, galvenā stacija ir savienota.

Piezīme: Šis process var aizņemt dažas minūtes.

Jums nav nepieciešamas Wi-Fi paroles vai tīkla atļaujas.

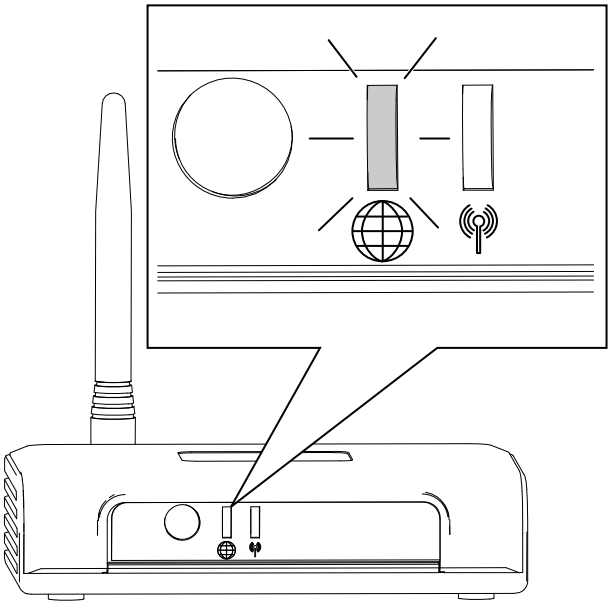

Uzlādes stacijas atrašanās vietas noteikšana

Izvēloties uzlādes stacijas atrašanās vietu, skatiet tālāk atrodamās vadlīnijas.

- Novietojiet to āra elektrības kontaktligzdas tuvumā.
- Neizmantojiet pagarinātāja vadu.
- Pārliecinieties, ka uzlādes stacija atrodas 0,5 m robežās no pļaušanas zonas malas un zālienu pļāvējam ir vieta, kur pārvietoties uzlādes stacijas priekšā.

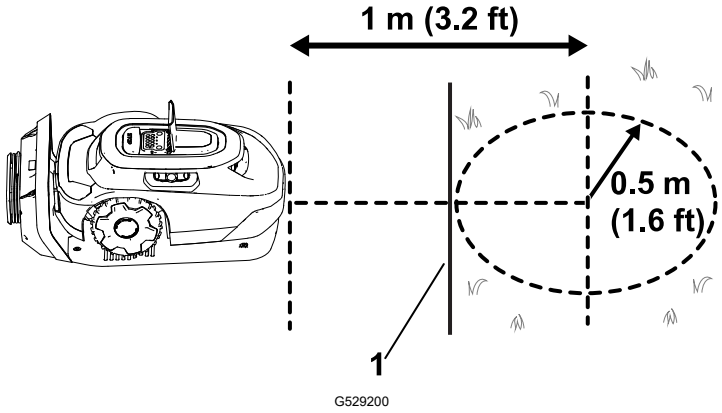

(1) Pļaušanas zonas mala

- Neuzstādiet uzlādes staciju, kur var būt stāvošs vai plūstošs ūdens.
- Neuzstādiet uzlādes staciju uz platformas vai kādā citā nepieejamā vietā.
- Pārliecinieties, ka 20 m robežās no uzlādes stacijas atrodas vismaz 2 atsauces objekti. Mājas vai garāžas sienas ir derīgs atsauces objekts.

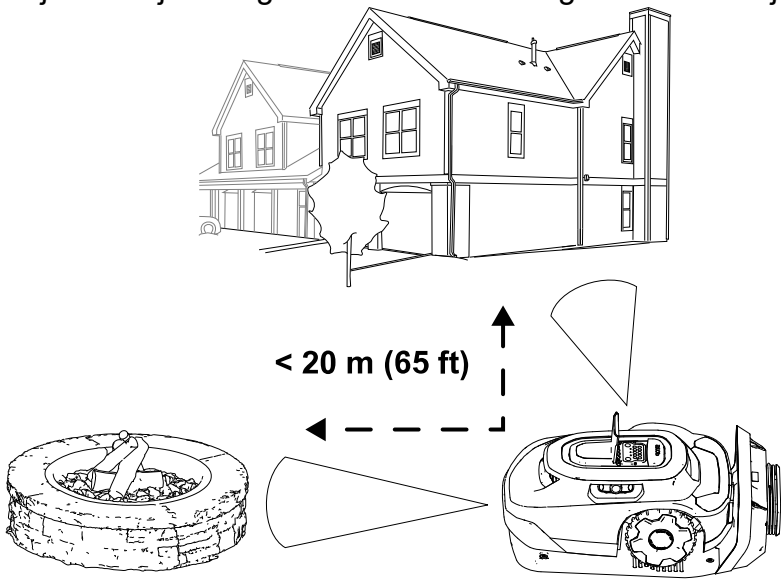

- Uzstādiet uzlādes staciju uz līdzenas virsmas, neuzstādiet uz slīpas virsmas, jo uzlādes stacija var saliekties.

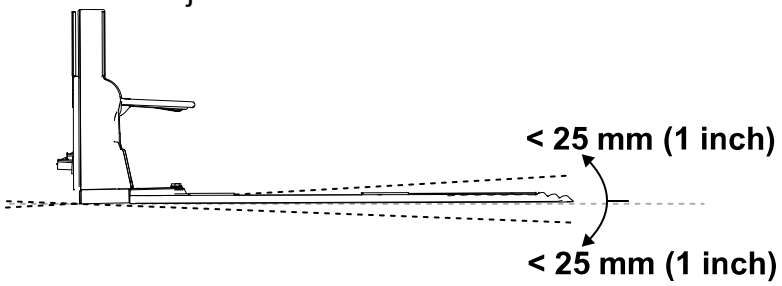

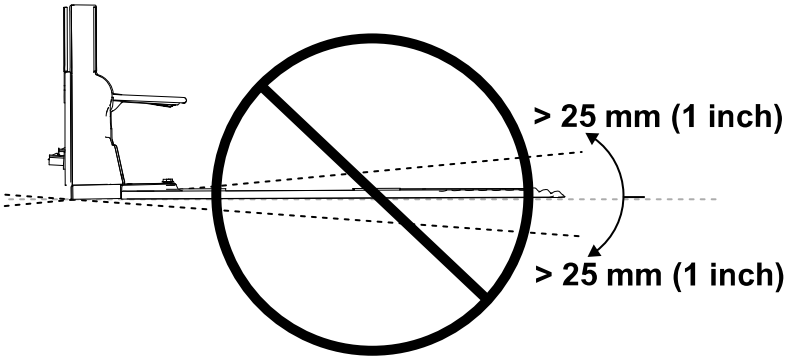

- Uzlādes staciju var uzstādīt uz dažādām virsmām, bet uzlādes stacijas galam ir jābūt kontaktā ar zālienu.

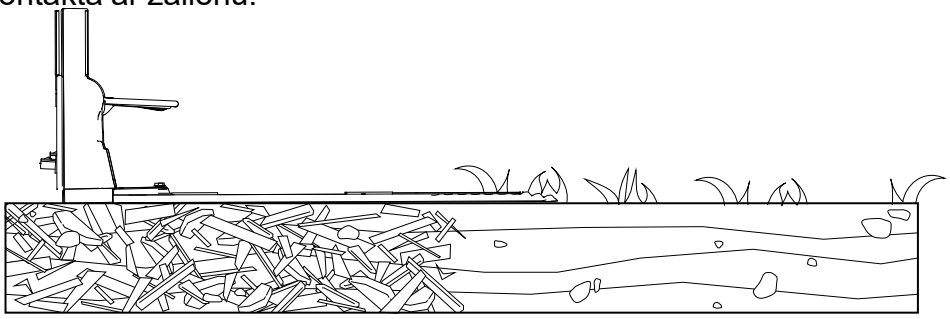

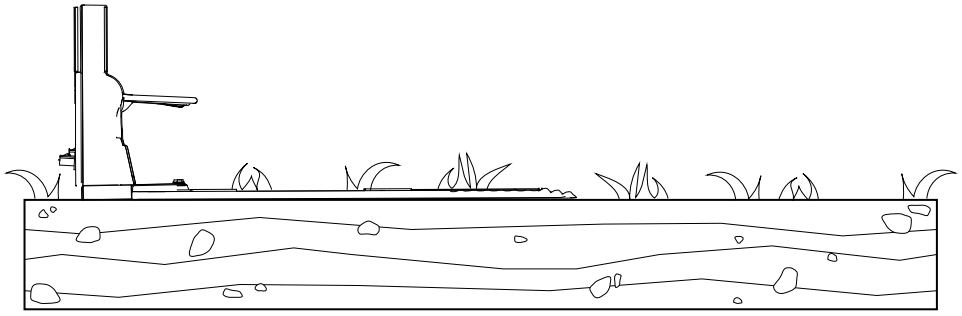

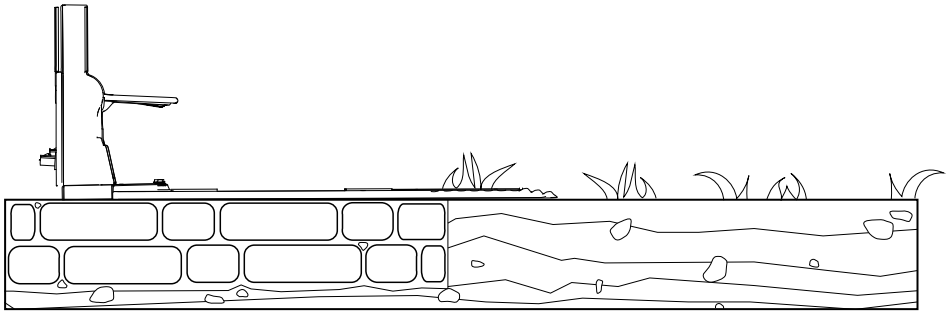

Barošanas padeves un uzlādes stacijas uzstādīšana

Nepieciešamās daļas

1	Barošanas padeve
1	Zemsprieguma kabelis
1	Uzlādes stacija
4	Sešstūra galviņas skrūve

⚠ BRĪDINĀJUMS ⚠

Barošanas padeve, kas pievienota kontaktligzdai, kas nav GFCI vai RCD, var izraisīt elektriskās strāvas triecienu.

Pievienojiet barošanas padevi tikai zemējuma kļūmes ķēdes pārtraucēja (GFCI) vai atlikušās strāvas ierīces (RCD) kontaktligzdai, kuras izslēgšanas strāva nepārsniedz 30 mA.

⚠ BRĪDINĀJUMS ⚠

Nepareizi funkcionējoša vai bojāta uzlādes stacija, zemsprieguma kabelis vai barošanas padeve var pārkarst un palielināt aizdegšanās risku.

Neuzstādiet uzlādes staciju, zemsprieguma kabeli vai barošanas padevi viegli uzliesmojošu vai degošu materiālu tuvumā.

Ja uzlādes stacijas barošanas padeve nedarbojas pareizi vai ir bojāta, atvienojiet barošanas padevi un sazinieties ar pilnvarotu servisa izplatītāju, lai to nomainītu.

SVARĪGI

Pirms barošanas padeves montāžas pārbaudiet, lai nodrošinātu atbilstību visiem kodeksiem un noteikumiem.

Barošanas padeves montāžai atkarībā no bāzes materiāla jūsu izvēlētajā montāžas vietā var būt nepieciešami papildmateriāli un/vai aparatūra.

SVARĪGI

Virziet strāvas vadu uz uzlādes staciju ārpus pļaušanas zonas; pretējā gadījumā zālienu pļāvējs var sabojāt vadu.

1. Uzstādiet barošanas padevi savai konstrukcijai vismaz 30 cm augstumā.

Piezīme: Pārliecinieties, vai barošanas padeves vads ir pietiekami vaļīgs, lai to pievienotu zemsprieguma kabelim.

2. Iespraudiet barošanas padeves vīrišķo savienotāju ① zemsprieguma kabeļa sievišķajā savienotājā ②.

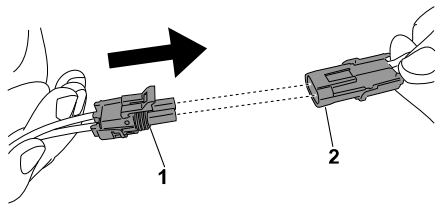

G430557

3. Izmantojiet 4 sešstūra galviņas skrūves, lai fiksētu uzlādes staciju.

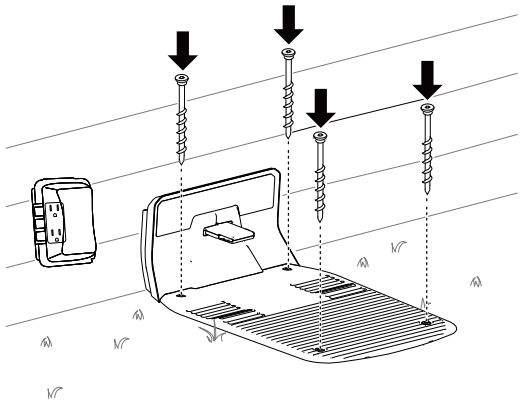

G490295

4. Iespraudiet barošanas padevi elektrības kontaktligzdā.

   Uzlādes stacijas indikatora lampiņai ir jāiedegas zaļā krāsā.

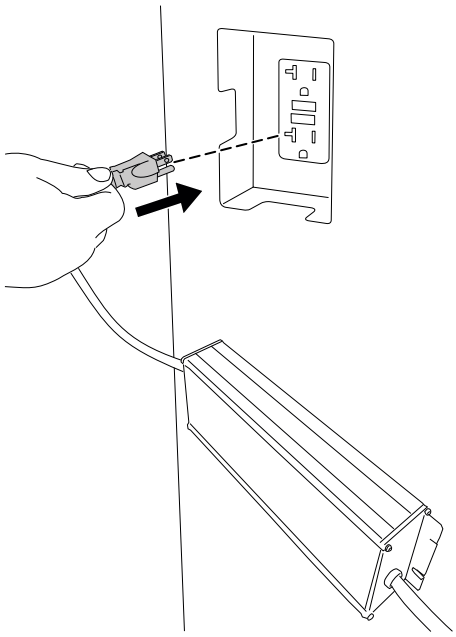

G490294

Zāliena sagatvošana pirms Robotic zālienu pļāvēja izmantošanas

Lai sagatavotu zālienu pirms Robotic zālienu pļāvēja izmantošanas, rīkojieties, kā norādīts tālāk.

- Notīriet no zāliena visus šķēršļus un/vai gružus.
- Pirms sava Robotic zālienu pļāvēja apmācīšanas nopļaujiet zālienu 83 mm augstumā.
- Aizpildiet visas bedres zālienā, kas varētu apturēt zālienu pļāvēju.
- Lai atvieglotu uzstādīšanas procesu lietotnē, izveidojiet pļaušanas zonas skici un visus šķēršļus, robežas, pārejas ceļus, izslēdzamās zonas, lai būtu vieglāk uzstādīt uzlādes staciju.

Ideāli apstākļi zālienu pļāvēja uzstādīšanai

Mākoņainas dienas pusdienlaiks ir ideāli apstākļi jūsu zālienu pļāvēja uzstādīšanai. Pārliecinieties, ka sākat uzstādīšanas procesu 3 stundas pēc saullēkta un pabeidzat procesu 3 stundas pirms saulrieta. Šie apstākļi ļauj zālienu pļāvējam izveidot augstas kvalitātes zāliena karti.

Piezīme: Jūs vienmēr varat atsākt zālienu pļāvēja uzstādīšanu nākamajā dienā, ja nepabeidzat uzstādīšanas procesu.

Zālienu pļāvēja iedarbināšana un uzlāde

1. Lai sāktu iestatīt zālienu pļāvēju, pagrieziet barošanas slēdzi no IZSLĒGTAS pozīcijas (2) IESLĒGTĀ (1) pozīcijā.

2. Ievelciet zālienu pļāvēju uzlādes stacijā. Zālienu pļāvējs tiek piegādāts ar apmēram 30 % akumulatora uzlādi. Pirms sākat iestatīšanas procesu, izmantojot mobilo lietotni, jums ir jāuzlādē zālienu pļāvējs līdz **vismaz 85 %**.

3. Pēc tam, kad ir sasniegts nepieciešamais uzlādes līmenis, izmantojiet mobilo lietotni, lai iedarbinātu zālienu pļāvēju.

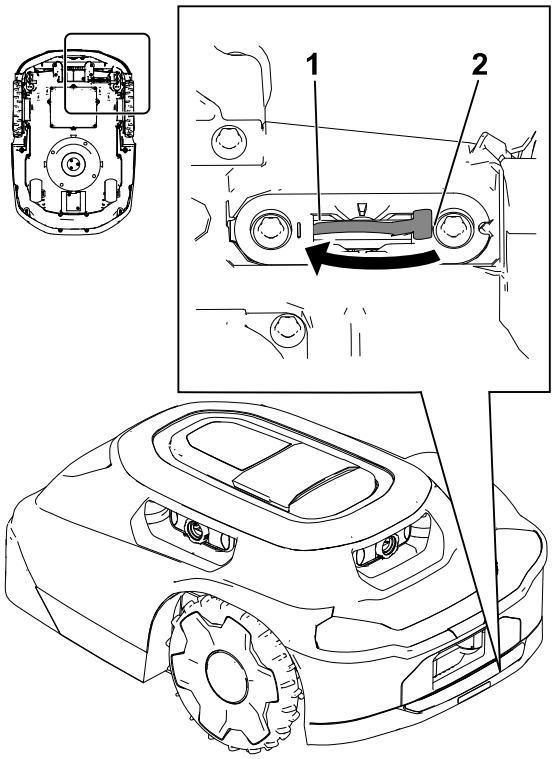

G530548

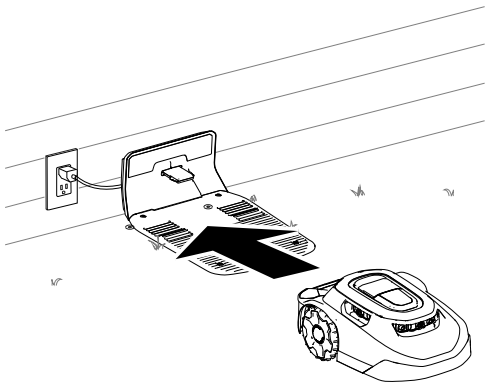

G430093

Zālienu pļāvēja roktura uzstādīšana

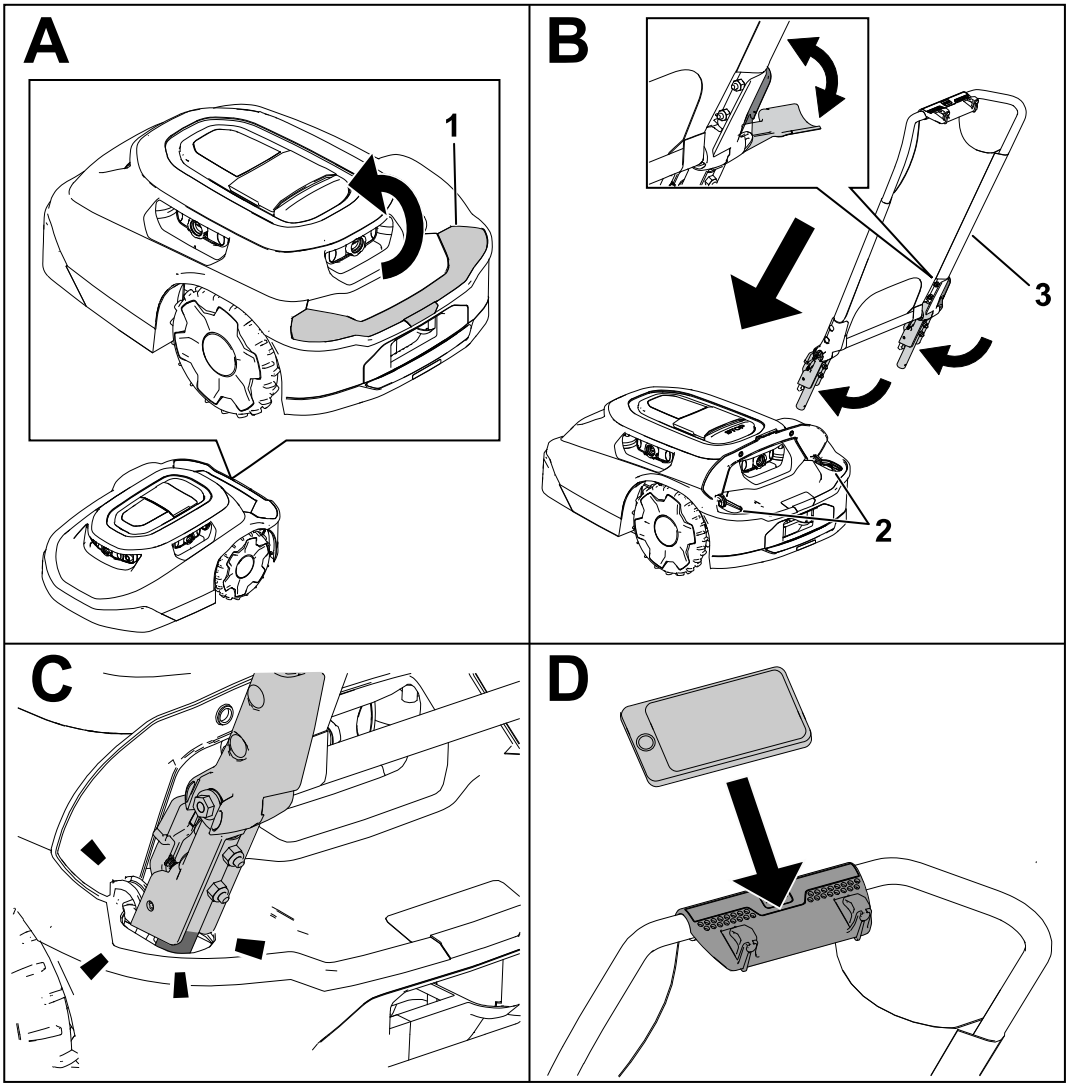

G530208

1 Paceliet pārsegu.

2 Roktura atveres

3 Roktura bloks

Zālienu pļāvēja roktura noņemšana un tā glabāšana uzlādes stacijā

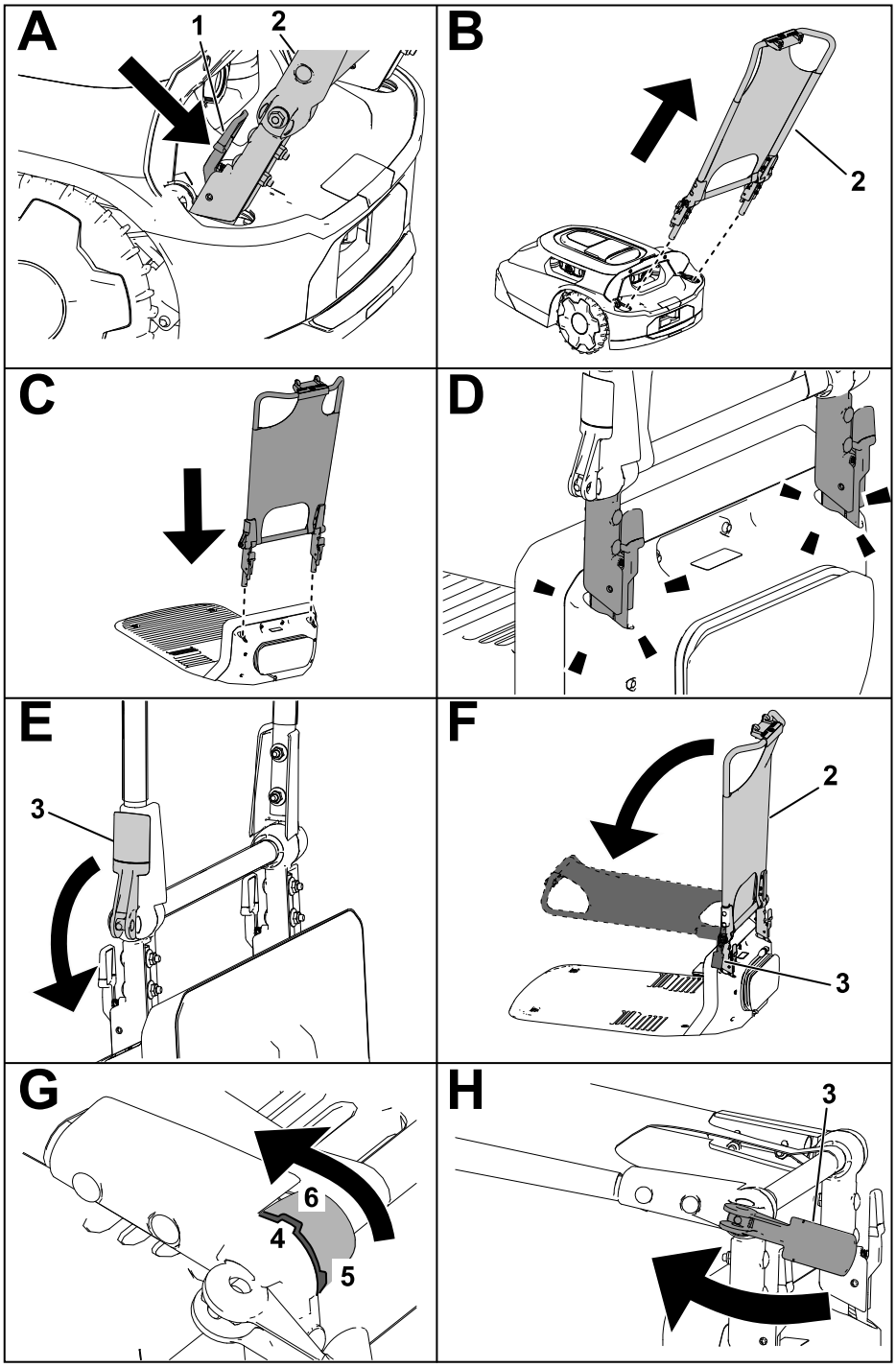

G430160

1. Saspiediet atbrīvošanas sviras uz iekšpusi.
2. Roktura bloks
3. Izciļņa svira
4. Iedobe roktura blokā
5. Stāvus/vertikāla iedobes pozīcija
6. Guļus/horizontāla iedobes pozīcija

Ekspluatācijas drošība

- Neļaujiet mašīnai, uzlādes stacijai un barošanas padevei darbības laikā blakus atrasties blakus stāvētājiem un bērniem.
- Ikreiz, kad manuāli darbināt mašīnu, valkājiet atbilstošu apģērbu, tostarp garās bikses un atbilstošus, neslīdošus apavus.
- Nedarbiniet mašīnu bez visām drošības aizsargierīcēm savā vietā un darba kārtībā, kā arī, ja strāvas vads ir bojāts vai nolietots.
- Pārbaudiet vietu, kur izmantosiet mašīnu un noņemiet visus objektus, kuri varētu traucēt mašīnas darbībai.
- Izmantojiet tikai mašīnai apstiprinātu akumulatoru un barošanas padevi. Neizmantojiet nevienu akumulatoru, kas nav paredzēts izmantošanai ar mašīnu.
- Neizmantojiet bojātu vai mainītu akumulatoru, kas var radīt neparedzētu reakciju, izraisot ugunsgrēku, eksploziju vai ievainojumu risku.
- Asmeņi ir asi; saskare ar asmeņiem var radīt nopietnus personas ievainojumus. Nospiediet apturēšanas pogu un pagaidiet, kamēr apstājas visas kustīgās daļas, pirms mašīnas aizsērējuma likvidēšanas, apkopes vai transportēšanas.
- Turiet rokas un pēdas atstatu no kustīgām daļām uz un zem mašīnas.
- Nesniedzieties pāri. Vienmēr stāviet stabili un saglabājiet līdzsvaru. Tas ļauj labāk kontrolēt mašīnu neparedzētās situācijās. Ejiet; nekad neskrieniet, apmācot mašīnu.
- Nestāviet, nesēdiet vai nebrauciet uz mašīnas, kā arī neļaujiet to darīt citiem.
- Ja mašīna saskaras ar objektu un/vai sāk neparasti vibrēt, nekavējoties izslēdziet mašīnu un pagaidiet, kamēr visas kustīgās daļas apstājas, pirms veicat mašīnas bojājumu pārbaudi. Pirms darbības atsākšanas veiciet visus nepieciešamos remontdarbus.
- Nospiediet mašīnas apturēšanas pogu, pagaidiet, kamēr visas kustīgās daļas apstājas, un atspējojiet mašīnu šādās situācijās:
  - Pirms mašīnas aizsērējumu tīrīšanas
  - Pirms mašīnas un uzlādes stacijas pārbaudes, tīrīšanas vai apkopes (it īpaši asmeņu).
  - Pēc tam, kad mašīna saduras ar svešķermeni, notiek negadījums vai tā saplīst, pārbaudiet mašīnas bojājumus un pirms darbības atsākšanas veiciet remontu.
  - Ja mašīna sāk neparasti vibrēt, pārbaudiet mašīnas bojājumus un pirms darbības atsākšanas veiciet remontu.
- Izvairieties no mašīnas un tās perifērijas ierīču lietošanas sliktos laikapstākļos, it īpaši, ja ir zibens risks.
- Neuzlieciet nekādu priekšmetu uz mašīnas, uzlādes stacijas vai barošanas padeves.

- Nemainiet mašīnu, programmatūru, uzlādes staciju, galveno staciju vai barošanas padevi.
- Nemainiet vai neignorējiet mašīnas vadības ierīces, drošības ierīces vai barošanas padevi.
- Neizmantojiet izmainītu mašīnu, uzlādes staciju vai barošanas padevi.
- Mēs iesakām neizmantot mašīnu darbības zonas laistīšanas vai apūdeņošanas laikā.
- Lai izvairītos no aizdegšanās, elektrošoka vai traumu riska, izmantojiet tikai Toro apstiprinātos piederumus.
- Nospiediet mašīnas apturēšanas pogu un pagaidiet, kamēr asmeņi pilnībā apstājas, pirms darbošanās ar mašīnu. Pārnēsājiet mašīnu ar asmeni(-ņiem) vērstu(-iem) prom no jūsu ķermeņa.

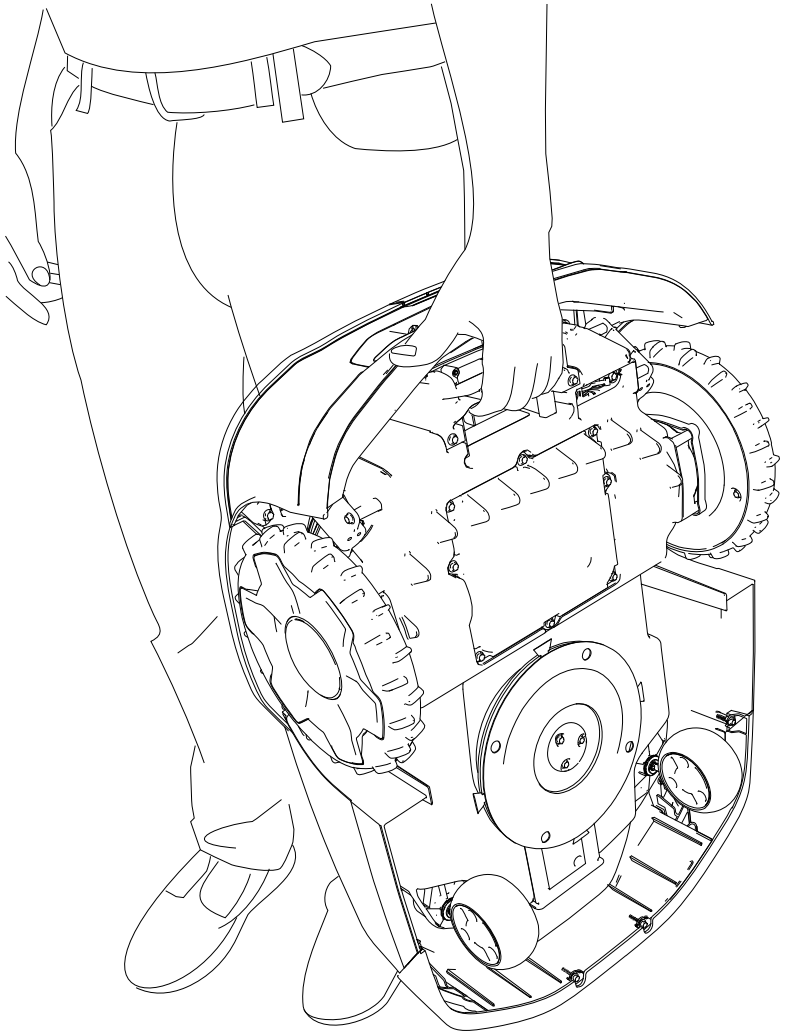

G430092

- Neizmantojiet vai nelādējiet bojātu, deformētu vai pārāk karstu akumulatoru. Bojāts akumulators var radīt karstumu, plīsumu, noplūdi, aizdegties vai eksplodēt.
- Izmantojiet akumulatoru tikai tam paredzētajam mērķim.

- Ja akumulators ir ievērojami pārlādēts, tas var radīt sprādzienbīstamas gāzes.
- Nepakļaujiet akumulatoru mehāniskam triecienam.
- Neizmantojiet vai nedarbiniet bojātu vai nepareizi funkcionējošu zālienu pļāvēju, uzlādes staciju vai barošanas padevi.
- Nepievienojiet uzlādes staciju vai strāvas padevi strāvas sadalītājam vai pagarinātājam.
- Nedarbiniet uzlādes staciju vai barošanas padevi, kas ir saņēmusi asu vai smagu triecienu.
- Nedarbiniet uzlādes staciju, kas nav paredzēta mašīnai; skatiet *operatora rokasgrāmatu,* lai iegūtu pareizas uzlādes instrukcijas.
- Nepievienojiet bojātu barošanas padeves vadu. Nepieskarieties bojātam vadam, kas pievienots strāvas padevei.

Zāliena pļaušanas zonas, kurām Robotic zālienu pļāvējs nevar piekļūt

Zālienu pļāvēja asmeņi nesasniedz zālienu pļāvēja apvalka malu, tāpēc jums periodiski jāapgriež vismaz 10 cm nenopļautās zāles.

Apgriežamo zonu piemēri iekļauj:

- Starp zālienu un žogu, piebraucamo ceļu, ietvi utt.
- Ap kokiem, ugunskura vietu utt.

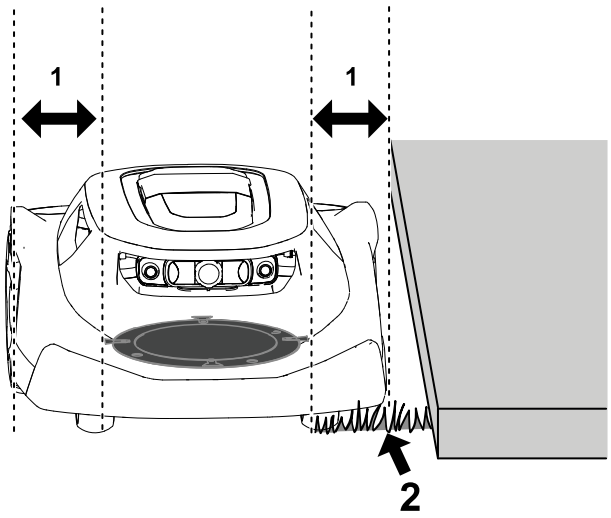

G474711

(1) Atstarpe starp asmens disku un zālienu pļāvēja apvalka malu – 10 cm

(2) Nenopļauta zāle

Pārvietojiet zālienu pļāvēju, ja tas ir aizķēries aiz šķēršļa

Piezīme: Ja iespējams, noņemiet šķērsli (aizpildiet bedri, noņemiet rotaļlietu, zaru u.tml.). Ja nevarat noņemt šķērsli, izveidojiet izslēgšanas zonu ap šķērsli, lai novērstu situācijas atkārtošanos.

Ja zālienu pļāvējs aizķeras aiz šķēršļa, rīkojieties, kā norādīts tālāk.

1. Nospiediet zālienu pļāvēja apturēšanas pogu.
2. Pārnēsājot zālienu pļāvēju ar asmeņiem vērstiem prom no jūsu ķermeņa, manuāli pārvietojiet zālienu pļāvēju prom no šķēršļa uz citu pļaušanas zonas daļu.

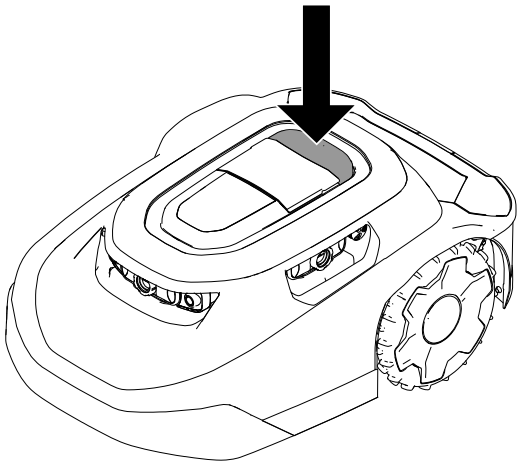

G469079

3. Ievadiet 4 ciparu kodu ①.
4. Nospiediet sākšanas pogu ③, lai atsāktu pļaut, vai nospiediet sākuma pogu ②, lai nosūtītu zālienu pļāvēju uz uzlādes staciju.

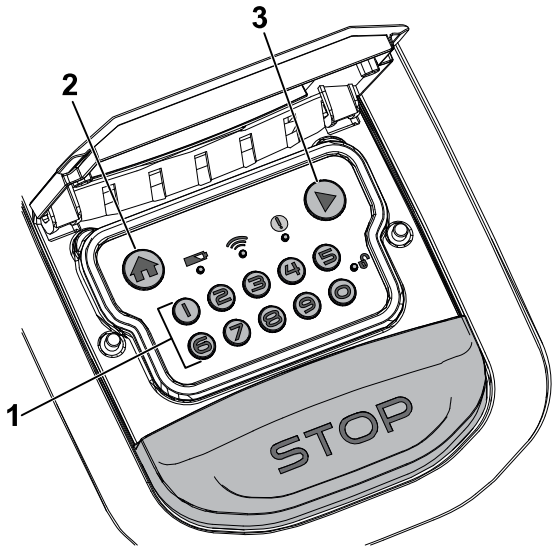

G530441

Manuāla zālienu pļāvēja apturēšana un iedarbināšana

Kad manuāli apturat zālienu pļāvēju, autonomās funkcijas tiek atspējotas. Ievadiet 4 ciparu kodu, lai iespējotu zālienu pļāvēju.

1. Nospiediet zālienu pļāvēja apturēšanas pogu.
2. Ievadiet 4 ciparu kodu.
3. Nospiediet sākšanas pogu, lai atsāktu pļaut, vai nospiediet sākuma pogu, lai nosūtītu zālienu pļāvēju uz uzlādes staciju.

Zālienu pļāvēja novietošana un uzlāde

Kad zālienu pļāvējs ir iespējots, vadības panelī nospiediet sākuma pogu, lai manuāli nosūtītu zālienu pļāvēju uz uzlādes staciju.
Zālienu pļāvējs paliks uzlādes stacijā, līdz tas ir pilnībā uzlādēts vai līdz nākamajam plānotajam pļaušanas uzdevumam.

Piezīme: Zālienu pļāvējs automātiski ievietojas uzlādes stacijā, ja ir pārāk zems akumulatora uzlādes līmenis.

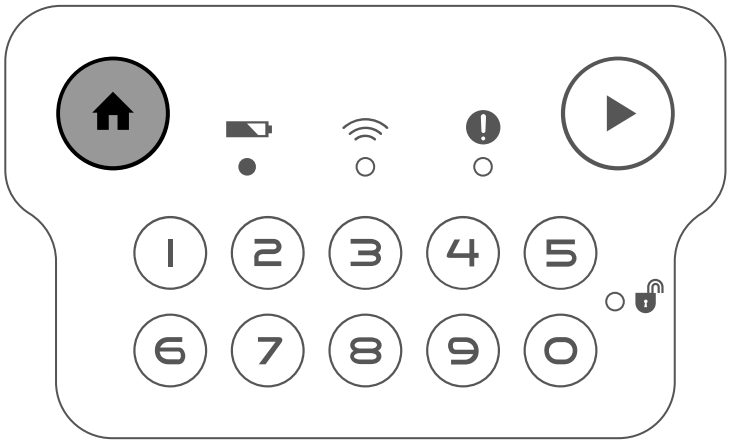

G431603

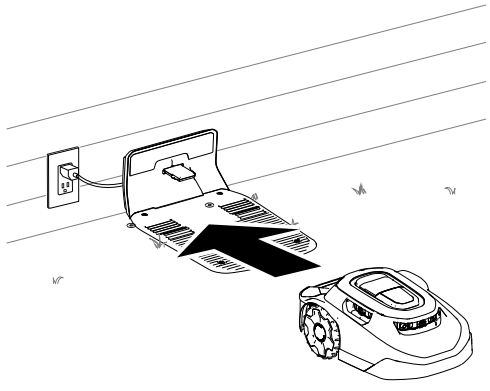

G430093

Papildaprīkojuma pretnozagšanas ierīces uzstādīšana

Piezīme: Pretnozagšanas ierīce nav iekļauta Robotic zālienu pļāvēja komplektācijā. Tomēr zālienu pļāvējs automātiski rada trauksmes signālu, ja tas tiek noņemts no darbības zonas vai pārvietots, neievadot PIN kodu.

Pretnozagšanas ierīci var iegādāties atsevišķi.

1. Izņemiet skrūves no pārsega.
2. Novietojiet pretnozagšanas ierīci (1) uz putu paliktņa (2).
3. Nostipriniet pārsegu ar 2 iepriekš noņemtajām skrūvēm.

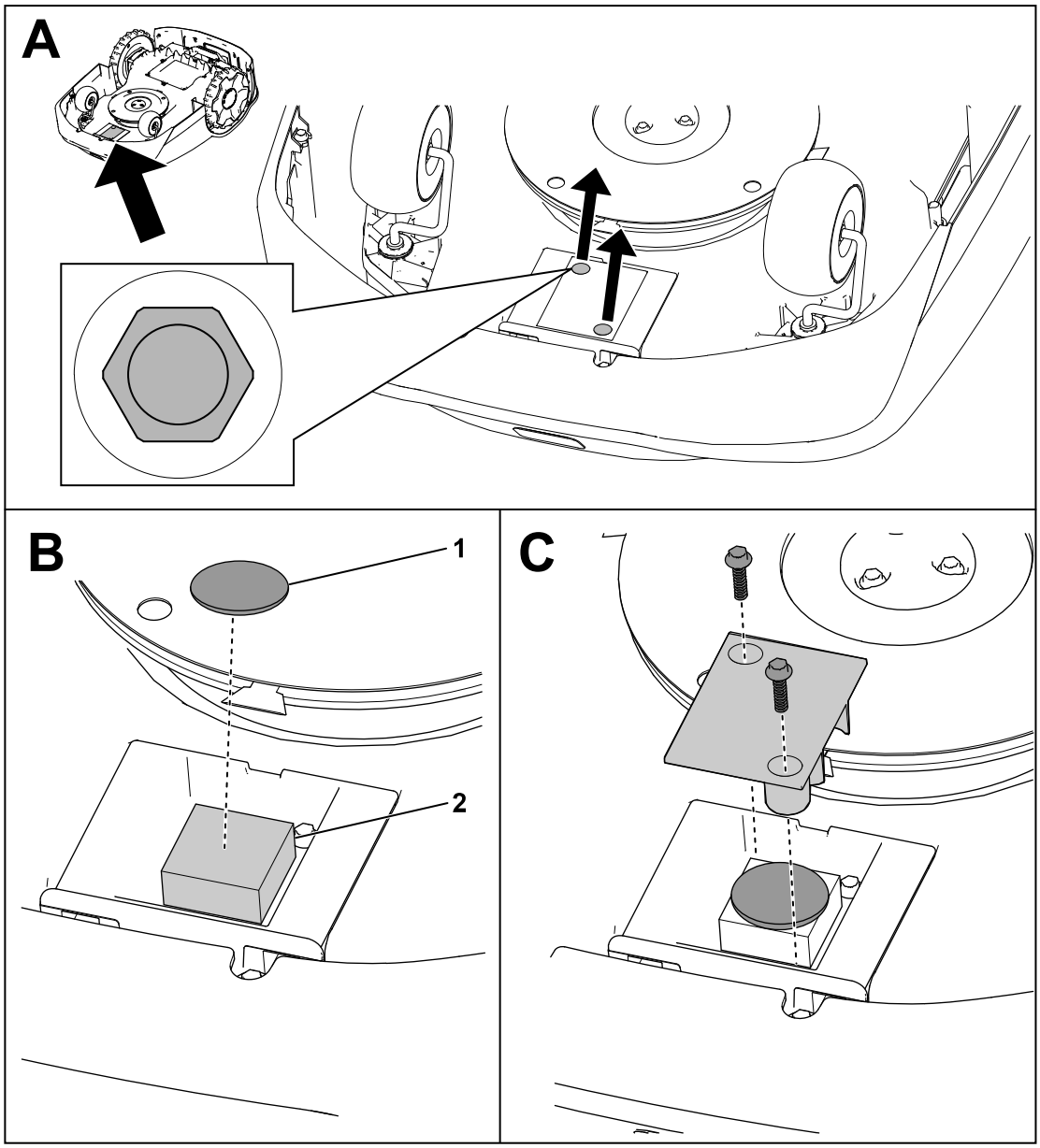

G464079

Ieteiktais apkopes grafiks

Apkope Apkopes intervāls	Apkopes procedūra	Daļas Nr.	Daudzums	Apraksts
Reizi mēnesī	Notīriet lēcu aizsargus (biežāk putekļainos, netīros vai mitros apstākļos).	-	-	-
	Pārbaudiet ritentiņus.	163-1920	1	Ritentiņa komplekts
Reizi mēnesī (reizi 2 līdz 4 nedēļās)	Nomainiet vai apvērsiet otrādi asmeņus (atkarīgs no pļaušanas grafika biežuma).	163-1960	1	Asmeņu komplekts
Reizi 3 mēnešos	Pārbaudiet piedziņas riteņus.	-	-	-
Reizi gadā	Nomainiet lēcu aizsargus (biežāk putekļainos, netīros vai mitros apstākļos).	163-1945	1	Lēcu aizsargkomplekts
	Pārbaudiet uzlādes pieslēgvietu.	-	-	-

Apkopes drošība

- Pirms mašīnas apkopes pagrieziet barošanas slēdzi zem mašīnas pozīcijā Izsl.
- Neļaujiet bērniem tīrīt un apkopt mašīnu.
- Turiet rokas un pēdas atstatu no kustīgām daļām uz un zem mašīnas.
- Asmeņi ir asi; saskare ar asmeņiem var radīt nopietnus personas ievainojumus.
  - Izslēdziet mašīnu.
  - Apkopjot asmeņus, valkājiet pret iegriezumiem pasargātus cimdus.
  - Neremontējiet vai nemainiet asmeņus.
- Bieži pārbaudiet mašīnu, lai pārliecinātos, ka asmeņi nav nodiluši vai bojāti.
- Ja nepieciešams, apkopiet vai nomainiet drošības un instrukciju uzlīmes.
- Atvienojiet strāvas padevi no elektriskās izejas pirms apkopes vai tīrīšanas uzsākšanas, lai samazinātu elektrošoka risku.

- Nemēģiniet remontēt, atvērt vai izjaukt uzlādes staciju vai barošanas padevi.
- Nogādājiet uzlādes staciju pilnvarotam servisa dīlerim, lai veiktu remontu. Neizjauciet uzlādes staciju.
- Vislabākajam sniegumam izmantojiet tikai oriģinālās Toro rezerves daļas un piederumus. Citas nomaiņas daļas un piederumi var būt bīstami un var anulēt garantiju.

Akumulatora un uzlādes stacijas drošība

- Iztīriet zālienu pļāvēja un/vai uzlādes stacijas uzlādes pieslēgvietu, izmantojot nevadošu instrumentu (audumu vai mīkstu suku); pretējā gadījumā var rasties bojājumi.
- Noslaukiet uzlādes stacijas un zālienu pļāvēja uzlādes spailes (ja tās ir netīras) ar tīru, sausu lupatiņu.
- Veicot akumulatora apkopi, nevalkājiet rotaslietas un saņemiet garus matus.
- Neizjauciet vai neatveriet akumulatoru.
- Uzturiet akumulatoru tīru un sausu.
- Neizmantojiet vai nelādējiet zālienu pļāvēju, ja tas ir neparasti karsts vai rada dūmus vai neparastu smaku.
- Noplūdis akumulatora šķidrums var izraisīt ādas un acu kairinājumu vai ķīmiskos apdegumus.
- Ja rodas akumulatora noplūde, neļaujiet akumulatora šķidrumam saskarties ar ādu vai acīm. Ja rodas kontakts, nomazgājiet skarto zonu ar lielu daudzumu ūdens un vērsieties pēc medicīniskās palīdzības.
- Izmantojiet inertu absorbentu, piemēram, smiltis, lai notīrītu izlijušo akumulatora šķidrumu.
- Pareizi likvidējiet lietoto akumulatoru.
- Neiznīciniet akumulatoru ugunī. Šūna var eksplodēt. Pārbaudiet vietējos kodus iespējamām īpašas utilizācijas instrukcijām.
- UZMANĪBU – Nepareizi ekspluatēts akumulators var radīt ugunsgrēka, sprādziena vai ķīmisko apdegumu risku.
  - Neizjauciet akumulatoru.
  - Nomainiet akumulatoru tikai pret apstiprinātu akumulatoru; cita tipa akumulatora izmantošana var izraisīt ugunsgrēku vai ievainojuma risku.
  - Glabājiet akumulatoru bērniem nepieejamā vietā.

Akumulatora apkope

Akumulatora atvienošana

1. Pagrieziet barošanas slēdzi pozīcijā IZSL.
2. Izmantojiet 7 mm atslēgu, lai noņemtu 8 skrūves un akumulatora vāciņu.

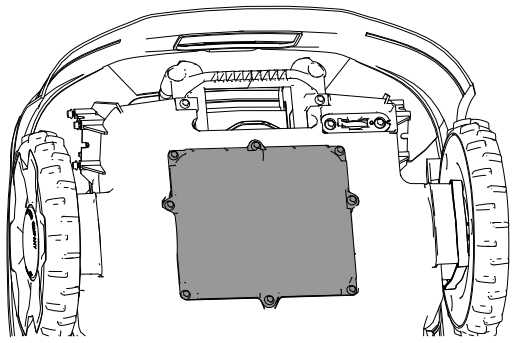

G433890

3. Noņemiet skrūves, kas fiksē akumulatoru.

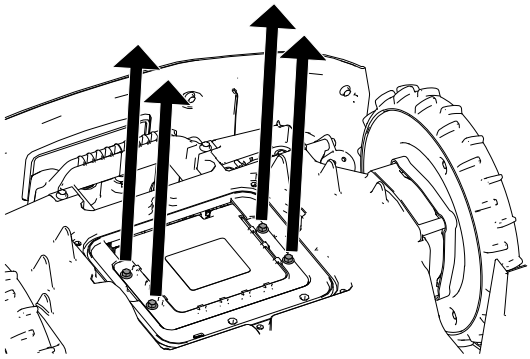

G433889

4. Atvienojiet 2 vadu stiprinājuma savienotājus no akumulatora.

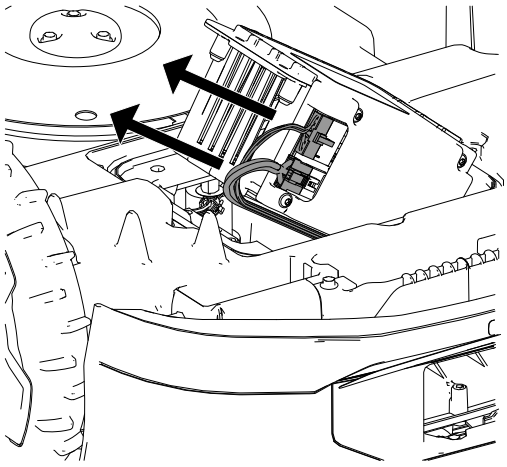

G433983

Akumulatora savienošana

1. Pievienojiet 2 vadu stiprinājuma savienotājus pie akumulatora.
2. Fiksējiet akumulatoru, izmantojot iepriekš noņemtās skrūves.
3. Uzstādiet akumulatora pārsegu.
4. Pagrieziet barošanas slēdzi pozīcijā I_{ESL}.
5. Ievietojiet zālienu pļāvēju uzlādes stacijā, lai veiktu uzlādi.

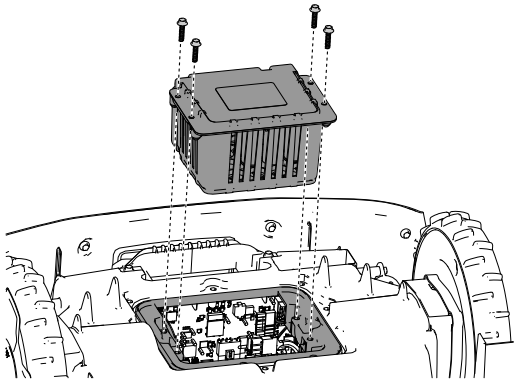

G433995

Riteņu nomaiņa

Riteņu noņemšana

1. Nospiediet apturēšanas pogu un pagaidiet, kamēr visas kustīgās daļas apstājas.
2. Izmantojot plakanas galviņas skrūvgriezi (1), noņemiet vāciņu (2) no riteņa (4).
3. Noņemiet 3 bultskrūves (3).
4. Noņemiet riteni (4).

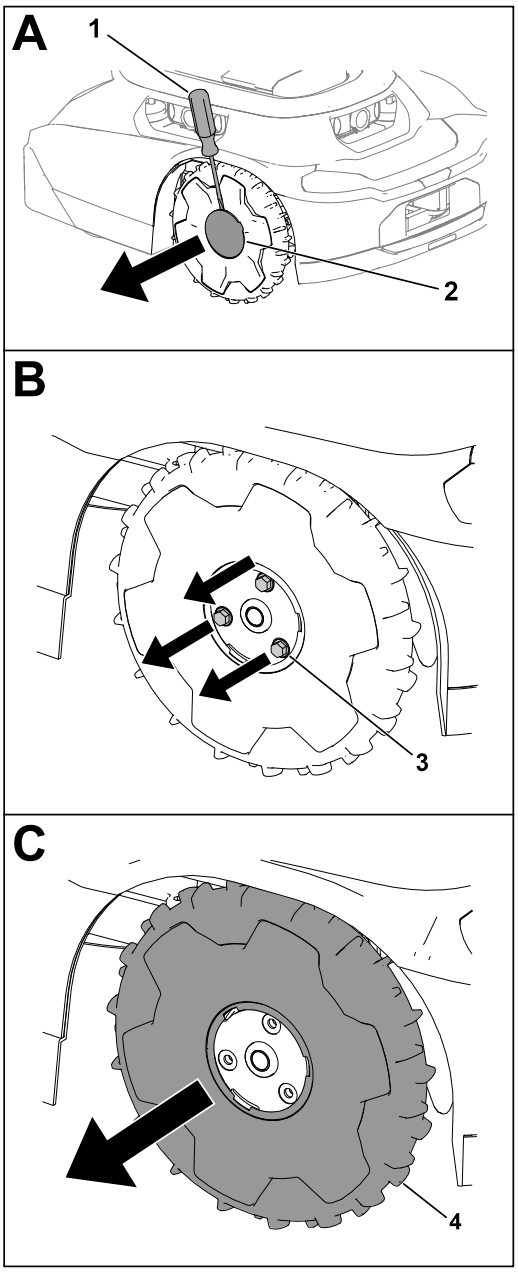

G430568.svg

Riteņu uzstādīšana

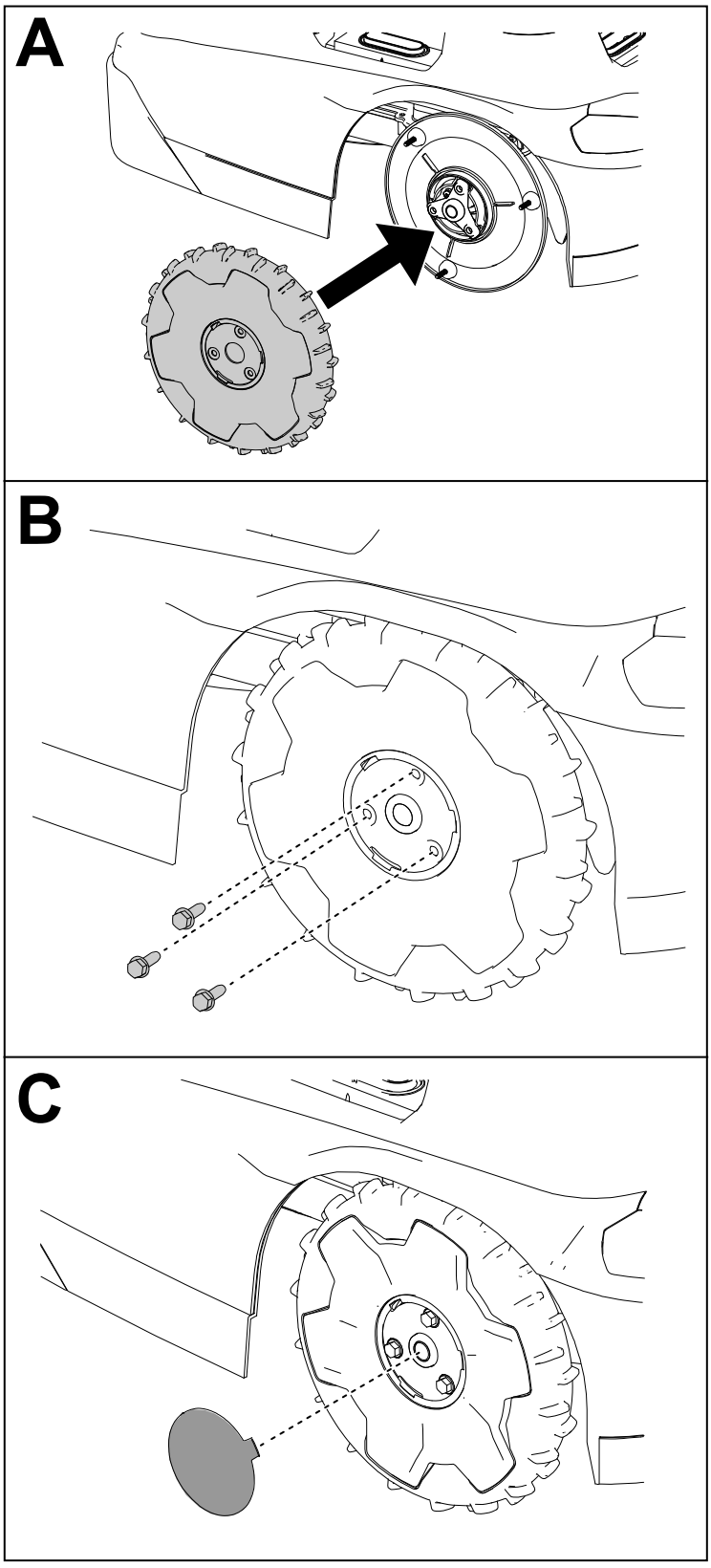

G430569

Asmeņu nomaiņa

Vienmēr pļaujiet ar asiem asmeņiem. Asi asmeņi pļauj tīri, neplēšot vai nedriskājot zāli.

⚠ BRĪDINĀJUMS ⚠

Asmeņi ir asi; saskare ar asmeņiem var radīt nopietnus personas ievainojumus.

Valkājiet pret griezumiem izturīgus cimdus un ievērojiet piesardzību, nomainot vai tīrot asmeņus.

---

1. Pagrieziet barošanas slēdzi pozīcijā IZSL.
2. Apgrieziet zālienu pļāvēju otrādi.
3. Grieziet asmens disku, līdz caurumi uz asmens diska ir vienā līmenī ar skrūvēm.
4. Izmantojot Phillips galviņas skrūvgriezi, noņemiet asmens skrūves un asmeņus.
5. Notīriet visus netīrumus no griešanas sistēmas.
6. Ja pirmo reizi tiek sasniegts asmeņu komplekta apkopes intervāls, varat apvērst asmeņus otrādi un atkārtoti uzstādīt tos pļāvējam, izmantojot esošās skrūves.

   Piezīme: Abām asmeņu pusēm ir asas malas, kuras var izmantot pļaušanai. Vienu asmeņu komplektu drīkst apvērst otrādi tikai vienu reizi.
7. Ja tiek uzstādīti jauni asmeņi vai ir izmantotas abas asmeņu puses, uzstādiet asmeņus, izmantojot komplektācijā iekļautās skrūves.

   Piezīme: Izmetiet esošos asmeņus un skrūves pēc abu asmeņu pušu izmantošanas vai, ja asmeņi ir bojāti.
8. Apgrieziet zālienu pļāvēju otrādi.
9. Pagrieziet barošanas slēdzi pozīcijā IESL.
10. Nospiediet vadības paneļa sākšanas (darbības atsākšanas) pogu.

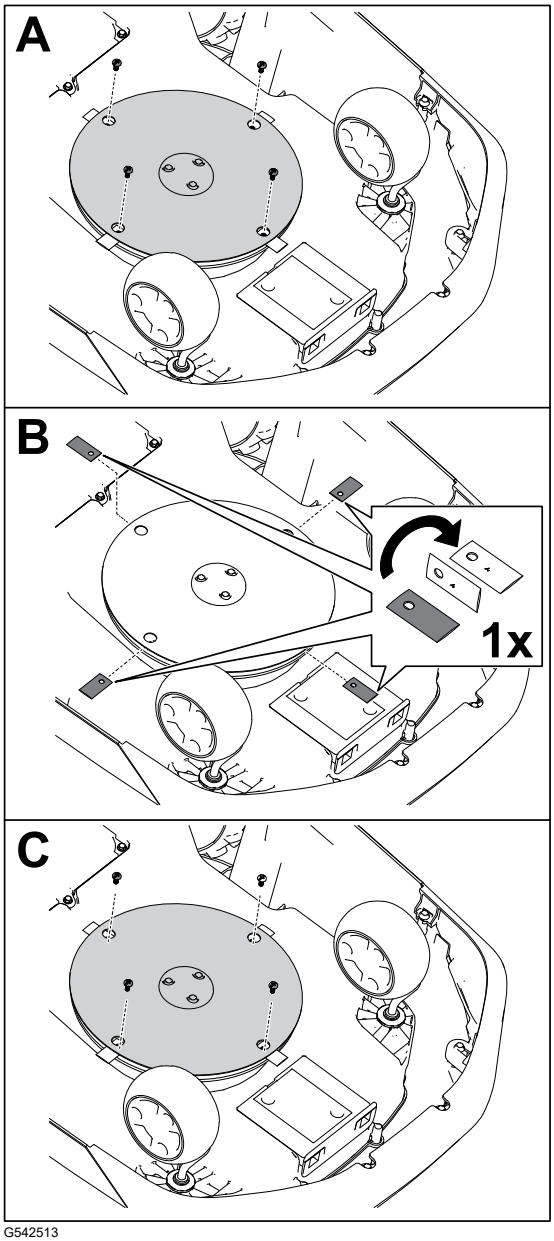

G542513

Tīrīšana

Zālienu pļāvēja un uzlādes stacijas tīrīšana

SVARĪGI

Nemazgājiet zālienu pļāvēju ar spiediena mazgātāju; ūdens var sabojāt elektroniku.

Zālienu pļāvēja tīrīšanai izmantojiet saspiestu gaisu.

SVARĪGI

Iztīriet zālienu pļāvēja un/vai uzlādes stacijas uzlādes pieslēgvietu, izmantojot nevadošu instrumentu (audumu vai mīkstu suku); pretējā gadījumā var rasties bojājumi.

⚠ UZMANĪBU ⚠

Ja metāla objekti vienlaicīgi saskaras ar pozitīvajām un negatīvajām spailēm, tas var izraisīt akumulatora komplekta īssavienojumu. Akumulatora komplekts un vadītājs var pārkarst un izraisīt apdegumus, izraisot nelielu vai vidēji smagu traumu.

Neizmantojiet metāla objektus, lai tīrītu ap akumulatoru.

1. Pagrieziet zālienu pļāvēja slēdzi IZSL. pozīcijā un pagaidiet, kamēr apstājas visas kustīgās daļas.
2. Atvienojiet uzlādes stacijas barošanas padevi.
3. Apgrieziet zālienu pļāvēju otrādi.
4. Notīriet visus gružus vai uzkrājušos zāli no ritentiņiem ① un piedziņas riteņiem ③.
5. Izmantojiet mitru lupatiņu vai mīkstu birsti, lai notīrītu zāles atgriezumus un gružus no zālienu pļāvēja korpusa ②.

   Pārliecinieties, ka zālienu pļāvēja augšpusē nav nekādu šķēršļu (piem., iesprūdis zars vai uzkrājušies netīrumi).

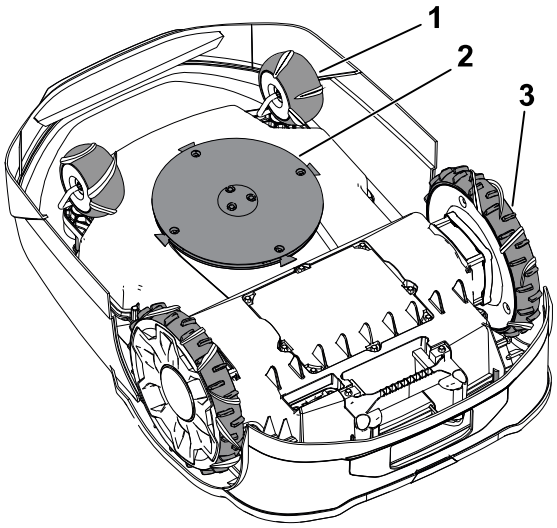

G530537

Zālienu pļāvēja un uzlādes stacijas tīrīšana (turpinājums)

6. Izmantojiet sausu lupatiņu vai nevadošu mīkstu suku, lai iztīrītu zālienu pļāvēja uzlādes pieslēgvietu④.

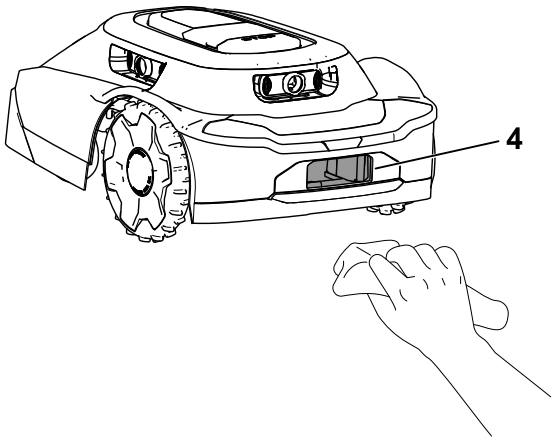

G530536

7. Izmantojiet sausu lupatiņu vai nevadošu mīkstu suku, lai notīrītu uzlādes stacijas spailes⑤.
8. Apgrieziet zālienu pļāvēju otrādi.
9. Pagrieziet zālienu pļāvēja barošanas slēdzi pozīcijā IESL.
10. Pievienojiet uzlādes stacijas barošanas padevi.

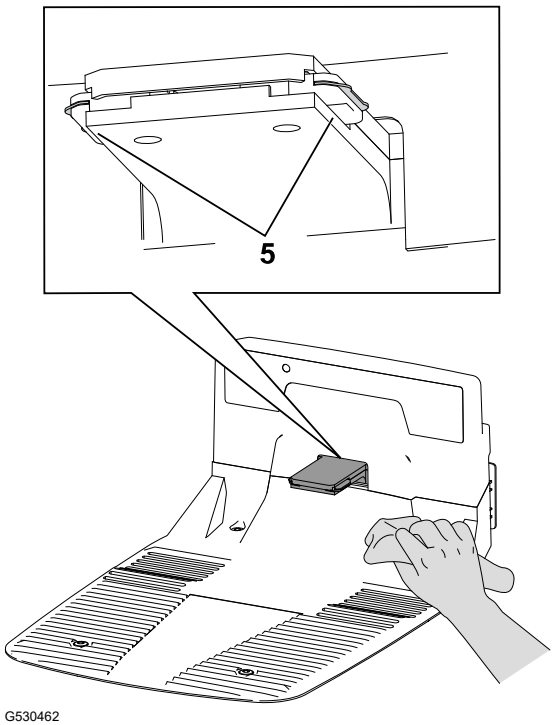

G530462

Lēcu aizsargu tīrīšana vai nomaiņa

Notīriet lēcu aizsargus, izmantojot sausu birsti ar mīkstiem sariem un/vai tīru mikrošķiedras lupatiņu.

Lēcu atrašanās vietas un informāciju par lēcu aizsargu nomaiņu skatiet attēlā zemāk.

Nomainiet lēcu aizsargus ①, atskrūvējot lēcu vāciņus ② un noņemot lēcu aizsargus.

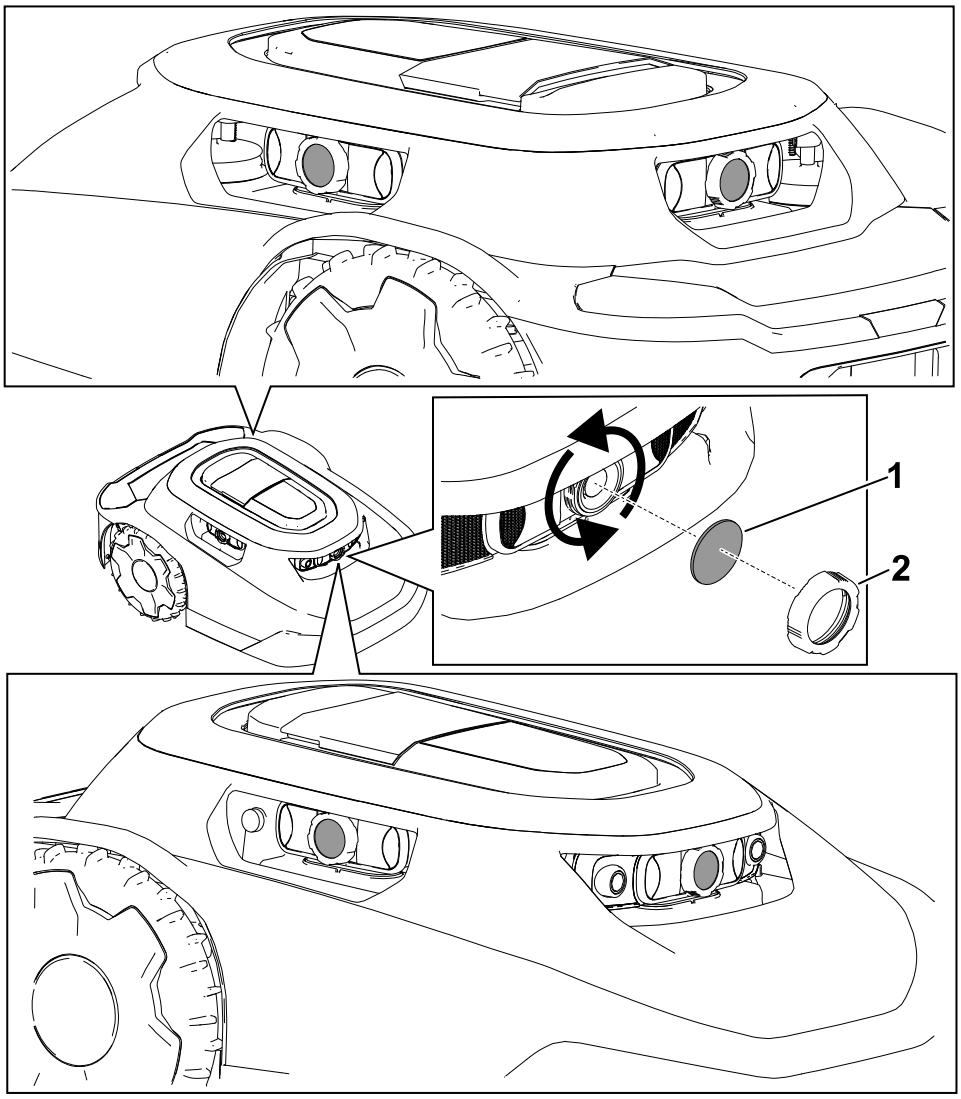

Atkritumu iznīcināšana

Akumulatori piesārņo vidi. Iznīciniet tos saskaņā ar jūsu valsts vai vietējiem noteikumiem.

Glabāšanas drošība

Kad neizmantojat zālienu pļāvēju, glabājiet to iekštelpās sausā, drošā vietā, bērniem vai citiem nepilnvarotiem lietotājiem nepieejamā vietā.

Sagatavošana nesezonas glabāšanai

⚠ BRĪDINĀJUMS ⚠

Nepareiza zālienu pļāvēja un tā akumulatora uzglabāšana var palielināt ugunsgrēka un/vai elektriskās strāvas trieciena risku; tas var izraisīt miesas bojājumus un/vai īpašuma bojājumus.

- **Atvienojiet un izņemiet akumulatoru no zālienu pļāvēja pirms zālienu pļāvēja un/vai tā akumulatora glabāšanas mājās.**
- **Izpildiet pareizas zālienu pļāvēja glabāšanas instrukcijas.**

SVARĪGI

Glabājiet zālienu pļāvēju vēsā (no 0°C līdz 23°C), sausā vietā (relatīvais mitrums < 65 %), kur nav pārāk daudz putekļu un kodīgu ķīmisko vielu vai gāzu.

Akumulatora glabāšanas temperatūra ietekmēs tā ilgtermiņa kalpošanas mūžu. Ilglaicīga glabāšana ekstrēmās temperatūrās samazinās akumulatora kalpošanas mūža ilgumu.

SVARĪGI

Glabājiet zālienu pļāvēju, barošanas padevi un uzlādes staciju bērniem nepieejamā vietā, sargājot no kodīgām vielām, piemēram, dārza ķimikālijām un kausēšanas sāļiem, kā arī no ilgstošas sniega un ledus iedarbības. Ja zālienu pļāvējs netiks izmantots ilgāk kā mēnesi, glabājiet zālienu pļāvēju, barošanas padevi un uzlādes staciju vēsā, sausā vietā.

1. Pilnībā uzlādējiet zālienu pļāvēju.
2. Nospiediet zālienu pļāvēja apturēšanas pogu.
3. Izņemiet zālienu pļāvēju no uzlādes stacijas.
4. Pagrieziet barošanas slēdzi pozīcijā IZSL.
5. Atvienojiet un izņemiet akumulatoru no zālienu pļāvēja.
6. Notīriet zālienu pļāvēja korpusu ar lupatiņu vai mīkstu birsti un notīriet zāles atgriezumus, netīrumus un gružus no apvalka ārējām daļām un zālienu pļāvēja korpusa.
7. Lai sagatavotu zālienu pļāvēju nākamajai sezonai, pārbaudiet asmeņu stāvokli; ja nepieciešams, nomainiet asmeņus.
8. Pirms uzlādes stacijas glabāšanas iekštelpās atvienojiet barošanas padevi un zemsprieguma kabeli no uzlādes stacijas.

Traucējummeklēšana

Zālienu pļāvējs neuzsāk pļaušanas ciklu.

Iespējamais cēlonis	Korektīvais pasākums
Zālienu pļāvēja ieslēgšanas/izslēgšanas slēdzis ir pozīcijā IZSL..	Spiediet ieslēgšanas/izslēgšanas slēdzi pozīcijā IESL.
Rokturis joprojām uzstādīts zālienu pļāvējā.	Noņemiet rokturi no zālienu pļāvēju un glabājiet rokturi uzlādes stacijā.
Zālienu pļāvējs ir aizķēries aiz objekta.	Pārvietojiet zālienu pļāvēju prom no objekta.
Zālienu pļāvējs tiek spiests pret objektu.	Pārvietojiet zālienu pļāvēju prom no objekta.
Zālienu pļāvējs atrodas pārāk stāvā slīpumā.	Novietojiet zālienu pļāvēju 25° vai mazākā slīpumā.
Zālienu pļāvējs ir bloķēts.	Ja vadības panelī iedegas bloķēšanas/atbloķēšanas indikators, ar tastatūru ievadiet savu PIN kodu, pēc tam nospiediet sākšanas (darbības atsākšanas) pogu vai sākuma pogu.

Ja zālienu pļāvējs saduras ar objektu, tas nemainīs virzienu.

Iespējamais cēlonis	Korektīvais pasākums
Starp apvalku un šasiju ir šķērslis.	Likvidējiet šķērsli starp apvalku un šasiju.

Zālienu pļāvējs nekustēsies.

Iespējamais cēlonis	Korektīvais pasākums
Piedziņas riteņos ir uzkrājušies dubļi un zāle.	Iztīriet dubļus vai zāli no piedziņas riteņiem, līdz var redzēt piedziņas riteņu protektorus.

Uzlādes stacijai nav strāvas padeves.

Iespējamais cēlonis	Korektīvais pasākums
Korpusa kontaktligzdai nav strāvas.	Atiestatiet korpusa pārtraucēju. Uzlādes stacijas LED lampiņa iedegsies, kad strāvas padeve tiks atjaunota.
Barošanas padeve nav pievienota korpusa kontaktligzdā.	Iespraudiet barošanas padevi korpusa kontaktligzdā. Uzlādes stacijas LED lampiņa iedegsies, kad strāvas padeve tiks atjaunota.
Nav savienojuma starp barošanas padevi un uzlādes staciju.	Savienojiet uzlādes stacijas barošanas padevi. Uzlādes stacijas LED lampiņa iedegsies, kad strāvas padeve tiks atjaunota.

Ritentiņš nedarbojas pareizi.

Iespējamais cēlonis	Korektīvais pasākums
Ritentiņš negriežas vai neripo.	Notīriet ritentiņu un metāla šarnīrsavienojumu.
Ir bojāts ritentiņa gultnis.	Pārbaudiet gultņu nodilumu un pārliecinieties, ka tie brīvi griežas. Ja nepieciešams, nomainiet gultni.

Zālienu pļāvējs nepļauj vienmērīgi.

Iespējamais cēlonis	Korektīvais pasākums
Griezējasmeņi ir neasi.	Nomainiet 4 griezējasmeņus.

Starp zālienu pļāvēju un tālruni nav Bluetooth® savienojuma.

Iespējamais cēlonis	Korektīvais pasākums
Ir izslēgta jūsu tālruņa Bluetooth funkcija.	Ieslēdziet Bluetooth savā tālrunī.
Jūsu tālrunis nav savienots ar zālienu pļāvēju.	1. Atveriet sava tālruņa iestatījumus. 2. Atsvaidziniet savienoto ierīču sarakstu savā tālrunī un pārliecinieties, ka jūsu tālrunis ir savienots ar galveno staciju/ zālienu pļāvēju. 3. Ja jūsu tālrunis nav savienots ar galveno staciju/zālienu pļāvēju, savienojiet savu tālruni pārī ar galveno staciju/zālienu pļāvēju.

Starp zālienu pļāvēju un galveno staciju nav bezvadu savienojuma.

Iespējamais cēlonis	Korektīvais pasākums
No Wi-Fi maršrutētāja nav bezvadu signāla.	Pārstartējiet savu Wi-Fi maršrutētāju, atvienojot strāvas vadu no maršrutētāja un vēlreiz pievienojot strāvas vadu. Uzgaidiet 30 līdz 60 sekundes, pirms atkal pievienojat strāvas vadu.
No galvenās stacijas nav bezvadu signāla, un zemeslodes simbols galvenajā stacijā nav izgaismots.	Pārstartējiet savu galveno staciju, atvienojot strāvas vadu no galvenās stacijas un vēlreiz pievienojot strāvas vadu. Uzgaidiet 30 līdz 60 sekundes, pirms atkal pievienojat strāvas vadu.
Zālienu pļāvējs atrodas ārpus īpašuma robežas.	Atgrieziet zālienu pļāvēju savā īpašumā.

Zālienu pļāvējs nelādējas.

Iespējamais cēlonis	Korektīvais pasākums
Uzlādes stacijā ir šķērslis.	Pārbaudiet šķēršļus uzlādes stacijā. Likvidējiet visus šķēršļus.
Zālienu pļāvēja uzlādes pieslēgvietā ir šķērslis.	Pārbaudiet šķēršļus zālienu pļāvēja uzlādes pieslēgvietā. Likvidējiet visus šķēršļus.
Uzlādes stacijas uzlādes spailes ir netīras.	Notīriet uzlādes spailes.
Zālienu pļāvēja barošanas slēdzis ir pozīcijā IZSL..	1. Pagrieziet barošanas slēdzi pozīcijā IESL. 2. Pārliecinieties, ka uzlādes stacijas indikatora lampiņa ir zaļā krāsā. 3. Ja zālienu pļāvējs ir novietots uzlādes stacijā un indikatora lampiņa ir sarkanā krāsā, zālienu pļāvēja apvalkā, iespējams, trūkst magnēts. Sazinieties ar pilnvaroto servisa izplatītāju.

Manuāli stumjot zālienu pļāvēju, rokturis šķiet vaļīgs.

Iespējamais cēlonis	Korektīvais pasākums
Izciļņa svira uz roktura ir vaļīga.	Pievelciet izciļņa sviru.

Glosārijs

Konsultācija

Ziņojums, kas informē lietotāju par operatora kļūdu vai jebko citu, kas var izraisīt darba pauzi vai apturēšanu un var likt lietotājam iejaukties.

Lietotne

Īsā programmatūras lietojumprogrammas forma. Datorprogramma mobilajā ierīcē, kas veic vienu vai vairākus uzdevumus. Saukta arī par *lietojumprogrammu* vai *mobilo lietotni*.

Autonoms

Automatizētas mašīnas funkcijas, kas darbojas autonomā režīmā visos mašīnas darbības ciklos.

Robeža

Kaut kas, kas norāda vai nosaka ierobežojumu vai robežu. Robotam tā ir darbības zonas, pārejas ceļa vai zonas, vai izslēgšanas zonas ārpuse, līnija, ko nedrīkst šķērsot. Saukts arī par *perimetru*.

Nelīdzenumu sensors

Elektronisks sensors, ko izmanto, lai noteiktu un reģistrētu fizisku saskari. Saukts arī par *taustes sensoru* vai *skāriena sensoru*.

Uzlādes stacija

Automātiska akumulatora uzlādes stacija, kas atrodas darba zonā.

Datora redzamība

Veids, kā robots “redz"? pasauli sev apkārt, apvienojot sensora datus un attēlus, ko tas izveido, lai reaģētu uz apkārtējo vidi.

Izslēgšanas zona

Operatora reģistrēta zona, kurā robots nedrīkst iebraukt.

Kļūme

Mehāniskas, sensora vai programmatūras kļūdas rezultāts, kam nepieciešama mašīnas, sensora vai programmatūras koda apkope vai remonts.

Darbs

Robota vienā reizē veiktais darbs darbības zonā.

Lokalizēšana

Process, lai noteiktu, kur mobilais robots atrodas tā vidē. Lokalizēšana ir vissvarīgākā robotam nepieciešamā kompetence, jo zināšanas par tā atrašanās vietu ir nepieciešamas, lai pieņemtu lēmumus par turpmākajām darbībām.

Pļaušanas zona

Zona, kurā robots var pārvietoties autonomi. Zona robežas ietvaros. Darbību var aizstāt ar īpašības vārdiem, kas raksturo darbu, piemēram, pļaušanu, tīrīšanu un tranšeju rakšanu.

Navigācija

Robota spēja noteikt savu pozīciju savā atskaites sistēmā un pēc tam plānot ceļu uz kādu mērķa vietu.

Šķērslis

Objekts vai zemes stāvoklis, kas var nodarīt kaitējumu vai kam tiek kaitēts, ja tas nonāk saskarē vai sadursmē ar mašīnu.

Izvairīšanās no šķēršļa

Process, lai izvairītos no sadursmes ar šķērsli robota ceļā, manevrējot ap šķērsli.

Šķēršļa noteikšana

Objektu vai reljefa veidu, kas kavē robota kustību, noteikšanas process. Robotam ir jāizmanto izvairīšanās no šķēršļa, lai manevrētu ap šķērsli.

Šķēršļu sensors

Ierīce, kas sajūt, kad mašīna saskaras ar personu vai šķērsli.

Ceļš

Robota ieprogrammētais braukšanas maršruts. Darba ietvaros ceļš var savienot vairākus laukus vai ceļus.

Robots

Mašīna, kas radīta, lai autonomi izpildītu vienu vai vairākus uzdevumus. Piemēram, robots var sajust, aprēķināt un rīkoties. Tam jābūt aprīkotam ar sensoriem, kas nodrošina to ar ievadi un ieskatu par fizisko telpu ap to. Tam jāspēj aprēķināt, lai pieņemtu lēmumus, pamatojoties uz programmēšanu un ievadēm. Lai to varētu saukt par robotu, tam ir jāspēj pārvietoties vai noteiktā mērā izmainīt fizisko pasauli.

Sajušana

Robota vides atsauksme, kas ļauj robotam sasniegt savu vidi. Sensora ievades var nākt no dažādiem sensoru tipiem.

Sensors

Ierīce, kas reaģē uz fiziskiem stimuliem (tostarp, bet ne tikai, siltumu, gaismu, skaņu, spiedienu, magnētismu un kustību) un pārraida iegūto signālu vai datus, nodrošinot mērījumus, darbinot vadības ierīci, vai abus. Piemēram, sensora var noteikt robota un tā vides stāvokli. Šī informācija tiek nosūtīta kontrolierim, lai nodrošinātu atbilstošu darbību. Robotam ir nepieciešama plaša informācija par tā vidi, lai tas efektīvi funkcionētu.

Pārejas ceļš

Nekustīga autonoma josla, ko izmanto tikai, lai robots pārbrauktu no vienas pļaušanas zonas uz citu. Autonoms, precīzs ceļš, kas iet cauri, pāri vai savieno ar citu pārejas ceļu vai darbības zonu.

Darbības zona

Jebkura noteikta zona, kurā mašīna var darboties automātiski.

Kalifornijas priekšlikums 65 Brīdinājuma informācija

Kas ir šis brīdinājums?

Jūs pārdošanā varat redzēt produktu, kuram ir šāda brīdinājuma uzlīme:

BRĪDINĀJUMS: Vēzis un reproduktīvais kaitējums – www.p65Warnings.ca.gov.

Kas ir Prop 65?

Prop 65 attiecas uz jebkuru uzņēmumu, kas darbojas Kalifornijā, pārdod produktus Kalifornijā vai ražo produktus, kas var tikt pārdoti vai ievesti Kalifornijā. Tas nosaka, ka Kalifornijas gubernators uztur un publicē sarakstu ar ķīmiskajām vielām, par kurām zināms, ka tās izraisa vēzi, dzimšanas defektus un/vai citu reproduktīvo apdraudējumu. Reizi gadā atjaunotais saraksts ietver simtiem ķīmisko vielu, kas atrodamas daudzās ikdienas patēriņa precēs. Prop 65 mērķis ir informēt sabiedrību par pakļaušanu šīm ķīmiskajām vielām.

Prop 65 neaizliedz produktu, kas ietver šīs ķīmiskās vielas, pārdošanu, bet pieprasa, lai uz produkta, produkta iepakojuma vai literatūras par produktu būtu brīdinājumi. Turklāt Prop 65 brīdinājums nenozīmē, ka produkts pārkāpj kādus produkta drošības standartus vai prasības. Patiesībā Kalifornijas valdība ir paziņojusi, ka Prop 65 brīdinājums “nav tas pats, kas normatīvs lēmums saistībā ar to, ka produkts ir “drošs” vai “nedrošs”.□? Daudzas no šīm ķīmiskajām vielām tiek izmantotas ikdienas patēriņa produktos gadiem ilgi bez dokumentēta apdraudējuma. Lai iegūtu plašāku informāciju, dodieties uz https://oag.ca.gov/prop65/faqs-view-all.

Prop 65 brīdinājums nozīmē, ka uzņēmums ir vai nu (1) izvērtējis iedarbību un secinājis, ka tā pārsniedz “nav nozīmīgs riska līmenis”, vai (2) izvēlējies sniegt brīdinājumu, balstoties uz savu izpratni par norādītās ķīmiskās vielas klātbūtni, nemēģinot izvērtēt iedarbību.

Vai šis likums tiek piemērots visur?

Prop 65 brīdinājumi tiek pieprasīti tikai Kalifornijas likumu ietvaros. Šie brīdinājumi ir redzami visur Kalifornijā plašā diapazonā, tostarp, bet neaprobežojoties ar restorāniem, pārtikas veikaliem, viesnīcām, skolām un slimnīcām, ka arī lielā produktu daudzveidībā. Turklāt daži tiešsaistes un pasta pasūtījumu mazumtirgotāji nodrošina Prop 65 brīdinājumus savās mājas lapās vai katalogos.

Kā Kalifornijas brīdinājumi līdzinās federālajiem ierobežojumiem?

Prop 65 standarti bieži ir stingrāki nekā federālie un starptautiskie standarti. Ir daudz vielu, kurām ir nepieciešams Prop 65 brīdinājums līmeņos, kas ir daudz zemāki nekā federālie ierobežojumi. Piemēram, Prop 65 svina brīdinājumu standarts ir 0,5 µg/dienā, kas ir krietni zem federālajiem un starptautiskajiem standartiem.

Kādēļ ne visiem līdzīgajiem produktiem ir brīdinājums?

- Kalifornijā pārdotajiem produktiem nepieciešams Prop 65 marķējums, bet līdzīgiem produktiem, kas pārdoti citur, tas nav nepieciešams.
- Uzņēmumam, kas iesaistīts Prop 65 tiesvedībā un kas noslēdz vienošanos, var būt nepieciešams izmantot Prop 65 brīdinājumus saviem produktiem, bet citiem uzņēmumiem, kas ražot līdzīgus produktus, var nebūt šāda prasība.
- Prop 65 izpilde nav konsekventa.
- Uzņēmumi var izvēlēties nesniegt brīdinājumus, ja viņi secina, ka tas nav nepieciešams saskaņā ar Prop 65; brīdinājumu trūkums uz produkta nenozīmē, ka produkts nesatur minētās ķīmiskās vielas līdzīgos līmeņos.

Kādēļ Toro ietver šo brīdinājumu?

Uzņēmums Toro ir izvēlējies iespēju robežās sniegt patērētājiem šādu informāciju, lai viņi varētu pieņemt informētus lēmumus par produktiem, kurus iegādājas un izmanto. Toro sniedz brīdinājumus noteiktos gadījumos, balstoties uz savām zināšanām par vienas vai vairāku minēto ķīmisko vielu klātbūtni, neizvērtējot iedarbības līmeni, jo ne visas minētās ķīmiskās vielas nodrošina iedarbības ierobežojuma prasības. Lai gan Toro produktu radītā iedarbība var būt nenozīmīga vai iekļaujas kategorijā “nav būtiska riska□? aiz piesardzības Toro ir izvēlējies nodrošināt Prop 65 brīdinājumus. Turklāt, ja Toro

nenodrošina šos brīdinājumus, Kalifornijas štats vai privātas puses, kuras vēlas ieviest obligātu Prop 65 izmantošanu, var iesūdzēt uzņēmumu, piemērojot nopietnus sodus.

Piezīmes:

Piezīmes:


TORO®