Manualul utilizatorului

Mașină de tuns iarba Haven™ Robotic 3000 m² sau 5000 m²

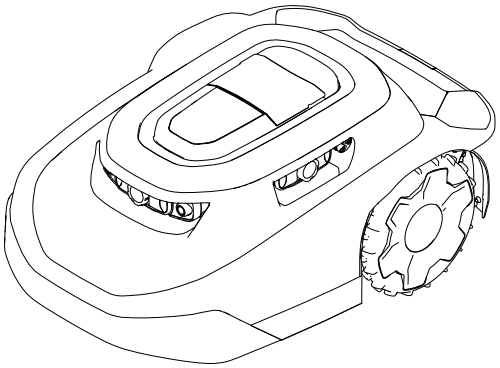

Nr. model —Serie gamă

20459, 20460, 20491, 20492, 20496, 20497, 30960, 30962, 30970, 30972, 30980, 30982, 31060, 31062, 31070, 31072, 31080, 31082—324000000 şi Sus

3469-127D

Traducerea originalului (RO)

3469-127

Declinări ale responsabilității și informații privind reglementările

Produsul respectă toate directivele europene relevante; pentru detalii, consultați Declarația de conformitate (DOC) separată specifică produsului.

⚠ AVERTISMENT

CALIFORNIA
Propunere 65

Cablul de alimentare al acestui produs conţine plumb, o substanţă chimică cunoscută în Statul California ca substanţă care cauzează malformaţii congenitale sau afecţiuni ale sistemului reproducător. Spălaţi-vă mâinile după utilizare.

Picioarele de susţinere, bornele bateriei şi accesoriile similare conţin plumb şi compuşi ai plumbului cunoscuţi în Statul California ca substanţe care cauzează cancer şi afectează sistemul reproducător. Spălaţi-vă mâinile după utilizare.

Cuprins

Declinări ale responsabilității și informații privind reglementările 2
Capitol 1: Introducere 1–1
Utilizare preconizată 1–1
Obținerea de ajutor 1–2
Centru de ajutor Haven 1–2
Convenții corespunzătoare manualului 1–3
Clasificări alerte de siguranță 1–3
Capitol 2: Siguranță 2–1
Siguranța generală 2–1
Declarație FCC/IC 2–1
Autocolante cu instrucțiuni și de siguranță 2–3
Capitol 3: Rezumat al produsului 3–1
Prezentare generală mașină de tuns iarba Robotic 3–3
Model tundere a ierbii SmartZone™ 3–3
Prezentare generală a stației de încărcare 3–4
Prezentare generală a hub-ului 3–5
Crearea zonelor de lucru 3–7
Crearea zonei de lucru și prezentarea generală a procesului 3–7
Funcționarea pe pante 3–9
Obstacole neprogramate 3–9
Panou de comandă 3–10
Specificații 3–13
Dispozitive de atașare/Accesorii 3–14
Capitol 4: Reglare 4–1
Descărcarea aplicației și adăugarea mașinii de tuns iarba 4–1
Conectarea butucului 4–11
Determinarea unei locații pentru stația de încărcare 4–13

© 2026—The Toro® Company

8111 Lyndale Ave So
Bloomington, MN 55044

Contactaţi-ne la www.Toro.com
Tipărit în SUA

Toate drepturile rezervate

Instalarea sursei de alimentare și a stației de încărcare 4–15
Pregătirea gazonului înainte de a utiliza mașina de tuns iarba Robotic 4–17
Condiții ideale pentru configurarea mașinii de tuns iarba 4–17
Pornirea și încărcarea mașinii de tuns iarba 4–18
Instalarea mânerului mașinii de tuns iarba 4–19
Îndepărtarea mânerului mașinii de tuns iarba și depozitarea acestuia în stația de încărcare 4–20
Capitol 5: Operare 5–1
Siguranța în utilizare 5–1
Tunderea zonelor de gazon pe care mașina de tuns iarba Robotic nu le poate accesa 5–3
Repoziționarea mașinii de tuns iarba în cazul în care aceasta este blocată de un obstacol 5–5
Oprirea și pornirea manuală a mașinii de tuns iarba 5–6
Cuplarea și încărcarea mașinii de tuns iarba 5–6
Instalarea unui dispozitiv anti-furt opțional 5–7
Capitol 6: Întreținere 6–1
Program de întreținere recomandat 6–1
Siguranță în timpul întreținerii 6–1
Siguranța bateriei și a stației de încărcare 6–3
Service-ul bateriei 6–4
Deconectarea bateriei 6–4
Conectarea bateriei 6–5
Înlocuirea roților 6–6
Îndepărtarea roților 6–6
Montarea roților 6–7
Înlocuirea lamelor 6–8
Curăţare 6–9
Curățarea mașinii de tuns iarba și a stației de încărcare 6–9
Curățarea sau înlocuirea dispozitivelor de protecție a lentilelor 6–11
Eliminarea deșeurilor 6–11
Capitol 7: Depozitare 7–1
Depozitarea în siguranță 7–1
Pregătirea pentru depozitare în afara sezonului 7–1
Capitol 8: Depanarea 8–1
Capitol 9: Glosar 9–1
California, Propunerea 65 Informații de avertizare

Capitol 1

Introducere

⚠ AVERTISMENT ⚠

Nerespectarea instrucțiunilor de utilizare sau lipsa unei instruiri adecvate poate duce la vătămări grave sau deces.

- **Pentru a maximiza siguranța, performanța și operarea corectă a acestei mașini, trebuie să citiți cu atenție și să înțelegeți pe deplin conținutul acestui *manual al operatorului*.**
- **Pentru mai multe informații despre practicile de operare în siguranță, inclusiv sfaturi de siguranță și materiale de instruire, accesați www.Toro.com.**

Utilizare preconizată

Această mașină de tuns iarba Robotic este destinată utilizării de către proprietarii de locuințe pentru îngrijirea autonomă și programabilă a gazonului. Mașina este proiectată în primul rând pentru tăierea ierbii de pe gazonul bine întreținut sau pentru proprietăți rezidențiale. Aceasta este o mașină de tuns iarba de întreținere care menține o înălțime a gazonului constantă. Utilizarea mașinii de tuns iarba, a bateriei, a stației de încărcare și a sursei de alimentare în alte scopuri decât cele pentru care au fost proiectate ar putea să vă pună în pericol pe dumneavoastră și persoanele din apropiere.

Citiți cu atenție aceste informații pentru a învăța despre modul corespunzător de utilizare și întreținere a produsului și pentru a evita rănirea personală și deteriorarea produsului. Aveți responsabilitatea de a utiliza produsul în mod corespunzător și sigur.

Obținerea de ajutor

Vizitați www.Toro.com pentru materiale privind siguranța produsului și materiale de instruire privind utilizarea, informații privind accesoriile, ajutor la căutarea unui distribuitor sau pentru înregistrarea produsului.

De fiecare dată când aveți nevoie de service, de piese Toro originale sau informații suplimentare, contactați un centru de service autorizat sau Toro departamentul Servicii Clienți și aveți pregătite numerele de model și de serie ale produsului. Aceste numere se află pe plăcuța cu numărul de serie a produsului dumneavoastră (1). Scrieți numerele în spațiul furnizat.

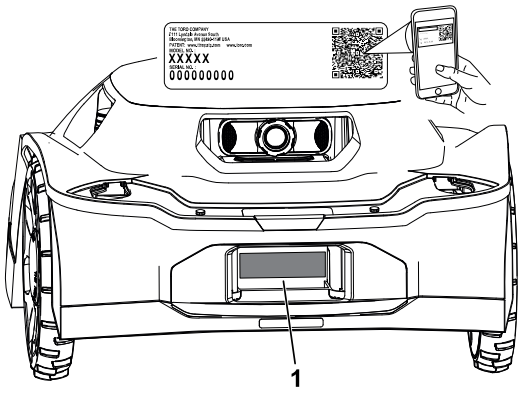

G489469

INFORMAȚII IMPORTANTE

Puteți scana codul QR de pe autocolantul cu numărul de serie (dacă este disponibil) cu ajutorul unui dispozitiv mobil pentru a accesa date despre garanție, piese și alte informații despre produs.

Număr model:		**Număr de serie:**	

Centru de ajutor Haven

Vizitați Centrul de ajutor Haven (pubs.toro.com/helpcenter) pentru a vizualiza videoclipuri instrucționale, întrebări frecvente, articole de asistență, *Manualul operatorului*, conținutul complet privind siguranța al produsului și garanția produsului.

G445734

Convenţii corespunzătoare manualului

Acest manual identifică potenţialele pericole şi conţine mesaje de siguranţă identificate prin simbolul de alertă de siguranţă, semnalizând un pericol care poate cauza vătămări grave sau deces, dacă nu respectaţi măsurile de precauţie recomandate.



G405934

Acest manual utilizează 2 cuvinte pentru a evidenţia informaţiile. **Important** atrage atenţia asupra informaţiilor mecanice speciale şi **Notă** accentuează informaţiile generale care necesită atenţie specială.

Clasificări alerte de siguranţă

Simbolul de alertă de siguranţă prezent în acest manual şi pe maşină identifică mesajele de siguranţă importante, pe care trebuie să le respectaţi pentru a preveni accidentele.

Simbolul de alertă de siguranţă apare deasupra informaţiilor care vă atenţionează cu privire la acţiuni sau situaţii nesigure şi este urmat de cuvântul **PERICOL**, **AVERTISMENT** sau **ATENŢIE**.

⚠ PERICOL ⚠

Pericol indică o situaţie periculoasă iminentă care, dacă nu este evitată, *va* duce la deces sau vătămare gravă.

⚠ AVERTISMENT ⚠

Avertisment indică o situaţie potenţial periculoasă care, dacă nu este evitată, *poate* duce la deces sau vătămare gravă.

⚠ ATENŢIE ⚠

Atenţie indică o situaţie potenţial periculoasă care, dacă nu este evitată, *poate* duce la vătămări uşoare sau moderate.

Siguranța generală

- Operatorul/supraveghetorul mașinii este responsabil pentru orice accidente suferite sau pericole la care au fost expuse alte persoane și bunurile acestora.
- Citiți, înțelegeți și urmați toate aceste instrucțiuni și avertismente înainte de a utiliza mașinii.
- Utilizarea sau întreținerea necorespunzătoarea a acestei mașini pot duce la rănire gravă sau moarte. Pentru a reduce acest risc, respectați toate instrucțiunile de siguranță.
- Nu lăsați niciodată copii sau persoane neinstruite să utilizeze sau să efectueze lucrări de service asupra acestui dispozitiv. Utilizarea dispozitivului sau lucrările de service vor fi efectuate doar de persoane responsabile, instruite, familiarizate cu instrucțiunile și apte din punct de vedere fizic.

Declarație FCC/IC

Acest produs conține trei aprobări modulare:

FCC ID	IC	Modul
OF7-OCB	3575A-OCB	OCB
A8TBM70ABCDEFGH	12246A-BM70BLES1F2	BLE

Modelele pot avea un modul opțional CalAmp care conține FCC ID APV-2630MB și IC 5843C-2630MB

⚠ AVERTISMENT ⚠

Utilizatorul care efectuează modificări sau modificările neaprobate în mod expres de către The Toro Company pot anula autoritatea utilizatorului de a utiliza echipamentul.

Notă: Acest echipament a fost testat și s-a constatat că respectă limitele pentru un dispozitiv digital de clasă B, în conformitate cu partea 15 a regulilor FCC. Aceste limite sunt concepute pentru a oferi o protecție rezonabilă împotriva interferențelor dăunătoare într-o instalație rezidențială. Acest echipament generează, utilizează și poate radia energie de radiofrecvență și, dacă nu este instalat și utilizat în conformitate cu instrucțiunile, poate provoca interferențe dăunătoare comunicațiilor radio. Cu toate acestea, nu există nicio garanție că nu vor apărea interferențe într-o anumită instalație. Dacă acest echipament cauzează interferențe dăunătoare recepției radio sau de televiziune, lucru care poate fi determinat prin oprirea și pornirea echipamentului, utilizatorul este încurajat să încerce să corecteze interferența prin una sau mai multe dintre următoarele măsuri:

- Reorientați sau mutați antena de recepție.
- Măriți distanța dintre echipament și receptor.
- Conectați echipamentul la o priză de pe un circuit diferit de cel la care este conectat receptorul.
- Consultați distribuitorul sau un tehnician radio/TV cu experiență pentru ajutor.

Acest dispozitiv este în conformitate cu standardele RSS scutite de licență ale Industry Canada. Utilizarea este supusă următoarelor două condiții:

- Acest dispozitiv nu poate provoca interferențe; și
- Acest dispozitiv trebuie să accepte orice interferență, inclusiv interferența care poate cauza funcționarea nedorită a dispozitivului.

Autocolante cu instrucțiuni și de siguranță

Instrucțiunile și autocolantele cu informații privind siguranța sunt ușor vizibile pentru operator și sunt amplasate lângă orice zonă cu potențial risc. Înlocuiți orice autocolant care este deteriorat sau lipsește.

Parte autocolant: 133-8061



s_decal133-8061

Parte autocolant: 137-9705

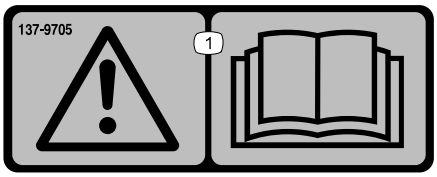

s_decal137-9075

1. Avertisment – citiți *Manualul operatorului*.

Parte autocolant: 140-4055

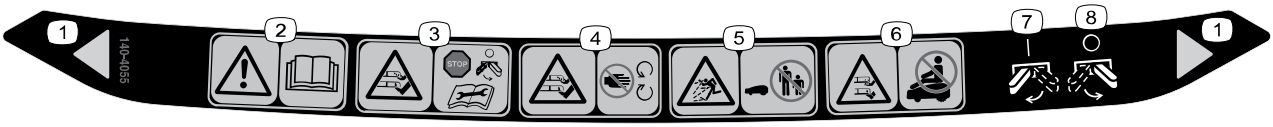

decal140-4055

1. Lățime de tăiere
2. Avertisment – citiți *Manualul operatorului*.
3. Pericol de tăiere/dezmembrare a mâinilor și picioarelor – opriți mașina de tuns iarba înainte de a efectua lucrări de întreținere.
4. Pericol de tăiere/dezmembrare a mâinilor și a picioarelor – stați la distanță de piesele în mișcare.
5. Pericol de obiecte proiectate – țineți trecătorii la distanță.
6. Pericol de tăiere/dezmembrare a mâinilor și picioarelor – nu vă urcați pe mașina de tuns iarba.
7. Mașină de tuns iarba – pornită
8. Mașină de tuns iarba – oprită

Capitol 3

Rezumat al produsului

Mașină de tuns iarba:

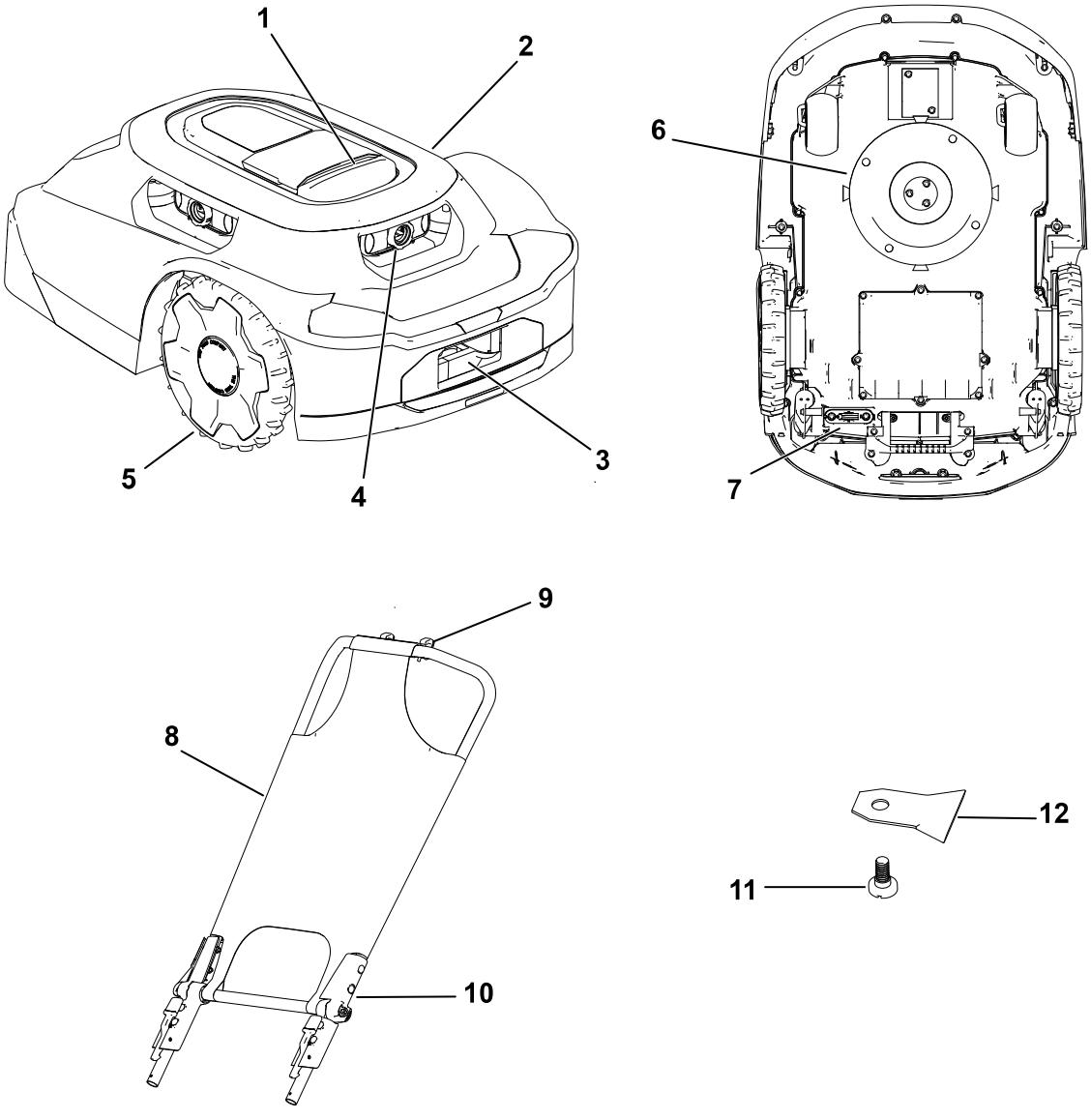

G468383

1. Butonul Stop (Oprire)
2. Corp mașină de tuns iarba
3. Port de încărcare mașină de tuns iarba
4. Sistem de lentile/imagini
5. Roată
6. Sistem de tăiere
7. Comutator de alimentare
8. Parasolar/Capac
9. Deschidere telefon
10. Mâner mașină de tuns iarba
11. Șurub lamă
12. Lamă

Stație de încărcare:

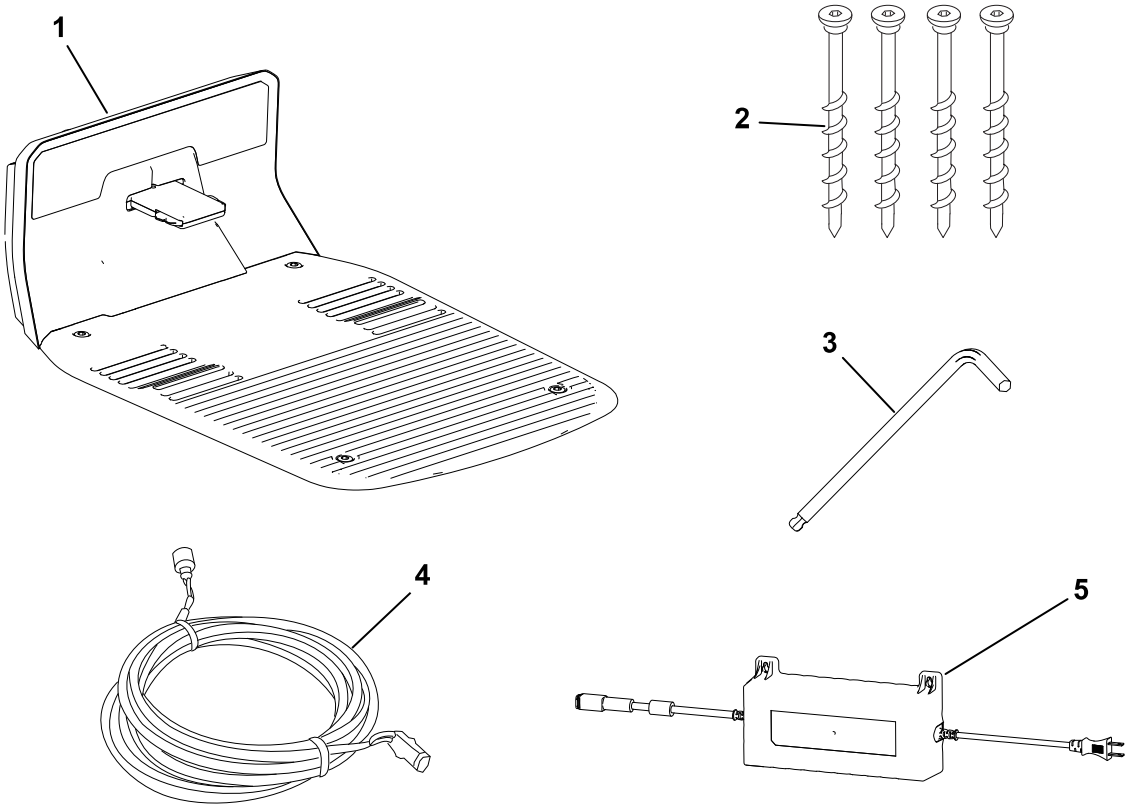

G468384

1. Stație de încărcare
2. Șuruburi cu cap Allen
3. Cheie imbus
4. Cablu de joasă tensiune
5. Sursă de alimentare

Hub:

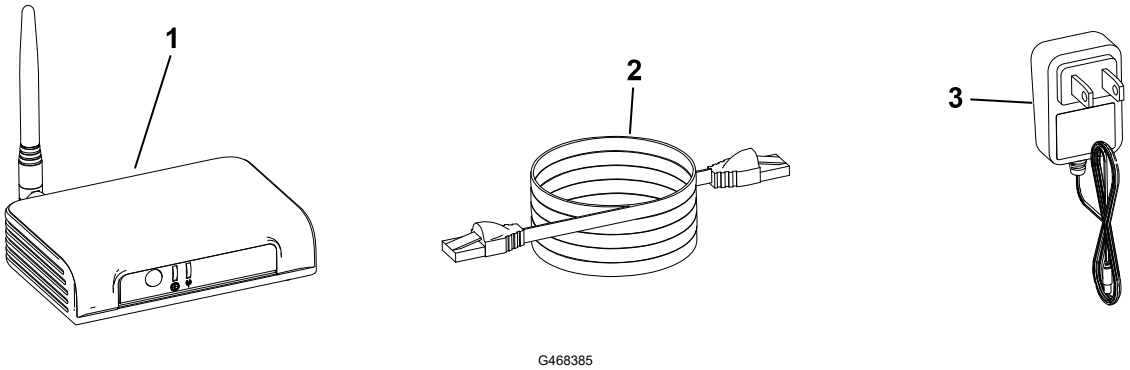

G468385

1. Hub
2. Cablu Ethernet
3. Cablu de alimentare

Exemplu proprietate:

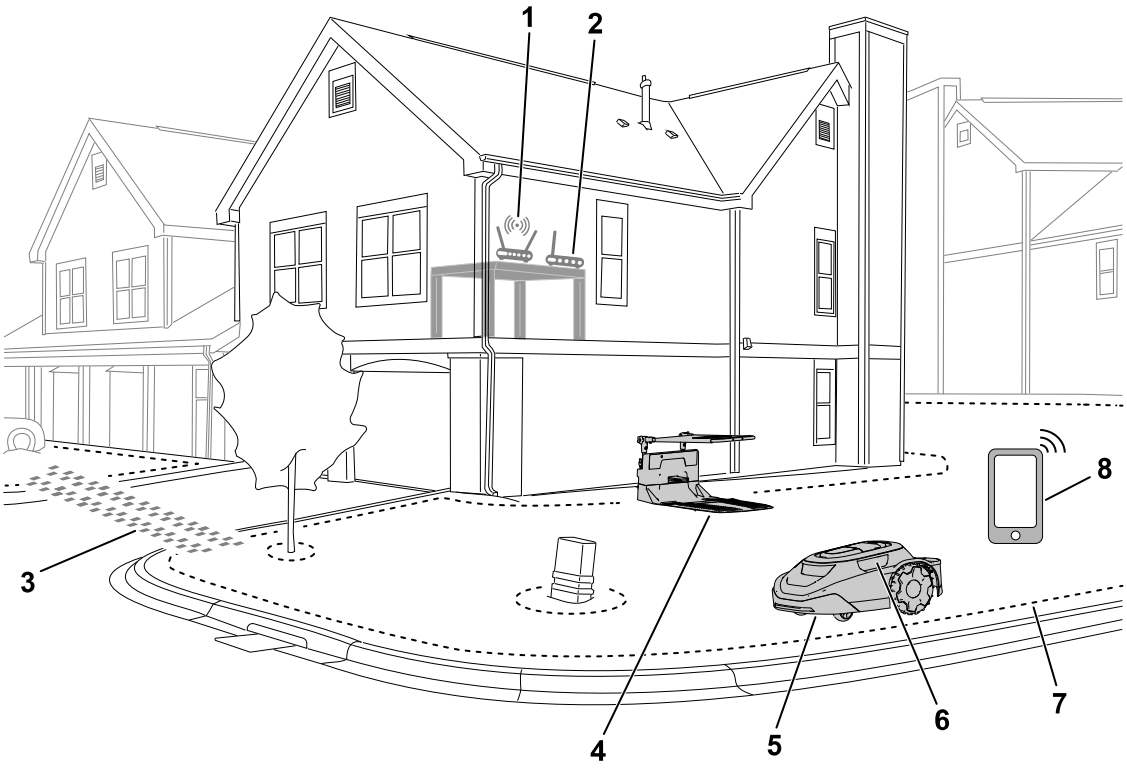

G469078

1. Router Wi-Fi
2. Hub
3. Cale de tranzit
4. Stație de încărcare
5. Mașină de tuns iarba
6. Sistem de lentile/imagini
7. Perimetru zonă de lucru
8. Dispozitiv mobil

Prezentare generală mașină de tuns iarba Robotic

Mașina de tuns iarba Robotic este o mașină de tuns iarba de întreținere, pentru a menține o înălțime constantă a gazonului. Când mașina de tuns iarba nu tunde gazonul, mașina de tuns iarba se întoarce la stația de încărcare pentru a se încărca înainte de a continua cu următoarea sarcină de tundere iarbă programată.

Dacă mașina de tuns iarba Robotic intră în contact cu un obiect sau ajunge la o limită, aceasta își va schimba direcția.

Model tundere a ierbii SmartZone™

SmartZone maximizează eficiența tunderii ierbii prin deplasarea progresivă către zonele necesite ale gazonului, în loc de a rămâne prea mult timp într-o singură zonă de tundere iarbă.

Mașina de tuns iarba Robotic nu urmează un model normal, ci un model aleatoriu.

Prezentare generală a stației de încărcare

Când nivelul de încărcare al bateriei mașinii de tuns iarba este prea mic pentru a tunde sau când se ajunge la sfârșitul unei sarcini de tundere a ierbii, mașina de tuns iarba se duce la stația de încărcare pentru a se încărca.

În timpul încărcării, indicatorul luminos de pe mașina de tuns iarba luminează **intermitent** verde. După încărcarea completă, indicatorul luminos luminează verde **continuu**.

După încărcare, mașina de tuns iarba va ieși din stația de încărcare și va continua automat cu următoarea sarcină de tuns programată sau va rămâne în stația de încărcare dacă nu există o sarcină programată după ce s-a încărcat complet.

Notă: Dacă luminile indicatoare atât de pe stația de încărcare, cât și de pe mașina de tuns iarba nu se aprind atunci când mașina de tuns iarba intră în stația de încărcare, înseamnă că aceasta nu se încarcă.

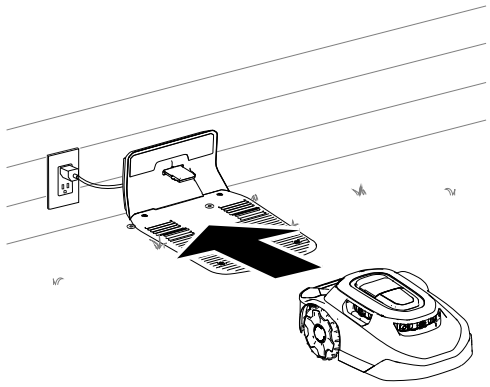

G430093

Prezentare generală a stației de încărcare (continuare)

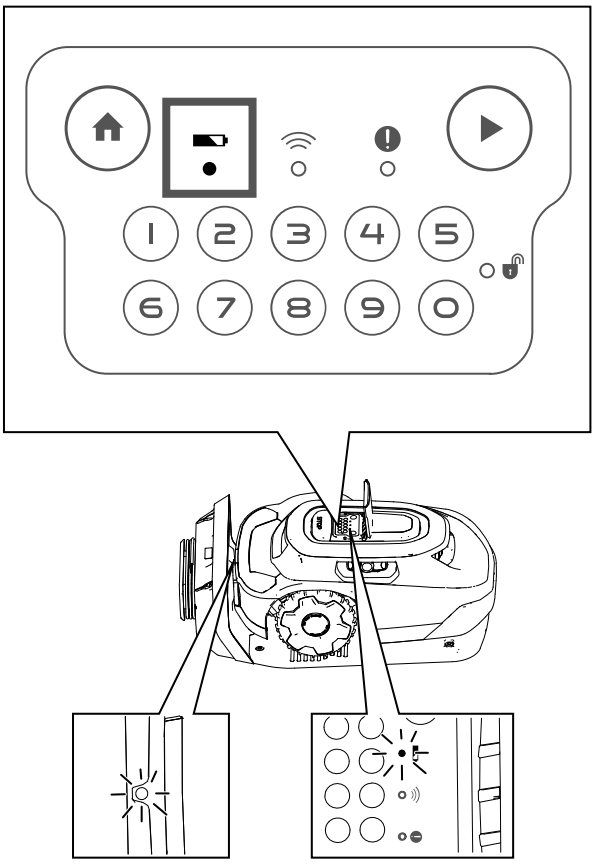

G430560

Prezentare generală a hub-ului

Hub-ul vă permite să comunicați cu mașina de tuns iarba de oriunde de pe proprietatea dumneavoastră. Acesta utilizează routerul dvs. pentru a se conecta în siguranță la Internet.

Comunicând printr-un semnal radio criptat, hub-ul oferă o cale de comunicare sigură și o distanță de comunicare de aproape trei ori mai mare decât cea a unui router Wi-Fi obișnuit.

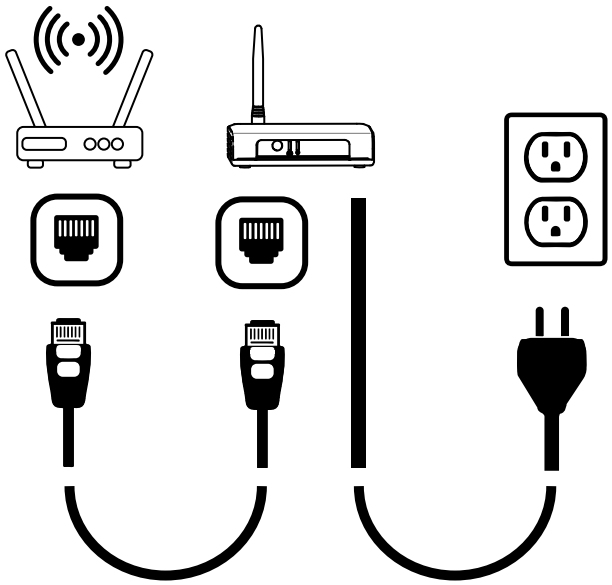

G430561

Crearea zonelor de lucru

INFORMAȚII IMPORTANTE

Urmați instrucțiunile din aplicație folosind dispozitivul mobil.

Consultați următorul exemplu de proprietate.

Puteți cartografia următoarele obiecte, așa cum se arată în figura de mai jos.

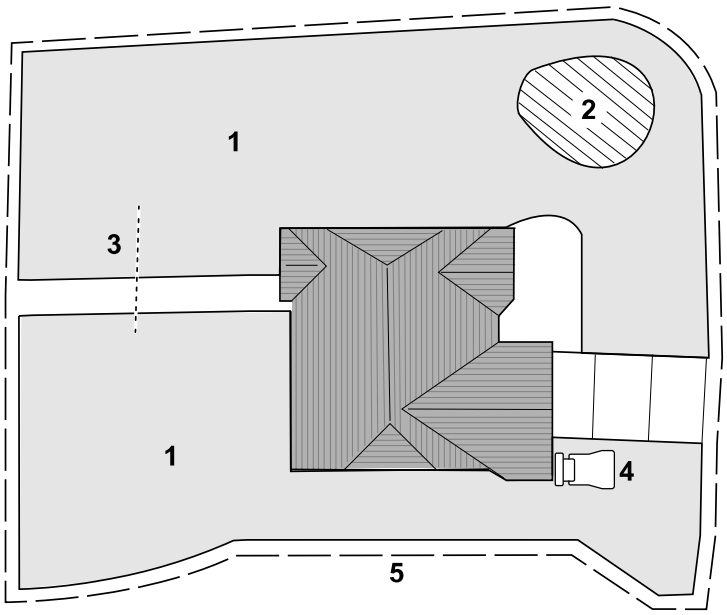

1. Zona de tundere iarbă
2. Zona de excludere
3. Cale de tranzit
4. Stație de încărcare
5. Zonă de lucru

Crearea zonei de lucru și prezentarea generală a procesului

INFORMAȚII IMPORTANTE

Urmați instrucțiunile din aplicație folosind dispozitivul mobil.

Pentru ca mașina de tuns iarba să vă înțeleagă gazonul, trebuie să creeze o hartă 3D a gazonului. Aceasta este denumită zona de lucru. Urmați instrucțiunile din aplicație pentru a crea harta zonei dumneavoastră de lucru.

1. Împingeți mașina de tuns iarba în întregul perimetru al proprietății dumneavoastră.
2. Împingeți mașina de tuns iarba în interiorul proprietății dumneavoastră utilizând mișcări în zigzag cu un spațiu de aproximativ 1,8 – 2,4 m între acestea.

   Notă: În cazul în care gazonul dumneavoastră conține căi de acces înguste, cum ar fi o poartă, împingeți mașina de tuns iarba prin calea de acces în formă de 8, după cum este prezentat mai jos.

Crearea zonei de lucru și prezentarea generală a procesului (continuare)

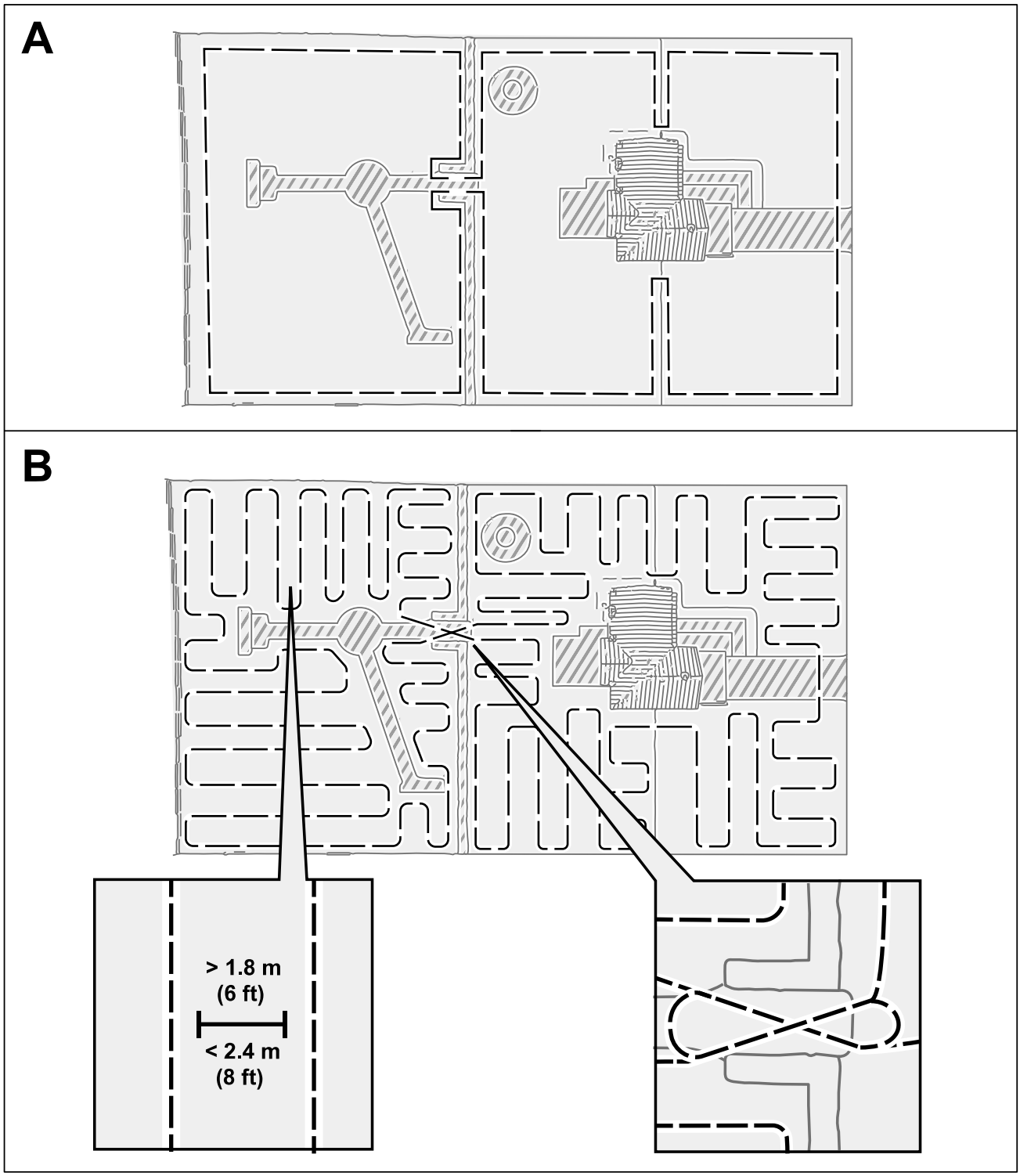

Funcționarea pe pante

Mașina de tuns iarba poate funcționa pe pante de până la 25° atât timp cât nu există delimitări ale zonei de tundere a ierbii pe acea pantă. Utilizați o zonă de excludere pentru a împiedica mașina de tuns iarba să lucreze pe pante mai abrupte decât cele permise.

Delimitările unei zone de tundere a ierbii trebuie așezate numai pe pante mai mici de 15°. În caz contrar, există riscul ca mașina de tuns iarba să se blocheze la nivelul delimitării în timp ce se întoarce. Cu toate acestea, în cazul în care delimitarea se află în partea superioară a pantei, sau dacă există obstacole permanente la nivelul delimitării cu care mașina de tuns iarba se poate lovi, cum ar fi garduri sau tufișuri dense, delimitările pot fi adăugate pe pante mai mari de 15° dar mai mici de 25°.

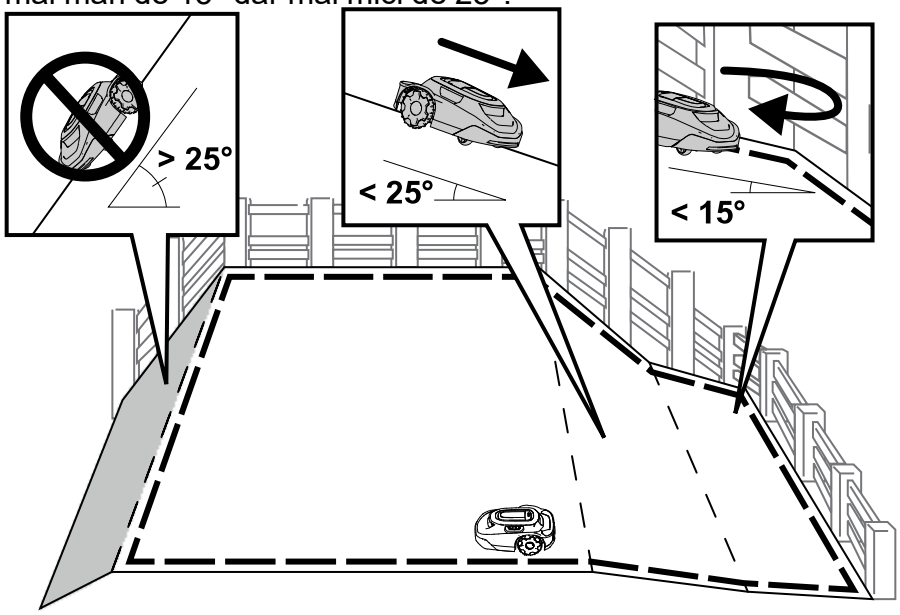

Obstacole neprogramate

Mașina de tuns iarba se poate lovi de obstacole neprogramate, precum pietre sau rădăcini, care sunt mai înalte de 15 cm fără a se deteriora. Mașina de tuns iarba își va schimba direcția după lovirea acestor tipuri de obiecte și nu va necesita programarea unei zone de excludere.

Cu toate acestea, se recomandă utilizarea zonelor de excludere la nivelul oricăror obiecte fixe pentru a asigura utilizarea silențioasă și pentru a preveni blocarea pe obiecte a mașinii de tuns iarba.

Obiectele cu o înălțime mai mică de 15 cm trebuie excluse cu ajutorul unei zone de excludere sau îndepărtate de pe gazonul dumneavoastră. Mașina de tuns iarba poate încerca să taie iarba peste aceste obiecte, iar lamele pot fi deteriorate.

Obstacole neprogramate (continuare)

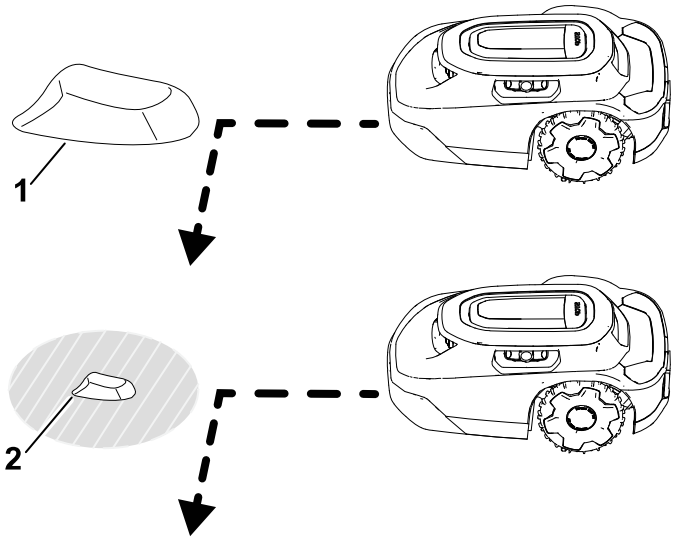

G529201

1 Obiect cu o înălțime mai mare de 15 cm – nu este necesară o zonă de excludere.

2 Obiect cu o înălțime mai mică de 15 cm – este necesară o zonă de excludere.

Panou de comandă

Familiarizați-vă cu toate comenzile înainte de a porni și de a folosi mașina de tuns iarba.

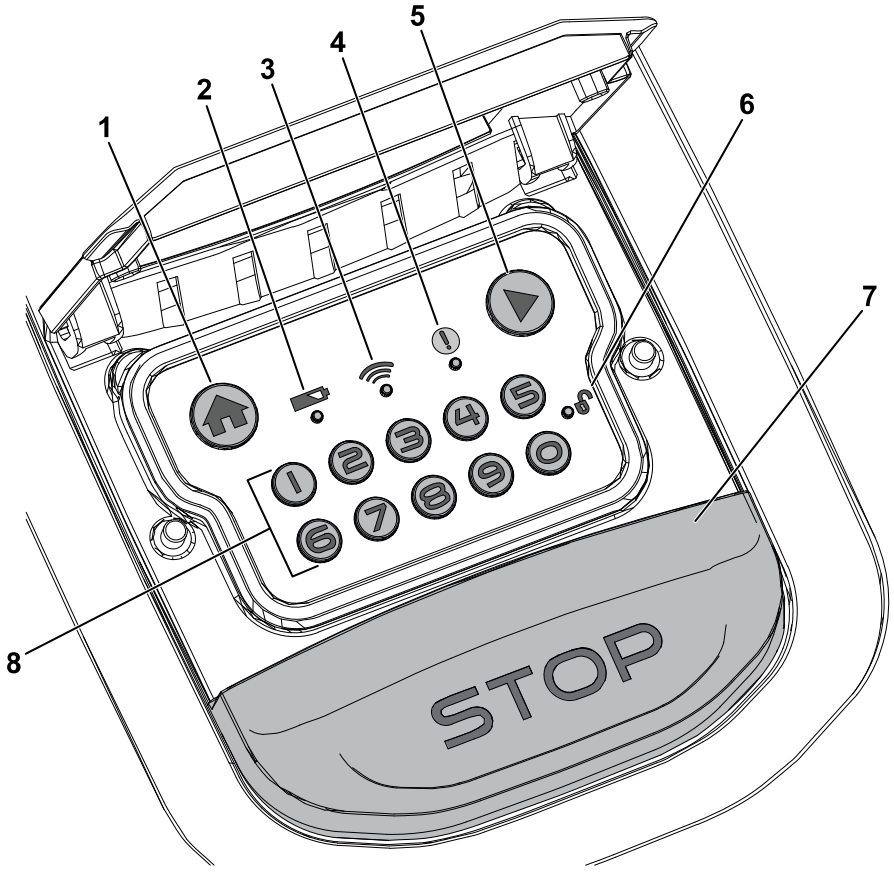

G484159

1 Butonul Home (Poziție de bază)

2 Indicator de baterie

3 Indicator de conectare la hub

4 Indicator de stare

5 Butonul Play (Redare) (reluare funcționare)

6 Indicator de blocare/ deblocare

7 Butonul Stop (Oprire)

8 Tastatură numerică/butoane de cod

Butonul Stop (Oprire)

Butonul Stop (Oprire) oprește manual mașina de tuns iarba.

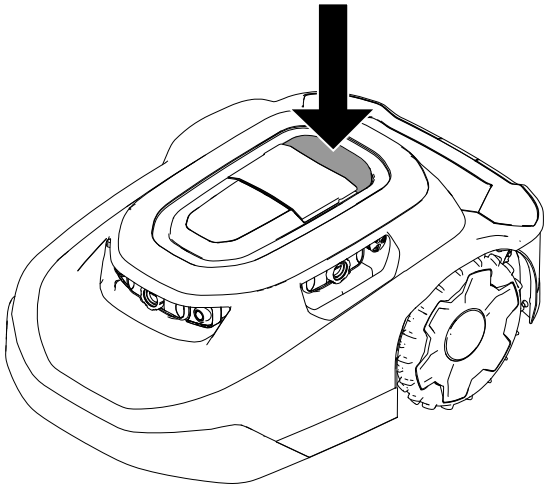

G430095

Butonul Home (Poziție de bază)

Butonul HOME (Poziție de bază) trimite mașina de tuns iarba la stația de încărcare până la următoarea sarcină de tundere a ierbii programată.

Butonul Play (Redare) (reluare funcționare)

Butonul PLAY (Redare) (reluare funcționare) reia activitatea mașinii de tuns iarba ținând cont de funcția activă anterior (de exemplu, tunderea programată sau neprogramată a ierbii, revenirea la stația de încărcare) în aplicația mobilă.

Tastatură numerică/butoane de cod

Cu ajutorul tastaturii numerice, introduceți codul de 4 cifre pentru deblocarea comenzilor mașinii de tuns iarba.

Indicator de conectare la hub

Indicatorul de conectare la hub se aprinde în verde atunci când mașina de tuns iarba poate comunica cu hub-ul sau în roșu atunci când mașina de tuns iarba nu poate comunica cu hub-ul.

Indicator de baterie

Indicatorul bateriei luminează în verde dacă bateria este încărcată corespunzător sau în roșu dacă bateria trebuie să fie încărcată.

Indicator de stare

Dacă indicatorul de stare se aprinde în **verde**, mașina de tuns iarba funcționează corect; dacă indicatorul este **roșu**, există o defecțiune activă.

Dacă apare o defecțiune, deschideți aplicația pentru a vizualiza defecțiunea.

Vizitați Centrul de asistență pentru mașina de tuns iarba Haven Robotic pentru asistență.

Dacă nu puteți remedia defecțiunea, contactați un centru de service autorizat.

Indicator de blocare/ deblocare

După introducerea codului din 4 cifre, indicatorul de blocare/deblocare se aprinde în verde dacă mașina de tuns iarba este deblocată sau în roșu dacă respectivul cod din 4 cifre este incorect, ceea ce menține mașina de tuns iarba blocată.

Lumină de funcționare

Lumina de funcționare (1) se aprinde pe partea superioară a mașinii de tuns iarba atunci când aceasta tunde în mod autonom.

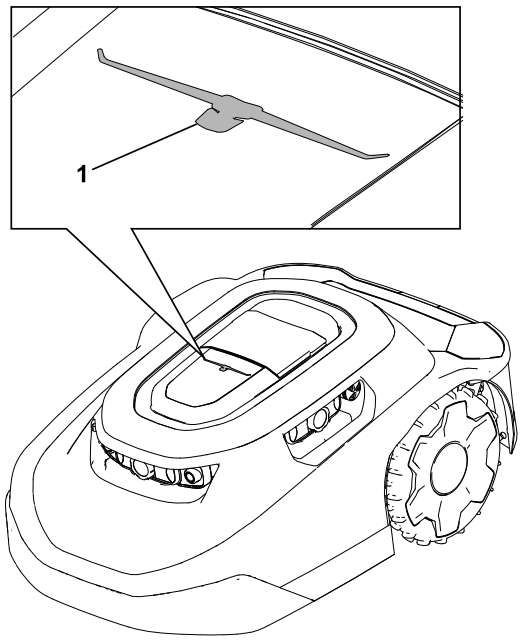

G477896

Specificații

Notă: Specificațiile și designul pot fi modificate fără preaviz.

Mașină de tuns iarba:

	Modele de **3000 m²**	Modele de **5000 m²**
Lățime	54 cm	54 cm
Lungime	81 cm	81 cm

Mașină de tuns iarba: (continuare)

Înălțime	34 cm	34 cm
Greutate	18,5 kg	18,9 kg

Stație de încărcare:

Lățime	62 cm
Lungime	93 cm
Înălțime **cu** parasolarul instalat	60 cm
Înălțime **fără** parasolarul instalat	30 cm

Mașină de tuns iarba cuplată în stația de încărcare:

Lățime	62 cm
Lungime	96 cm
Înălțime **cu** parasolarul instalat	60 cm
Înălțime **fără** parasolarul instalat	34 cm

Dispozitive de atașare/Accesorii

O selecție de dispozitive de atașare și accesorii aprobate Toro este disponibilă pentru utilizarea împreună cu mașina, pentru sporirea și dezvoltarea capacităților acesteia. Pentru lista tuturor dispozitivelor de atașare și a accesoriilor aprobate, contactați centrul de service autorizat sau distribuitorul Toro autorizat sau accesați www.Toro.com.

Pentru a asigura o performanță optimă și menținerea în continuare a certificatului de siguranță a mașinii, utilizați exclusiv piese de schimb și accesorii Toro originale.

Descărcarea aplicației și adăugarea mașinii de tuns iarba

1. Din magazinul de aplicații pentru telefon, descărcați aplicația MyToro.

Figura 1 Descărcare din Apple:

G430242

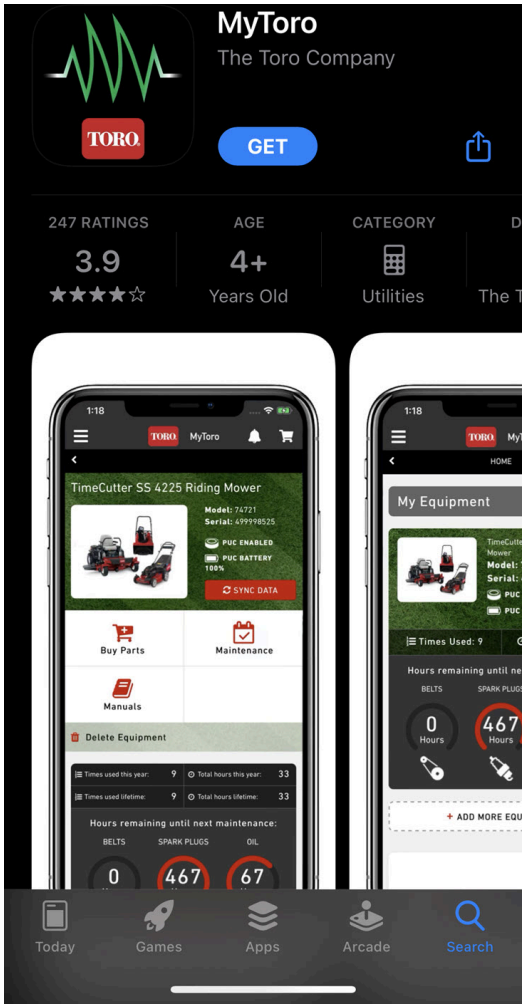

G362110

Figura 2 Descărcare din Android Google Play Store:

G430241

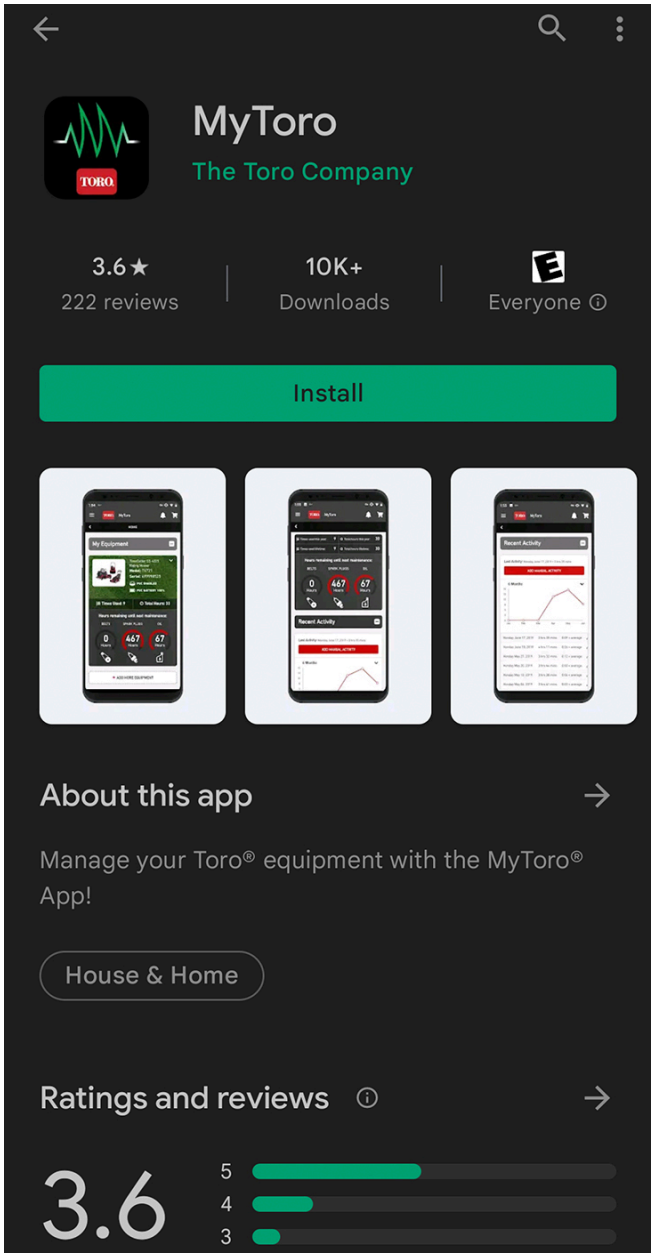

G387030

2. Dacă aveți un cont existent, atingeți **Log In** (Conectare).
   Dacă nu aveți un cont, atingeți **Create Account** (Creare cont).

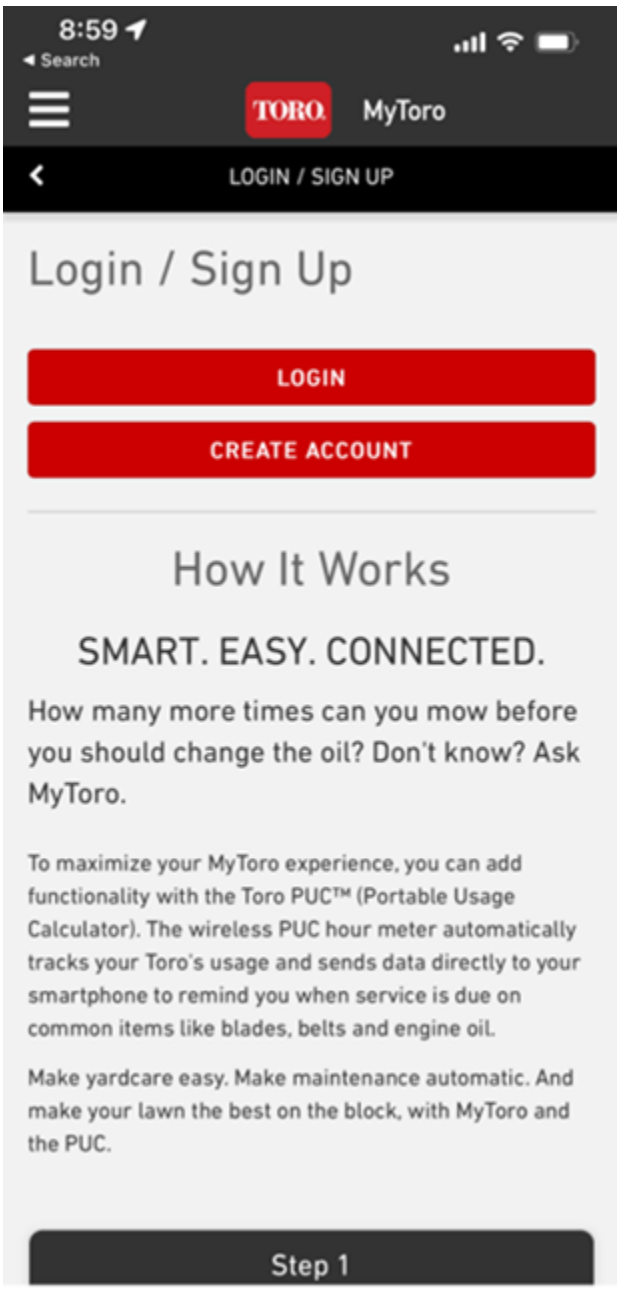

G445461

3. În ecranul de pornire, atingeți **Add Equipment** (Adăugare echipament).

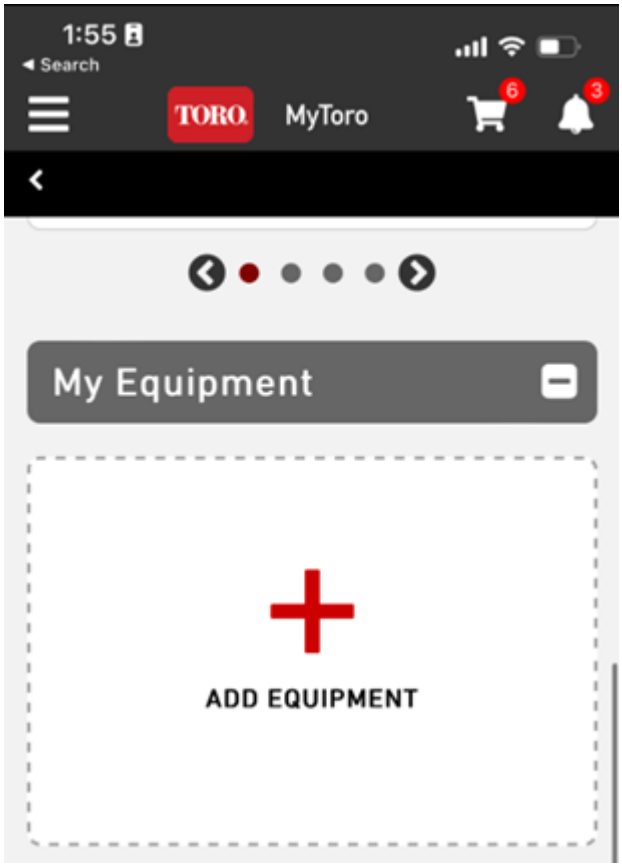

G445462

4. Activați camera de pe telefon.

   Notă: Alternativ, puteți introduce manual noile informații despre echipament.

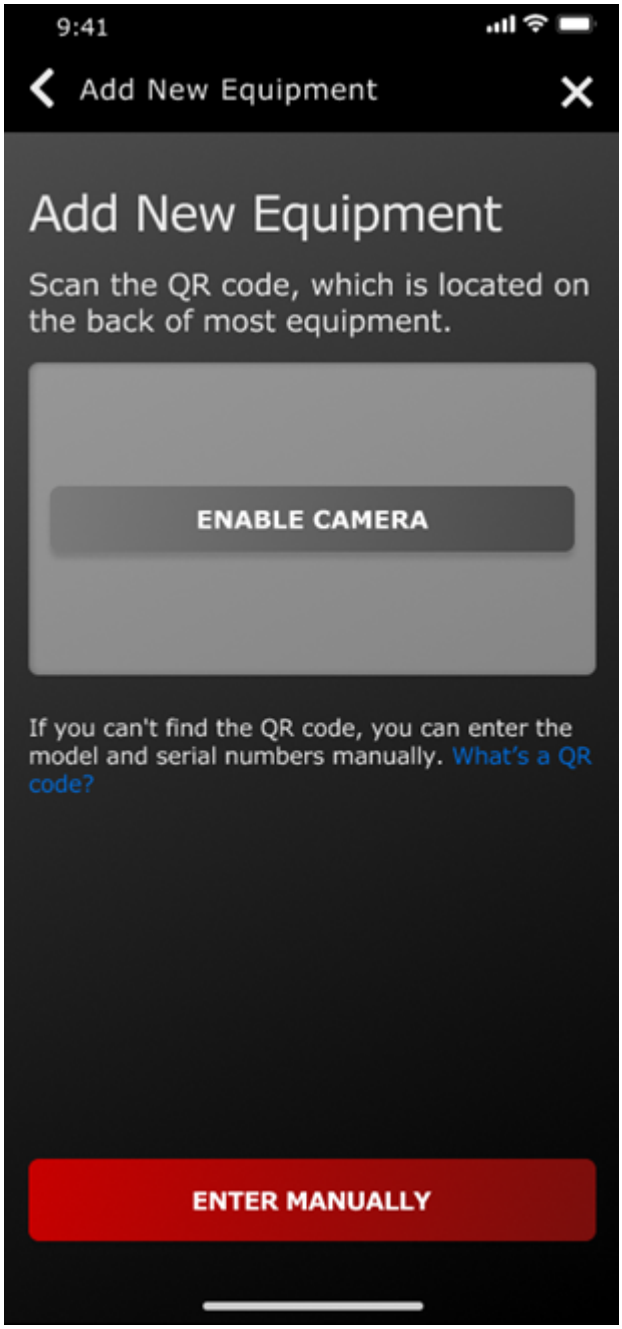

G445465

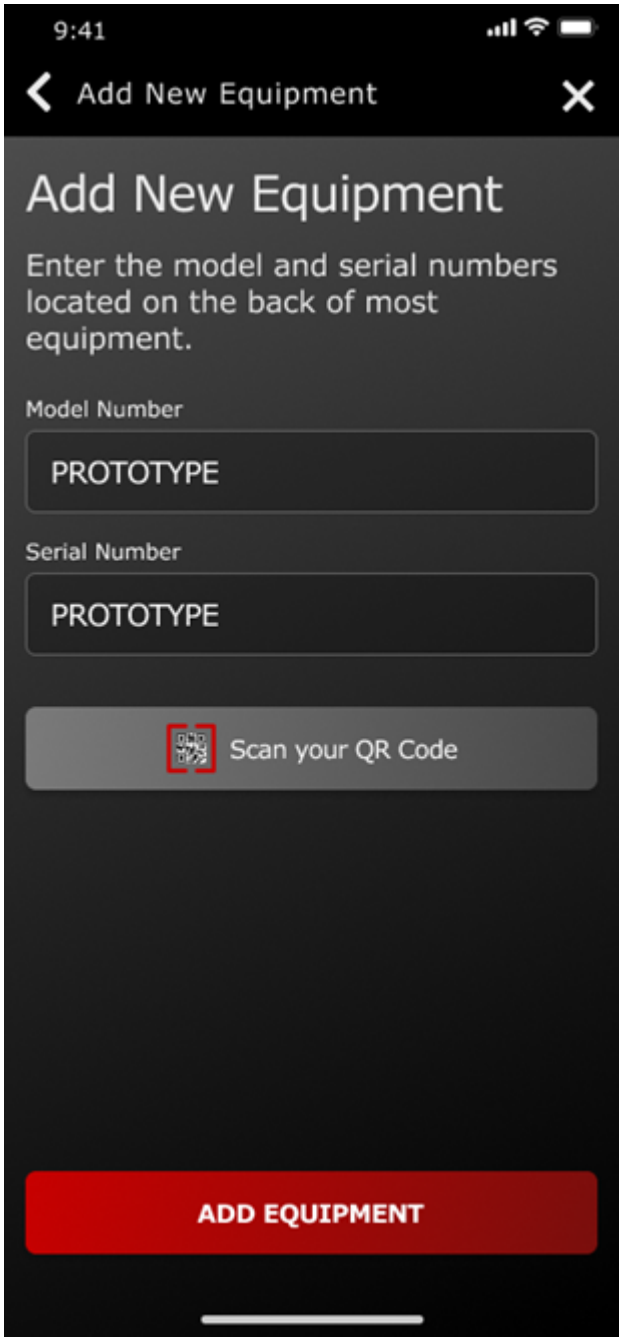
9:41
Add New Equipment
Add New Equipment
Enter the model and serial numbers located on the back of most equipment.
Model Number
PROTOTYPE
Serial Number
PROTOTYPE
Scan your QR Code
ADD EQUIPMENT

G445467

5. Scanați codul QR 1 aflat pe mașina dumneavoastră sau introduceți manual informațiile cu ajutorul telefonului.

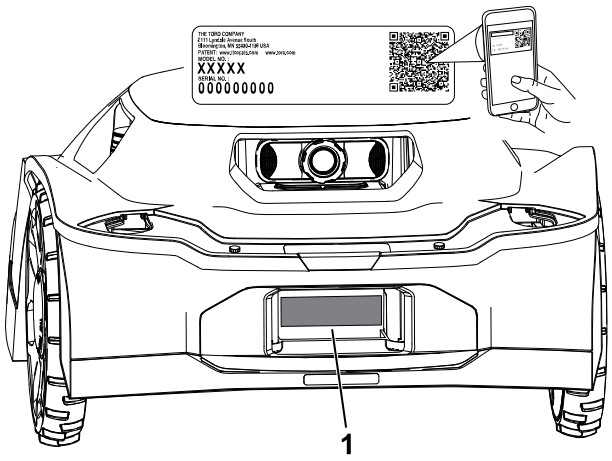

G489469

6. Confirmați numărul de model și numărul de serie și introduceți data achiziției.

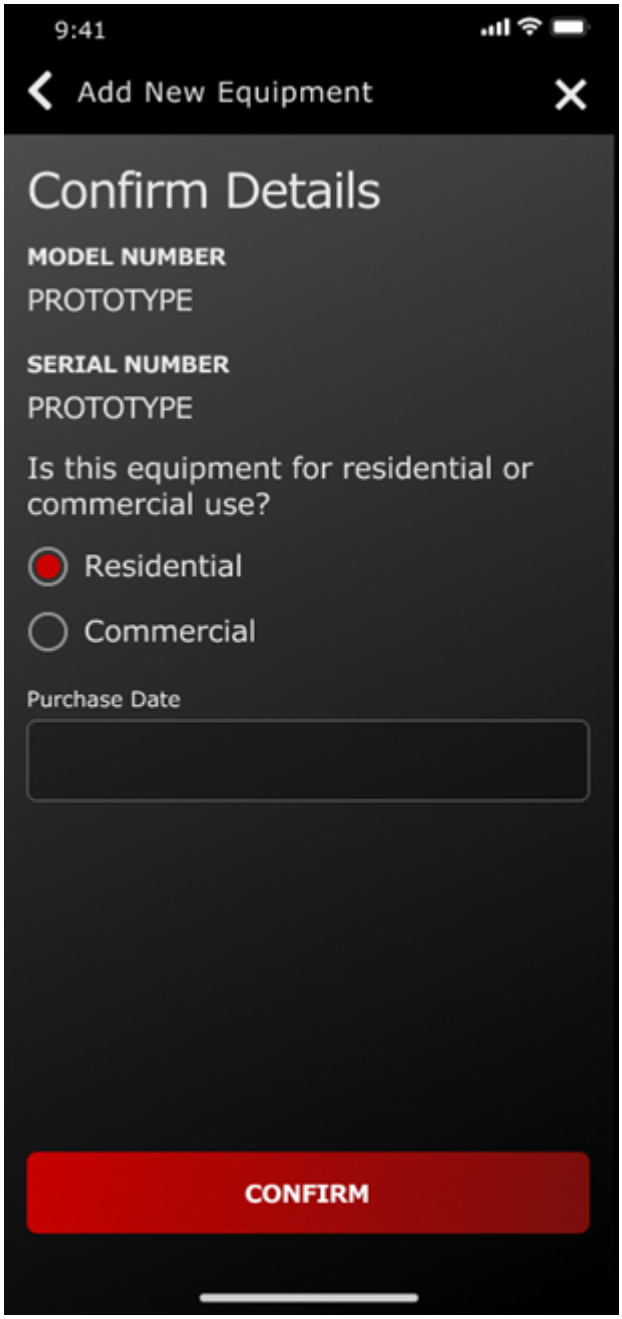

G445464

7. Introduceți informațiile dvs. personale și atingeți **Register** (Înregistrare).

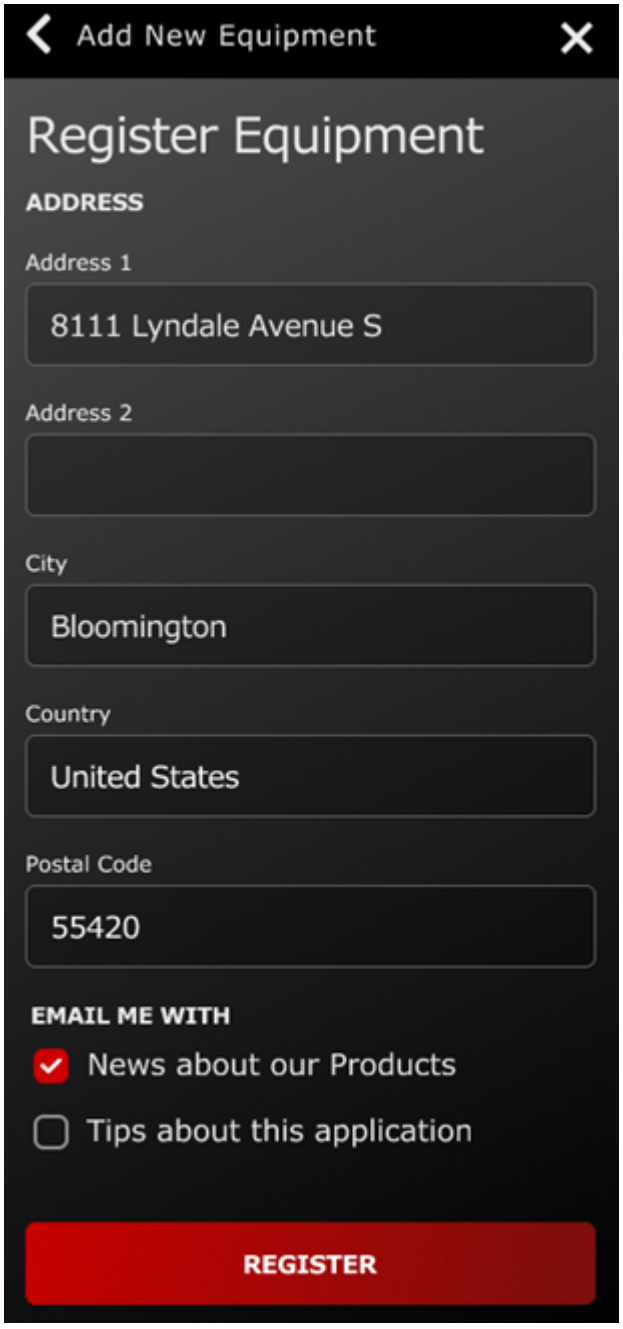

G445466

Conectarea butucului

Piese solicitate

1	Hub
1	Cablu Ethernet
1	Cablu de alimentare
1	Antenă

1. Introduceți antena în terminalul coaxial.
2. Rotiți antena în sensul acelor de ceasornic până când aceasta este strânsă.
3. Introduceți cablul Ethernet în terminalul LAN.
4. Introduceți cablul de alimentare în terminalul de 5V – 1A.

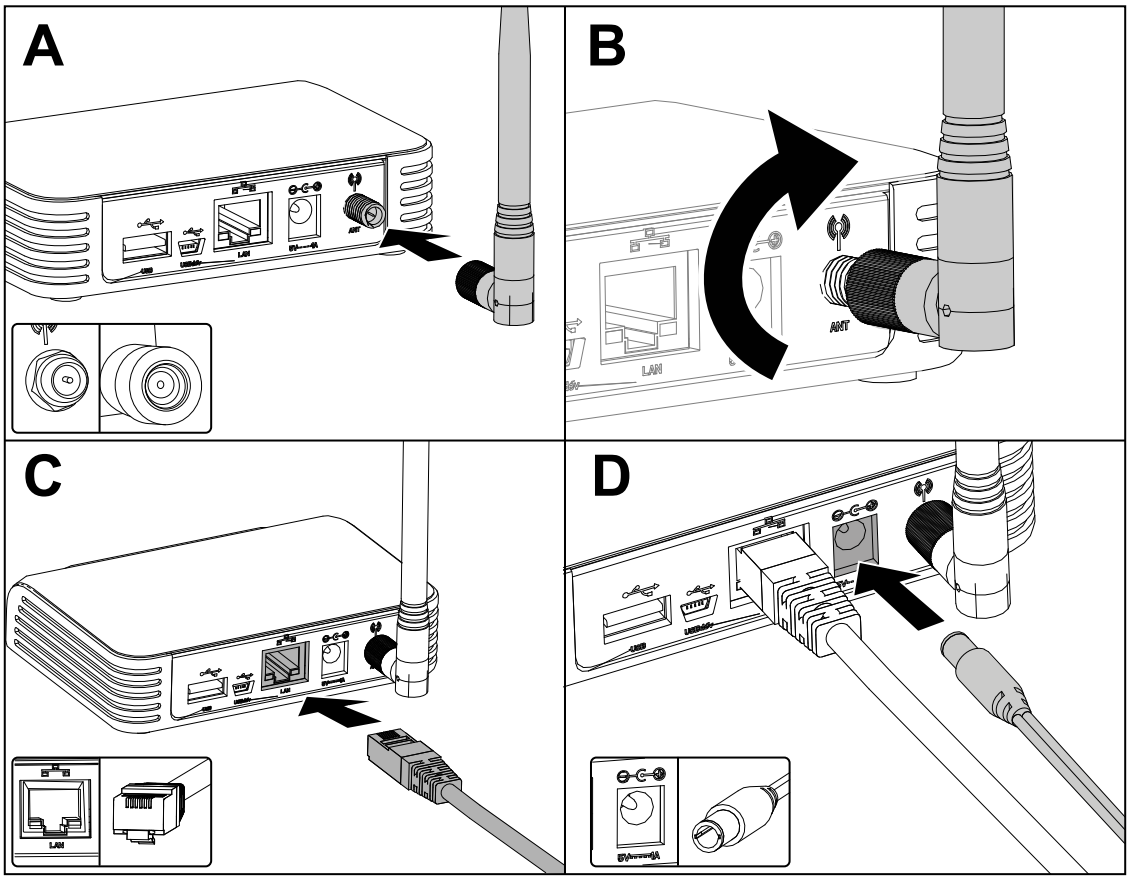

G473652

5. Conectați cablul de alimentare la o priză electrică.
6. Conectați hub-ul la router și acesta se va conecta automat la Internet. Când simbolul de glob de pe hub devine verde continuu, hub-ul este conectat.

Notă: Acest proces poate dura câteva minute.

Nu aveți nevoie de parole Wi-Fi sau de permisiuni de rețea.

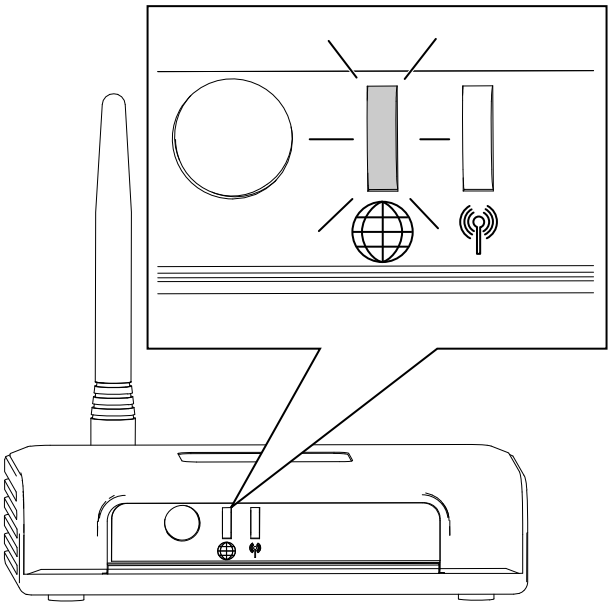

Determinarea unei locații pentru stația de încărcare

Consultați următoarele îndrumări atunci când alegeți locația stației de încărcare:

- Așezați-o lângă o priză electrică exterioară.
- Nu utilizați un prelungitor.
- Asigurați-vă că stația de încărcare se află la o distanță maximă de 0,5 m față de o delimitare a unei zone de tundere a ierbii și că există spațiu pentru mașina de tuns iarba pentru a naviga în fața stației de încărcare.

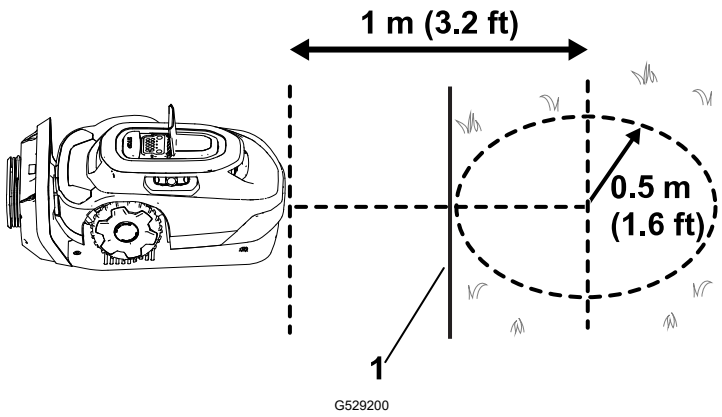

1 Delimitarea zonei de tundere a ierbii

- Nu instalați stația de încărcare într-o zonă predispusă la apă stătătoare sau curgătoare.
- Nu instalați stația de încărcare pe o platformă sau în orice altă zonă inaccesibilă.
- Asigurați-vă că există cel puțin 2 obiecte de referință la o distanță maximă de 20 m față de stația de încărcare. Pereții unei case sau ai unui garaj sunt obiecte de referință valide.

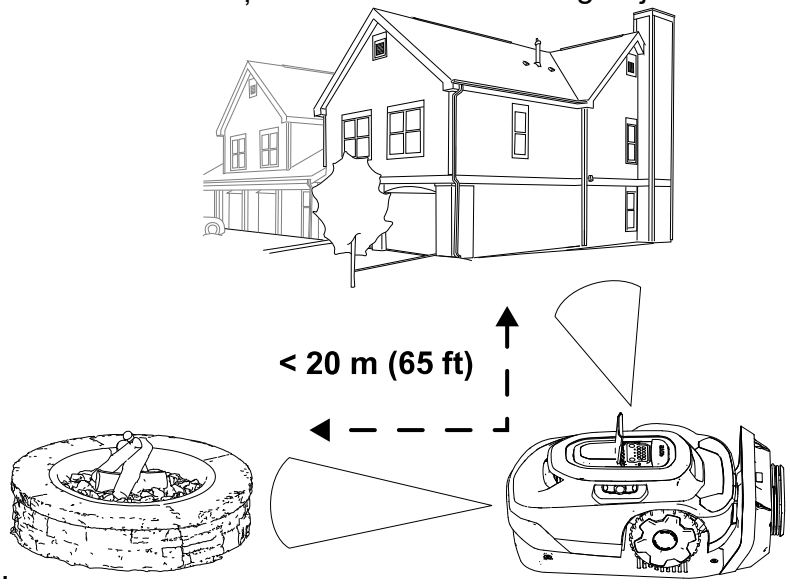

- Instalați stația de încărcare pe o suprafață plană; nu o instalați pe o pantă abruptă, deoarece aceasta poate îndoi stația de încărcare.

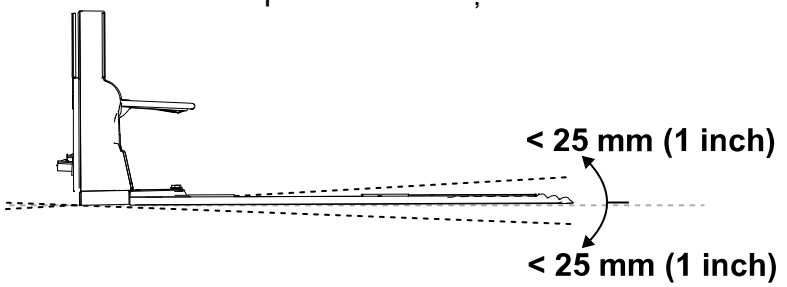

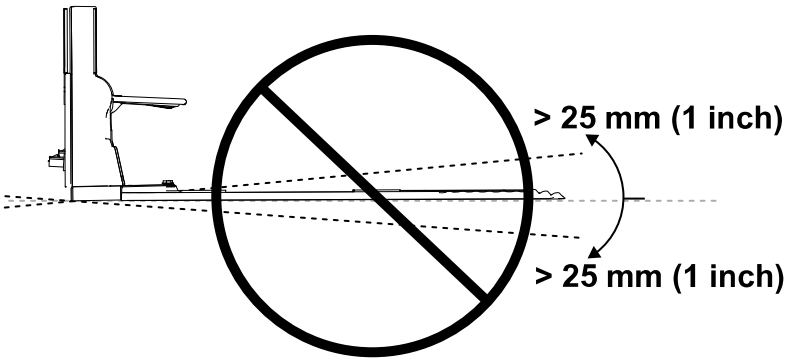

- Stația de încărcare poate fi instalată pe multe suprafețe, însă capătul stației de încărcare trebuie să se afle în contact cu gazonul dumneavoastră.

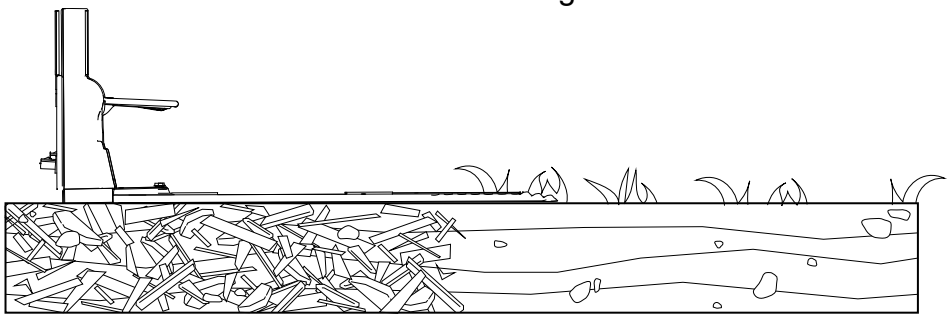

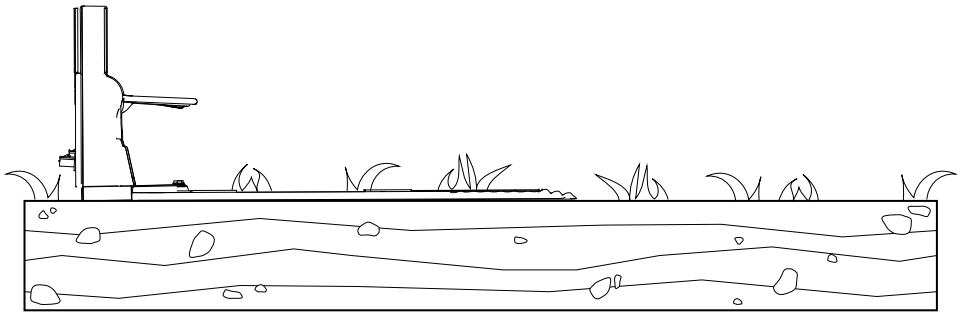

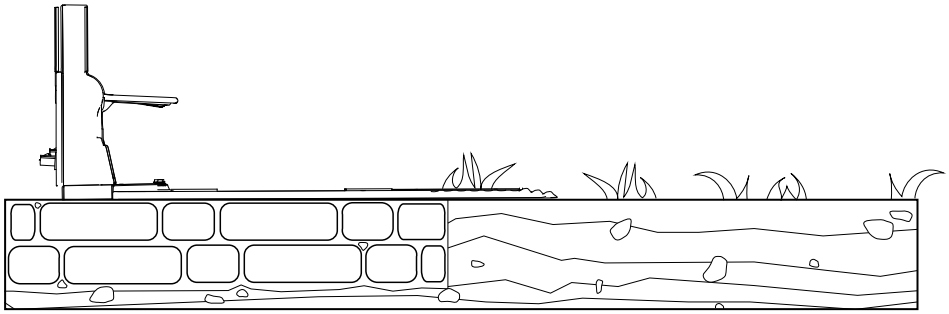

Instalarea sursei de alimentare și a stației de încărcare

Piese solicitate

1	Sursă de alimentare
1	Cablu de joasă tensiune
1	Stație de încărcare
4	Șurub cu cap Allen

⚠ AVERTISMENT ⚠

O sursă de alimentare conectată la o priză care nu este de tip GFCI sau RCD ar putea duce la șocuri electrice.

Conectați sursa de alimentare doar la un întrerupător de circuit cu împământare (GFCI) sau la o priză cu dispozitiv de curent rezidual (RCD) cu un curent de declanșare de cel mult 30 mA.

⚠ AVERTISMENT ⚠

O stație de încărcare, un cablu de joasă tensiune sau o sursă de alimentare defecte sau deteriorate ar putea să se supraîncălzească și să provoace un risc crescut de incendiu.

Nu instalați stația de încărcare, cablul de joasă tensiune sau sursa de alimentare în apropierea materialelor inflamabile sau combustibile.

Dacă sursa de alimentare a stației de încărcare funcționează defectuos sau este deteriorată, deconectați-o și contactați un distribuitor de service autorizat pentru a o înlocui.

INFORMAȚII IMPORTANTE

Verificați pentru a asigura conformitatea cu toate codurile și reglementările înainte de a monta sursa de alimentare.

Montarea sursei de alimentare poate necesita materiale și/sau componente suplimentare, în funcție de tipul de material de bază prezent în locația de montare aleasă.

INFORMAȚII IMPORTANTE

Poziționați cablul de alimentare la stația de încărcare în afara zonei de tundere a ierbii; în caz contrar, mașina de tuns iarba poate deteriora cablul.

1. Montați sursa de alimentare pe structură la o înălțime minimă de 30 cm.

   Notă: Asigurați-vă că respectivul cablu de alimentare are suficientă libertate de mișcare pentru a putea fi conectat la cablul de joasă tensiune.

2. Conectați conectorul tată ① al sursei de alimentare la conectorul mamă ② al cablului de joasă tensiune.

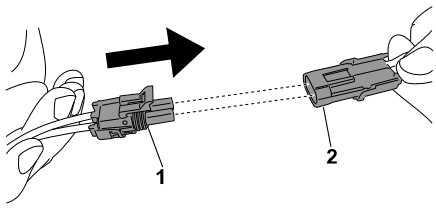

G430557

3. Folosiți cele 4 șuruburi cu cap hexagonal pentru a fixa stația de încărcare.

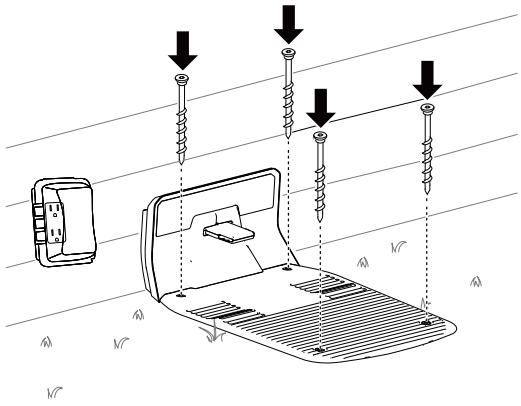

G490295

4. Conectați sursa de alimentare la o priză electrică.

   Indicatorul luminos de pe stația de încărcare ar trebui să devină verde.

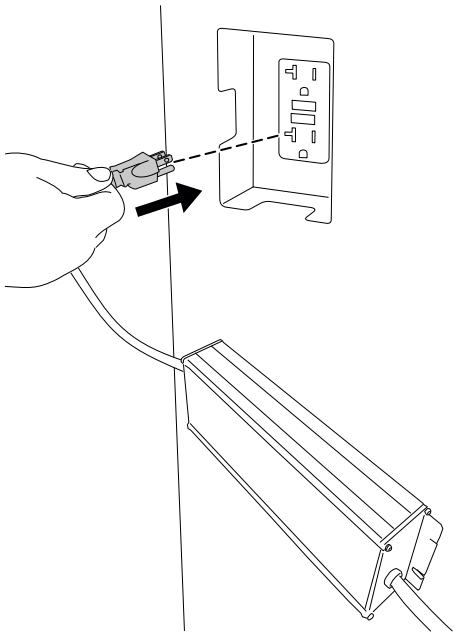

G490294

Pregătirea gazonului înainte de a utiliza mașina de tuns iarba Robotic

Pentru a pregăti gazonul înainte de a utiliza mașina de tuns iarba Robotic, procedați după cum urmează:

- Îndepărtați orice obstacole și/sau resturi de pe gazon.
- Înainte de a programa mașina dumneavoastră de tuns iarba robotizată, tundeți gazonul la o înălțime de 83 mm.
- Umpleți orice găuri din gazon care ar putea opri mașina de tuns iarba.
- Pentru a ușura procesul de configurare cu ajutorul aplicației, faceți o schiță a zonei de tuns iarba și a tuturor obstacolelor, limitelor, căilor de tranzit, zonelor de excludere pentru a facilita instalarea stației de încărcare.

Condiții ideale pentru configurarea mașinii de tuns iarba

Condițiile ideale pentru configurarea mașinii dumneavoastră de tuns iarba sunt prezente la mijlocul zilei în timpul zilelor înnorate. Asigurați-vă că începeți procesul de configurare cu 3 ore după răsărit și completați procesul cu 3 ore înainte de apus. Aceste condiții permit mașinii de tuns iarba să efectueze o hartă de înaltă calitate a gazonului dumneavoastră.

Notă: Puteți relua oricând configurarea mașinii de tuns iarba în ziua următoare în cazul în care nu ați finalizat procesul de configurare.

Pornirea și încărcarea mașinii de tuns iarba

1. Pentru a începe să configurați mașina de tuns iarba, rotiți comutatorul de alimentare din poziția OFF (Oprire) ② în poziția ON (Pornire) ①.
2. Trageți mașina de tuns iarba din stația de încărcare.

Mașina de tuns iarba este livrată cu o încărcare a bateriei de aproximativ 30%. Înainte de a putea începe procesul de configurare cu ajutorul aplicației mobile, trebuie să încărcați mașina de tuns iarba la **cel puțin 85%**.

3. După ce ați atins nivelul de încărcare adecvat, utilizați aplicația mobilă pentru a porni mașina de tuns iarba.

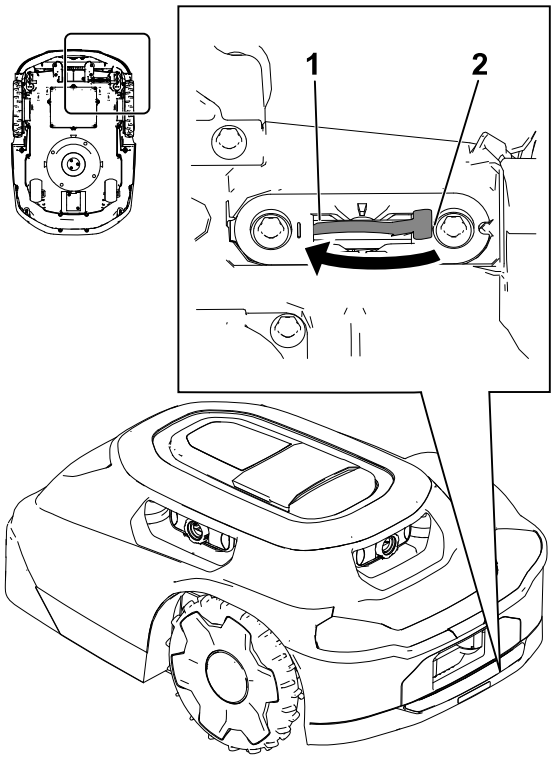

G530548

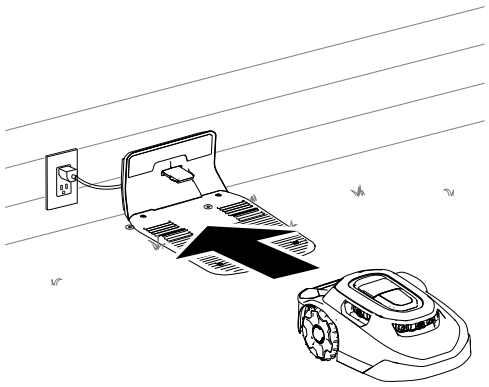

G430093

Instalarea mânerului mașinii de tuns iarba

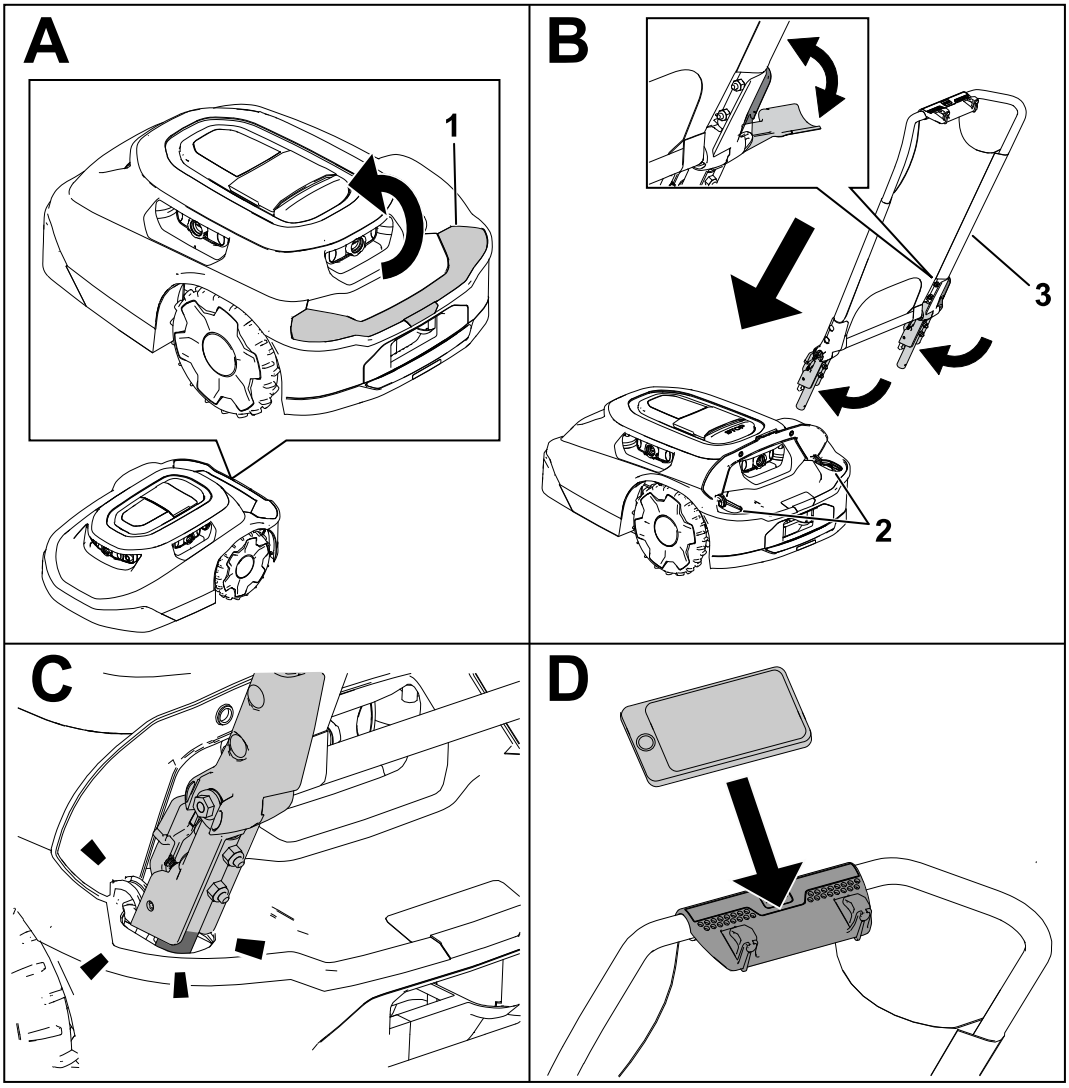

G530208

1 Ridicați capacul.

2 Deschideri pentru mâner

3 Ansamblul mânerului

Îndepărtarea mânerului mașinii de tuns iarba și depozitarea acestuia în stația de încărcare

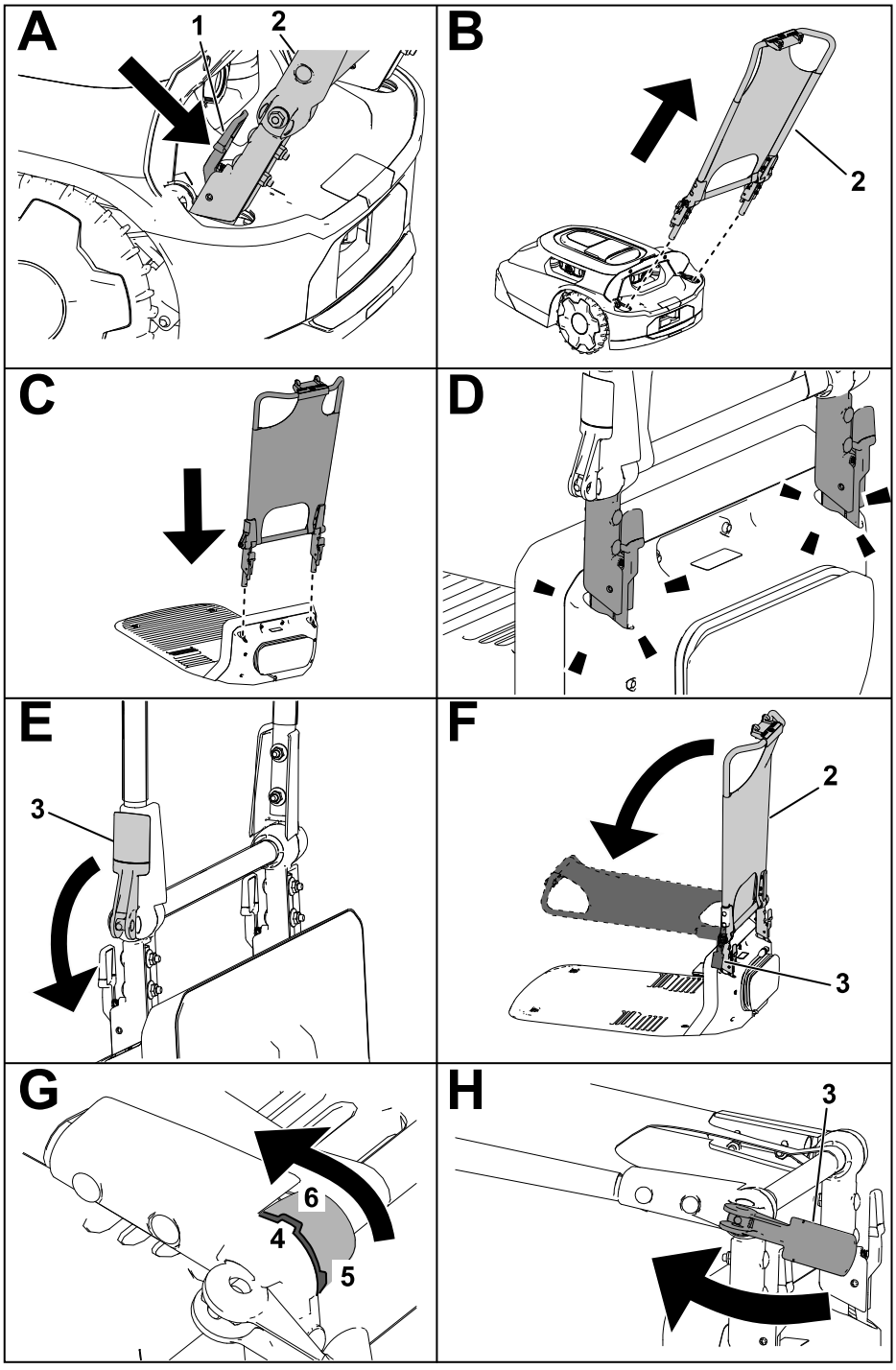

G430160

1. Strângeți manetele de eliberare spre interior.
2. Ansamblul mânerului
3. Pârghie cu came
4. Crestătură în ansamblul mânerului
5. Poziția crestăturii în poziție dreaptă/verticală
6. Poziția parasolarului/ crestăturii orizontale

Siguranța în utilizare

- Țineți persoanele din apropiere și copiii la distanță de mașină, de stația de încărcare și de sursa de alimentare în timpul funcționării.
- Purtați îmbrăcăminte adecvată, inclusiv pantaloni lungi și încălțăminte rezistentă la alunecare, ori de câte ori acționați manual mașina.
- Nu folosiți mașina fără ca toate dispozitivele de protecție de siguranță să fie la locul lor și să funcționeze corect sau dacă un cablu de alimentare este deteriorat sau uzat.
- Inspectați zona în care veți utiliza mașina și îndepărtați toate obiectele care ar putea interfera cu funcționarea mașinii.
- Utilizați doar bateria și sursa de alimentare aprobate de producător pentru mașină. Nu utilizați nicio baterie care nu este proiectată pentru a fi utilizată cu mașina.
- Nu utilizați o baterie deteriorată sau modificată, care poate prezenta un comportament imprevizibil care poate duce la incendiu, explozie sau risc de rănire.
- Lamele sunt ascuțite; contactul cu lamele poate rezulta în vătămări corporale grave. Apăsați butonul de oprire și așteptați ca toate piesele în mișcare să se oprească înainte de a debloca, de a efectua lucrări de service sau de a transporta mașina.
- Țineți-vă mâinile și picioarele la distanță de piesele în mișcare de pe și de sub mașină.
- Nu vă întindeți prea mult. Mențineți-vă stabilitatea și echilibrul în orice moment. Acest lucru asigură mai mult control asupra mașinii în situații neașteptate. Mergeți, nu alergați niciodată atunci când programați mașina.
- Nu stați în picioare, nu vă așezați și nu vă urcați pe mașină și nu permiteți altora să facă acest lucru.
- Dacă mașina lovește un obiect și/sau începe să vibreze în mod anormal, opriți-o imediat și așteptați să se oprească orice mișcare înainte de a o examina pentru a vedea dacă este deteriorată. Efectuați reparațiile necesare înainte de a o utiliza din nou.
- Apăsați butonul de oprire al mașinii, așteptați ca toate mișcările să se oprească și dezactivați mașina în următoarele situații:
  - Înainte de a elimina blocajele de la nivelul mașinii
  - Înainte de a verifica, curăța sau întreține mașina (în special lamele) și stația de încărcare
  - După ce mașina lovește un obiect străin, suferă un accident sau se defectează; examinați-o pentru a vedea dacă este deteriorată și efectuați reparațiile înainte de a relua funcționarea
  - Dacă mașina începe să vibreze în mod anormal; examinați-o pentru a vedea dacă este deteriorată și efectuați reparațiile înainte de a relua utilizarea

- Evitați utilizarea mașinii și a perifericelor sale în condiții meteorologice nefavorabile, în special atunci când există risc de descărcări electrice.
- Nu așezați niciun obiect nici pe mașină, nici pe stația de încărcare, nici pe sursa de alimentare.
- Nu modificați mașina, software-ul, stația de încărcare, hub-ul sau sursa de alimentare.
- Nu modificați și nu anulați comenzile mașinii, dispozitivele de siguranță sau sursa de alimentare.
- Nu utilizați o mașină, o stație de încărcare sau o sursă de alimentare modificate.
- Vă recomandăm să nu folosiți mașina în timp ce udați sau irigați zona de utilizare.
- Utilizați doar accesorii aprobate de Toro pentru a evita riscul de incendiu, electrocutare sau rănire.
- Apăsați butonul de oprire de pe mașină și așteptați ca lamele să se oprească integral înainte de a manipula mașina. Transportați mașina cu lama (lamele) departe de corp.

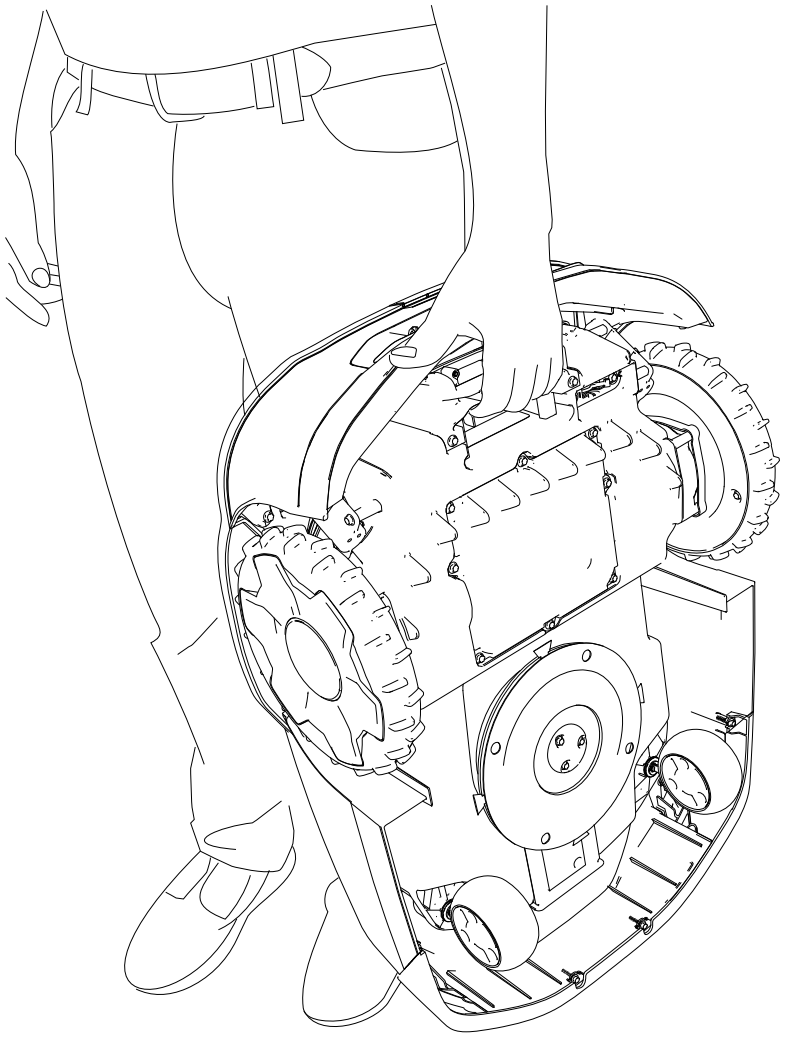

G430092

- Nu utilizați și nu încărcați o baterie deteriorată, deformată sau excesiv de fierbinte. O baterie deteriorată poate genera căldură, se poate rupe, prezenta scurgeri, se poate aprinde sau poate exploda.
- Utilizați bateria doar pentru aplicația destinată.
- Bateria ar putea emite gaze explozive dacă este supraîncărcată în mod semnificativ.
- Nu supuneți bateria la șocuri mecanice.
- Nu utilizați și nu operați o stație de încărcare sau o sursă de alimentare deteriorată sau care funcționează necorespunzător.
- Nu conectați stația de încărcare sau sursa de alimentare la o priză de curent multiplă sau la un prelungitor.
- Nu utilizați o stație de încărcare sau o sursă de alimentare care a suferit o lovitură puternică.
- Nu utilizați o altă stație de încărcare decât cea proiectată pentru mașină; consultați *Manualul utilizatorului* pentru instrucțiuni de încărcare adecvate.
- Nu conectați un cablu de alimentare deteriorat. Nu atingeți un cablu deteriorat sub tensiune.

Tunderea zonelor de gazon pe care mașina de tuns iarba Robotic nu le poate accesa

Lamele mașinii de tuns iarba nu ajung până la marginea carcasei mașinii de tuns iarba, așa că trebuie să tăiați periodic cel puțin 10 cm de iarbă netăiată.

Exemple de zone pe care trebuie să le tundeți includ următoarele:

- Între gazon și un gard, alee, trotuar etc.
- În jurul unui copac, al unei gropi de foc etc.

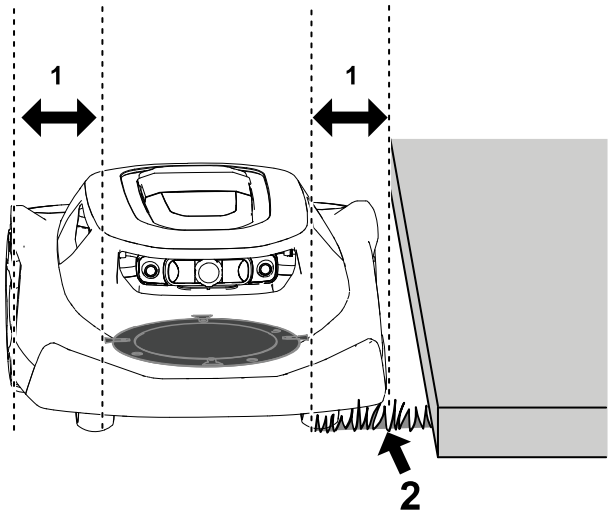

G474711

(1) Spațiul dintre discul lamei și marginea carcasei mașinii de tuns iarba – 10 cm

(2) Iarbă netăiată

Repoziționarea mașinii de tuns iarba în cazul în care aceasta este blocată de un obstacol

Notă: Dacă este posibil, îndepărtați obstacolul (umpleți gaura, îndepărtați jucăria, ramura etc.). Dacă nu puteți elimina obstacolul, creați o zonă de excludere în jurul obstacolului pentru a preveni repetarea acestei situații.

Dacă mașina de tuns iarba rămâne blocată de un obstacol, efectuați următoarele:

1. Apăsați butonul de oprire de pe mașina de tuns iarba.
2. În timp ce transportați mașina de tuns iarba cu lamele la distanță de corp, îndepărtați-o manual de obstacol către o altă parte a zonei de tundere a ierbii.

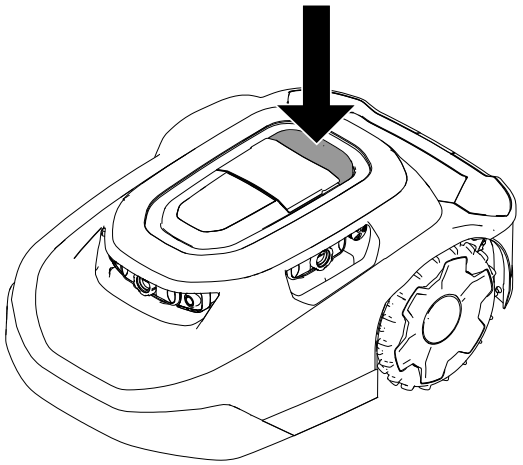

G469079

3. Introduceți codul din 4 cifre ①.
4. Apăsați butonul de redare ③ pentru a relua tunderea ierbii sau apăsați butonul Home (Poziție de bază) ② pentru a trimite mașina de tuns iarba la stația de încărcare.

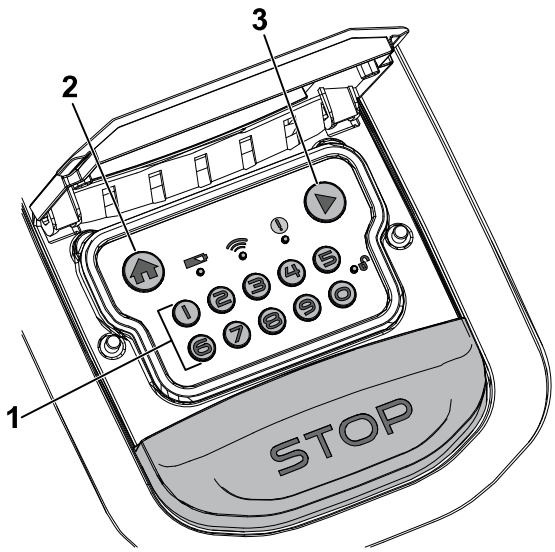

G530441

Oprirea și pornirea manuală a mașinii de tuns iarba

Atunci când opriți manual mașina de tuns iarba, funcțiile autonome sunt dezactivate. Introduceți codul din 4 cifre pentru a activa mașina de tuns iarba.

1. Apăsați butonul de oprire de pe mașina de tuns iarba.
2. Introduceți codul din 4 cifre.
3. Apăsați butonul de redare pentru a relua tunderea ierbii sau apăsați butonul Home (Poziție de bază) pentru a trimite mașina de tuns iarba la stația de încărcare.

Cuplarea și încărcarea mașinii de tuns iarba

Cu mașina de tuns iarba activată, apăsați butonul de poziție de bază de pe panoul de comandă pentru a trimite manual mașina de tuns iarba la stația de încărcare. Mașina de tuns iarba va rămâne în stația de încărcare până când este complet încărcată sau până la următoarea sarcină de tundere a ierbii programată.

Notă: Mașina de tuns iarba se cuplează automat în stația de încărcare dacă bateria este epuizată.

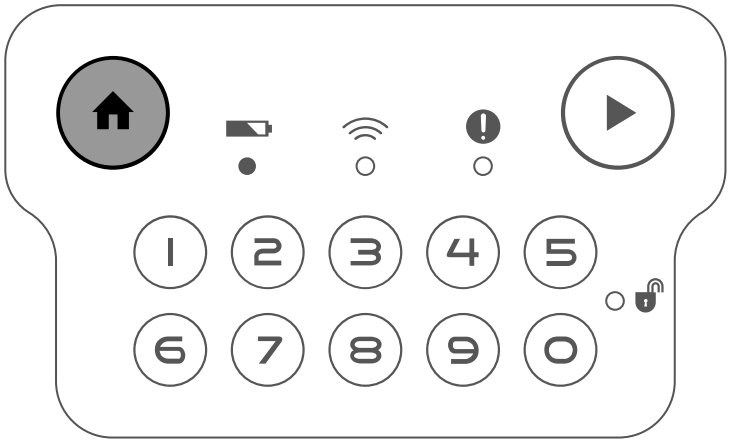

G431603

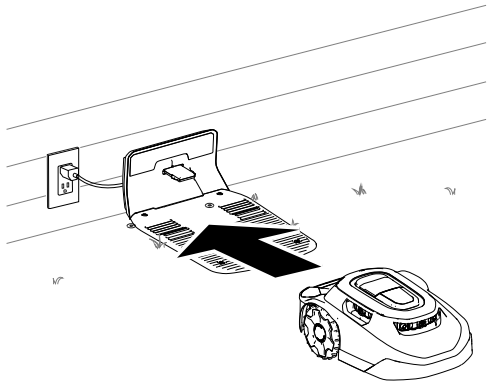

G430093

Instalarea unui dispozitiv anti-furt opțional

Notă: Nu este inclus un dispozitiv anti-furt cu mașina de tuns iarba Robotic. Cu toate acestea, mașina de tuns iarba emite automat un sunet de alarmă în cazul în care aceasta este îndepărtată din zona de lucru sau dacă este transportată fără introducerea codului PIN.

Dispozitivele anti-furt sunt disponibile separat pentru achiziționare.

1. Îndepărtați șuruburile de la capac.
2. Amplasați dispozitivul anti-furt ① pe placa din spumă ②.
3. Fixați capacul cu ajutorul celor 2 șuruburi îndepărtate anterior.

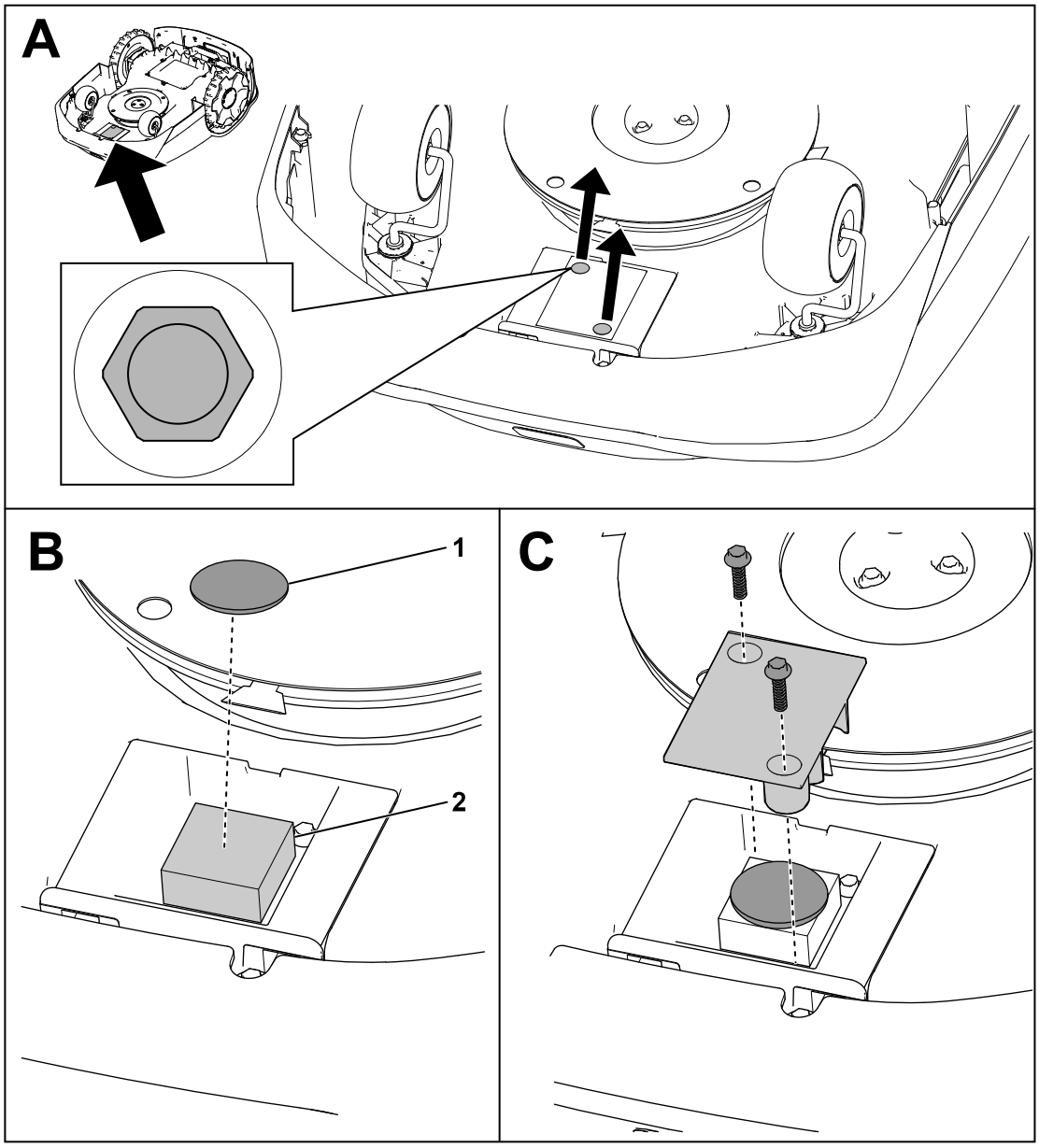

G464079

Program de întreținere recomandat

Întreținere Interval de service	Procedură de întreținere	Nr. piesă	Cantitate	Descriere
Lunar	Curățați dispozitivele de protecție a lentilelor (mai des în condiții de praf, murdărie sau umezeală).	-	-	-
	Inspectați roțile pivotante.	163-1920	1	Set de roți pivotante
Lunar (la fiecare 2 – 4 săptămâni)	Înlocuiți sau întoarceți invers lamele (depinde de frecvența programului de tundere a ierbii).	163-1960	1	Set de lame
La fiecare 3 luni	Inspectați roțile de acționare.	-	-	-
Anual	Înlocuiți dispozitivele de protecție a lentilelor (mai des în condiții de praf, murdărie sau umezeală).	163-1945	1	Set de dispozitive de protecție a lentilelor
	Inspectați portul de încărcare.	-	-	-

Siguranță în timpul întreținerii

- Înainte de a efectua lucrările de service la nivelul mașinii, rotiți întrerupătorul de alimentare de sub mașină în poziția OFF (Oprire).
- Nu permiteți copiilor să curețe și să întrețină mașina.
- Țineți-vă mâinile și picioarele la distanță de piesele în mișcare de pe și de sub mașină.
- Lamele sunt ascuțite; contactul cu lamele poate rezulta în vătămări corporale grave.
  - Opriți mașina.
  - Purtați mănuși rezistente la tăiere în timp ce efectuați lucrări de service pentru lamă.
  - Nu reparați și nu modificați lamele.

- Inspectați mașina des pentru a vă asigura că lamele nu sunt uzate sau deteriorate.
- Mențineți sau înlocuiți etichetele de siguranță și instrucțiuni, dacă este necesar.
- Deconectați sursa de alimentare de la priza electrică înainte de a efectua lucrări de întreținere sau de curățare a acesteia pentru a reduce riscul de electrocutare.
- Nu încercați să reparați, să deschideți sau să dezasamblați stația de încărcare sau sursa de alimentare.
- Duceți stația de încărcare la un distribuitor autorizat pentru service sau reparații. Nu dezasamblați stația de încărcare.
- Pentru a beneficia de cele mai ridicate performanțe, cumpărați doar piese de schimb și accesorii originale Toro. Piesele de schimb și accesoriile altor producători pot fi periculoase și pot anula garanția produsului.

Siguranța bateriei și a stației de încărcare

- Curățați portul de încărcare de pe mașina de tuns iarba și/sau de pe stația de încărcare folosind un instrument neconductor (cârpă sau perie moale); în caz contrar, se pot produce deteriorări.
- Ștergeți bornele de încărcare de pe stația de încărcare și de pe mașina de tuns iarba folosind o cârpă curată și uscată dacă acestea sunt murdare.
- Atunci când efectuați lucrări de întreținere a bateriei, nu purtați bijuterii și legați părul lung la spate.
- Nu demontați și nu deschideți bateria.
- Mențineți bateria curată și uscată.
- Nu utilizați sau încărcați mașina de tuns iarba dacă aceasta este neobișnuit de fierbinte sau dacă emite fum sau un miros neobișnuit.
- Scurgerea lichidului din baterie poate provoca iritații ale pielii și ochilor sau arsuri chimice.
- Dacă bateria prezintă scurgeri, nu permiteți ca lichidul din interiorul bateriei să intre în contact cu pielea sau ochii. Dacă există un contact, spălați zona afectată cu apă din abundență și solicitați sfatul unui medic.
- Utilizați un absorbant inert, cum ar fi nisipul, pentru a curăța lichidul de baterie vărsat.
- Eliminați în mod corespunzător bateriile uzate.
- Nu eliminați acumulatorii aruncându-i în foc. Celula poate exploda. Verificați reglementările locale pentru eventuale instrucțiuni speciale de eliminare.
- ATENȚIE – O baterie tratată necorespunzător poate prezenta un risc de incendiu, explozie sau arsură chimică.
  - Nu dezasamblați bateria.
  - Înlocuiți bateria doar cu o baterie aprobată; utilizarea unui alt tip de baterie poate provoca un incendiu sau risc de rănire.
  - Nu lăsați bateria la îndemâna copiilor.

Service-ul bateriei

Deconectarea bateriei

1. Rotiți comutatorul de alimentare în poziția OFF (Oprire).
2. Folosiți o șurubelniță de 7 mm pentru a scoate cele 8 șuruburi și capacul bateriei.

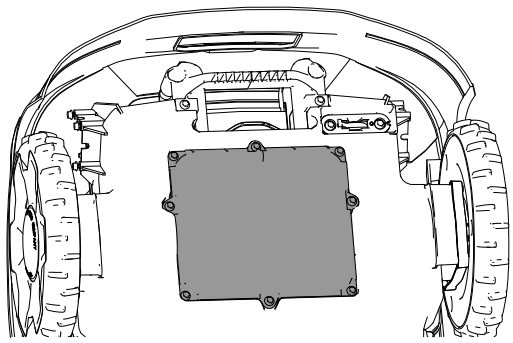

G433890

3. Îndepărtați șuruburile care fixează bateria.

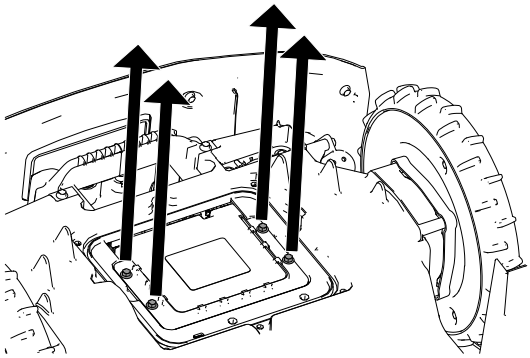

G433889

4. Deconectați cei 2 conectori ai fasciculului de cabluri de la baterie.

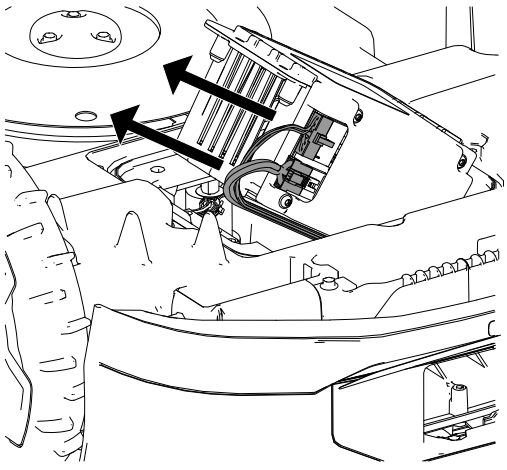

G433983

Conectarea bateriei

1. Conectați cei 2 conectori ai fasciculului de cabluri la baterie.
2. Fixați bateria folosind șuruburile îndepărtate anterior.
3. Montați capacul bateriei.
4. Rotiți comutatorul de alimentare în poziția ON (Pornire).
5. Așezați mașina de tuns iarba în stația de încărcare pentru a o încărca.

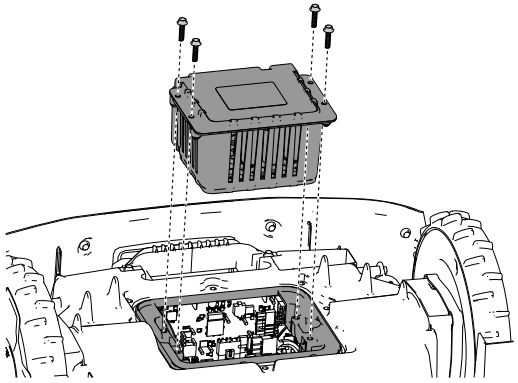

G433995

Înlocuirea roților

Îndepărtarea roților

1. Apăsați butonul de oprire și așteptați ca toate piesele în mișcare să se oprească.
2. Folosind o șurubelniță cu cap plat ①, îndepărtați capacul ② de pe roată ④.
3. Îndepărtați cele 3 șuruburi ③.
4. Îndepărtați roata ④.

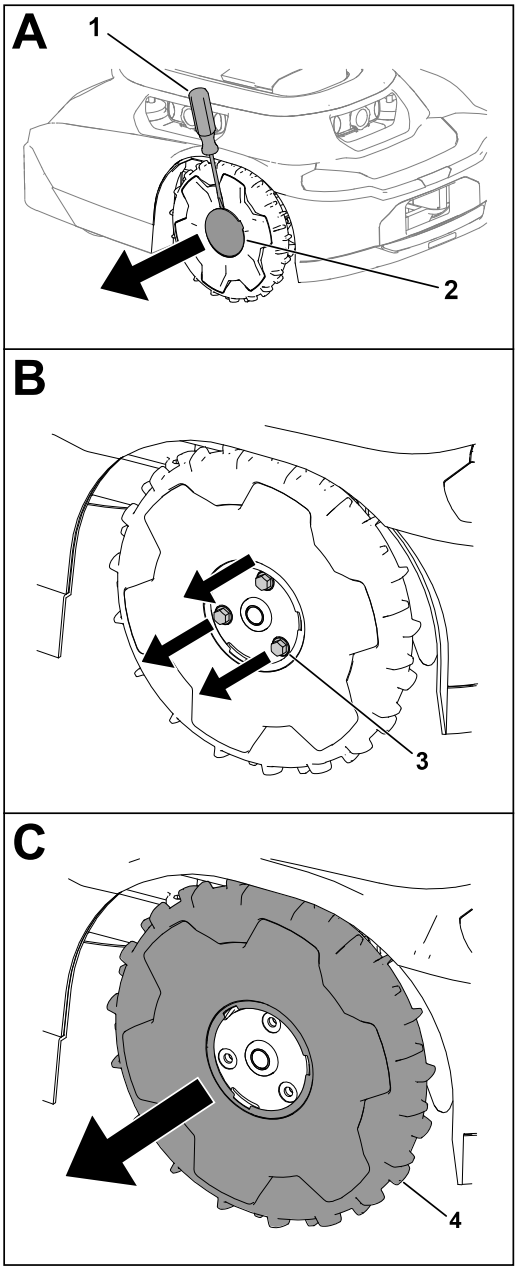

G430568.svg

Montarea roților

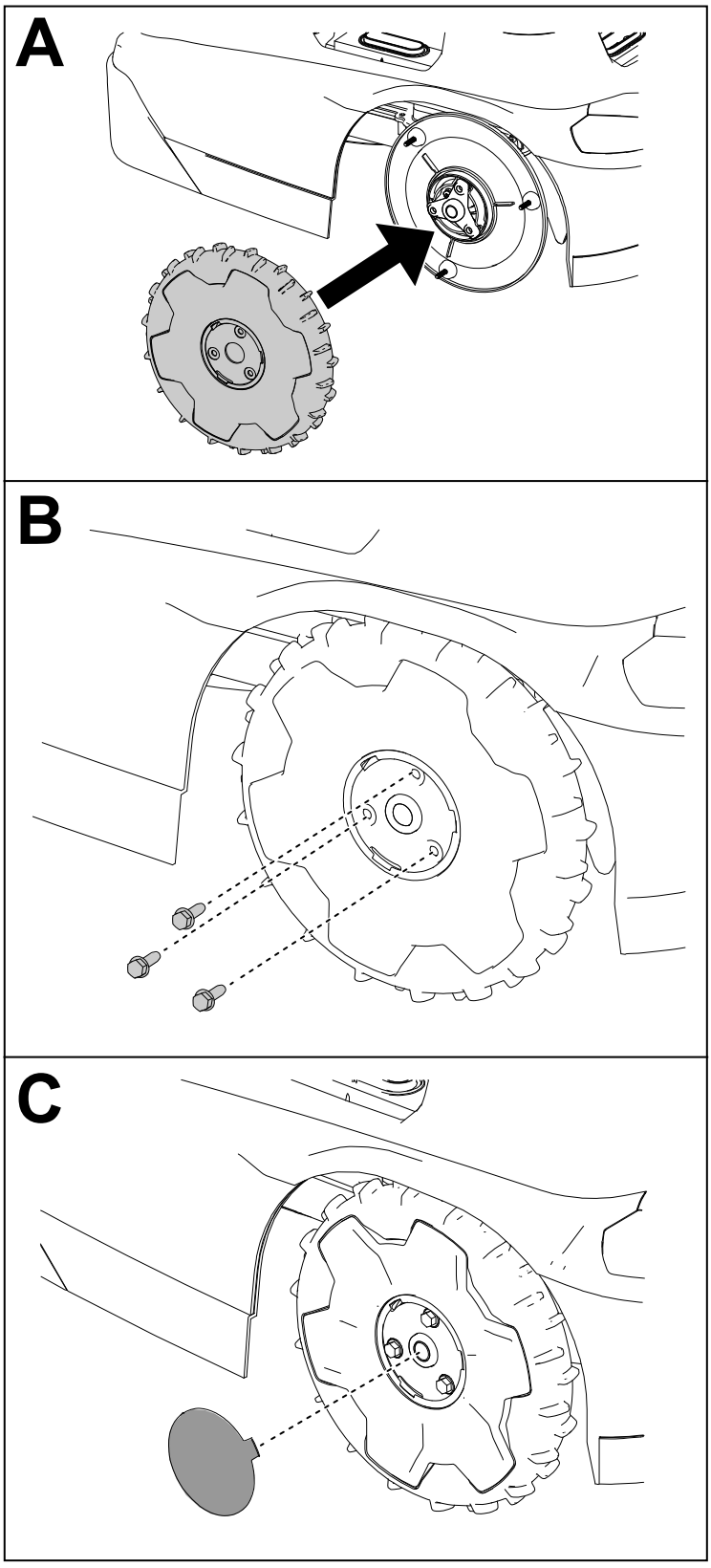

G430569

Înlocuirea lamelor

Tundeți iarba întotdeauna folosind lame ascuțite. Lamele ascuțite taie precis, fără a rupe sau mărunți firele de iarbă.

⚠ AVERTISMENT ⚠

Lamele sunt ascuțite; contactul cu lamele poate cauza vătămări corporale grave.

Purtați mănuși rezistente la tăieturi și aveți grijă atunci când înlocuiți sau curățați lamele.

---

1. Rotiți comutatorul de alimentare în poziția OPRIRE.
2. Înclinați mașina de tuns iarba.
3. Rotiți discul cu lamă până când găurile de pe acesta se aliniază cu șuruburile.
4. Folosind o șurubelniță cu cap Phillips, scoateți șuruburile de lamă și lamele.
5. Curățați orice resturi din sistemul de tăiere.
6. În cazul în care intervalul de service este atins pentru un set de lame pentru prima dată, puteți întoarce invers lamele și le puteți instala din nou la nivelul mașinii de tuns iarba cu ajutorul șuruburilor existente.

   Notă: Ambele părți ale lamelor au muchii ascuțite care pot fi utilizate pentru tunderea ierbii. Un set de lame poate fi întors invers o singură dată.
7. În cazul în care instalați lame noi sau dacă au fost utilizate ambele părți ale lamelor, instalați lamele utilizând șuruburile furnizate.

   Notă: Eliminați lamele existente și șuruburile după ce ați utilizat ambele părți ale lamelor sau dacă lamele sunt deteriorate.
8. Întoarceți mașina de tuns iarba.
9. Rotiți comutatorul de alimentare în poziția PORNIRE.
10. Apăsați butonul de redare (reluare funcționare) de pe panoul de comandă.

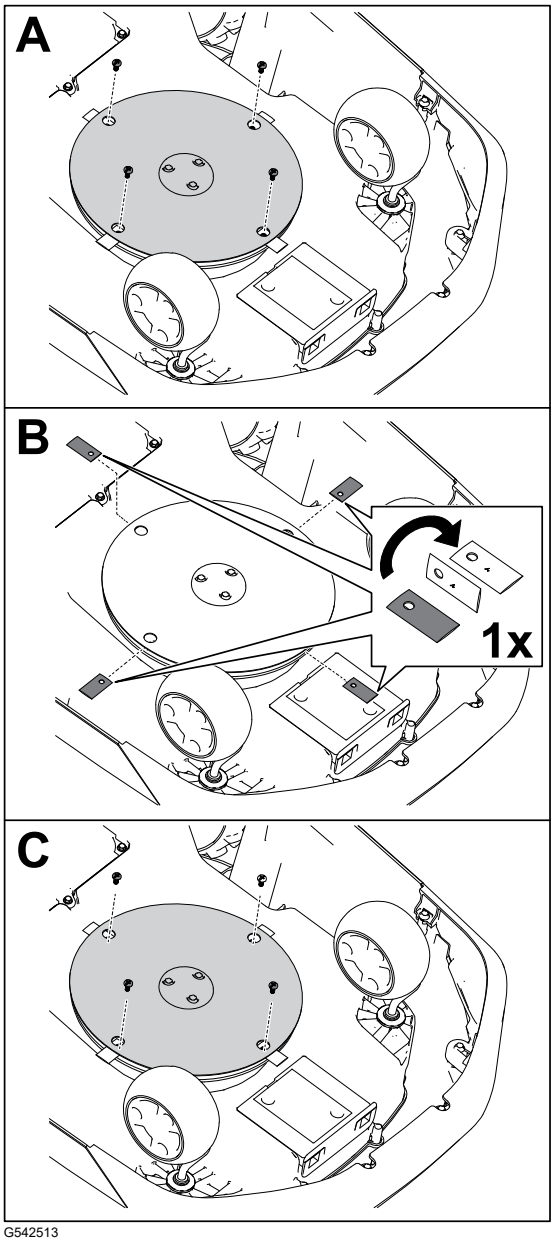

G542513

Curăţare

Curățarea mașinii de tuns iarba și a stației de încărcare

INFORMAȚII IMPORTANTE

Nu spălați mașina de tuns iarba sub presiune; apa poate deteriora componentele electronice.

Folosiți aer comprimat atunci când curățați mașina de tuns iarba.

INFORMAȚII IMPORTANTE

Curățați portul de încărcare de pe mașina de tuns iarba și/sau de pe stația de încărcare folosind un instrument neconductor (cârpă sau perie moale); în caz contrar, se pot produce deteriorări.

⚠ ATENŢIE ⚠

Dacă obiecte metalice intră în contact cu bornele pozitive și negative în același timp, se poate produce un scurtcircuit al bateriei. Bateria sau conductorul s-ar putea supraîncălzi și ar putea să vă ardă, provocând răni minore sau moderate.

Nu utilizați obiecte metalice pentru a curăța în jurul bateriei.

1. Rotiți comutatorul de pornire a mașinii de tuns iarba în poziția OFF (Oprire) și așteptați oprirea tuturor componentelor mobile.
2. Deconectați sursa de alimentare de la stația de încărcare.
3. Întoarceți mașina de tuns iarba.
4. Curățați orice resturi sau acumulări de iarbă de pe roțile pivotante (1) și de pe roțile de ghidaj (3).
5. Folosiți o cârpă umedă sau o perie moale pentru a îndepărta iarba tăiată și resturile de pe carcasa mașinii de tuns iarba (2).

   Asigurați-vă că nu există nici o obstrucție în partea superioară a mașinii de tuns iarba (de exemplu, un băț care s-a blocat sau o acumulare de reziduuri).

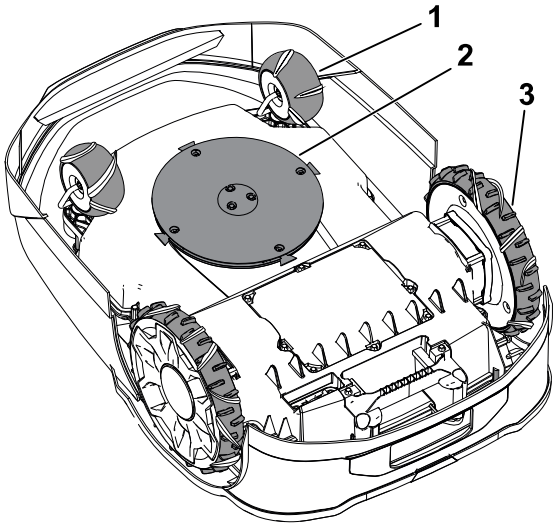

G530537

Curățarea mașinii de tuns iarba și a stației de încărcare (continuare)

6. Utilizați o cârpă uscată sau o perie moale neconductoare pentru a curăța portul de încărcare al mașinii de tuns iarba (4).

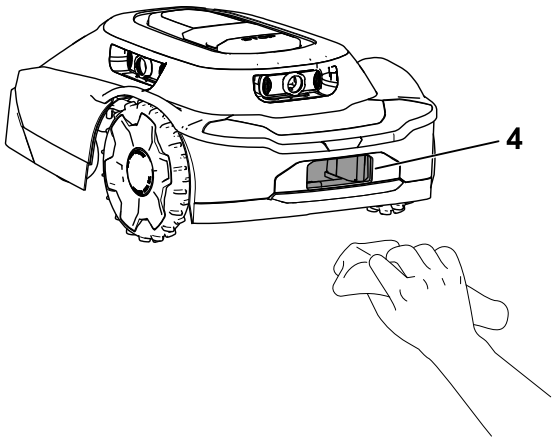

G530536

7. Utilizați o cârpă uscată sau o perie moale neconductoare pentru a curăța bornele stației de încărcare (5).
8. Întoarceți mașina de tuns iarba.
9. Rotiți comutatorul de alimentare al mașinii de tuns iarba în poziția ON (Pornire).
10. Introduceți în priză sursa de alimentare pentru stația de încărcare.

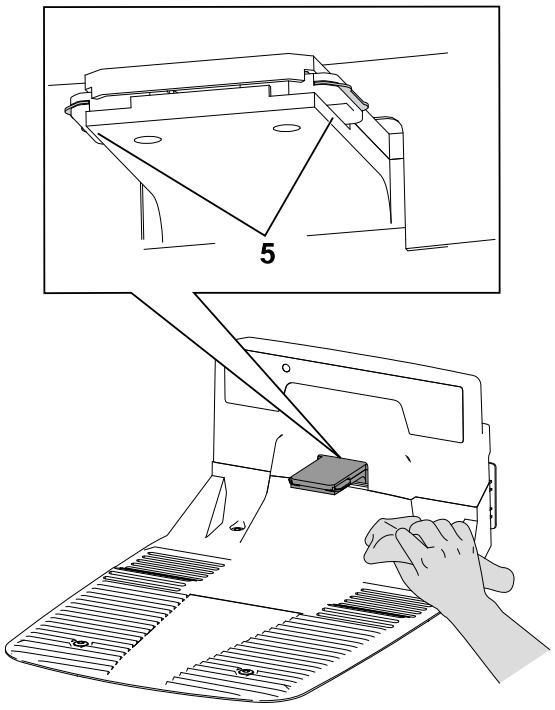

G530462

Curățarea sau înlocuirea dispozitivelor de protecție a lentilelor

Curățați dispozitivele de protecție a lentilelor folosind o perie uscată cu peri moi și/sau o cârpă curată din microfibre.

Consultați figura de mai jos pentru locațiile lentilelor și modul de înlocuire a dispozitivelor de protecție a lentilelor.

Înlocuiți dispozitivele de protecție a lentilelor ① prin deșurubarea capacelor lentilelor ② și îndepărtarea dispozitivelor de protecție a lentilelor.

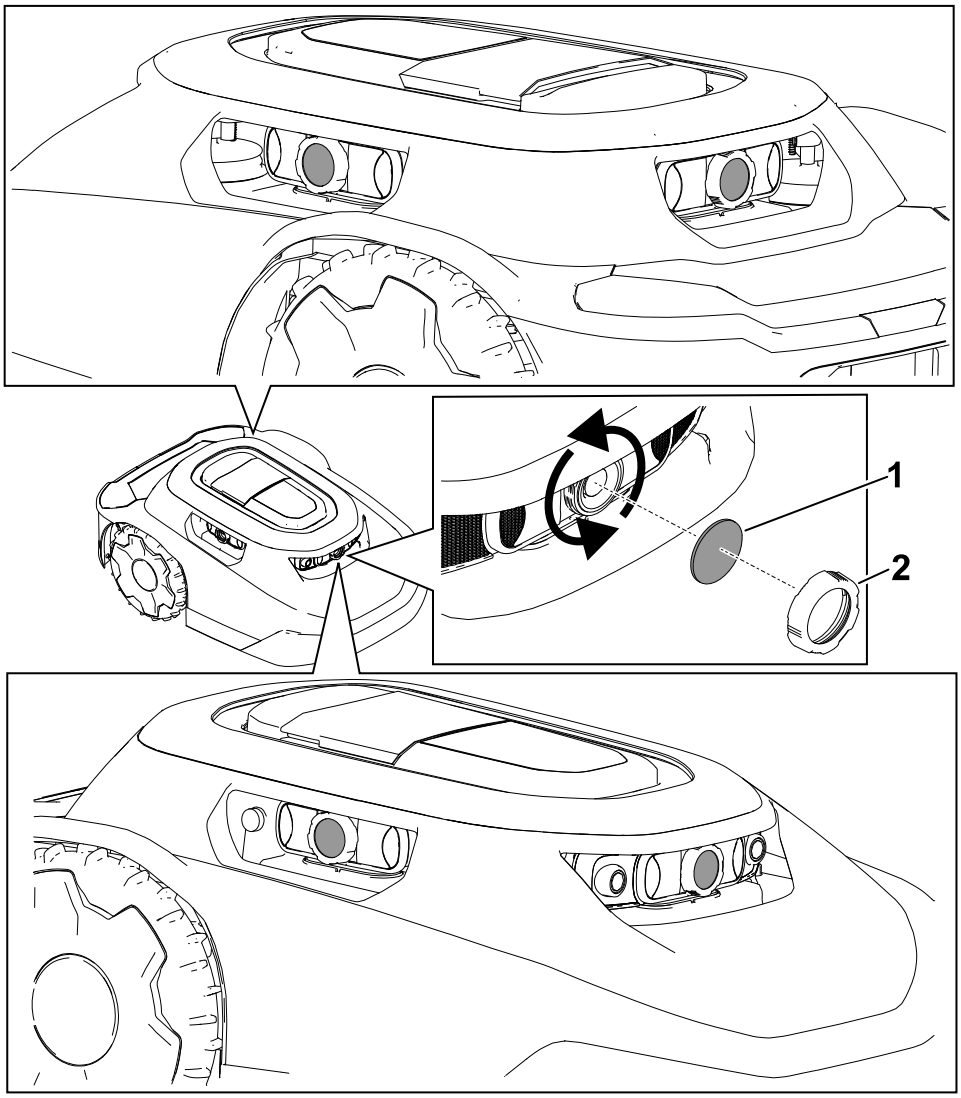

Eliminarea deșeurilor

Bateriile sunt poluante pentru mediu. Eliminați-le în conformitate cu reglementările naționale sau locale.

Depozitarea în siguranță

Atunci când nu utilizați mașina de tuns iarba, depozitați-o în interior, într-un loc uscat și sigur, ferit de accesul copiilor sau al persoanelor neautorizate.

Pregătirea pentru depozitare în afara sezonului

⚠ AVERTISMENT ⚠

Depozitarea necorespunzătoare a mașinii de tuns iarba și a bateriei acesteia poate duce la un risc crescut de incendiu și/sau de electrocutare; acest lucru poate provoca vătămări corporale și/sau daune materiale.

- **Deconectați și scoateți bateria din mașina de tuns iarba înainte de a depozita mașina de tuns iarba și/sau bateria acesteia în interiorul locuinței dumneavoastră.**
- **Urmați instrucțiunile pentru depozitarea corectă a mașinii de tuns iarba.**

INFORMAȚII IMPORTANTE

Depozitați mașina de tuns iarba într-un loc răcoros (0°C până la 23°C), uscat (< 65% umiditate relativă), lipsit de praf excesiv și de substanțe chimice sau gaze corozive.

Temperatura la care este depozitată bateria va afecta durata de viață pe termen lung a acesteia. Depozitarea pe perioade lungi de timp la temperaturi extreme va reduce durata de viață a bateriei.

INFORMAȚII IMPORTANTE

Depozitați mașina de tuns iarba, sursa de alimentare și stația de încărcare ferite de accesul copiilor, la distanță de agenți corozivi, cum ar fi substanțele chimice de grădină și sărurile de degivrare, și departe de expunerea prelungită la zăpadă și gheață. Depozitați mașina de tuns iarba, sursa de alimentare și stația de încărcare într-un loc răcoros și uscat atunci când mașina de tuns iarba nu va fi folosită mai mult de o lună.

1. Încărcați complet mașina de tuns iarba.
2. Apăsați butonul de oprire de pe mașina de tuns iarba.
3. Scoateți mașina de tuns iarba din stația de încărcare.
4. Rotiți comutatorul de alimentare în poziția OFF (Oprire).
5. Deconectați și scoateți bateria din mașina de tuns iarba.
6. Curățați carcasa mașinii de tuns iarba folosind o cârpă sau o perie moale și îndepărtați iarba tăiată, murdăria și mizeria de pe părțile externe ale carcasei și din partea superioară a carcasei mașinii de tuns iarba.
7. Pentru a pregăti mașina de tuns iarba pentru sezonul următor, verificați starea lamelor; dacă este necesar, înlocuiți-le.
8. Înainte de a depozita stația de încărcare în interior, deconectați sursa de alimentare și cablul de joasă tensiune de la stația de încărcare.

Depanarea

Mașina de tuns iarba nu începe un ciclu de cosit.

Cauze posibile	Acţiuni corective
Întrerupătorul de pornire/oprire de sub mașina de tuns iarba este în poziția OFF (Oprire).	Apăsați comutatorul de pornire/oprire în poziția ON (Pornire).
Mânerul este încă instalat în mașina de tuns iarba.	Îndepărtați mânerul de pe mașina de tuns iarba și depozitați-l în stația de încărcare.
Mașina de tuns iarba este blocată de un obiect.	Deplasați mașina de tuns iarba la distanță de obiectul respectiv.
Mașina de tuns iarba este împinsă spre un obiect.	Deplasați mașina de tuns iarba la distanță de obiectul respectiv.
Mașina de tuns iarba se află pe o pantă prea abruptă.	Așezați mașina de tuns iarba pe o înclinare de 25° sau mai puțin.
Mașina de tuns iarba este blocată.	Dacă indicatorul luminos de blocare/deblocare este aprins pe panoul de comandă, introduceți codul PIN pe tastatură, apoi apăsați butonul de redare (reluare funcționare) sau butonul Home (Poziție de bază).

Mașina de tuns iarba lovește un obiect, nu își schimbă direcția.

Cauze posibile	Acţiuni corective
Există o obstrucție între carcasă și șasiu.	Eliminați obstrucția dintre carcasă și șasiu.

Mașina de tuns iarba nu se mișcă.

Cauze posibile	Acţiuni corective
Pe roțile de ghidare s-a acumulat noroi sau iarbă.	Curățați noroiul sau iarba de pe roțile de ghidare până când banda de rulare a roților de ghidare este expusă.

Stația de încărcare nu are energie.

Cauze posibile	Acţiuni corective
Nu există curent la priza respectivă.	Resetați disjunctorul. Lumina cu LED de pe stația de încărcare se va aprinde atunci când se restabilește alimentarea cu energie electrică.
Stația de alimentare nu este conectată la priză.	Conectați sursa de alimentare la priză. Lumina cu LED de pe stația de încărcare se va aprinde atunci când se restabilește alimentarea cu energie electrică.
Conexiunea dintre sursa de alimentare și stația de încărcare nu este efectuată.	Conectați sursa de alimentare la stația de încărcare. Lumina cu LED de pe stația de încărcare se va aprinde atunci când se restabilește alimentarea cu energie electrică.

O roată pivotantă nu funcționează corect.

Cauze posibile	Acţiuni corective
Roata pivotantă nu pivotează sau nu rulează.	Curățați roata pivotantă și pivotul metalic.
Rulmentul roții pivotante este deteriorat.	Inspectați rulmenții pentru uzură și asigurați-vă că se rotesc liber. Înlocuiți rulmentul, dacă este necesar.

Mașina de tuns iarba nu taie uniform.

Cauze posibile	Acţiuni corective
Lamele de tăiere sunt tocite.	Înlocuiți cele 4 lame de tăiere.

Nu există o conexiune Bluetooth® între mașina de tuns iarba și telefon.

Cauze posibile	Acţiuni corective
Funcția Bluetooth de pe telefon este dezactivată.	Porniți funcția Bluetooth de pe telefon.
Telefonul dvs. nu este conectat la mașina de tuns iarba.	1. Deschideți setările de pe telefon. 2. Actualizați lista de dispozitive conectate de pe telefon și asigurați-vă că telefonul este conectat la hub/mașina de tuns iarba. 3. Dacă telefonul dvs. nu este conectat la hub/mașina de tuns iarba, puneți în pereche telefonul cu hub-ul/mașina de tuns iarba.

Nu există o conexiune fără fir între mașina de tuns iarba și hub.

Cauze posibile	Acţiuni corective
Nu există semnal wireless de la routerul Wi-Fi.	Reporniți routerul Wi-Fi prin deconectarea cablului de alimentare de la router și reconectarea acestuia. Așteptați 30 până la 60 de secunde înainte de a reconecta cablul de alimentare.
Nu există semnal wireless de la hub și simbolul de glob de pe hub nu este aprins.	Reporniți hub-ul prin deconectarea cablului de alimentare de la hub și reconectarea acestuia. Așteptați 30 până la 60 de secunde înainte de a reconecta cablul de alimentare.
Mașina de tuns iarba se află în afara limitei de proprietate.	Întoarceți mașina de tuns iarba pe proprietatea dumneavoastră.

Mașina de tuns iarba nu se încarcă.

Cauze posibile	Acţiuni corective
Există o obstrucție în stația de încărcare.	Verificați dacă există obstrucții în stația de încărcare. Eliminați orice obstrucție.
Există o obstrucție în portul de încărcare al mașinii de tuns iarba.	Verificați portul de încărcare al mașinii de tuns iarba pentru a vedea dacă există obstrucții. Eliminați orice obstrucție.
Bornele de încărcare de pe stația de încărcare sunt murdare.	Curățați bornele de încărcare.
Întrerupătorul de alimentare de pe mașina de tuns iarba este în poziția OFF (Oprire).	1. Rotiți comutatorul de alimentare în poziția ON (Pornire). 2. Asigurați-vă că indicatorul luminos de pe stația de încărcare este verde. 3. Dacă mașina de tuns iarba este cuplată în stația de încărcare și indicatorul luminos este roșu, este posibil ca magnetul să lipsească de pe carcasa mașinii de tuns iarba. Contactați un centru de service autorizat.

Când împingeți manual mașina de tuns iarba, mânerul pare slăbit.

Cauze posibile	Acţiuni corective
Pârghia cu came de pe mâner este slăbită.	Strângeți pârghia cu came.

Capitol 9

Glosar

Informativ

Un mesaj care informează utilizatorul despre o eroare a operatorului sau despre orice altceva care poate provoca o pauză sau o oprire a unei lucrări și care poate necesita intervenția utilizatorului.

Aplicație

O abreviere pentru aplicație software. Un program de computer de pe un dispozitiv mobil care execută una sau mai multe sarcini. Denumit și *aplicație* sau *aplicație mobilă*.

Autonom

Funcții automate ale mașinii care lucrează în mod autonom în timpul tuturor ciclurilor de funcționare a mașinii.

Delimitare

Ceva care indică sau fixează o limită sau o întindere. Pentru un robot, este linia exterioară, fără intersecție, a unei zone de operare, a unei căi sau zone de tranzit sau a unei zone de excludere. Se mai numește și *perimetru.*

Senzor de denivelare

Un senzor electronic utilizat la detectarea și înregistrarea atingerilor fizice. Se mai numește și *senzor tactil* sau *senzor sensibil la atingere*.

Stație de încărcare

O instalație de încărcare automată a bateriilor amplasată pe sau în interiorul zonei de lucru.

Vizualizare computerizată

Modul în care un robot „vede” lumea din jurul său, punând cap la cap datele senzorilor și imaginile pe care le creează pentru a răspunde la mediul înconjurător.

Zona de excludere

O zonă înregistrată de operator în care robotul nu va intra.

Defecțiune

Rezultatul unei erori mecanice, a unui senzor sau a unui software, care necesită service sau corectarea codului mașinii, senzorului sau software-ului.

Lucrare

Munca efectuată de un robot la un moment dat în interiorul unei zone de operare.

Localizare

Procesul de determinare a locului în care se află un robot mobil în raport cu mediul său. Localizarea este o competență fundamentală necesară unui robot, deoarece cunoașterea locației sale este necesară pentru a lua decizii privind acțiunile viitoare.

Zona de tundere iarbă

O zonă în care robotul poate funcționa în mod autonom. Zona din interiorul unei delimitări. Operarea poate fi interschimbată cu adjective care descriu activitatea, cum ar fi cositul, curățarea și săparea de șanțuri.

Navigare

Capacitatea unui robot de a-și determina propria poziție în cadrul său de referință și apoi de a planifica un traseu spre o anumită locație de obiectiv.

Obstacol

Un obiect sau o condiție a terenului care poate provoca daune sau care este afectată dacă intră în contact sau în coliziune cu mașina.

Evitarea obstacolului

Procesul de evitare a coliziunii cu un obstacol aflat pe traseul unui robot prin manevrarea în jurul obstacolului.

Detectarea obstacolului

Procesul de detectare a obiectelor sau a tipurilor de teren care împiedică deplasarea unui robot. Un robot poate utiliza evitarea obstacolelor pentru a manevra în jurul unui obstacol.

Senzor de obstacol

Un dispozitiv care detectează momentul în care mașina intră în contact cu o persoană sau cu un obstacol.

Traseu

O cale pe care un robot este programat să o parcurgă. Ca parte a unei sarcini, o cale poate conecta mai multe câmpuri sau trasee.

Robot

O mașină concepută pentru a executa una sau mai multe sarcini în mod automat. De exemplu, un robot poate simți, calcula și acționa. Acesta trebuie să poată dispune de senzori care îi furnizează date de intrare și informații despre spațiul fizic din jurul său. Trebuie să fie capabil să calculeze pentru a lua decizii pe baza programării și a datelor sale.

Robot (continuare)

Pentru a fi definit ca robot, acesta trebuie să fie capabil să se deplaseze sau să modifice lumea fizică într-un anumit mod.

Detecție

Feedback-ul din mediul înconjurător al robotului, care îi permite acestuia să reacționeze la mediul său. Intrările senzoriale pot proveni de la o varietate de tipuri de senzori.

Senzor

Un dispozitiv care răspunde la stimuli fizici (inclusiv, dar fără a se limita la căldură, lumină, sunet, presiune, magnetism și mișcare) și transmite semnalul sau datele rezultate, furnizând o măsurătoare, acționând o comandă sau ambele. De exemplu, un senzor poate estima starea unui robot și a mediului său. Aceste informații sunt trimise unui controler pentru a activa comportamentul adecvat. Un robot are nevoie de informații extinse despre mediul său pentru a funcționa eficient.

Cale de tranzit

O bandă autonomă care nu este utilizată pentru tunderea ierbii și care este folosită doar pentru ca robotul să se deplaseze de la o zonă de cosire la alta. O cale autonomă, exactă, care trece prin, traversează sau se conectează la o altă cale de tranzit, zonă de tranzit sau zonă de operare.

Zonă de lucru

Orice zonă definită în care mașina poate funcționa în mod automat.

California, Propunerea 65 Informații de avertizare

Ce este acest avertisment?

Un produs comercializat poate avea o etichetă de avertizare precum cea de mai jos:

AVERTISMENT: Poate cauza cancer sau poate fi toxic pentru reproducere – www.p65Warnings.ca.gov.

Ce este Propunerea 65?

Propunerea 65 se aplică tuturor companiilor care activează în California, comercializează produse în California sau fabrică produse care pot fi comercializate sau aduse în California. Aceasta prevede ca Guvernatorul Californiei să întocmească și să publice o listă de substanțe chimice cunoscute ca provocând cancer, malformații congenitale și/sau alte tulburări de reproducere. Actualizată anual, lista include sute de substanțe chimice întâlnite în multe articole din viața de zi cu zi. Scopul Propunerii 65 este de a informa publicul larg cu privire la expunerea la aceste substanțe chimice.

Propunerea 65 nu interzice comercializarea produselor ce conțin aceste substanțe chimice, ci impune afișarea unor avertismente pe produs, ambalajul sau documentația produsului. În plus, un avertisment conform Propunerii 65 nu înseamnă că un produs încalcă standardele sau cerințele de siguranță. De fapt, guvernul Californiei a clarificat că un avertisment aferent Propunerii 65 „nu este același lucru cu o decizie de reglementare conform căreia un produs este sigur sau nesigur”.□? Multe dintre aceste substanțe chimice au fost utilizate timp de mai mulți ani în produse folosite în viața de zi cu zi fără ca efectul lor dăunător să fie documentat. Pentru informații suplimentare, accesați https://oag.ca.gov/prop65/faqs-view-all.

Un avertisment conform Propunerii 65 înseamnă că o companie (1) a evaluat expunerea și a concluzionat că depășește „nivelul fără risc semnificativ”; sau (2) a ales să furnizeze un avertisment pe baza înțelegerii sale legate de prezența unei substanțe chimice din listă, fără a încerca să evalueze expunerea.

Această lege se aplică peste tot?

Avertismentele conform Propunerii 65 sunt impuse doar de legislația statului California. Aceste avertismente pot fi întâlnite pe întreg teritoriul Californiei în diferite stabilimente, inclusiv dar fără a se limita la, restaurante, magazine alimentare, hoteluri, școli și spitale, precum și pe o varietate mare de produse. În plus, unii comercianți cu amănuntul online și care livrează comenzile prin poștă introduc avertismente conform Propunerii 65 pe site-urile lor web sau în cataloage.

Cum se plasează avertismentele din statul California în raport cu limitele federale?

Standardele Propunerii 65 sunt adesea mai riguroase decât cele federale și internaționale. Diverse substanțe necesită un avertisment conform Propunerii 65 la niveluri mult mai mici decât limitele federale de intervenție. De exemplu, standardul Propunerii 65 pentru avertismente legate de plumb este 0,5 µg/zi, mult sub standardele federale și internaționale.

De ce nu au toate produsele similare un astfel de avertisment?

- Eticheta cu avertismente conform Propunerii 65 este necesară pentru produsele comercializate în California, nefiind impusă pentru produse similare comercializate în altă parte.
- O companie implicată într-un proces legat de Propunerea 65 și care a ajuns la un acord poate fi nevoită să utilizeze avertismente pentru produsele sale, în timp ce alte companii care fabrică produse similare nu au aceeași obligație.
- Propunerea 65 nu este aplicată în mod consecvent.
- Companiile pot decide să nu furnizeze avertismente deoarece au ajuns la concluzia că nu trebuie să facă acest lucru conform Propunerii 65; absența avertismentelor de pe un produs nu înseamnă că produsul respectiv nu conține niveluri similare de substanțe chimice listate.

De ce Toro include acest avertisment?

Toro a decis să furnizeze consumatorilor cât mai multe informații posibile astfel încât aceștia să ia decizii informate cu privire la produsele pe care le achiziționează și utilizează. Toro furnizează avertismente în unele cazuri pe baza

cunoștințelor noastre privind prezența unei sau a mai multor substanțe chimice specificate, fără a evalua nivelul de expunere, deoarece nu pentru toate substanțele chimice specificate există cerințe privind limitele de expunere. În timp ce expunerea cauzată de produsele Toro poate fi neglijabilă sau se poate încadra în categoria „fără risc semnificativ”, din motive de precauție maximă, Toro a ales să furnizeze avertismentele Propunerii 65. Mai mult, dacă Toro nu furnizează aceste avertismente, compania poate fi acționată în justiție de statul California sau părți private care caută să aplice Propunerea 65 și poate face obiectul unor sancțiuni semnificative.