Form No. 3470-186 Rev C

# Komplet konektora punjača za Sjevernu Ameriku

## Kosilica Groundsmaster® e3200 ili e3300

**Br. modela 161-5100**

**Upute za instalaciju**

# Instalacija

## Nepričvršćeni dijelovi

S pomoću prikaza u nastavku provjerite jesu li isporučeni svi dijelovi.

| Postupak | Opis | Kol. | Namjena |
|---|---|---|---|
| 1 | Nisu potrebni dijelovi | – | Za pripremu uređaja. |
| 2 | Nisu potrebni dijelovi | – | Za uklanjanje postojećeg konektora punjača. |
| 3 | Konektor punjača<br>Ploča s konektorima<br>Vijak (5/16 inča) | 1<br>1<br>2 | Za postavljanje konektora punjača. |
| 4 | Nisu potrebni dijelovi | – | Prilagodite postavku konfiguracije punjača u Toro dijagnostici. |

# 1

# Priprema uređaja

**Nisu potrebni dijelovi**

## Postupak

1. Parkirajte uređaj na ravnoj površini.
2. Provjerite je li parkirna kočnica aktivirana.
3. Isključite uređaj i izvadite ključ.
4. Okrenite prekidač za odspajanje akumulatora u položaj ISKLJUČENO.

# 2

# Uklanjanje postojećeg konektora punjača

**Nisu potrebni dijelovi**

## Postupak

1. Uklonite vijke i matične vijke koji pričvršćuju poklopac na lijevoj strani uređaja (Slika 1) i skinite poklopac.

© 2026—The Toro® Company
8111 Lyndale Avenue South
Bloomington, MN 55420

Registrirajte se na www.Toro.com.

Originalne upute (HR)
Tiskano u Sjedinjenim Američkim Državama
Sva prava pridržana

*3470-186*

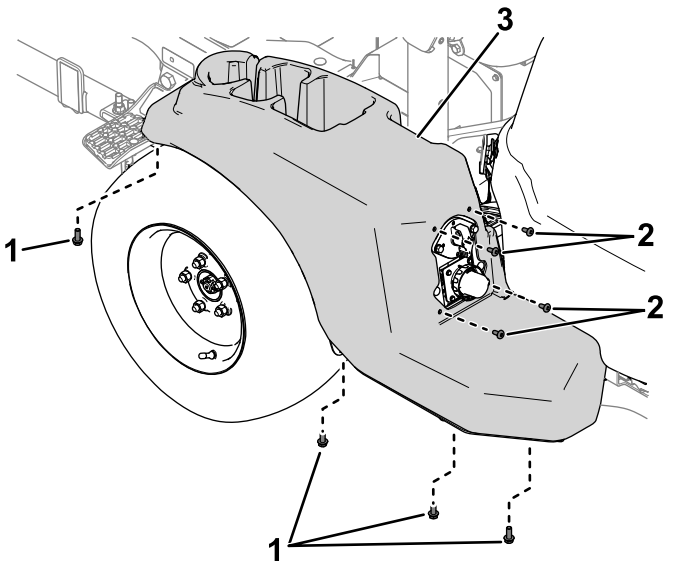


**Slika 1**

1. Matični vijci
2. Vijci
3. Poklopac

2. Uklonite dijelove koji pričvršćuju konektor punjača i ploču s konektorima na ploču okvira (Slika 2).

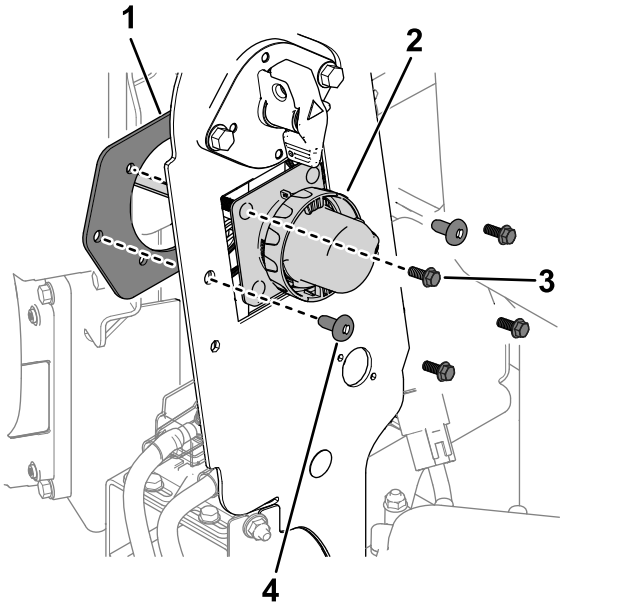


**Slika 2**

1. Ploča s konektorima
2. Konektor punjača
3. Matični vijak
4. Vijak

3. Odspojite konektor punjača s konektora kabelskog svežnja punjača i skinite konektor punjača s uređaja.

# 3

# Postavljanje konektora punjača

**Dijelovi potrebni za ovaj postupak:**

| | |
|---|---|
| 1 | Konektor punjača |
| 1 | Ploča s konektorima |
| 2 | Vijak (5/16 inča) |

## Postupak

1. S pomoću 2 vijka (5/16 inča) i postojećih vijaka, podloški i matica na konektoru punjača pričvrstite konektor i ploču s konektorima na ploču okvira (Slika 3).

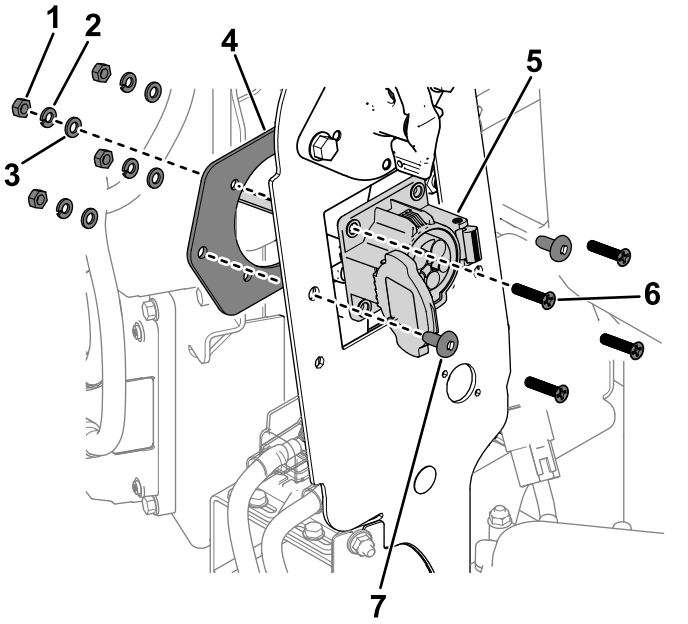


**Slika 3**

1. Matica
2. Ravna podloška
3. Fiksacijska podloška
4. Ploča s konektorima
5. Konektor punjača
6. Vijak
7. Vijak (5/16 inča)

2. Postavite konektore kabelskog svežnja za konektor punjača kako slijedi:
   - Konektor s oznakom **P02**: spojite na konektor kabelskog svežnja uređaja s oznakom P31 (SPOJ ULAZA ZA PUNJENJE).
   - Konektor s oznakom **P03**: spojite na ulazni konektor izmjenične struje s oznakom P02 (ULAZ ZA PUNJENJE IZMJENIČNOM STRUJOM).
3. S pomoću vijaka i matica koje ste prethodno uklonili pričvrstite poklopac na lijevu stranu uređaja (Slika 4).

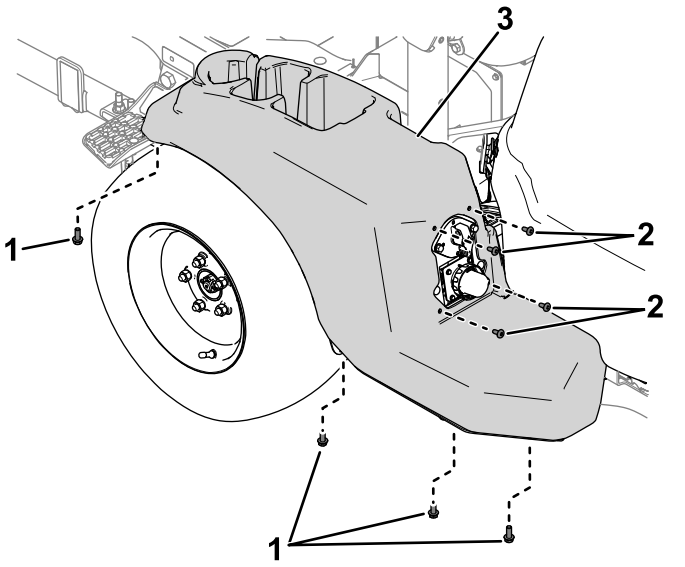


**Slika 4**

1. Matični vijci
2. Vijci
3. Poklopac

# 4

# Prilagodba postavke konfiguracije punjača u Toro dijagnostici

**Nisu potrebni dijelovi**

## Postupak

1. Okrenite prekidač za odspajanje akumulatora u položaj UKLJUČENO.
2. Spojite uređaj na Toro dijagnostiku; pogledajte *Upute za upotrebu* komercijalnog proizvoda Toro dijagnostika.
3. U kartici **Controllers (Kontroleri)** odaberite opciju **T1:Primary (T1:Glavni)**.
4. U kartici **Configuration (Konfiguracija)** na zaslonu T1:Primary ((T1:Glavni)), odaberite **Charger Configuration (Konfiguracija punjača)**.
5. Pojavit će se prozor **Charger Configuration (Konfiguracija punjača)**. Odaberite opciju **EVSE North America (J1772)** (Slika 5).

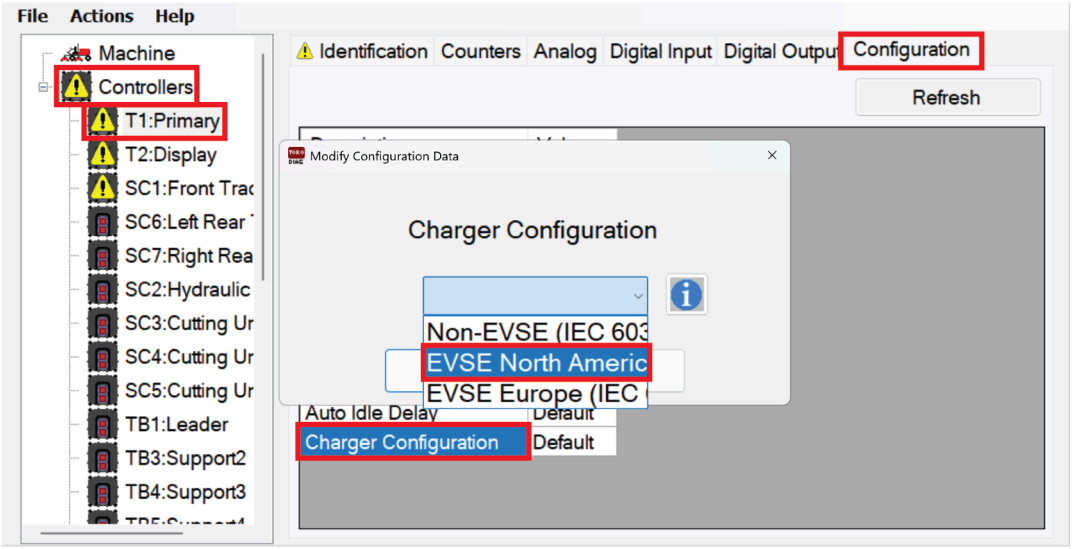


g586052

**Slika 5**

6. Okrenite prekidač za paljenje u položaj ISKLJUČENO i zatvorite Toro dijagnostiku.