Form No. 3470-184 Rev C

NA-laturin liitinsarja

Groundsmaster® e3200- tai e3300 -ajoyksikkö

Mallinro: 161-5100

Asennusohjeet

Asennus

Irralliset osat

Tarkista alla olevasta taulukosta, että kaikki osat on toimitettu.

Ohjeet	Kuvaus	Määrä	Käyttökohde
1	Mitään osia ei tarvita	–	Koneen valmistelu.
2	Mitään osia ei tarvita	–	Vanhan laturin liittimen irrotus
3	Laturin liitin Liitinlevy Ruuvi (5/16 tuumaa)	1 1 2	Laturin liittimen asennus
4	Mitään osia ei tarvita	–	Laturin määritysasetusten säätäminen Toro DIAG:ssa

1

Koneen valmistelu

Mitään osia ei tarvita

Ohjeet

1. Pysäköi kone tasaiselle alustalle.
2. Varmista, että seisontajarru on kytkettynä.
3. Sammuta kone ja irrota virta-avain.
4. Käännä akun eristyskytkin POIS-asentoon.

2

Vanhan laturin liittimen irrotus

Mitään osia ei tarvita

Ohjeet

1. Irrota pultit ja ruuvit, joilla suojus on kiinnitetty koneen vasemmalle puolelle (Kuva 1), ja irrota suojus.

© 2026—The Toro® Company
8111 Lyndale Avenue South
Bloomington, MN 55420

Rekisteröi tuotteesi osoitteessa www.Toro.com.

Käännös alkuperäisestä tekstistä (FI)
Painettu Yhdysvalloissa
Kaikki oikeudet pidätetään

3470-184

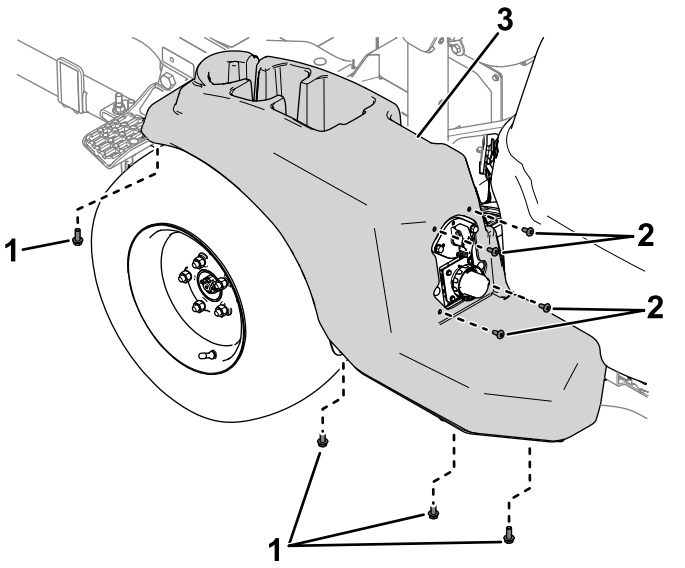

Kuva 1

1. Pultit
2. Ruuvit
3. Suojus

2. Irrota kiinnitystarvikkeet, joilla laturin liitin ja liitinlevy on kiinnitetty runkopaneeliin (Kuva 2).

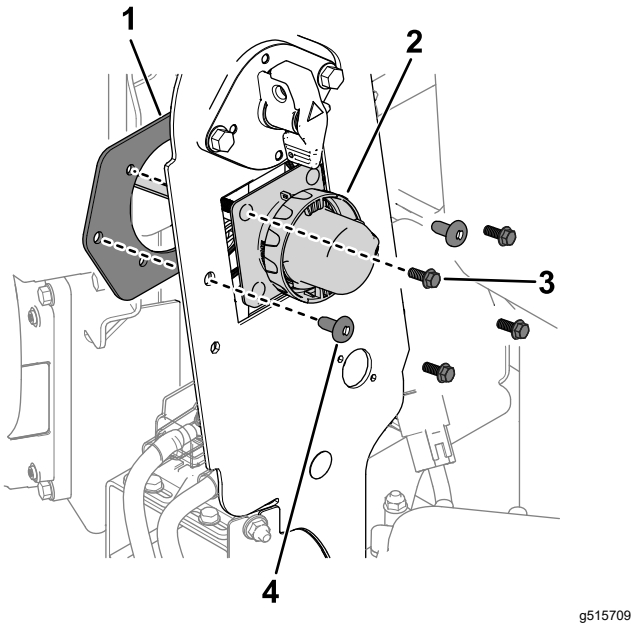

Kuva 2

1. Liitinlevy
2. Laturin liitin
3. Pultti
4. Ruuvi

3. Kytke laturin liitin irti laturin johdinsarjan liittimestä ja irrota laturin liitin koneesta.

3

Laturin liittimen asennus

Vaiheeseen tarvittavat osat:

1	Laturin liitin
1	Liitinlevy
2	Ruuvi (5/16 tuumaa)

Ohjeet

1. Kiinnitä liitin ja liitinlevy runkopaneeliin kahdella ruuvilla (5/16 tuumaa) ja olemassa olevilla laturin liittimen ruuveilla, aluslaatoilla ja muttereilla (Kuva 3).

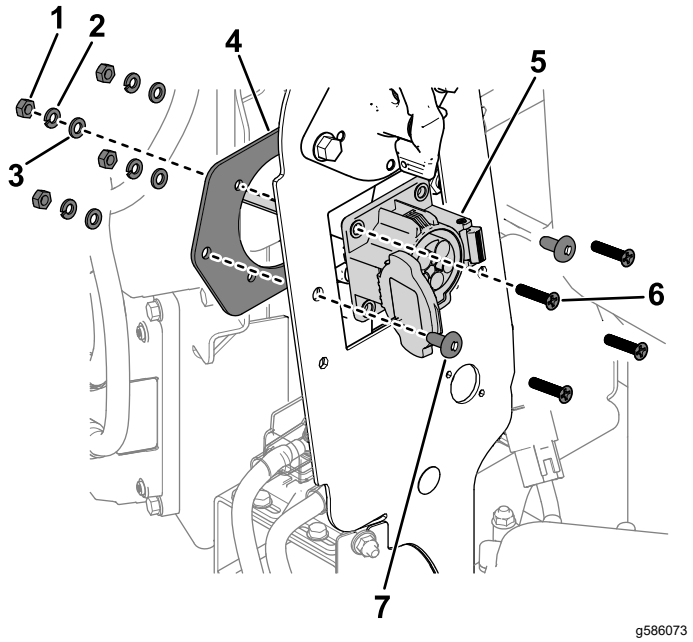

Kuva 3

1. Mutteri
2. Litteä aluslaatta
3. Varmistuslaatta
4. Liitinlevy
5. Laturin liitin
6. Ruuvi
7. Ruuvi (5/16 tuumaa)

2. Asenna laturin liittimen johdinsarjan liittimet seuraavasti:
   - Liitin, jossa on merkintä **P02**: Kytke koneen johdinsarjan liittimeen, jossa on merkintä P31 (LATURIN LIITÄNNÄN LIITOSKYTKENTÄ).
   - Liitin, jossa on merkintä **P03**: Kytke vaihtovirran tuloliittimeen, jossa on merkintä P02 (VAIHTOVIRRAN LATAUSLIITÄNTÄ).
3. Kiinnitä suojus koneen vasemmalle puolelle aiemmin irrotetuilla ruuveilla ja pulteilla (Kuva 4).

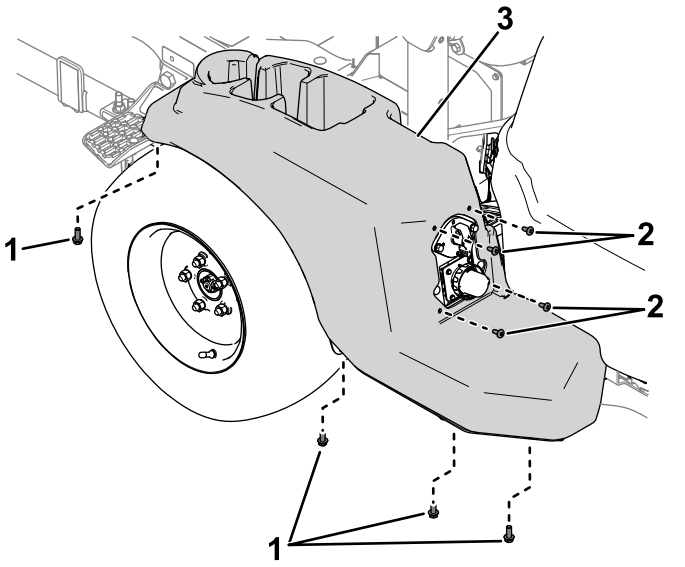

Kuva 4

1. Pultit
2. Ruuvit
3. Suojus

4

Laturin määritysasetusten säätäminen Toro DIAG:ssa

Mitään osia ei tarvita

Ohjeet

1. Käännä akun eristyskytkin PÄÄLLÄ-asentoon.
2. Kytke kone Toro DIAGiin. Lisätietoja on Toro DIAG -ohjelmiston *käyttöoppaassa*.
3. Valitse **Controllers** (Ohjaimet) -välilehdellä vaihtoehto **T1:Primary** (T1:Ensisijainen).
4. Valitse T1:Primary-näytössä **Configuration** (Määritys) -välilehti ja siinä **Charger Configuration** (Laturin määritys).
5. **Charger Configuration** (Laturin määritys) -ikkuna tulee näkyviin. Valitse vaihtoehto **EVSE North America (J1772)** (Kuva 5).

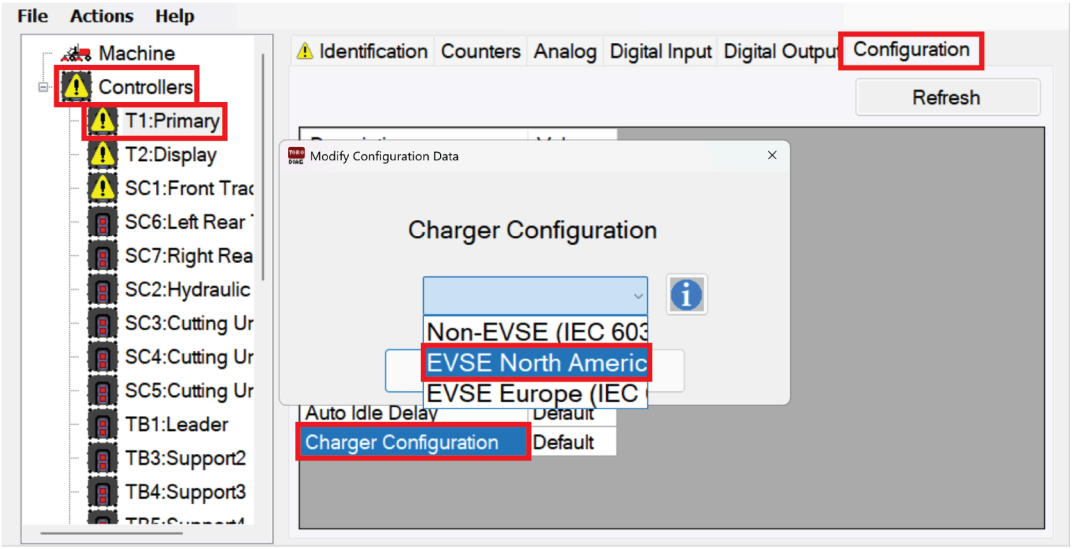

g586052

Kuva 5

6. Käännä virta-avain PYSÄYTYS-asentoon ja sulje Toro DIAG.