Form No. 3470-188 Rev C

NAチャージャコネクタキット

Groundsmaster® e3200またはe3200のトラクションユニット

モデル番号 161-5100

取り付け要領

取り付け

付属部品

すべての部品がそろっているか、下の表で確認してください。

手順	内容	数量	用途
1	必要なパーツはありません。	–	マシンの準備を行う。
2	必要なパーツはありません。	–	既存のチャージャのコネクタを取り外す。
3	チャージャのコネクタ コネクタプレート ねじ (5/16")	1 1 2	チャージャコネクタを取り付ける。
4	必要なパーツはありません。	–	Toro DIAGで充電器の構成を調整する。

1

マシンの準備を行う

必要なパーツはありません。

手順

1. 平らな場所に駐車する。
2. 駐車ブレーキが掛かっていることを確認する。
3. 機械の電源を切り、キーを抜き取る。
4. バッテリー遮断スイッチを OFF にする。

2

既存のチャージャのコネクタの取り外し

必要なパーツはありません。

手順

1. マシン(図 1) 左側にカバーを固定しているボルトとネジを外し、カバーを取り外す。

© 2026—The Toro® Company
8111 Lyndale Avenue South
Bloomington, MN 55420

製品の登録は www.Toro.com.

この文書は翻訳です。 (JA)
Printed in the USA
禁無断転載

* 3 4 7 0 – 1 8 8 *

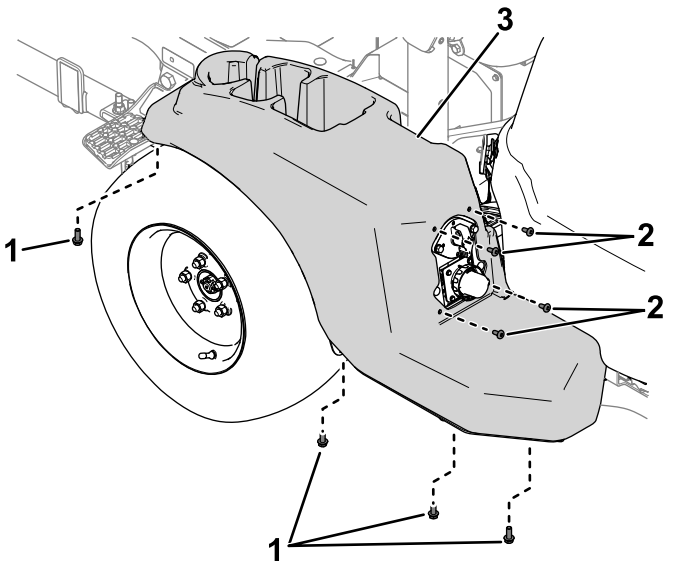

図 1

1. ボルト
2. ねじ
3. カバー

2. チャージャコネクタとコネクタプレートをフレームパネルに固定しているハードウェアを取り外す (図 2)。

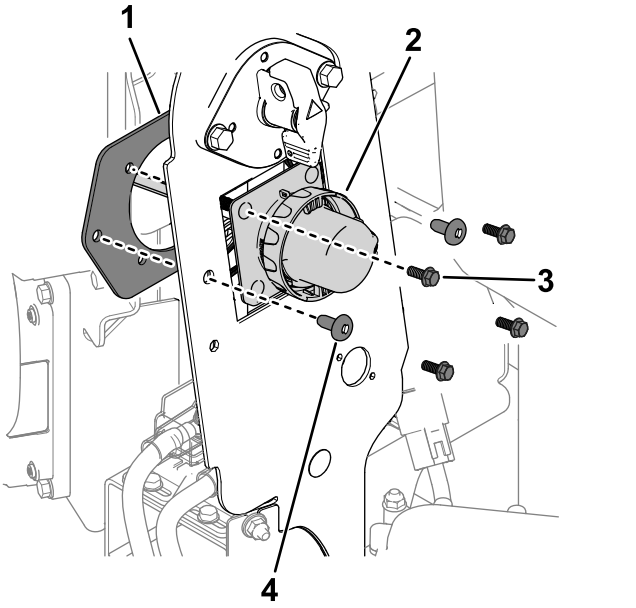

図 2

1. コネクタプレート
2. チャージャのコネクタ
3. ボルト
4. ねじ

3. チャージャコネクタをチャージャワイヤーハーネスコネクタから抜き、チャージャコネクタをマシンから取り外す。

3

チャージャコネクタの取り付け

この作業に必要なパーツ

1	チャージャのコネクタ
1	コネクタプレート
2	ねじ (5/16")

手順

1. ネジ2本 (5/16”) とチャージャコネクタの既存ネジ、ワッシャー、ナットを使って、コネクタとコネクタプレートをフレームパネルに固定する (図 3)。

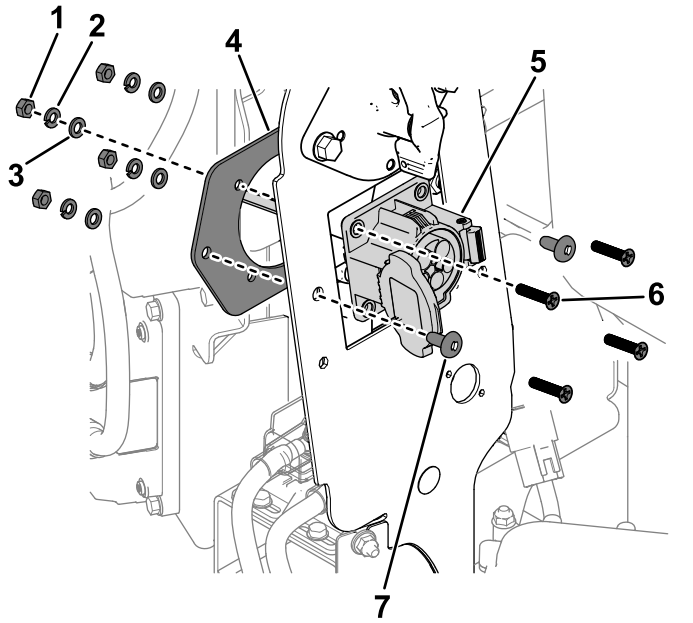

図 3

1. ナット
2. 平ワッシャ
3. ロックワッシャ
4. コネクタプレート
5. チャージャのコネクタ
6. ねじ
7. ねじ (5/16")

2. チャージャコネクタのワイヤーハーネスコネクタを次のように取り付ける
   - **P02**というラベルの付いたコネクタP31 (チャージャポート相互接続) というラベルの付いたマシンワイヤハーネスコネクタに接続する。
   - **P03**というラベルの付いたコネクタP02 (ACチャージポート) というラベルの付いたACインレットコネクタに接続する。
3. 以前取り外したネジとボルトを使って、カバーをマシンの左側に固定する (図 4)。

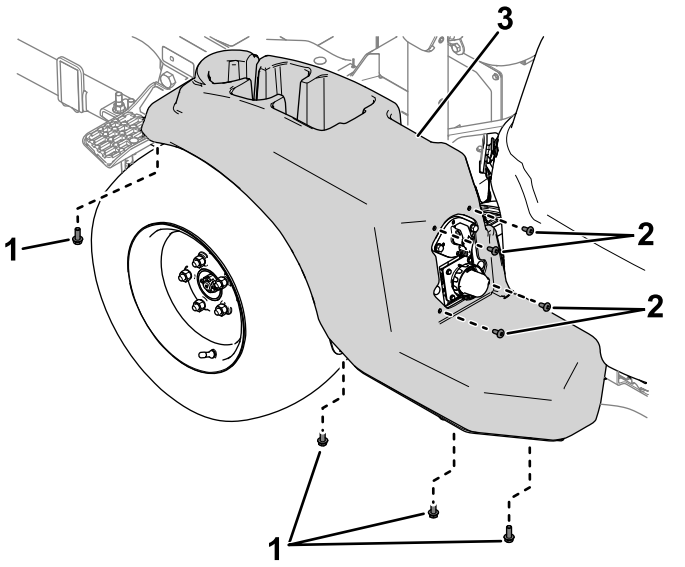

図 4

1. ボルト
2. ねじ
3. カバー

4

Toro DIAGでの充電器の構成調節

必要なパーツはありません。

手順

1. バッテリー遮断スイッチを ON にする。
2. マシンをToro DIAGに接続する。Toro DIAG業務用製品*ユーザーズ ガイド*を参照してください。
3. **コントローラー**タブで、**T1:Primary**オプションを選択する。
4. T1:Primary画面の**構成**タブで**充電器の構成**を選択する。
5. **充電器の構成**ウィンドウが表示されます。**EVSE North America (J1772)** オプションを選択する(図 5)。

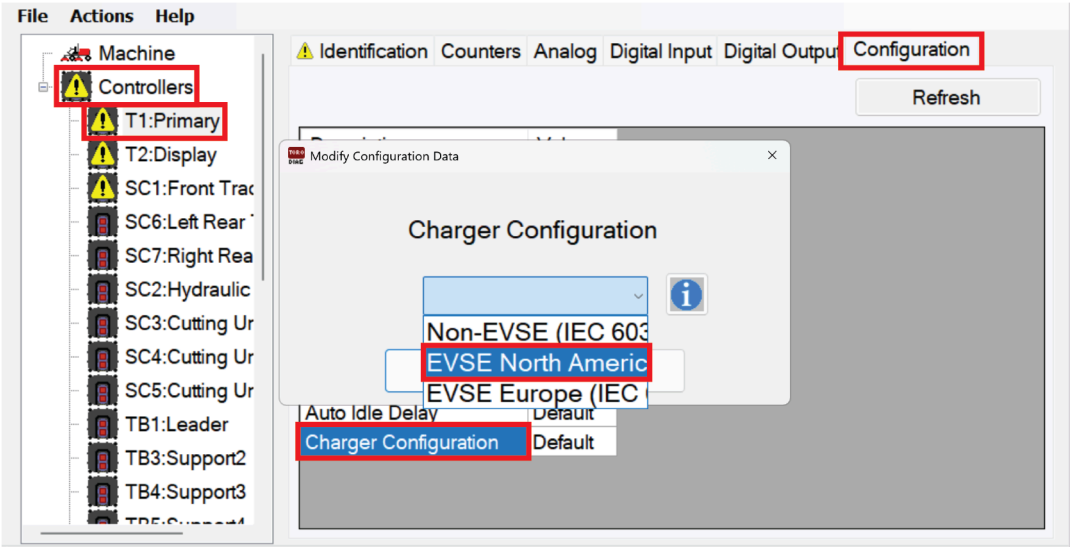

g586052

図 5

6. キースイッチをオフの位置に回し、Toro DIAGを終了する。