Form No. 3470-192 Rev C

Set conectori încărcător America de Nord

Unitate de traciune Groundsmaster® e3200 sau e3300

Nr. model 161-5100

Instrucţiuni de instalare

Instalare

Părţi cu ajustaj larg

Verificaţi în tabelul de mai jos dacă toate piesele au fost trimise.

Procedură	Descriere	Cant.	Folosinţă
1	Nu s-au solicitat piese.	–	Pregătii maina.
2	Nu s-au solicitat piese.	–	Îndepărtai conectorul pentru încărcător existent.
3	Conector încărcător Placă conector Şurub (5/16 inch)	1 1 2	Instalai conectorul pentru încărcător.
4	Nu s-au solicitat piese.	–	Reglai setarea pentru configurarea încărcătorului în Toro DIAG.

1

Pregătirea mainii

Nu s-au solicitat piese

Procedură

1. Parcai maina pe o suprafaă plană.
2. Asigurai-vă că este acionată frâna de parcare.
3. Oprii maina i scoatei cheia.
4. Setai comutatorul de deconectare a bateriei în poziia OPRIT.

2

Îndepărtarea conectorului pentru încărcător existent

Nu s-au solicitat piese

Procedură

1. Îndepărtai bolurile i uruburile care fixează capacul din partea stângă a mainii (Figura 1) i îndepărtai capacul.

© 2026—The Toro® Company
8111 Lyndale Avenue South
Bloomington, MN 55420

Înregistraţi-vă la www.Toro.com.

Instrucţiuni originale (RO)
Tipărit în SUA
Toate drepturile rezervate

3470-192

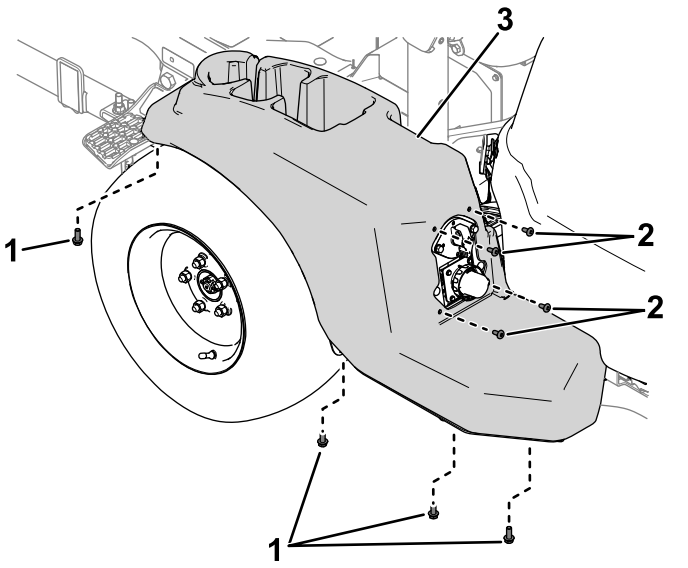

Figura 1

1. uruburi
2. uruburi
3. Capac

2. Îndepărtai componentele care fixează conectorul pentru încărcător i placa conectorului la panoul cadru (Figura 2).

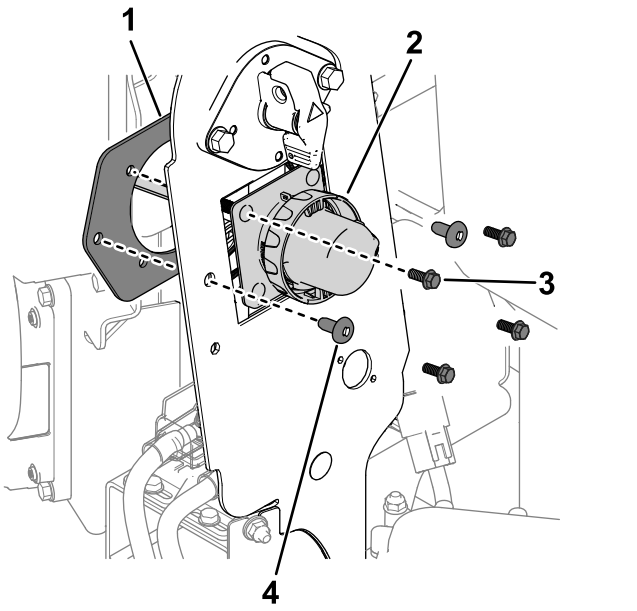

Figura 2

1. Placă conector
2. Conector încărcător
3. urub
4. urub

3. Deconectai conectorul pentru încărcător de la conectorul cablajului de comandă al încărcătorului i îndepărtai conectorul pentru încărcător din mainã.

3

Instalarea conectorului pentru încărcător

Piese solicitate pentru această procedură:

1	Conector încărcător
1	Placă conector
2	Şurub (5/16 inch)

Procedură

1. Utilizai 2 uruburi (5/16 inch) i uruburile, aibele i piuliele existente pe conectorul încărcătorului pentru a fixa conectorul i placa conectorului la panoul cadru (Figura 3).

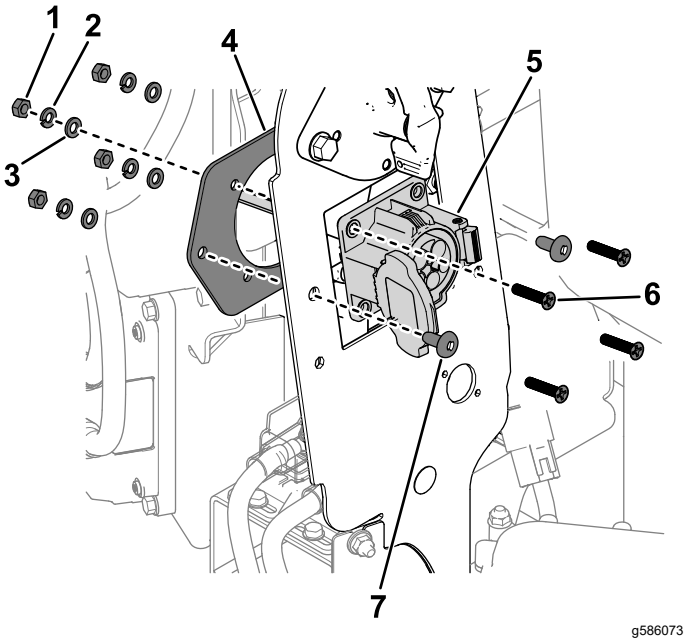

Figura 3

1. Piuliă
2. aibă platã
3. aibă de blocare
4. Placă conector
5. Conector încărcător
6. urub
7. Şurub (5/16 inch)

2. Instalai conectorii fasciculului de cabluri pentru conectorul încărcătorului după cum urmează:
   - Conector marcat **P02**: Conectai la cablul mainii conectorul marcat P31 (INTERCONECTARE PORT ÎNCĂRCĂTOR).
   - Conector marcat **P03**: Conectai la conectorul de intrare CA marcat P02 (PORT DE ÎNCĂRCARE CA).
3. Folosii uruburile i bolurile îndepărtate anterior pentru a fixa capacul din partea stângă a mainii (Figura 4).

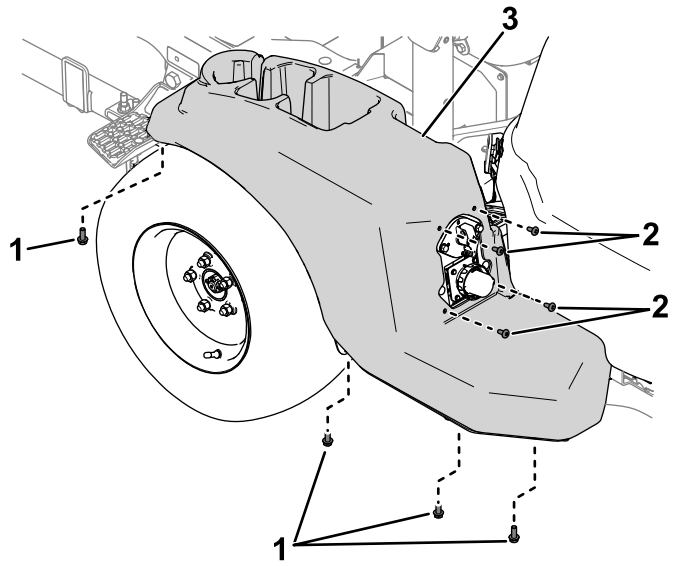

Figura 4

1. uruburi
2. uruburi
3. Capac

4

Reglarea setării pentru configurarea încărcătorului în Toro DIAG

Nu s-au solicitat piese

Procedură

1. Setai comutatorul de deconectare a bateriei în poziia PORNIT.
2. Conectai maina la Toro DIAG; consultai *Ghidul utilizatorului* pentru produsul comercial Toro DIAG.
3. În fila **Controllers (Controlere)**, selectai opiunea **T1:Primary (T1:Principal)**.
4. În fila **Configuration (Configurare)** din ecranul T1:Primary (T1:Principal), selectai **Configurare încărcător**.
5. Apare fereastra **Configurare încărcător**. Selectai opiunea **EVSE America de Nord (J1772)** (Figura 5).

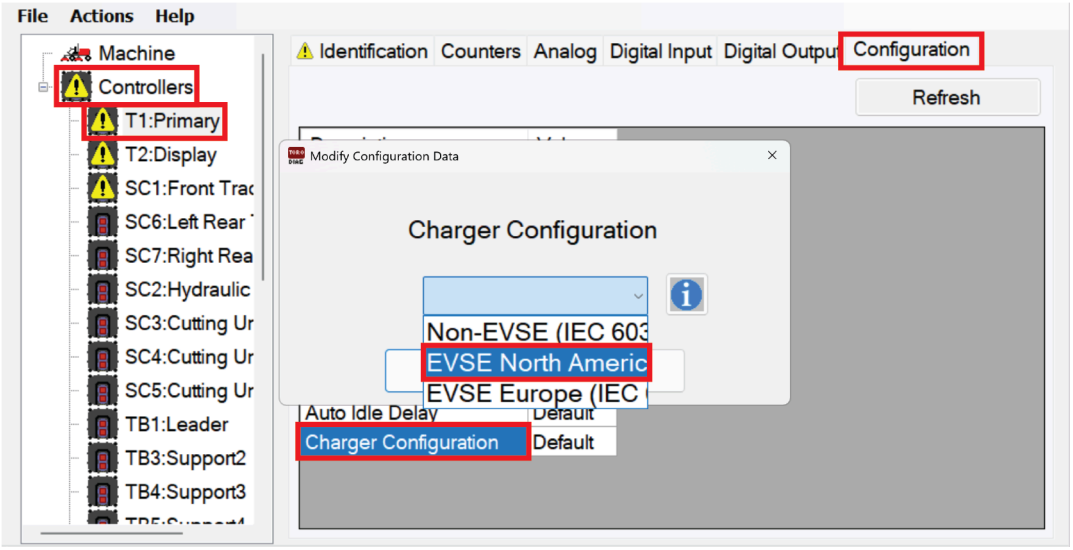

Figura 5

6. Aducei comutatorul de contact în poziia OPRIT i închidei Toro DIAG.