Manual do utilizador

Cortador com operador montado e tecnologia de viragem zero TimeCutter®® ZS4200T e ZS5000T

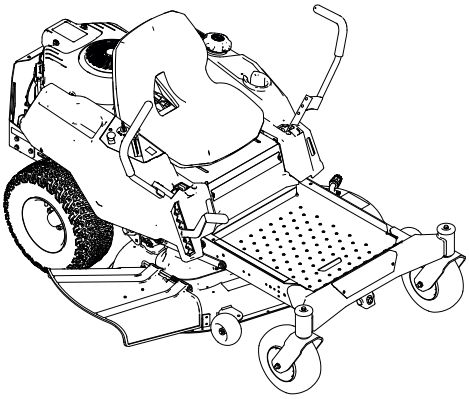

Modelo—Intervalo de número de série

75781—400000000 e superiores
75783—400000000 e superiores

3481-191A

Tradução do original (PT)

3481-191

Renúncias e informações regulamentares

Este produto cumpre todas as diretivas europeias relevantes. Para mais informações, consulte a folha de Declaração de conformidade em separado, específica do produto.

Binário bruto ou líquido: binário bruto ou líquido em cavalos deste motor foi classificada em laboratório pelo fabricante do motor em conformidade com a Society of Automotive Engineers (SAE) J1940 ou J2723. Com a configuração para obedecer aos requisitos de segurança, emissões e funcionamento, o binário de potência real do motor nesta classe de cortador será substancialmente inferior. Consulte as informações no Manual do fabricante do motor fornecido com a máquina.

⚠ AVISO

CALIFÓRNIA
Proposição 65

O escape do motor deste produto contém produtos químicos que são do conhecimento do Estado da Califórnia como podendo provocar cancro, defeitos de nascença e outros problemas reprodutivos.

Os bornes, terminais e restantes acessórios da bateria contêm chumbo e derivados de chumbo. É do conhecimento do Estado da Califórnia que estes produtos químicos podem provocar cancro e problemas reprodutivos. Lave as mãos após o manuseamento.

A utilização deste produto pode causar exposição a produtos químicos que são do conhecimento do Estado da Califórnia como podendo provocar cancro, defeitos de nascença e outros problemas reprodutivos.

Índice

Capítulo 1: Introdução 1–1
Utilização prevista 1–1
Obter ajuda 1–1
Convenções do manual 1–2
Classificação dos alertas de segurança 1–2
Capítulo 2: Segurança 2–1
Segurança geral 2–1
Indicador de inclinação 2–2
Autocolantes de segurança e instruções 2–3
Capítulo 3: Visão geral do produto 3–1
Painel de controlo 3–2
Alavancas de controlo de movimento 3–4
Posição de estacionamento 3–4
Alavanca da altura de corte 3–4
Janela de presença de combustível 3–4
Especificações 3–4
Capítulo 4: Funcionamento 4–1
Antes de utilizar a máquina 4–1
Segurança antes da operação 4–1

© 2026—The Toro® Company

8111 Lyndale Ave So
Bloomington, MN 55044

Contacte-nos em www.Toro.com
Impresso nos E.U.A.

Todos os direitos reservados

Combustível ... 4–4
Efetuação da manutenção diária ... 4–5
Tempo de rodagem ... 4–5
Sistema de bloqueio de segurança ... 4–5
Posicionamento do banco ... 4–7
Ajuste da altura da alavanca de controlo de movimento ... 4–7
Ajuste da altura da alavanca de controlo de movimento ... 4–7
Conversão para descarga lateral para plataformas com 107 cm ... 4–8
Conversão para descarga lateral para plataformas com 127 cm ... 4–11
Durante a utilização da máquina ... 4–14
Segurança durante o funcionamento ... 4–14
Ligação do motor ... 4–17
Desligar o motor ... 4–18
Condução da máquina ... 4–19
Utilização do interruptor de controlo das lâminas do cortador (PTO) ... 4–20
Descarga lateral ... 4–22
Ajuste da altura de corte ... 4–22
Ajuste dos rolos antidanos ... 4–23
Conselhos de utilização ... 4–23
Após a utilização da máquina ... 4–25
Segurança após a operação ... 4–25
Limpeza da máquina ... 4–25
Transporte da máquina ... 4–26
Capítulo 5: Manutenção ... 5–1
Segurança da manutenção ... 5–1
Plano de manutenção recomendado ... 5–2
Procedimentos pré-manutenção ... 5–3
Libertação da cortina da plataforma do cortador ... 5–3
Mover uma máquina que não funciona ... 5–4
Levantamento da máquina ... 5–5
Lubrificação ... 5–6
Lubrificação dos rolamentos ... 5–6
Manutenção do motor ... 5–7
Segurança do motor ... 5–7
Manutenção do filtro de ar ... 5–7
Serviço de óleo do motor ... 5–9
Manutenção da vela de ignição ... 5–12
Limpeza do sistema de arrefecimento ... 5–13
Manutenção do combustível ... 5–14
Substituição do filtro de combustível ... 5–14
Manutenção do sistema elétrico ... 5–15
Segurança do sistema elétrico ... 5–15
Serviço da bateria ... 5–15
Arranque da máquina ... 5–19
Manutenção dos fusíveis ... 5–21
Manutenção dos sistemas de transmissão ... 5–21
Verificação da pressão dos pneus ... 5–21
Verificação das porcas das rodas ... 5–22
Ajuste do alinhamento ... 5–22
Manutenção das correias ... 5–23
Inspeção das correias ... 5–23
Substituição da correia do cortador ... 5–23
Manutenção da plataforma do cortador ... 5–26

Segurança da lâmina 5–26
Manutenção das lâminas 5–26
Nivelação da plataforma do cortador 5–29
Remoção da plataforma do cortador 5–33
Instalação da plataforma do cortador 5–34
Substituição do defletor de relva 5–35
Limpeza 5–36
Lavagem da parte inferior da plataforma do cortador 5–36
Eliminação dos resíduos 5–37
Capítulo 6: Armazenamento 6–1
Segurança do armazenamento 6–1
Preparação da máquina para armazenamento superior a 30 dias 6–1
Guarda da bateria 6–3
Dicas de armazenamento da bateria 6–3
Capítulo 7: Resolução de problemas 7–1
Capítulo 8: Esquemas 8–1
Esquema elétrico 8–1
Informações sobre o aviso da Proposta 65 da Califórnia

Utilização prevista

Este cortador de relva de lâmina rotativa com operador apeado destina-se a ser utilizado por proprietários em aplicações residenciais. Foi concebido sobretudo para cortar relva em relvados bem mantidos. Se a máquina for utilizada para um fim diferente da sua utilização prevista, poderá pôr em perigo o utilizador e outras pessoas.

Leia estas informações cuidadosamente para saber como utilizar o produto, como efetuar a sua manutenção de forma adequada, evitar ferimentos pessoais e danos no produto. A utilização correta e segura do produto é da exclusiva responsabilidade do utilizador.

Obter ajuda

Visite www.Toro.com para mais informações sobre produtos e acessórios, para obter o contacto de um distribuidor ou para registar o seu produto.

Sempre que necessitar de assistência, peças genuínas Toro ou informações adicionais, entre em contacto com um representante autorizado ou o serviço de assistência Toro, indicando os números de modelo e de série do produto. Estes números estão localizados na placa de série do seu produto (1). Escreva os números no espaço disponível.

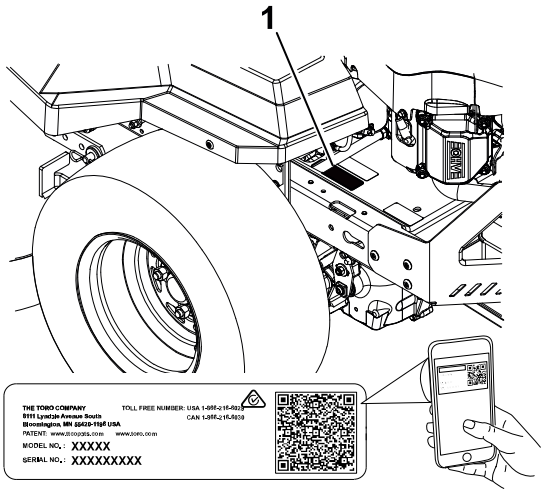

G586609

IMPORTANTE

Com o seu dispositivo móvel, pode ler o código QR no autocolante com o número de série (se existente) para aceder a informações sobre garantia, peças e outros produtos.

Número do modelo:		**Número de série:**	

Convenções do manual

Este manual identifica potenciais perigos e tem mensagens de segurança identificadas pelo símbolo de alerta de segurança, que identifica perigos que podem provocar ferimentos graves ou mesmo a morte, se não respeitar as precauções recomendadas.

G405934

Neste manual são utilizados duas palavras para identificar informações importantes. **Importante** identifica informações especiais de ordem mecânica e **Nota** sublinha informações gerais que requerem especial atenção.

Classificação dos alertas de segurança

O símbolo de alerta de segurança mostrado neste manual e na máquina identifica mensagens de segurança importantes que têm de ser seguidas para evitar acidentes.

O símbolo de alerta de segurança surge acima de informações que o alertam para ações ou situações inseguras e será seguido pela palavra **PERIGO**, **AVISO** ou **CUIDADO**.

PERIGO

PERIGO indica uma situação de risco eminente que, se não for evitada, *irá* resultar em morte ou ferimentos grave.

AVISO

AVISO indica uma situação de risco potencial que, se não for evitada, *pode* resultar em morte ou ferimentos grave.

CUIDADO

CUIDADO indica uma situação de risco potencial que, se não for evitada, *poderá* resultar em ferimentos leves ou moderados.

Segurança geral

Este produto é capaz de amputar mãos e pés e projetar objetos. Respeite sempre todas as instruções de segurança, de modo a evitar ferimentos pessoais graves ou mesmo a morte.

- Leia, compreenda e siga as instruções e avisos neste *Manual do utilizador* e na máquina, no motor e nos engates antes de ligar o motor.
- Não permita que crianças ou funcionários não qualificados utilizem ou procedam à assistência técnica do equipamento. Permita apenas que pessoas responsáveis, com formação, familiarizadas com as instruções e fisicamente capazes operem e façam a manutenção da máquina.
- Mantenha os observadores, em particular as crianças, afastados da área de funcionamento.
- Não opere a máquina perto de depressões, valas, diques, água ou outros perigos nem em declives superiores a 15°.
- Não coloque as mãos ou os pés perto de componentes em movimento.
- Não opere a máquina sem que todos os resguardos, interruptores e outros dispositivos protetoresestejam instalados e a funcionar corretamente.
- Estacione a máquina numa superfície nivelada, desengate as transmissões, engate o travão de estacionamento, desligue o motor, retire a chave e espere que todas as peças em movimento parem antes de deixar a posição de operação.
- Deixe a máquina arrefecer antes de fazer manutenção, ajustar, limpar ou armazenar.

Indicador de inclinação

Esta página pode ser copiada para uso pessoal.

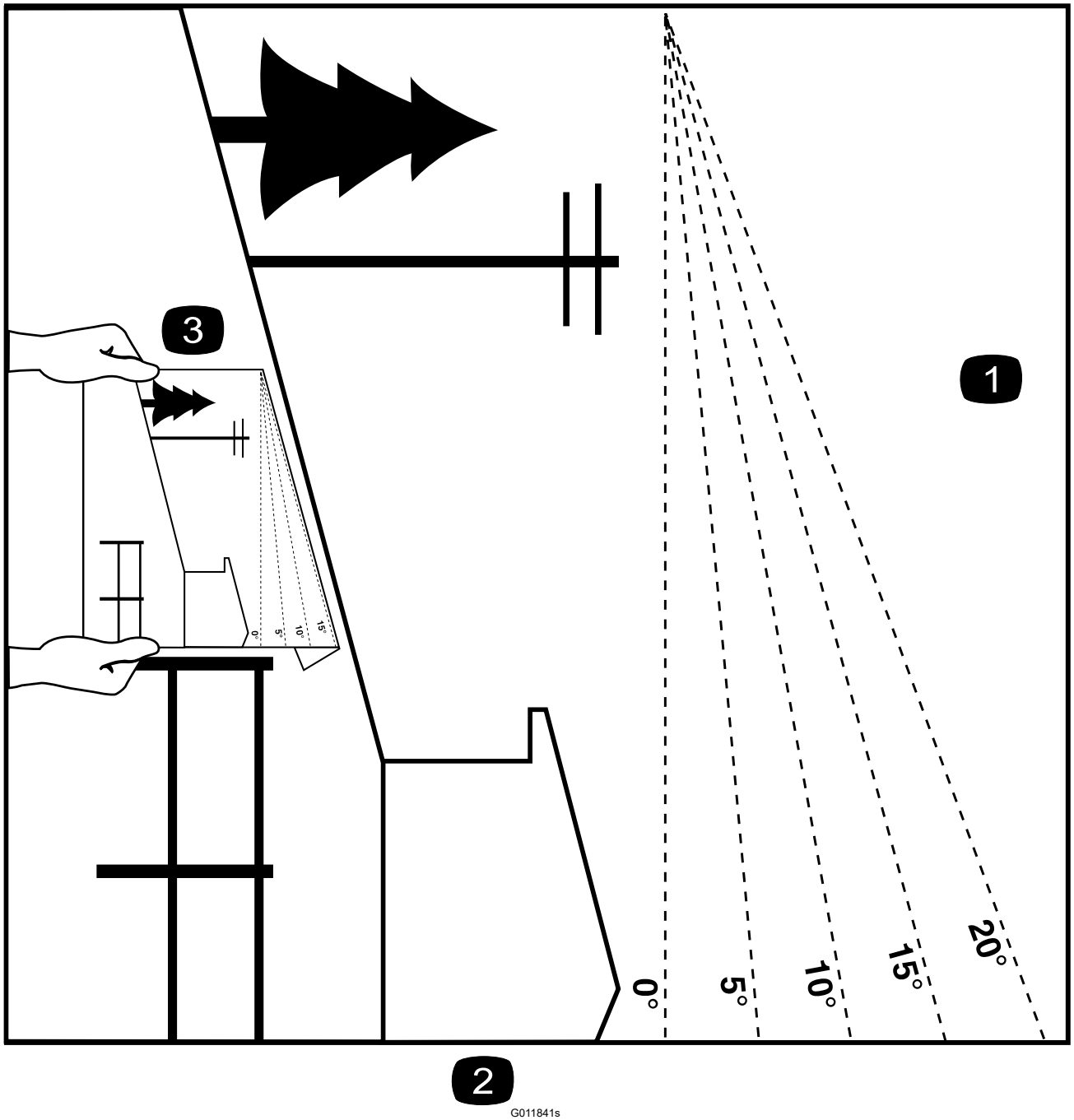

(1) A inclinação máxima na qual pode utilizar esta máquina é de 15 graus. Utilize a tabela de inclinações para determinar o grau de inclinação dos declives antes de operar. **Não opere esta máquina num declive com inclinação superior a 15 graus.** Dobre ao longo da linha adequada para fazer corresponder à inclinação recomendada.

(2) Alinhe esta extremidade com uma superfície vertical, uma árvore, um edifício, um poste de vedação, etc.

(3) Exemplo de como comparar a inclinação com a extremidade dobrada

Autocolantes de segurança e instruções

Os autocolantes de segurança e de instruções são facilmente visíveis e situam-se próximo das zonas de potencial perigo. Substitua todos os autocolantes danificados ou perdidos.

Battery Symbols

Some or all of these symbols are on your battery.

s_batterysymbols2

1. Explosion hazard
2. No fire, open flame, or smoking
3. Caustic liquid/chemical burn hazard
4. Wear eye protection.
5. Read the *Operator's Manual*.
6. Keep bystanders away from the battery.
7. Wear eye protection; explosive gases can cause blindness and other injuries.
8. Battery acid can cause blindness or severe burns.
9. Flush eyes immediately with water and get medical help fast.
10. Contains lead; do not discard

Peça autocolante: Marca do fabricante

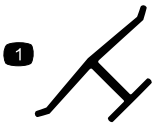

s_decaloemmarkt

1. Esta marca indica que a lâmina é identificada como uma peça do fabricante de origem da máquina.

Símbolos do depósito de combustível

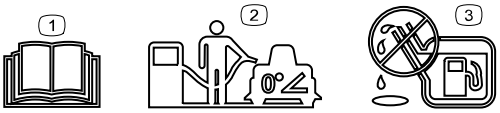

s_decalfueltanksymbols

1. Leia o *Manual do utilizador*.
2. Estacione a máquina numa superfície nivelada quando encher o depósito de combustível.
3. Não encha muito o depósito de combustível.

Símbolos da tomada de força

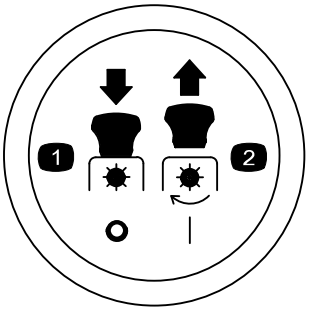

s_decalptosymbols

1 Tomada de força – desengatar

2 Tomada de força – engatar

Peça autocolante: 99-3943

Apenas modelos com uma plataforma de 127 cm

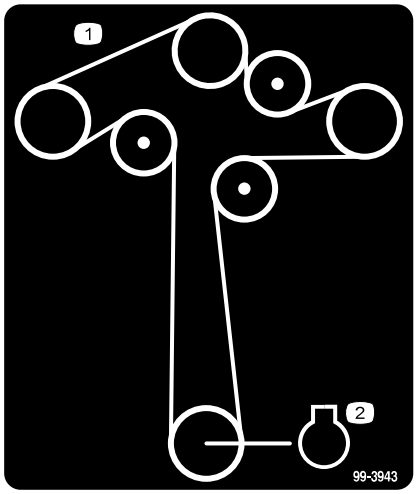

s_decal99-3943

1 Percurso da correia

2 Motor

Peça autocolante: 105-7015

Apenas modelos com uma plataforma de 107 cm

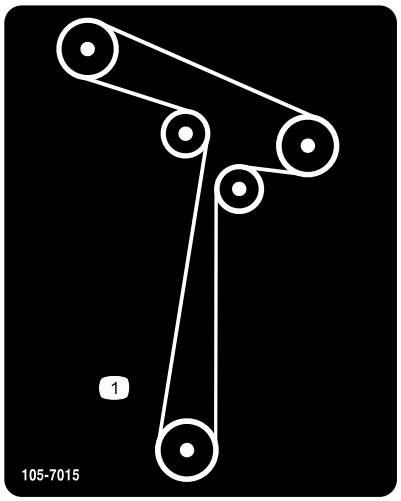

decal105-7015

1 Percurso da correia

Peça autocolante: 112-9840

Apenas modelos com uma plataforma de 127 cm

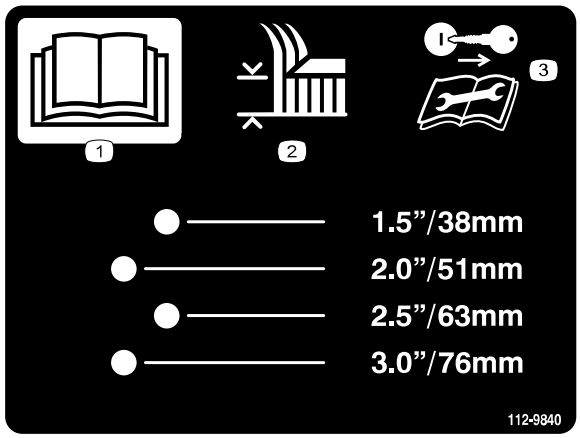

s_decal112-9840

(1) Leia o *Manual do utilizador*.

(2) Altura de corte

(3) Retire a chave da ignição e leia as instruções antes de proceder à assistência ou manutenção.

Peça autocolante: 121-2989

s_decal121-2989

(1) Posição da alavanca de derivação para empurrar a máquina.

(2) Posição da alavanca de derivação para utilizar a máquina.

Peça autocolante: 130-0731

s_decal130-0731

(1) Aviso – perigo de projeção de objetos; mantenha o defletor instalado.

(2) Perigo de corte das mãos ou pés, lâmina do cortador – mantenha-se afastado de peças móveis.

Peça autocolante: 132-0872

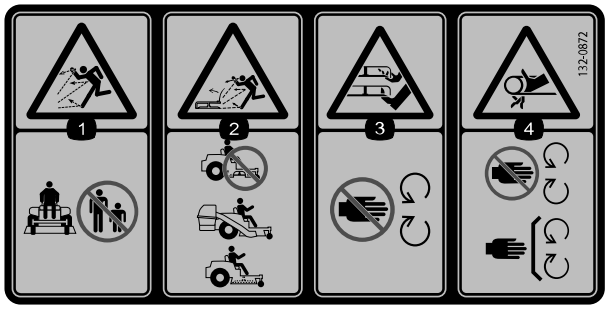

s_decal132-0872

(1) Perigo de projeção de objetos – Mantenha as pessoas afastadas.

(2) Perigo de projeção de objetos – não opere a máquina com uma plataforma aberta; utilize uma ensacadeira ou um defletor.

(3) Perigo de corte/desmembramento das mãos ou pés, lâmina do cortador – mantenha-se afastado de peças em movimento.

(4) Perigo de emaranhamento das mãos – mantenha-se afastado de peças em movimento; mantenha todas as proteções no local.

Peça autocolante: 139-2391

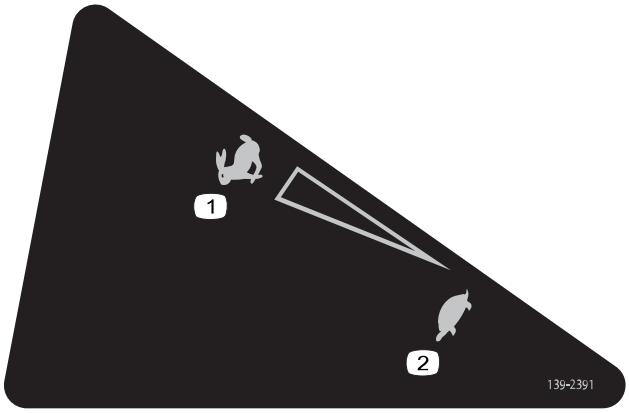

s_decal139-2391s

(1) Rápido

(2) Lento

Peça autocolante: 139-2394

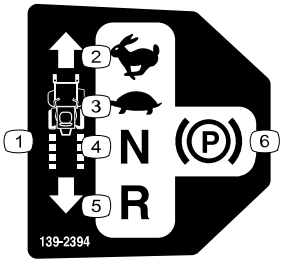

s_decal139-2394

(1) Controlos de tração

(2) Rápido

(3) Lento

(4) Ponto-morto

(5) Marcha-atrás

(6) Travão de estacionamento

Peça autocolante: 139-2395

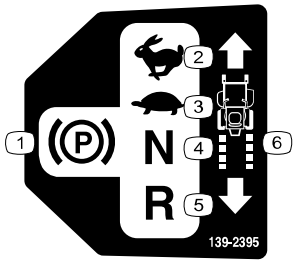

s_decal139-2395

(1) Travão de estacionamento

(2) Rápido

(3) Lento

(4) Ponto morto

(5) Marcha-atrás

(6) Controlos de tração

Peça autocolante: 140-2748

s_decal140-2748

Peça autocolante: 142-5864

decal142-5864

Peça autocolante: 144-5288

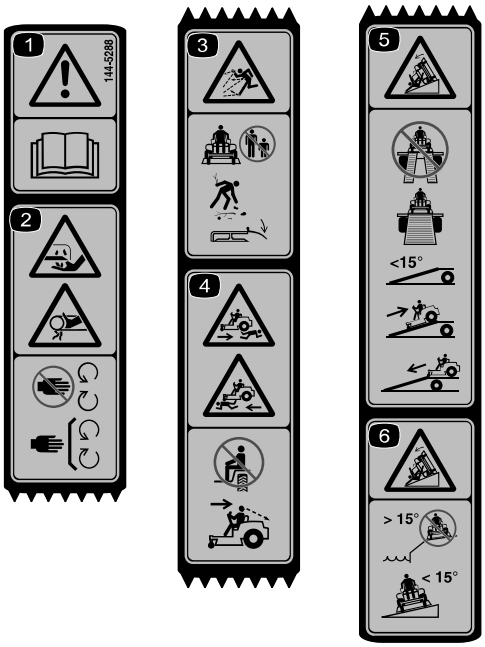

s_decal144-5288

(1) Aviso – leia o *Manual do utilizador*.

(2) Perigo de corte ou desmembramento dos dedos ou da mão – mantenha as mãos afastadas de peças móveis e mantenha todos os resguardos e proteções no sítio.

(3) Perigo de projeção de objetos – mantenha as pessoas afastadas; recolha detritos; mantenha o resguardo do defletor instalado.

(4) Perigo de atropelamento – não transporte passageiros; olhe para trás e para baixo quando cortar em marcha--atrás.

(5) Perigo de capotamento – quando carregar para um atrelado, não utilize rampas duplas; utilize apenas uma rampa individual com largura suficiente para a máquina e que tenha uma inclinação inferior a 15°; suba a rampa (em marcha-atrás) e conduza para a frente ao descer a rampa.

(6) Perigo de capotamento – não utilize a máquina em declives com depressões superiores a 15°; opere apenas em declives inferiores a 15°.

Nota: Esta máquina cumpre o teste de estabilidade que é norma industrial nos testes estáticos laterais e longitudinais com o declive máximo indicado no autocolante. Consulte as instruções de operação da máquina em declives no Manual do utilizador, assim como as condições em que a máquina está a ser utilizada para determinar se pode operar a máquina nas condições desse dia e desse local. As alterações no terreno podem dar origem a uma alteração da operação da máquina em declives.

Capítulo 3

Visão geral do produto

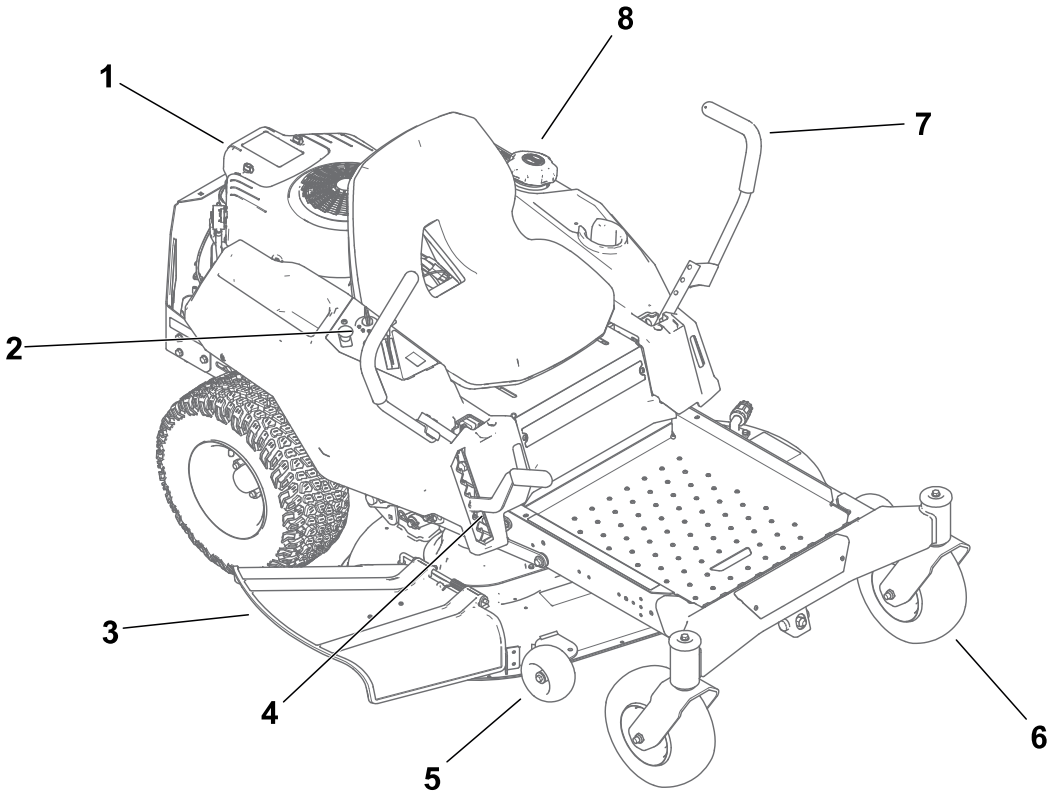

1. Motor
2. Painel de controlo
3. Defletor
4. Alavanca da altura de corte
5. Rolo antidanos
6. Roda dianteira
7. Alavanca de controlo de movimento
8. Tampa do depósito de combustível

Painel de controlo

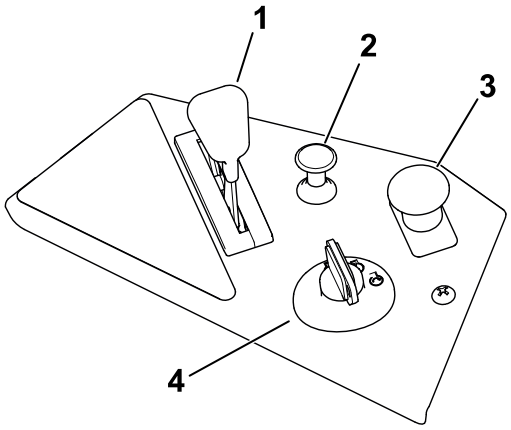

1 Alavanca do acelerador

2 Alavanca do ar

3 Interruptor de controlo das lâminas (tomada de força)

4 Ignição

Ignição

Utilize a ignição para ligar ou desligar o motor.

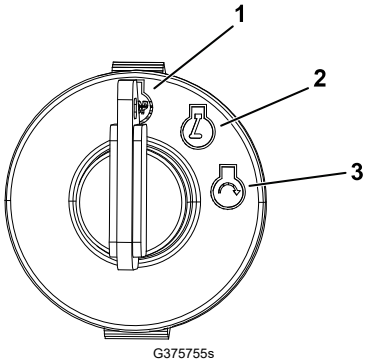

1 Desligue o motor

2 Pôr o motor a trabalhar

3 Ligar o motor

Alavanca do acelerador

O acelerador controla a velocidade do motor e tem uma engrenagem de variação contínua da posição SLOW (lento) até FAST (rápido).

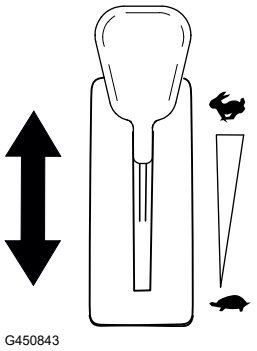

Alavanca do ar

Utilize a alavanca do ar para ajudar a ligar o motor a frio.

Nota: Não ligue um motor quente com o estrangulador de ar na posição LIGADO.

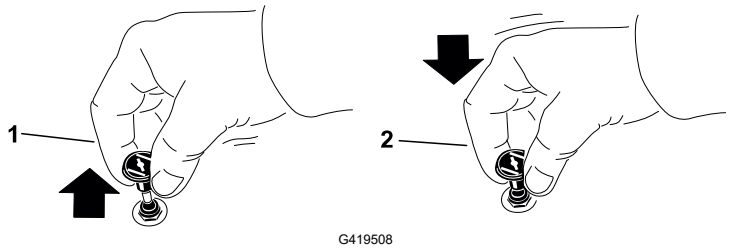

1 Ligar

2 Desligar

Interruptor de controlo das lâminas (PTO)

O interruptor de controlo das lâminas, representado por um símbolo de tomada de força (PTO), ativa e desativa a corrente das lâminas do cortador.

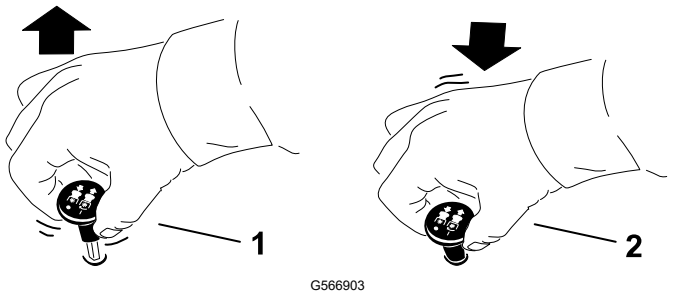

1 On (engatado)

2 Off (desengatado)

Alavancas de controlo de movimento

Utilize as alavancas de controlo de movimento para deslocar a máquina para a frente e para trás, bem como para virar em qualquer sentido.

Posição de estacionamento

Mova as alavancas de controlo de movimento para fora da posição central para a posição PARK (estacionar) para engatar o travão de estacionamento quando parar ou sair da máquina.

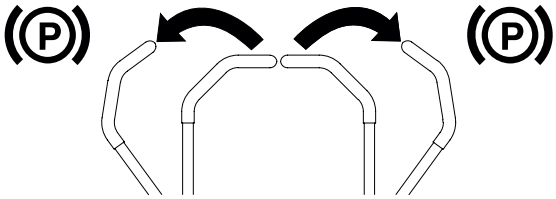

Alavanca da altura de corte

Utilize a alavanca da altura de corte para elevar e descer a plataforma a partir da posição sentada. Ajuste apenas a altura de corte enquanto a máquina não está em movimento.

Janela de presença de combustível

Utilize a janela do combustível para verificar a presença de combustível no depósito.

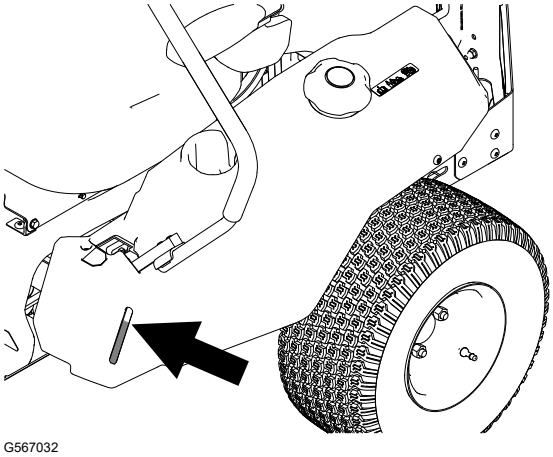

Especificações

Nota: As especificações e o desenho do produto estão sujeitos a alterações sem aviso prévio.

	Plataforma de 107 cm	**Plataforma de 127 cm**
Largura de corte	107 cm	127 cm
Largura com defletor na posição inferior	135 cm	155 cm
Largura com o defletor na posição superior	123 cm	130 cm

	Plataforma de 107 cm	Plataforma de 127 cm
Comprimento	185 cm	186 cm
Altura	99 cm	99 cm
Peso	220 kg	243 kg

Acessórios

Está disponível uma seleção de acessórios aprovados pela Toro para utilização com a máquina, para melhorar e expandir as suas capacidades. Contacte o seu representante de assistência autorizado ou distribuidor autorizado Toro ou visite www.Toro.com para obter uma lista de todos os acessórios aprovados.

Para assegurar o desempenho ideal e certificação de segurança continuada da máquina, utilize sempre peças de substituição e acessórios genuínos Toro.

Antes de utilizar a máquina

Segurança antes da operação

- Não permita que crianças ou funcionários não qualificados utilizem ou procedam à assistência técnica do equipamento. Os regulamentos locais podem determinar restrições relativamente à idade do operador. A formação de todos os operadores e mecânicos é da responsabilidade do proprietário.
- Inspecione a área em que irá utilizar a máquina e retire todos os objetos que podem ser projetados ou podem interferir com a utilização da máquina.
- Avalie o terreno para determinar qual é o equipamento adequado e quaisquer engates ou acessórios necessários para utilizar a máquina devidamente e em segurança.
- Não transporte passageiros na máquina.
- Familiarize-se com o funcionamento seguro do equipamento, com os controlos do utilizador e com os sinais de segurança.
- Verifique se os controlos de presença do operador, os interruptores de segurança e os resguardos estão corretamente montados e a funcionar corretamente. Não utilize a máquina se estes componentes não estiverem a funcionar corretamente.
- Utilize vestuário adequado, incluindo proteção visual, calças compridas, calçado resistente antiderrapante e proteções para os ouvidos. Prenda cabelo comprido e não utilize vestuário solto ou joias pendentes.
- Não opere a máquina se não tiver todas as proteções e dispositivos de segurança instalados como, por exemplo defletores e de recolha de relva completo, e a funcionar corretamente. Substitua as peças gastas ou deterioradas quando necessário.
- Desligue o motor, retire a chave e espere até todas as peça em movimento parem antes de sair da posição de operação. Deixe a máquina arrefecer antes de fazer manutenção, ajustar, limpar ou armazenar.

⚠ AVISO ⚠

O contacto com a lâmina pode ter como resultado ferimentos pessoais graves.

Quando desliga a máquina, as lâminas devem parar. Se não pararem de forma adequada, pare imediatamente de utilizar a máquina e contacte um representante de assistência autorizado.

- Antes do corte, inspecione a máquina para assegurar que as unidades de corte estão a funcionar corretamente.

Segurança antes da operação (continuação)

- Mantenha pessoas e animais domésticos longe da máquina durante o funcionamento. Desligue a máquina e os acessórios se alguém entrar na área.

Segurança do combustível

- O combustível é extremamente inflamável e altamente explosivo. Um incêndio ou explosão a partir do combustível pode resultar em queimaduras e danos materiais.
  - Para evitar que uma descarga de eletricidade estática provoque a ignição do combustível, coloque o contentor e/ou a máquina diretamente no chão antes de o encher, não dentro de um veículo ou sobre um objeto.
  - Encha o depósito de combustível no exterior, numa superfície plana, num espaço aberto e quando o motor estiver frio. Limpe todo o combustível derramado.
  - Não manuseie o combustível quando fumar ou quando estiver junto de uma chama aberta ou faíscas.
  - Não retire a tampa do depósito de combustível nem adicione combustível ao depósito enquanto o motor se encontrar em funcionamento ou estiver quente.
  - Se derramar combustível, não tente ligar o motor. Evite criar uma fonte de ignição até que os vapores de combustível tenham dissipado.
  - Guarde a gasolina num recipiente aprovado e mantenha-a longe do alcance das crianças.
- Não encha muito o depósito de combustível. Volte a colocar a tampa do combustível e aperte-a bem.
- Em determinadas condições durante o abastecimento, pode ser libertada eletricidade estática que provoca uma faísca que pode inflamar os vapores do combustível.
- Nunca encha recipientes no interior de um veículo ou num camião ou plataforma de reboque com um revestimento de plástico. Coloque sempre os recipientes no chão e longe do veículo antes de os encher.
- Retire o equipamento do camião ou do reboque e adicione combustível enquanto estiver no chão. Se tal não for possível, abasteça a partir de um recipiente portátil e não do bico de abastecimento normal.
- Mantenha o bico da agulheta de combustível sempre em contacto com o anel exterior do depósito de combustível ou com a abertura do recipiente até concluir a operação. Não utilize um dispositivo de abertura do bico.
- O combustível pode ser prejudicial ou mesmo fatal quando ingerido. A exposição prolongada a vapores pode provocar lesões graves ou doenças.
  - Evite inalar vapores durante muito tempo.
  - Mantenha as mãos e rosto afastados do bico e abertura do depósito de combustível.
  - Mantenha o combustível afastado dos olhos e da pele.
- Limpe as zonas que tenham combustível derramado.
- Nunca guarde a máquina ou o recipiente de combustível num local onde existam chamas abertas, faíscas ou luzes piloto, como junto de uma caldeira ou outros aparelhos.

Segurança antes da operação (continuação)

- Não utilize a máquina sem que todos os componentes do sistema de escape estejam corretamente montados e em boas condições de funcionamento.

Combustível

Especificações do combustível

Capacidade	19 L
Tipo	Gasolina sem chumbo
Classificação mínima de octanas	87 (EUA) ou 91 (pesquisa de octanas; fora dos EUA)
Etanol	Não superior a 10 % de volume
Metanol	Não
MTBE (éter-metil-tercio-butílico)	Inferior a 15 % de volume
Óleo	Não adicione ao combustível

Utilize apenas combustível limpo e fresco (com menos de 30 dias) de uma origem fiável.

IMPORTANTE

Para reduzir problemas de arranque, adicione estabilizador/condicionador ao combustível novo de acordo com o estabilizador/condicionador do fabricante.

Enchimento do depósito de combustível

1. Estacione a máquina numa superfície nivelada.
2. Empurre as alavancas de controlo de movimento para fora para a posição PARK (estacionar).
3. Desligue o motor e retire a chave.
4. Limpe a área da tampa do depósito de combustível e encha o depósito de combustível.

IMPORTANTE

Encha o depósito de combustível até à extremidade inferior do tubo de enchimento. Não encha completamente o depósito de combustível.

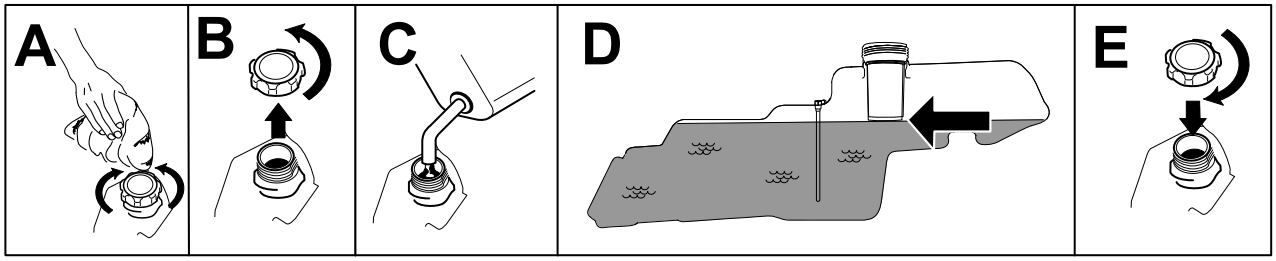

G567079

Efetuação da manutenção diária

Antes de cada utilização da máquina, realize os procedimentos de Cada Utilização/Diários listados no Esquema de Manutenção.

Tempo de rodagem

Os novos motores requerem tempo para desenvolver a potência máxima. As plataformas do cortador e os sistemas de transmissão têm um maior atrito enquanto novos, exercendo uma carga adicional sobre o motor. Permita um tempo de rodagem de 40 a 50 horas para que as máquinas novas desenvolvam a potência máxima e o melhor desempenho.

Sistema de bloqueio de segurança

O sistema de bloqueio de segurança foi concebido para evitar o arranque do motor exceto se:

- O interruptor de controlo das lâminas (PTO) está desengatado.
- As alavancas de controlo do movimento estão na posição PARK (estacionar).

O sistema de bloqueio de segurança foi concebido para desligar o motor sempre que as alavancas de controlo estiverem fora da posição PARK (estacionar) e o utilizador se levantar do assento.

⚠ AVISO ⚠

A máquina poderá arrancar inesperadamente, se os interruptores de segurança se encontrarem desligados ou danificados, e provocar lesões pessoais.

- **Não desative os interruptores de bloqueio.**
- **Verifique o funcionamento dos interruptores de bloqueio diariamente e substitua todos os interruptores danificados antes de utilizar a máquina.**

Sistema de bloqueio de segurança (continuação)

Teste do sistema de bloqueio de segurança

Teste o sistema de bloqueio de segurança sempre antes de utilizar a máquina. Se o sistema de segurança não funcionar como descrito a seguir, encaminhe o sistema de segurança para um centro de assistência autorizado para ser imediatamente reparado.

1. Sente-se no banco, coloque as alavancas de controlo de movimento na posição de Park (estacionar) e empurre o interruptor de controlo das lâminas para a posição On (ligar). Tente ligar o motor; o motor não deverá arrancar.

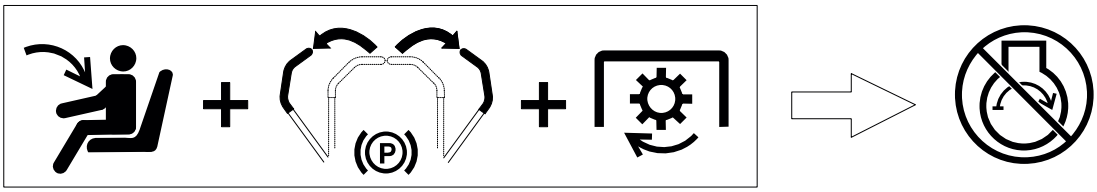

G511504

2. Sente-se no banco e empurre o interruptor de controlo das lâminas para a posição Off (desligar). Desloque a alavanca de controlo de movimento para a posição central, na posição não bloqueada. Tente ligar o motor; o motor não deverá arrancar. Repita com a outra alavanca de controlo do movimento.

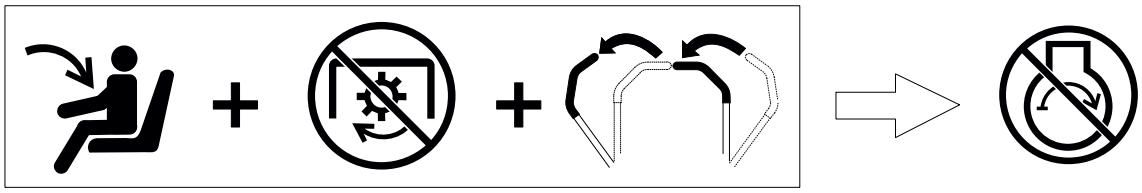

G511505

3. Sente-se no banco, empurre o interruptor de controlo das lâminas para a posição Off (desligar) e tranque as alavancas de controlo de movimento na posição de Park (estacionar). Ligue o motor. Quando o motor estiver ligado, engate o interruptor de controlo das lâminas e erga-se ligeiramente do banco; o motor deve desligar-se no espaço de 1 segundo.

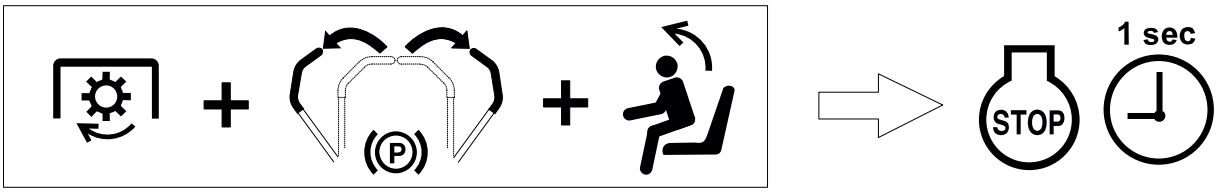

G511506

4. Sente-se no banco, empurre o interruptor de controlo das lâminas para a posição Off (desligar) e tranque as alavancas de controlo de movimento na posição de Park (estacionar). Ligue o motor. Quando o motor estiver ligado, empurre as alavancas de controlo de movimento para o centro, na posição destravada e erga-se ligeiramente do banco; o motor deve desligar-se no espaço de 1 segundo.

Sistema de bloqueio de segurança (continuação)

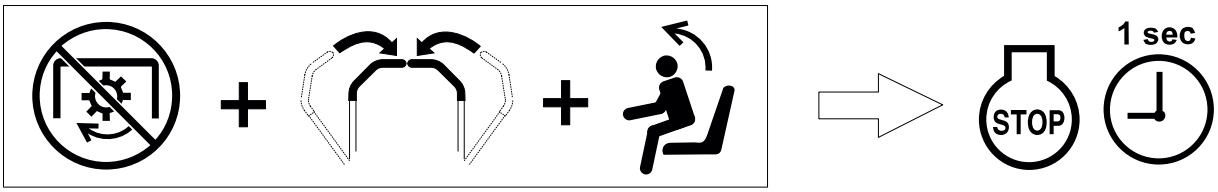

G511507

Posicionamento do banco

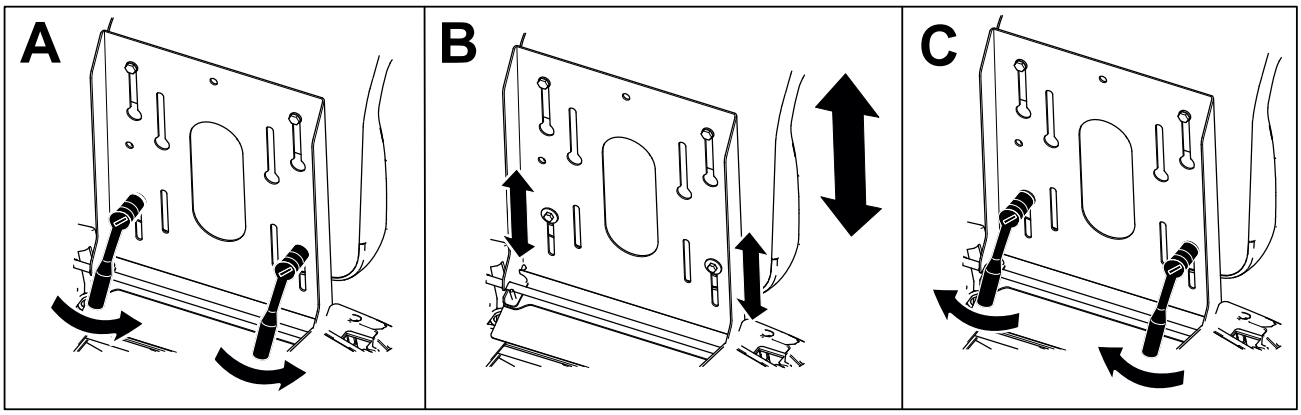

G589150

Ajuste da altura da alavanca de controlo de movimento

Ajuste a altura das alavancas de controlo de movimento para o seu conforto.

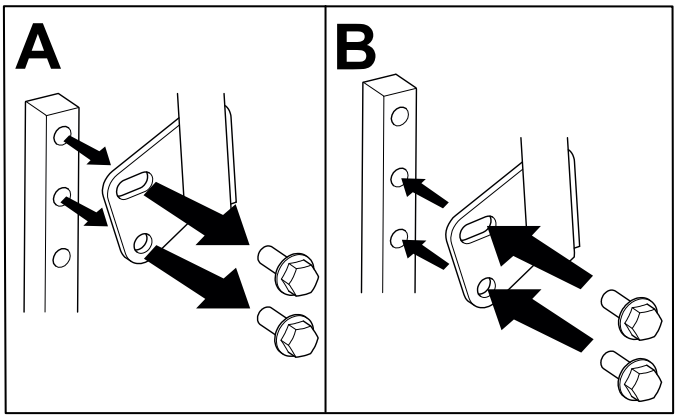

G441093

Ajuste da altura da alavanca de controlo de movimento

Ajuste as alavancas de controlo de movimento para a frente ou para trás para um maior conforto.

Ajuste da altura da alavanca de controlo de movimento (continuação)

1. Desaperte o parafuso superior.
2. Desaperte o parafuso inferior o suficiente para rodar a alavanca de controlo para a frente ou para trás.
3. Aperte ambos os parafusos.
4. Repita o ajuste para a outra alavanca de controlo.

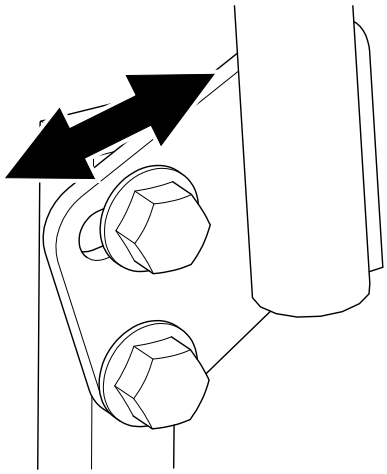

Conversão para descarga lateral para plataformas com 107 cm

Remover a cobertura de descarga para descarga lateral

1. Estacione a máquina numa superfície nivelada, desengate o interruptor de controlo das lâminas (PTO) e mova as alavancas de controlo de movimento para fora para a posição de ESTACIONAMENTO.
2. Desligue o motor, retire a chave, espere até todas as peça móveis pararem e só depois saia da posição de operação.
3. Solte o trinco do fixador do trinco e rode a cobertura de descarga para a direita.

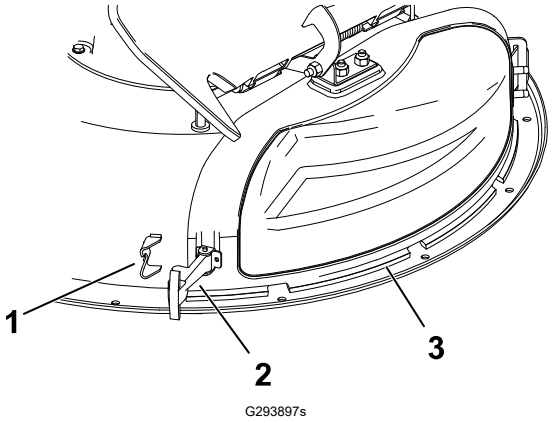

1. Fixador do trinco
2. Trinco
3. Cobertura de descarga

4. Solte o trinco em forma de gancho na parte superior da cobertura de descarga da haste de articulação.
5. Oriente a patilha de metal na cobertura de descarga para fora da ranhura no suporte soldado à plataforma do cortador.

Conversão para descarga lateral para plataformas com 107 cm (continuação)

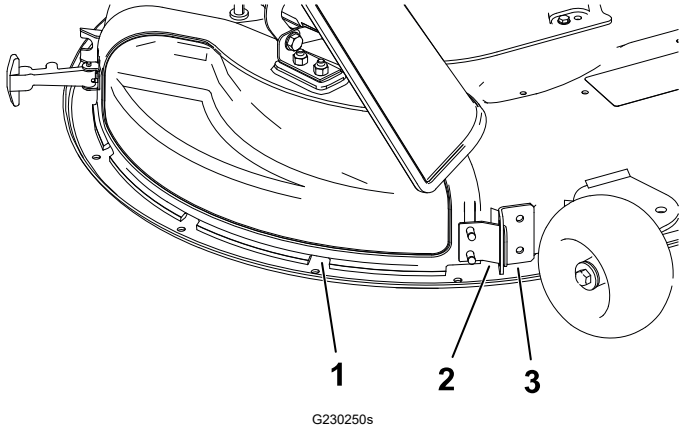

1. Cobertura de descarga
2. Patilha de metal
3. Suporte na plataforma do cortador.

Conversão para descarga lateral para plataformas com 107 cm (continuação)

Instalação da cobertura de descarga para monda

1. Estacione a máquina numa superfície nivelada, desengate o interruptor de controlo das lâminas (PTO) e mova as alavancas de controlo de movimento para fora para a posição de ESTACIONAMENTO.
2. Desligue o motor, retire a chave, espere até todas as peça móveis pararem e só depois saia da posição de operação.
3. Oriente a patilha de metal na cobertura de descarga para a ranhura no suporte soldado à plataforma do cortador.

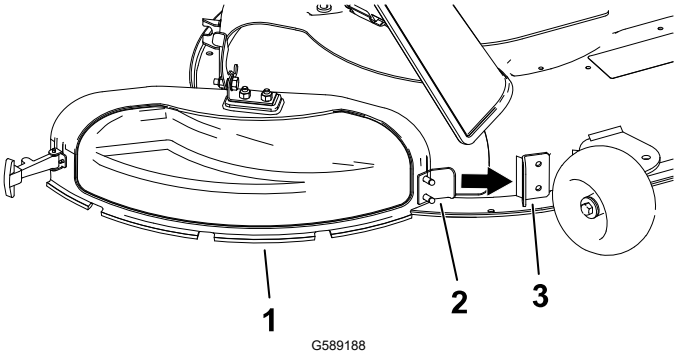

1. Cobertura de descarga
2. Patilha de metal
3. Suporte na plataforma do cortador.

4. Rode a cobertura de descarga para trás e na direção da plataforma para que a cobertura de descarga fique alinhada com a plataforma do cortador.
5. Na parte superior da cobertura de descarga, engate o trinco em forma de gancho em torno da haste de articulação do conjunto do defletor.

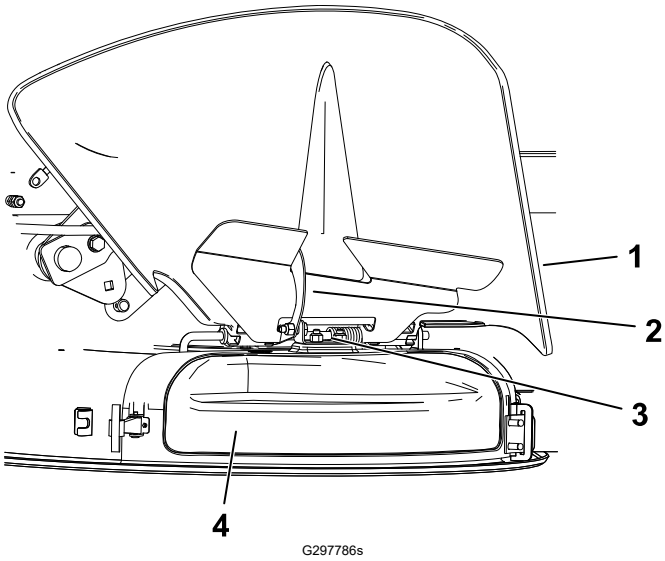

1. Defletor
2. Trinco
3. Haste de articulação
4. Cobertura de descarga

6. Prenda a cobertura de descarga à plataforma encaixando o trinco flexível no retentor na plataforma.

Conversão para descarga lateral para plataformas com 127 cm

Remover o abafador direito para descarga lateral

Instale os fixadores nos mesmos orifícios na plataforma dos quais foram originalmente removidos. Isto assegura que nenhum orifício é deixado aberto quando a plataforma do cortador está a ser utilizada.

AVISO

Orifícios abertos na máquina expõem-no a si e aos outros à projeção de detritos, o que pode causar ferimentos graves.

- **Nunca opere a máquina sem as ferragens montadas em todos os orifícios no compartimento da máquina.**
- **Instale o equipamento nos furos de montagem quando remover o abafador de cobertura.**

---

1. Estacione a máquina numa superfície nivelada, desengate o interruptor de controlo das lâminas (PTO) e mova as alavancas de controlo de movimento para fora para a posição de ESTACIONAMENTO.
2. Desligue o motor, retire a chave, espere até todas as peça móveis pararem e só depois saia da posição de operação.
3. Remova a lâmina direita do cortador, consulte Remoção das lâminas, page 5–28.
4. Remova os 2 manípulos e as anilhas curvas que fixam o abafador direito ao cortador.

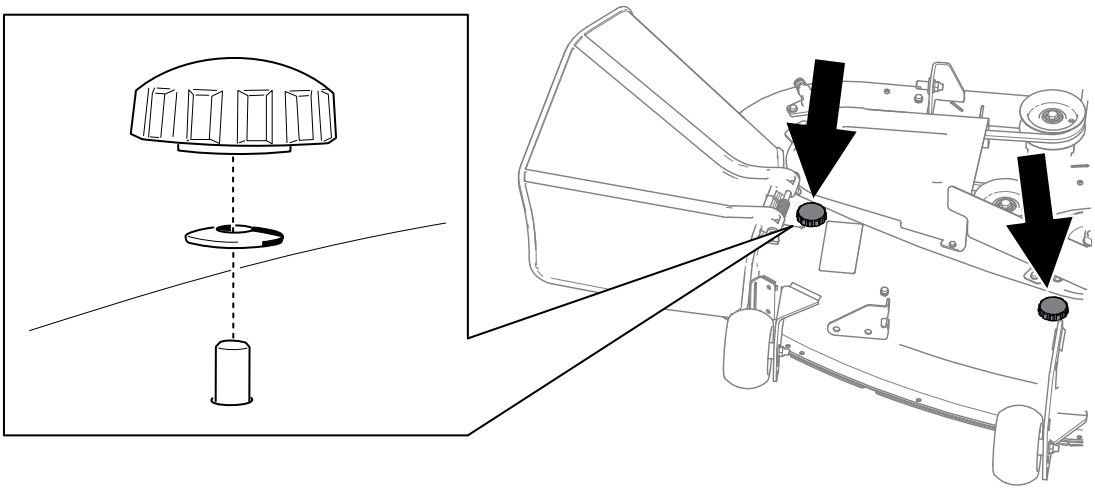

G595245

5. Remova o abafador.

Conversão para descarga lateral para plataformas com 127 cm (continuação)

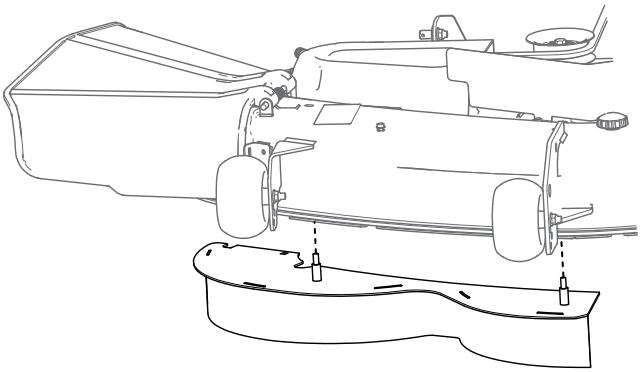

G595246

6. Instale os fixadores nos orifícios na parte superior da plataforma do cortador para evitar que os detritos saiam.

   Nota: Instale os fixadores de modo a que as porcas fiquem fora da plataforma.

7. Instale a lâmina direita do cortador, consulte Instalação das lâminas, page 5–29.
8. Instale o abafador de corte na plataforma do cortador.

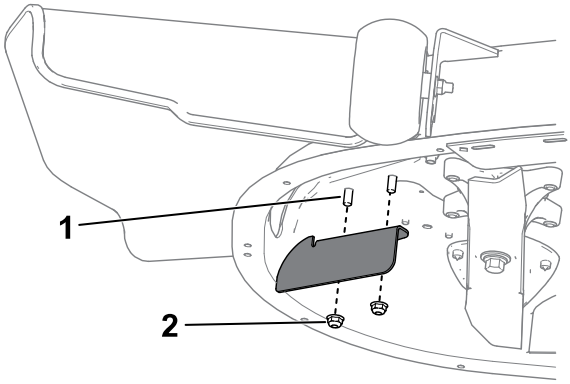

G595244

1 Parafuso — 5/16 pol. x ¾ pol. (2)

2 Porca — 5/16 pol.

9. Aperte os fixadores com uma força de **7 a 9 N·m**.
10. Baixe o defletor de relva para cima da abertura de descarga.

Instalação do abafador direito para monda

1. Estacione a máquina numa superfície nivelada, desengate o interruptor de controlo das lâminas (PTO) e mova as alavancas de controlo de movimento para fora para a posição de ESTACIONAMENTO.
2. Desligue o motor, retire a chave, espere até todas as peça móveis pararem e só depois saia da posição de operação.
3. Retire o abafador de corte da plataforma do cortador.

Conversão para descarga lateral para plataformas com 127 cm (continuação)

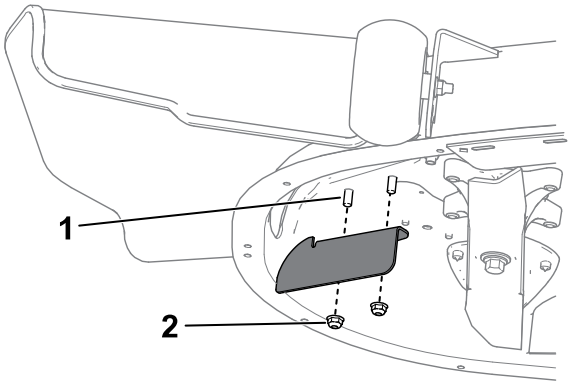

G595244

1 Parafuso — 5/16 pol. x ¾ pol. (2)

2 Porca — 5/16 pol.

4. Remova a lâmina direita do cortador, consulte Remoção das lâminas, page 5–28.
5. Faça deslizar o abafador direito por debaixo da plataforma do cortador e fixe-o utilizando os 2 manípulos e anilhas curvas (lado oval virado para o cortador).

IMPORTANTE

Certifique-se de que a aba no lado direito extremo do abafador está fora da plataforma do cortador e que está alinhada com a parede do cortador.

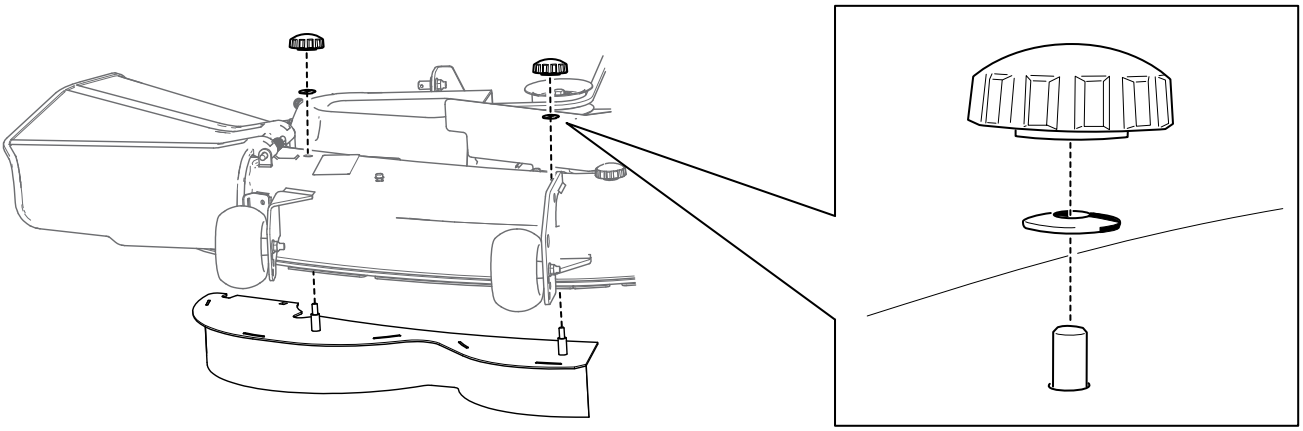

G595586

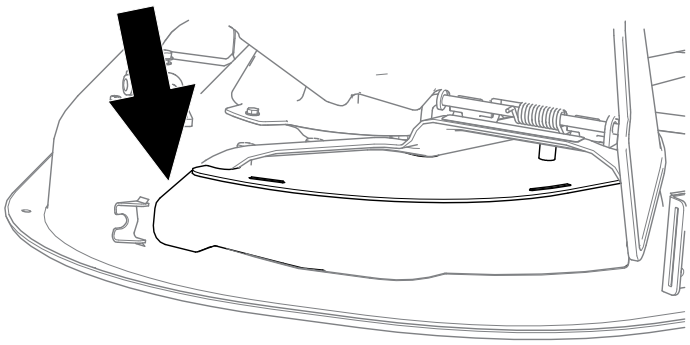

G595243

6. Instale a lâmina direita do cortador, consulte Instalação das lâminas, page 5–29.

Durante a utilização da máquina

Segurança durante o funcionamento

- O proprietário/operador pode prevenir e é responsável por acidentes que possam causar ferimentos pessoais ou danos materiais.
- Tenha toda a atenção durante a operação da máquina. Não faça qualquer atividade que cause distrações; caso contrário, podem ocorrer ferimentos ou danos materiais.
- Nunca utilize a máquina se se sentir cansado, doente ou sob o efeito de álcool ou drogas.
- Não opere a máquina se não tiver todas as proteções e dispositivos de segurança instalados como, por exemplo defletores e de recolha de relva completo, e a funcionar corretamente. Substitua as peças gastas ou deterioradas por peças Toro genuínas quando necessário.
- As partes de funcionamento do motor, especialmente a panela de escape, podem ficar extremamente quentes. Podem ocorrer queimaduras graves devido ao contacto e detritos como, por exemplo, folhas, relva, escova, etc. podem pegar fogo. Mantenha a área livre de detritos, e óleo e lubrificante em excesso.
- Opere o motor apenas em áreas bem ventiladas. Os gases de exaustão contêm monóxido de carbono, que é letal se inalado.
- Opere a máquina apenas em condições de boa visibilidade e condições atmosféricas adequadas. Não opere a máquina quando existir risco de relâmpagos.
- Ligue o motor com os pés bem afastados das lâminas.
- Mantenha as mãos e os pés longe de peças em movimento. Mantenha-se afastado da abertura de descarga.
- Mantenha-se afastado de buracos, raízes, elevações, pedras e outros riscos. Tenha cuidado quando se aproximar de esquinas sem visibilidade, arbustos, árvores, relva alta ou outros objetos que possam ocultar obstáculos ou obstruir o seu campo de visão.
- Não corte com o defletor de descarga elevado, removido ou alterado, excepto se existir um sistema de recolha de relva ou kit de cobertura (mulch) instalado e a funcionar corretamente.
- Não efetue a operação de corte em marcha-atrás, exceto quando absolutamente necessário. Olhe sempre para baixo e para trás antes de operar a máquina em marcha--atrás.
- Pare as lâminas sempre que não estiver a cortar. Pare as lâminas e tenha cuidado quando atravessar superfícies que não sejam relva e quando transportar a máquina de e para a área de operação.
- Esteja atento ao percurso de descarga do cortador e afaste a descarga longe das outras pessoas. Evite descarregar o material contra uma parede ou obstrução, uma vez que o material pode fazer ricochete em direção do operador.
- Se a máquina atingir um objeto ou começar a vibrar, pare imediatamente o motor, retire a chave, e espere que todas as peças móveis parem antes de inspecionar a máquina para ver se está danificada. Efetue todas as reparações necessárias antes de retomar o funcionamento.
- Abrande e tome as precauções necessárias quando virar e atravessar estradas e passeios com a máquina. Dê sempre prioridade.

Segurança durante o funcionamento (continuação)

- Nunca deixe a máquina em funcionamento sem vigilância.
- Antes de sair da posição de operação, faça o seguinte:
  - Estacione a máquina numa superfície plana.
  - Desative a tomada de força e desça os acessórios.
  - Engate o travão de estacionamento.
  - Desligue o motor e retire a chave.
  - Espere até todas as peças móveis pararem.
- Nunca transporte passageiros na máquina.
- Não transporte crianças na máquina, mesmo quando as lâminas não estiverem em movimento. As crianças podem cair e sofrer ferimentos graves ou interferir com a operação segura da máquina. As crianças que já tiverem sido transportadas anteriormente poderão aparecer repentinamente no local de trabalho sem aviso e serem atropeladas ou apanhadas pela inversão de marcha da máquina.
- As crianças são muitas vezes atraídas pela presença de máquinas e atividades de corte. Nunca suponha que as crianças vão permanecer no local onde as viu pela última vez.
- Mantenha as crianças afastadas do local de operação e sob a vigilância atenta de outro adulto responsável, não do operador.
- Esteja alerta e desligue a máquina se entrarem crianças na área de operação.
- Antes de recuar ou virar a máquina, olhe para baixo e em redor para ver se existem crianças.
- Não use a máquina como um veículo de reboque, a não ser que tenha um engate instalado. Ligue o equipamento rebocado à máquina apenas no ponto de engate.
- Utilize apenas acessórios e engates aprovados pela The Toro® Company.

Segurança em declives

- Os declives são um dos principais fatores que contribuem para a perda de controlo e acidentes de capotamento que podem resultar em ferimentos graves ou morte. O operador é responsável pelo funcionamento seguro em declives. Operação da máquina em qualquer declive requer cuidado adicional. Antes de utilizar a máquina num declive, faça o seguinte:
  - Leia e compreenda as instruções relativas a declives no manual e na máquina.
  - Utilizar um indicador de ângulo para determinar o ângulo aproximado do declive na área.
  - Nunca utilizar em declives com inclinações superiores a 15°.
  - Avaliar as condições no local no próprio dia para determinar se o declive é seguro para o funcionamento da máquina. Utilizar o bom senso e capacidade crítica ao efetuar esta avaliação. Alterações no terreno, como humidade, podem afetar rapidamente o funcionamento da máquina num declive.
- Identifique os perigos na base do declive. Não opere a máquina perto de depressões, valas, diques, água ou outros perigos. A máquina poderá capotar repentinamente, se uma roda resvalar ou se o piso ceder. Mantenha uma distância segura (duas vezes a

largura da máquina) entre a máquina e qualquer perigo. Utilize uma máquina com operador apeado ou um aparador manual para cortar a relva nestas áreas.

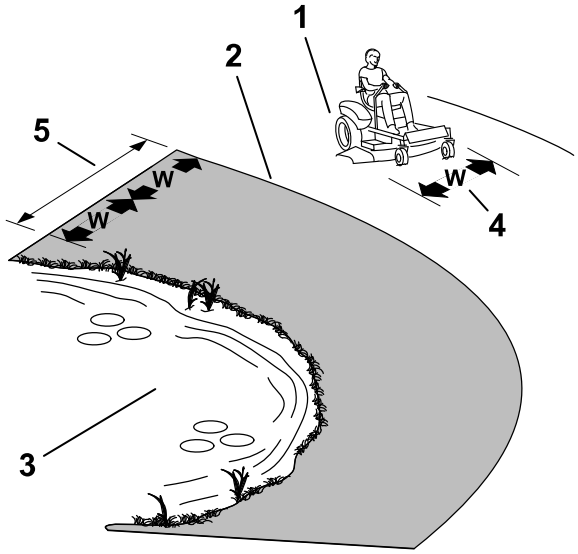

1 Zona de segurança – utilize a máquina aqui, em declives com inclinação inferior a 15° ou áreas planas.

2 Zona de perigo – use um cortador com operador apeado e/ /ou um aparador manual em declives superiores a 15° e perto de declives muito acentuados ou água.

3 Água

4 W = largura da máquina

5 Mantenha uma distância segura (duas vezes a largura da máquina) entre a máquina e qualquer perigo.

- Evite arrancar, parar ou virar em declives. Evite alterações súbitas na velocidade ou direção; vire lenta e gradualmente.
- Não utilize a máquina em condições nas quais a tração, a viragem ou a estabilidade possam ser postas em causa. Esteja atento ao funcionamento da máquina em relva molhada, ao atravessar declives ou a descer – a máquina poderá perder tração. A perda de tração das rodas dianteiras pode resultar em derrapagem e da perda de capacidade de travagem e de controlo da direção. A máquina pode deslizar, mesmo que as rodas dianteiras estejam paradas.
- Remova ou assinale obstáculos como valas, buracos, sulcos, lombas, pedras ou outros perigos escondidos. A relva alta pode esconder diversos obstáculos. O terreno desnivelado pode fazer capotar a máquina.
- Tenha cuidados redobrados quando utilizar a máquina com acessórios ou engates, como sistemas de recolha de relva. Estes poderão afetar a estabilidade da máquina e provocar a perda de controlo. Siga as instruções para os contrapesos.
- Se possível, mantenha a plataforma descida para o solo enquanto estiver em declives. Elevar a plataforma enquanto estiver a trabalhar em declives pode causar instabilidade da máquina.

Segurança de reboque

- Não engate equipamento rebocado, exceto no ponto de engate.
- Não use a máquina como um veículo de reboque, a não ser que tenha um engate instalado.
- Não ultrapasse o peso bruto máximo de reboque.
- Nunca permita que crianças ou outras pessoas estejam perto do equipamento rebocado.

Segurança durante o funcionamento (continuação)

- Em declives, o peso do equipamento rebocado pode causar uma perda de tração, risco aumentado de capotamento e de perda de controlo. Reduza o peso rebocado e abrande.
- A distância de paragem pode aumentar com o peso de uma carga rebocada. Desloque--se lentamente e deixe uma distância adicional para parar.
- Faça curvas largas para manter o acessório afastado da máquina.

Ligação do motor

Ligue o motor conforme mostrado.

Nota: Um motor quente pode não necessitar da alavanca do ar.

IMPORTANTE

Não engate o arrancador durante mais de 5 segundos seguidos, caso contrário pode danificar o arrancador do motor. Se o motor não arrancar, aguarde 1 minuto antes de ligar novamente o arrancador.

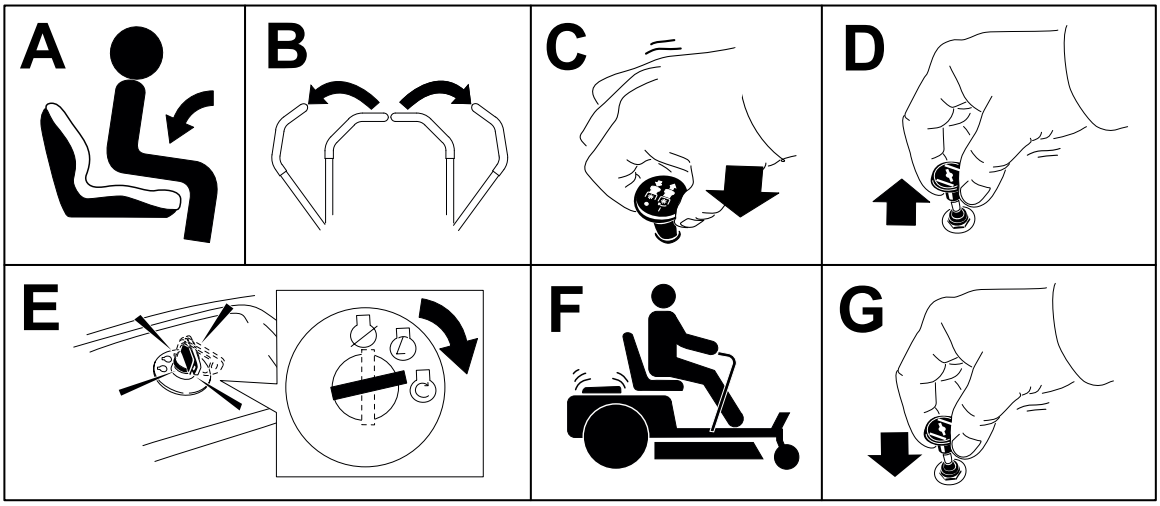

G593649

Desligar o motor

1. Desengate as lâminas através da deslocação do interruptor de controlo das lâminas na posição OFF (desligar).
2. Empurre as alavancas de controlo de movimento para fora para a posição PARK (estacionar).
3. Empurre o comando do acelerador para a posição SLOW (lento) e mantenha o motor nesta velocidade durante 5 minutos.
4. Rode a chave para a posição OFF (desligar) e retire a chave.

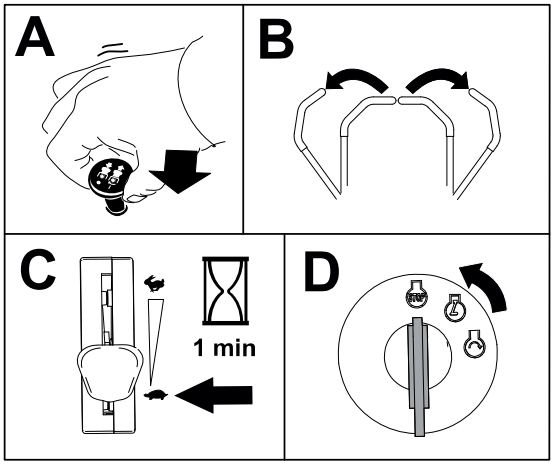

G593663

CUIDADO

A utilização/deslocação da máquina por crianças ou outras pessoas que não o operador pode provocar acidentes pessoais.

Retire a chave e engate o travão de estacionamento sempre que se afastar da máquina.

Condução da máquina

CUIDADO

O posicionamento de uma alavanca demasiado à frente da outra faz com que a máquina gire muito rapidamente. Como resultado, pode perder o controlo da máquina, causando-lhe ferimentos pessoais e danos na máquina.

Desacelere a máquina antes de fazer curvas apertadas.

As rodas rodam de forma independente, movidas pelos motores hidráulicos em cada eixo. Pode girar um lado em marcha-atrás enquanto gira outro lado para a frente, fazendo com que a máquina rode em vez de virar. Isto melhora muito a capacidade de manobra da máquina, mas requer algum tempo para se adaptar à forma como se move.

1. Desloque as alavancas de controlo de movimento para a posição central, na posição não bloqueada.

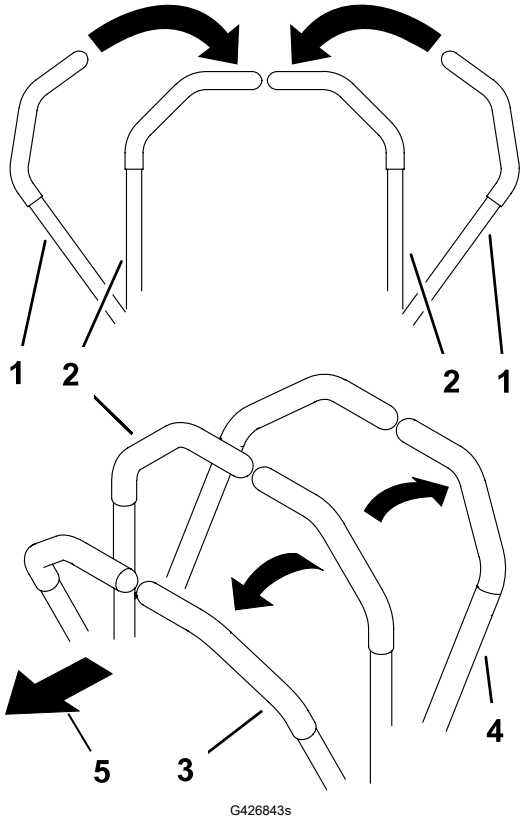

1 Alavanca de controlo do movimento – na posição PARK (estacionar)

2 Posição central, desbloqueada

3 Para a frente

4 Marcha-atrás

5 Frente da máquina

Condução da máquina (continuação)

2. Empurre lentamente as alavancas de controlo de movimento para a frente ou para trás. Mova uma alavanca para mais longe do que a outra alavanca para virar.

   Nota: Quanto mais empurrar as alavancas de controlo de movimento, mais depressa a máquina se vai movimentar nessa direção.

3. Para parar, puxe as alavancas de controlo do movimento para trás para a posição de NEUTRAL (ponto-morto).

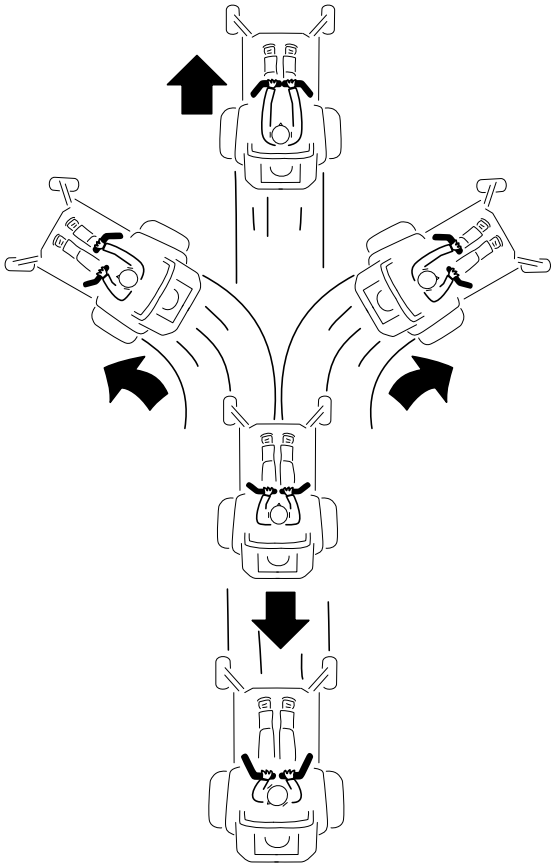

G397314s

Utilização do interruptor de controlo das lâminas do cortador (PTO)

⚠ PERIGO ⚠

As lâminas rotativas debaixo da plataforma do cortador de relva são perigosas. O contacto com as lâminas causará ferimentos graves ou morte.

Não coloque as suas mãos ou pés debaixo do cortador de relva ou da plataforma do cortador de relva quando as lâminas estiverem engatadas.

Utilização do interruptor de controlo das lâminas do cortador (PTO) (continuação)

⚠ PERIGO ⚠

Uma abertura de descarga descoberta permite a projeção de objetos para si ou para pessoas na área. Além disso, as pessoas estão em risco porque podem ser atingidas pela lâmina. Os objetos projetados ou o contacto com uma lâmina provocam ferimentos graves ou morte.

Não opere o cortador com o defletor de descarga elevado, removido ou alterado, exceto se tiver um sistema de recolha de relva ou kit de cobertura (mulch) instalado e a funcionar corretamente.

---

1. Desloque a alavanca do acelerador para a posição FAST (rápido).
2. Engate o interruptor de controlo das lâminas.

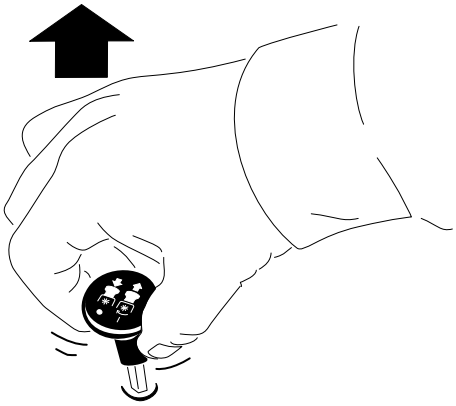

G567276

3. Corte conforme pretendido.
4. Desengate o interruptor de controlo das lâminas.

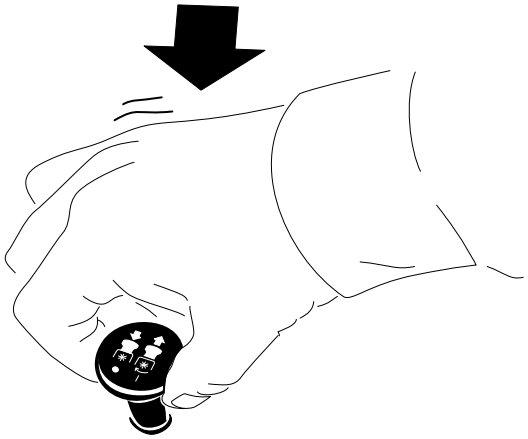

G567275

Descarga lateral

O defletor de relva articulado dispersa as aparas para o lado e para baixo em direção à relva.

⚠ PERIGO ⚠

Sem o defletor de relva, cobertura de descarga, ou o conjunto completo do saco de recolha de relva montados, o utilizador e outras pessoas estão expostos ao contacto com a lâmina e detritos projetados. O contacto com a(s) lâmina(s) rotativa(s) do cortador e os detritos projetados causarão ferimentos ou até mesmo a morte.

- **Nunca remova o defletor de relva da máquina porque este encaminha os materiais para baixo na direção da relva. Se o defletor de relva se danificar, substitua-o imediatamente.**
- **Nunca coloque as mãos ou pés debaixo do cortador.**
- **Nunca tente limpar a área de descarga ou as lâminas do cortador, exceto se a tomada de força (PTO) estiver desligada. Rode a chave para a posição OFF (desligar) e retire a chave.**

Ajuste da altura de corte

Utilize a alavanca da altura de corte do lado direito da posição de operação para ajustar a altura de corte de 38 para 114 mm, em incrementos de 13 mm.

Nota: A posição de transporte é a posição mais elevada da altura de corte.

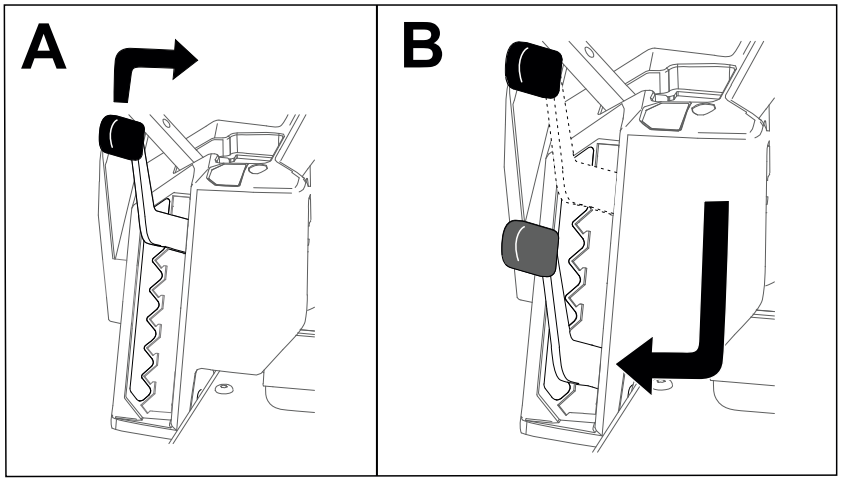

G441492

Ajuste dos rolos antidanos

Sempre que mudar a altura de corte, deve ajustar também a altura dos rolos antidanos.

1. Estacione a máquina numa superfície nivelada, desengate o interruptor de controlo das lâminas e mova as alavancas de controlo de movimento para fora para a posição PARK (estacionar).
2. Desligue o motor, retire a chave, espere até todas as peça móveis pararem e só depois saia da posição de operação.
3. Ajuste os rolos antidanos para corresponder à posição da altura de corte mais próxima.

   Nota: Ajuste os rolos antidanos de forma a que os rolos não toquem no solo nas áreas de corte planas normais.

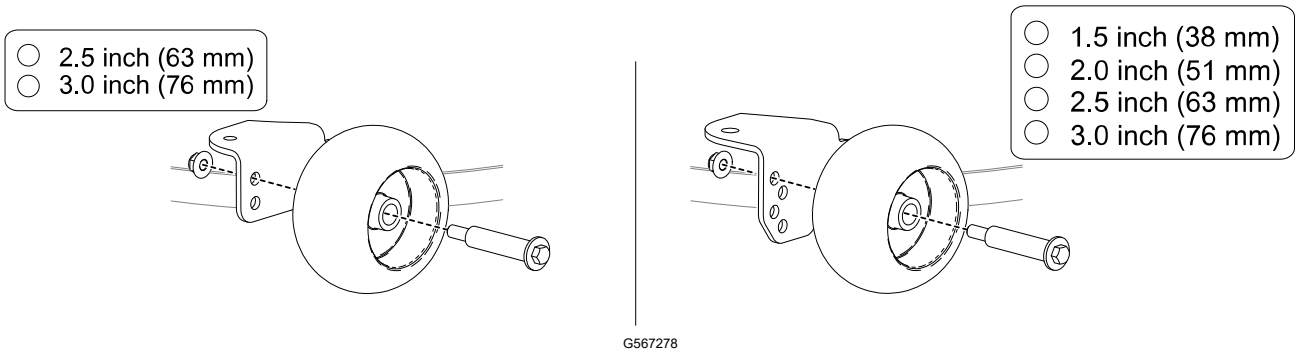

Conselhos de utilização

Maximizar a circulação do ar

Para um melhor corte e máxima circulação de ar, trabalhe com o motor na posição FAST (rápido). É necessário ar para cortar cuidadosamente as aparas de relva, pelo que não deve ajustar a altura de corte demasiado baixa de forma a que a relva não cortada rodeie completamente a plataforma do cortador. Tente sempre ter 1 lado da plataforma do cortador livre de relva por cortar. Isto permite ao ar circular para a plataforma do cortador.

Evite cortar demasiado baixo

Quando cortar em solo irregular, eleve a altura de corte para uma altura ligeiramente superior à normal para evitar escalpelar a relva. No entanto, a altura de corte usada no passado é, geralmente, a melhor a usar. Ao cortar a relva com uma altura superior a 15 cm, é aconselhado cortar a relva duas vezes para assegurar uma qualidade de corte aceitável.

Cortar um terço da lâmina de relva

Deve cortar com apenas cerca de um terço da lâmina de relva. Não se recomenda cortar mais que isso, exceto se a relva for dispersa ou for no final do outono quando a relva cresce mais lentamente.

Alternar a direção de corte

Alterne a direção de corte para manter a relva na vertical. Isto também ajuda a dispersar as aparas de relva o que melhora a decomposição e a fertilização.

Conselhos de utilização (continuação)

Frequência do corte

O crescimento da relva varia conforme a estação. Para manter a mesma altura de corte, corte mais frequentemente no início da primavera. À medida que o crescimento da relva diminui a meio do Verão, corte menos frequentemente. Se não conseguir cortar durante um longo período, corte primeiro a uma altura de corte elevada e, em seguida, corte novamente 2 dias depois a uma regulação mais baixa.

Cortar a velocidades mais lentas

Em determinadas condições, cortar a uma velocidade de deslocação mais lenta pode melhorar a qualidade de corte.

Evitar aglomerados de relva

Se tiver de parar de conduzir enquanto corta a relva, um aglomerado de aparas de relva pode cair no seu relvado. Para evitar isto, desloque-se para uma área previamente cortada com as lâminas engatadas ou desengate a plataforma do cortador enquanto se move para a frente.

Mantenha a parte inferior da plataforma do cortador limpa

Limpe as aparas e a sujidade da parte de baixo da plataforma do cortador após cada utilização. Relva e sujidade reduzirão a qualidade do corte.

Mantenha as lâminas

Mantenha as lâminas afiadas em toda a época de corte porque uma lâmina afiada corta direito sem rasgar nem estragar as folhas da relva. Quando se rasga ou danifica a relva, esta fica castanha nas extremidades, cresce mais devagar e torna-se mais susceptível a doenças. Verifique as lâminas do cortador diariamente após cada utilização para ver se estão afiadas, se estão gastas ou danificadas. Lime qualquer amolgadela e afie as lâminas conforme o necessário. Se uma lâmina estiver danificada ou gasta, substitua-a.

Após a utilização da máquina

Segurança após a operação

- Estacione a máquina numa superfície nivelada, desengate as transmissões, engate o travão de estacionamento, desligue o motor, retire a chave e espere que todas as peças em movimento parem antes de deixar a posição de operação.
- Deixe a máquina arrefecer antes de fazer manutenção, ajustar, limpar ou armazenar.
- Limpe relva, folhas, lubrificante e óleo em excesso e outros detritos da unidade de corte, panela de escape, transmissões, depósito de relva e compartimento do motor, de modo a evitar qualquer risco de incêndio.
- Feche a válvula de corte de combustível (se equipada) quando guardar ou transportar a máquina.
- Utilize rampas de largura total para carregar a máquina para um atrelado ou camião.
- Prenda a máquina de forma segura utilizando correias, correntes, cabos ou cordas. As correias frontal e traseira devem estar dirigidas para baixo e para fora da máquina.

Limpeza da máquina

Limpe a máquina após cada utilização.

1. Estacione a máquina numa superfície nivelada, desengate o interruptor de controlo das lâminas e mova as alavancas de controlo de movimento para fora para a posição PARK (estacionar).
2. Desligue o motor, retire a chave, espere até todas as peça móveis pararem e só depois saia da posição de operação.
3. Limpe todos os vestígios de relva e detritos da unidade de corte, silenciador, transmissões, recolha de relva e compartimento do motor. Quando possível, utilize ar comprimido.

IMPORTANTE

Pode lavar a máquina com água e um detergente suave. Não lave a máquina com sistemas de lavagem de pressão. Evite a utilização excessiva de água, especialmente próximo da zona do painel de controlo, debaixo do banco e em torno do motor, bombas e motores.

Transporte da máquina

Utilize um reboque para trabalhos pesados ou um camião para transportar a máquina. Utilize uma rampa com a largura total. Verifique se o reboque ou camião tem todos os travões, iluminação e sinalização exigidos por lei. Leia atentamente todas as instruções de segurança. O conhecimento destas informações contribui para evitar que o utilizador e outras pessoas sofram acidentes. Consulte as diretrizes locais relativas a requisitos de reboques e pontos de fixação.

⚠ AVISO ⚠

Conduzir na via pública sem luzes indicadoras de mudança de direção, luzes, sinais refletores ou um símbolo a indicar veículo lento é perigoso e pode dar origem a acidentes com consequentes ferimentos pessoais.

Não conduza a máquina na via pública.

Requisitos para rebocagem

⚠ AVISO ⚠

A colocação de uma máquina num reboque ou camião aumenta a possibilidade de capotamento e pode provocar graves ferimentos ou morte.

- **Utilize uma única rampa com a largura total; não utilize rampas individuais para cada lado da máquina.**
- **Não ultrapasse um ângulo de 15 graus entre a rampa e o solo ou entre a rampa e o reboque ou camião.**
- **Certifique-se de que o comprimento da rampa tenha, pelo menos, quatro vezes a altura do reboque ou camião para o solo.**

Transporte da máquina (continuação)

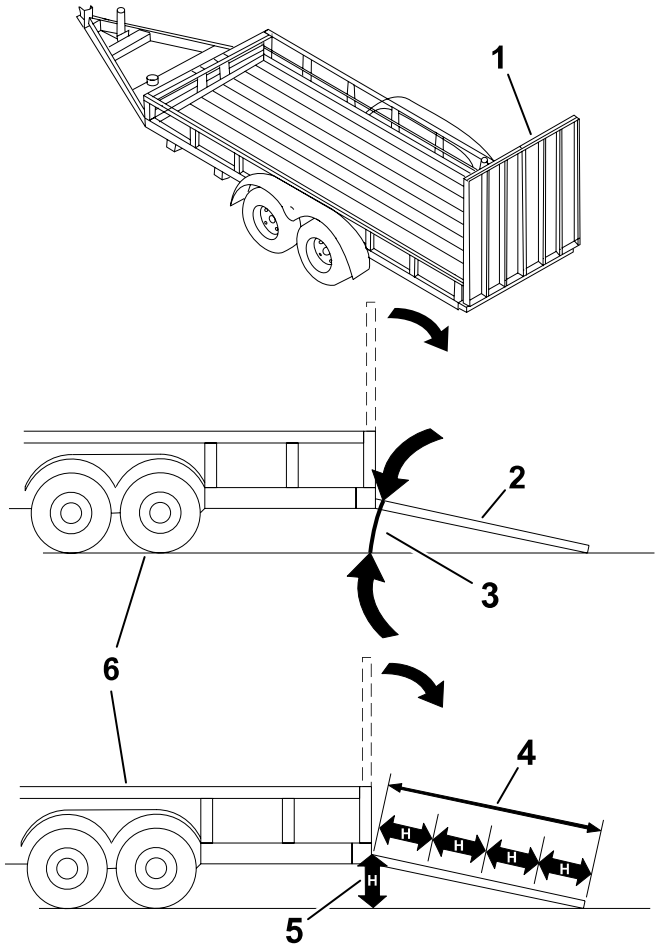

G027996s

(1) Rampa(s) de largura total na posição dobrada

(2) Vista lateral da rampa de largura total na posição de carga

(3) Não superior a 15 graus

(4) O comprimento da rampa deve ter, pelo menos, 4 vezes a altura da plataforma do reboque ou do camião ao solo

(5) H = altura da plataforma do reboque ou do camião ao solo

(6) Atrelado

Carregamento da máquina

AVISO

A colocação de uma máquina num reboque ou camião aumenta a possibilidade de capotamento e pode provocar graves ferimentos ou morte.

- **Tome todas as precauções necessárias quando operar a máquina numa rampa.**
- **Recue a máquina ao subir rampas e conduza para a frente quando descer rampas.**
- **Evite aceleração ou desaceleração súbita ao conduzir a máquina numa rampa, uma vez que isto pode causar perda de controlo ou capotamento.**

---

1. Se utilizar um reboque, ligue-o ao veículo de reboque e prenda as correntes de segurança.
2. Se aplicável, ligue os travões do atrelado.
3. Baixe a rampa, certificando-se de que o ângulo entre a rampa e o solo não é superior a 15 graus.

Transporte da máquina (continuação)

4. Suba a rampa em marcha atrás.
5. Desligue o motor, retire a chave e mova as alavancas de controlo de movimento para fora para a posição de PARK (estacionar).

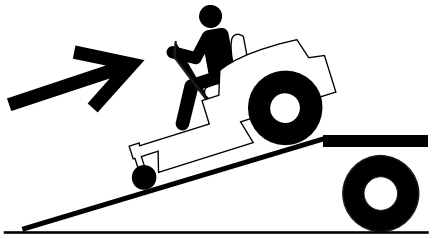
G414592

6. Prenda a máquina com correias, correntes, cabos ou cordas. Consulte as diretrizes locais relativas a requisitos de dispositivos de fixação.

   Nota: Direcione as cintas para baixo e afastadas da máquina.

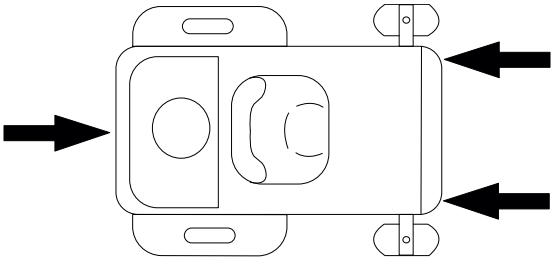
G451313

Descarregamento da máquina

1. Baixe a rampa, certificando-se de que o ângulo entre a rampa e o solo não é superior a 15 graus.
2. Desça a rampa conduzindo a máquina para a frente.

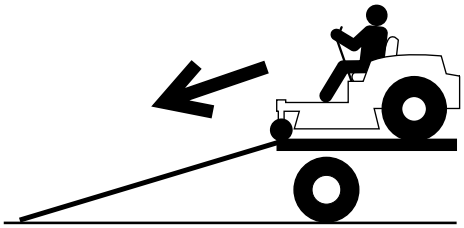
G414593

Segurança da manutenção

- Se deixar a chave na ignição, alguém pode ligar acidentalmente o motor e feri-lo a si ou às pessoas que se encontrarem próximo da máquina. Retire a chave da ignição antes de fazer qualquer revisão.
- Antes de sair da posição de operador, faça o seguinte:
  - Estacione a máquina numa superfície plana.
  - Desengate as transmissões.
  - Engate o travão de estacionamento.
  - Desligue o motor e retire a chave.
  - Espere até que a máquina arrefeça antes de realizar a manutenção.
- Não permita que funcionários não qualificados efetuem a manutenção da máquina.
- Mantenha as mãos e os pés longe de peças em movimento ou superfícies quentes. Se possível, não efetue qualquer ajuste quando o motor se encontrar em funcionamento.
- Mantenha todos os resguardos, proteções, interruptores e todos os dispositivos de segurança no local e em boas condições de funcionamento. Verifique frequentemente se os componentes estão gastos ou deteriorados e substitua-os por peças genuínas Toro, quando necessário.
- Cuidadosamente, liberte a pressão dos componentes com energia acumulada.

⚠ AVISO ⚠

A remoção ou modificação do equipamento, peças e/ou acessórios originais pode alterar a garantia, a capacidade de controlo e a segurança da máquina. Realizar modificações não autorizadas ao equipamento original ou a não utilização de peças originais Toro podem levar a ferimentos graves ou morte.

- Verifique frequentemente o funcionamento do travão de estacionamento. Efetue os ajustes e manutenções adequados sempre que necessário.
- Nunca altere os dispositivos de segurança. Verifique regularmente se o funcionamento é o adequado.
- Limpe relva, folhas, lubrificante e óleo em excesso e outros detritos da unidade de corte, panela de escape, transmissões, depósito de relva e compartimento do motor, de modo a evitar qualquer risco de incêndio.
- Limpe os salpicos de óleo ou combustível e retire detritos encharcados em combustível.
- Não confie apenas num sistema mecânico ou macacos hidráulicos para suportar a máquina. Utilize bases de macaco adequadas.

- Mantenha todas as peças da máquina em boas condições de trabalho e as partes corretamente apertadas, especialmente as partes do engate da lâmina.
- Para assegurar máximo desempenho, utilize apenas peças sobressalentes e acessórios genuínos da Toro Toro. A utilização de peças sobressalentes e acessórios produzidos por outros fabricantes pode ser perigosa.

Plano de manutenção recomendado

Prazos de manutenção	Procedimento de manutenção
Após as primeiras 5 horas	Mudança do óleo do motor.
Antes de cada utilização ou diariamente	Verificar o sistema de segurança.
	Verificar o nível de óleo do motor.
	Limpar o sistema de arrefecimento (com maior frequência se houver muita poeira e sujidade).
	Inspecionar as lâminas.
	Verificar se há danos no defletor de relva.
Após cada utilização	Limpar todos os vestígios de relva e detritos da unidade de corte, silenciador, transmissões, recolha de relva e compartimento do motor.
	Limpar a caixa da plataforma do cortador.
A cada 25 horas	Lubrificar os rolamentos das rodas giratórias (com mais frequência em condições de solo arenoso).
	Limpar o elemento de esponja do filtro de ar (com mais frequência em condições de sujidade e pó).
	Verificar a pressão dos pneus.
	Verificar se existe desgaste/rachas nas correias.
A cada 100 horas ou anualmente, o que ocorrer primeiro	Limpar o elemento de papel do filtro de ar (com mais frequência em condições de sujidade ou pó).
	Substituir o óleo do motor e o filtro de óleo (mais frequentemente em condições de sujidade ou pó).
Antes do armazenamento	Carregar a bateria e desligar os respetivos cabos.
	Efetuar todos os procedimentos de manutenção acima referidos antes do armazenamento.
	Pintar as superfícies lascadas.
Anualmente	Substituir o elemento de esponja do filtro de ar (com mais frequência em condições de sujidade e pó).
	Substituir a(s) vela(s) de ignição.
	Substitua o filtro do interior da tubagem.

IMPORTANTE

Para informações detalhadas sobre os procedimentos de manutenção adicionais; consulte o manual de proprietário do motor.

Procedimentos pré-manutenção

Libertação da cortina da plataforma do cortador

Desaperte os dois parafusos inferiores da cortina para aceder à parte superior da plataforma do cortador.

IMPORTANTE

Aperte sempre os parafusos para colocar a cortina depois da manutenção.

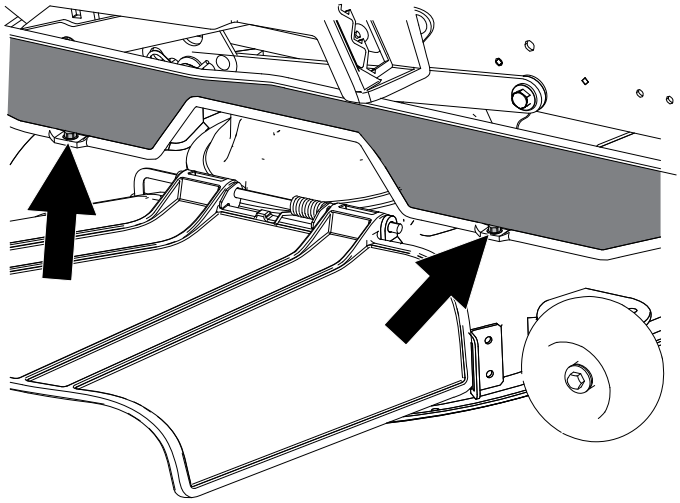

Mover uma máquina que não funciona

1. Estacione a máquina numa superfície nivelada, desengate o interruptor de controlo das lâminas e mova as alavancas de controlo de movimento para fora para a posição PARK (estacionar).
2. Desligue o motor e espere até que todas as peças em movimento parem antes de sair da posição de operação.
3. Localize as alavancas de derivação ① na estrutura de ambos os lados do motor.

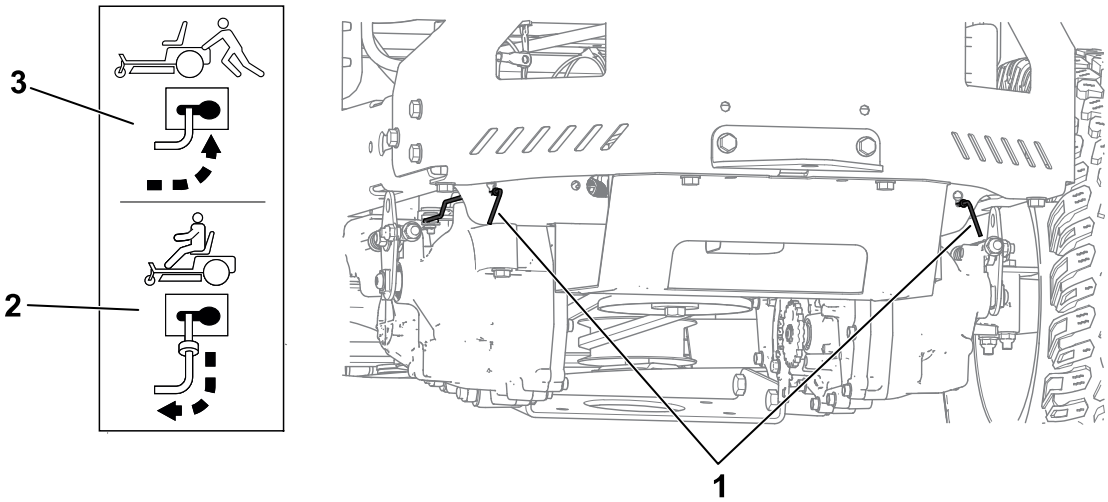

G595033

4. Mova ambas as alavancas de derivação para a frente através do orifício ranhurado e para cima para as trancar no lugar ③.

AVISO

Tocar em peças quentes pode provocar ferimentos graves.

Mantenha as mãos, pés, rosto, roupa e outras partes do corpo afastadas do motor, da panela de escape e de outras superfícies quentes.

AVISO

A máquina poderia acidentalmente mover-se enquanto as alavancas de derivação estão bloqueadas na ranhura e feri-lo a si ou a outras pessoas.

Bloqueie as alavancas de derivação para trás depois de mover a máquina.

Mover uma máquina que não funciona (continuação)

5. Desengate o travão de estacionamento movendo ambas as alavancas de controlo de movimento para a posição central, desbloqueada.

   Nota: Não ligue a máquina.

6. Mova a máquina conforme necessário.

IMPORTANTE

Empurre sempre a máquina à mão. Não reboque a máquina, pois rebocar pode danificá-la.

7. Empurre as alavancas de controlo de movimento para fora para a posição PARK (estacionar).
8. Mova ambas as alavancas de derivação para trás e para cima através do orifício ranhurado para as trancar no lugar ②.

Levantamento da máquina

Utilize macacos para apoiar a máquina assim que a tiver elevado.

⚠ AVISO ⚠

Apoiar a máquina sobre o resguardo do coletor inferior pode danificar o resguardo e fazer com que a máquina caia, causando ferimentos a si ou a quem estiver por perto.

Não utilize o resguardo do coletor inferior para apoiar a máquina.

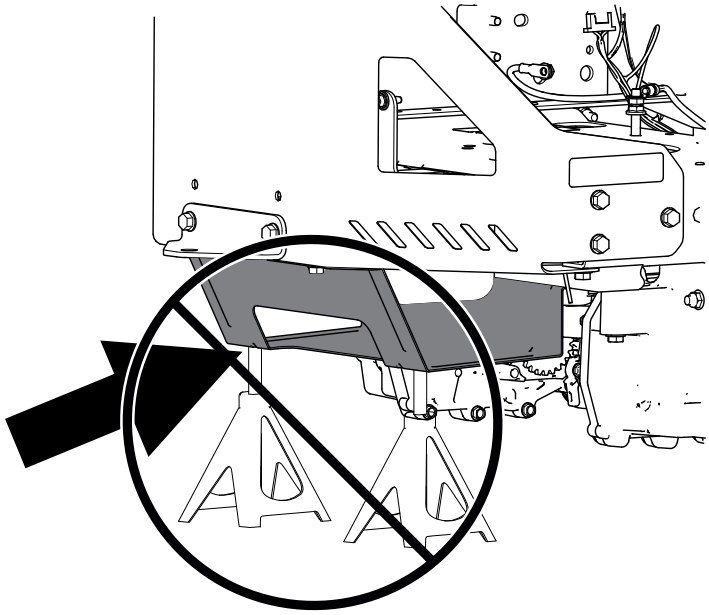

G595034

Lubrificação

Lubrificação dos rolamentos

1. Estacione a máquina numa superfície nivelada, desengate o interruptor de controlo das lâminas e mova as alavancas de controlo de movimento para fora para a posição PARK (estacionar).
2. Desligue o motor e espere até que todas as peças em movimento parem antes de sair da posição de operação.
3. Limpe os encaixes de lubrificação com um trapo.

   Nota: Raspe qualquer tinta da parte dianteira dos encaixes.
4. Ligue uma pistola de massa lubrificante a cada bocal.
5. Coloque lubrificante nos encaixes até que comece a escorrer massa lubrificante dos rolamentos.
6. Limpe a massa lubrificante em excesso.

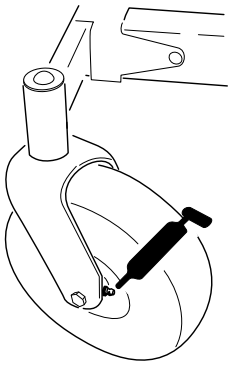
G451140

Manutenção do motor

Segurança do motor

- Mantenha as mãos, pés, cara, outras partes do corpo e roupa afastadas da panela de escape e de outras superfícies quentes. Espere até que o motor arrefeça antes de realizar a manutenção.
- Não altere os valores do acelerador do motor nem acelere o motor excessivamente.

Manutenção do filtro de ar

Remoção dos elementos do filtro de ar

1. Estacione a máquina numa superfície nivelada, desengate o interruptor de controlo das lâminas e mova as alavancas de controlo de movimento para fora para a posição PARK (estacionar).
2. Desligue o motor e espere até que todas as peças em movimento parem antes de sair da posição de operação.
3. Limpe a área da cobertura do filtro de ar (2) para prevenir que sujidade entre no motor e cause danos.
4. Desaperte os dispositivos de fixação (1) e retire a cobertura.
5. Remova os elementos do filtro de ar (3).

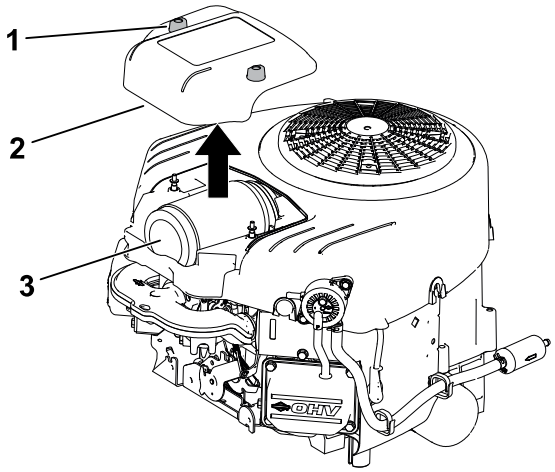

G399637s

6. Separe os filtros de esponja e papel.

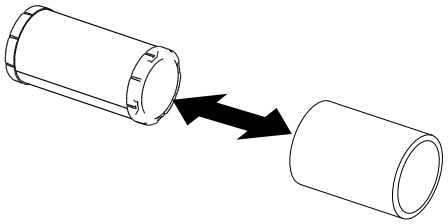
G451151

Manutenção do filtro de ar (continuação)

Manutenção do elemento de esponja

1. Lave o filtro de esponja com sabão líquido e água morna. Depois do filtro estar limpo, enxaguar bem com água.
2. Seque o filtro apertando-o dentro de um pano limpo.

IMPORTANTE

Substitua o filtro de esponja se estiver rasgado ou usado.

3. Lubrifique ligeiramente o elemento de esponja utilizando óleo de motor novo e esprema qualquer excesso de óleo.

Manutenção do filtro de ar de papel

1. Limpe o elemento de papel batendo suavemente para remover a sujidade.

   Nota: Se estiver muito sujo, substitua o elemento de papel por um novo.
2. Verifique se o filtro tem rasgões, película de óleo ou o vedante de borracha danificado.
3. Substitua o filtro de papel se estiver danificado.

IMPORTANTE

Não limpe o filtro de papel.

Instalação dos elementos do filtro de ar

1. Instale o elemento do pré-filtro de esponja sobre o elemento de papel.

   Nota: Certifique-se de que não danifica os elementos.

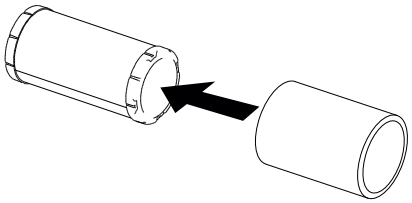

Manutenção do filtro de ar (continuação)

2. Instale os elementos do filtro de ar ③ na base do filtro de ar.
3. Instale a cobertura ② e aperte os dispositivos de fixação ①.

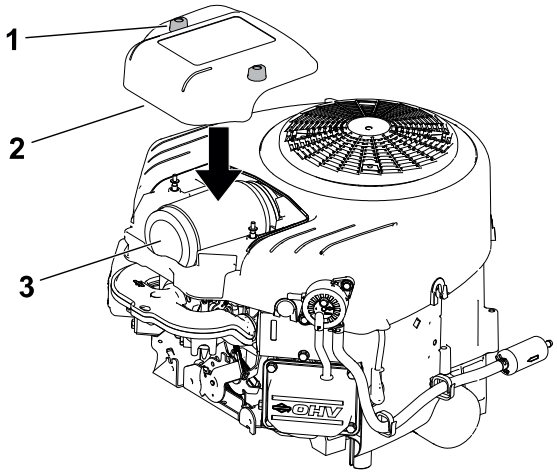

G451671

Serviço de óleo do motor

Especificações do óleo do motor

Tipo de óleo	Óleo detergente (incluindo sintético) de serviço API SJ ou superior
Capacidade do cárter	1,9 litros com o filtro de leo; 1,8 litros sem o filtro de leo
Viscosidade	Consulte a tabela abaixo

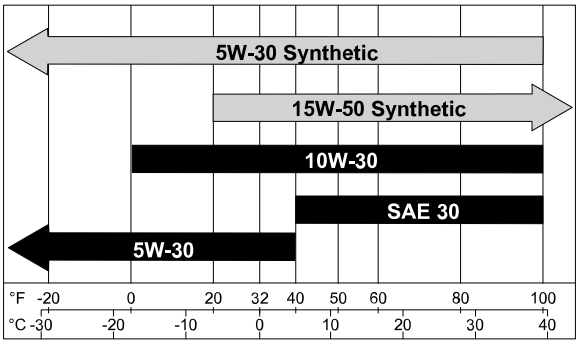

Verificação do nível de óleo do motor

1. Estacione a máquina numa superfície nivelada, desengate o interruptor de controlo das lâminas e mova as alavancas de controlo de movimento para fora para a posição PARK (estacionar).
2. Desligue o motor, retire a chave, espere até todas as peça móveis pararem e só depois saia da posição de operação.
3. Espere até que o motor arrefeça para que o óleo tenha tempo para drenar para o reservatório.

Serviço de óleo do motor (continuação)

4. Para manter a sujidade, as aparas de relva, etc., fora do motor, limpe a área em torno da tampa de enchimento e vareta antes de a remover.
5. Verifique o nível de óleo do motor, como mostrado.

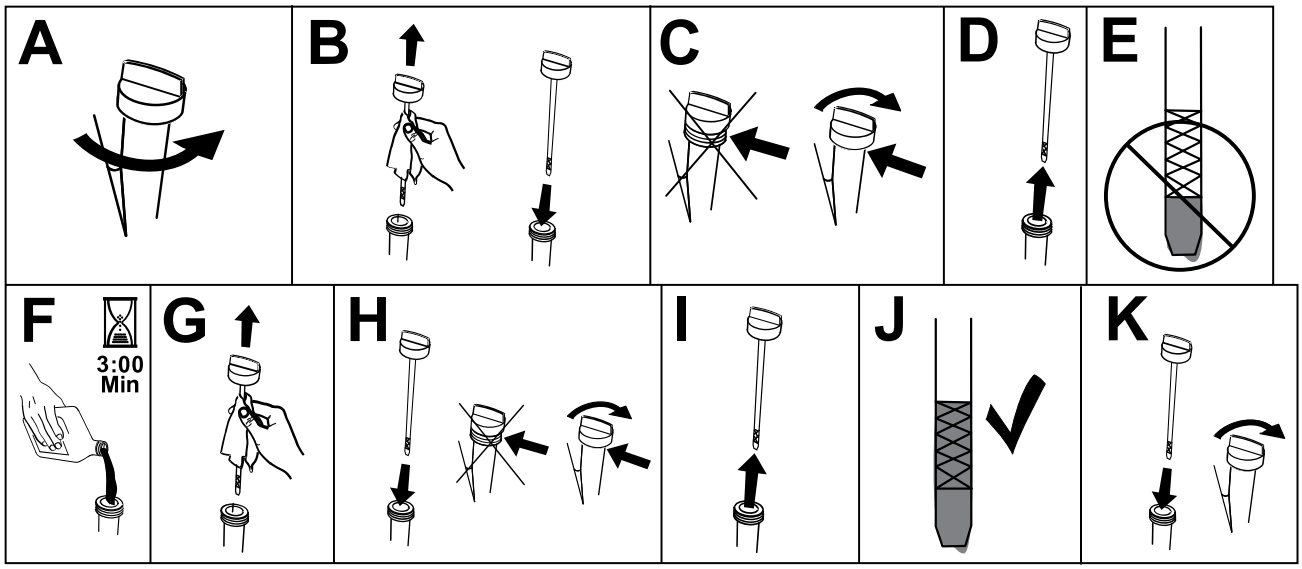

G373146s

IMPORTANTE

Não encha demasiado o cárter com óleo e ligue o motor; pode causar danos no motor.

Substituição do óleo e filtro do motor

1. Coloque a máquina numa superfície nivelada para assegurar que o óleo é completamente drenado.
2. Desengate o interruptor de controlo das lâminas e mova as alavancas de controlo de movimento para fora para a posição de PARK (estacionar).
3. Desligue o motor, retire a chave e espere até todas as partes em movimento pararem antes de sair da posição de funcionamento.
4. Purgue o óleo do motor.

Serviço de óleo do motor (continuação)

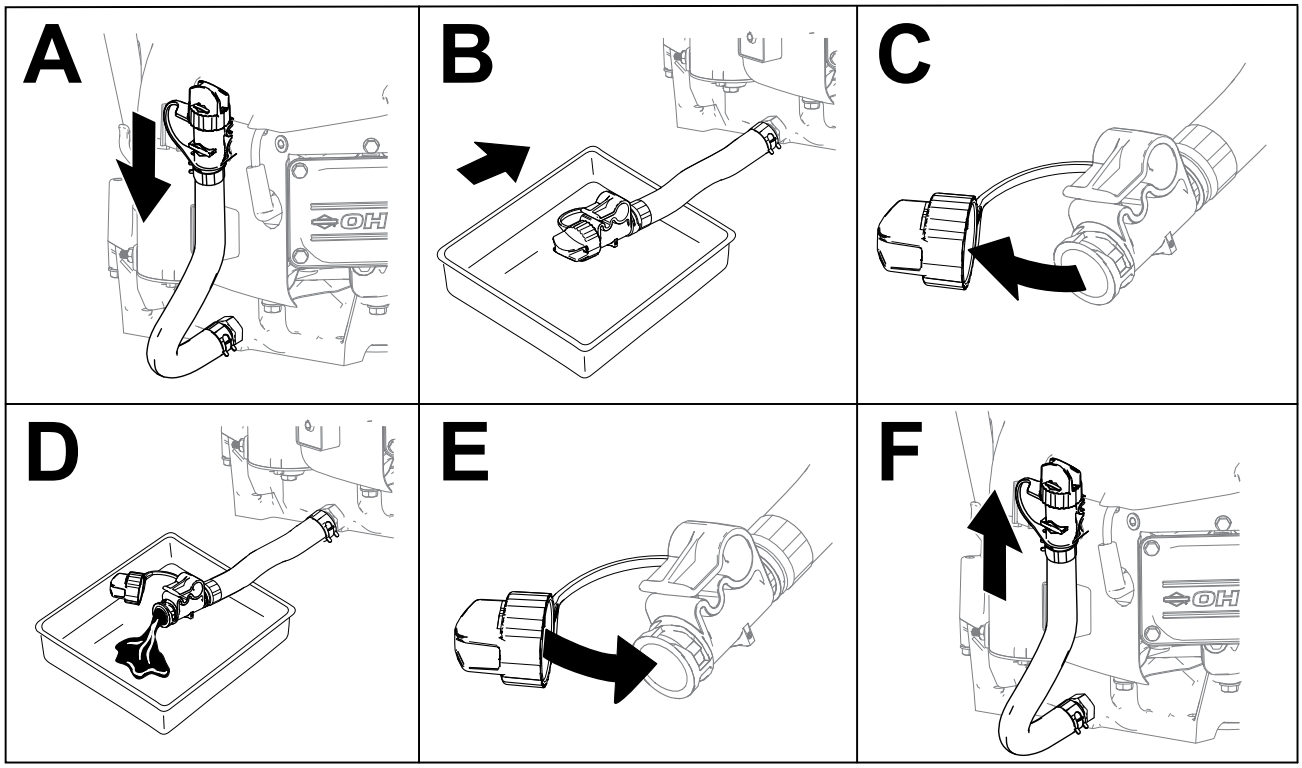

G399817s

5. Substitua o filtro do óleo do motor.

   Nota: Certifique-se de que a junta do filtro de óleo está em contacto com o motor e, em seguida, rode o filtro uma volta adicional de 3/4.

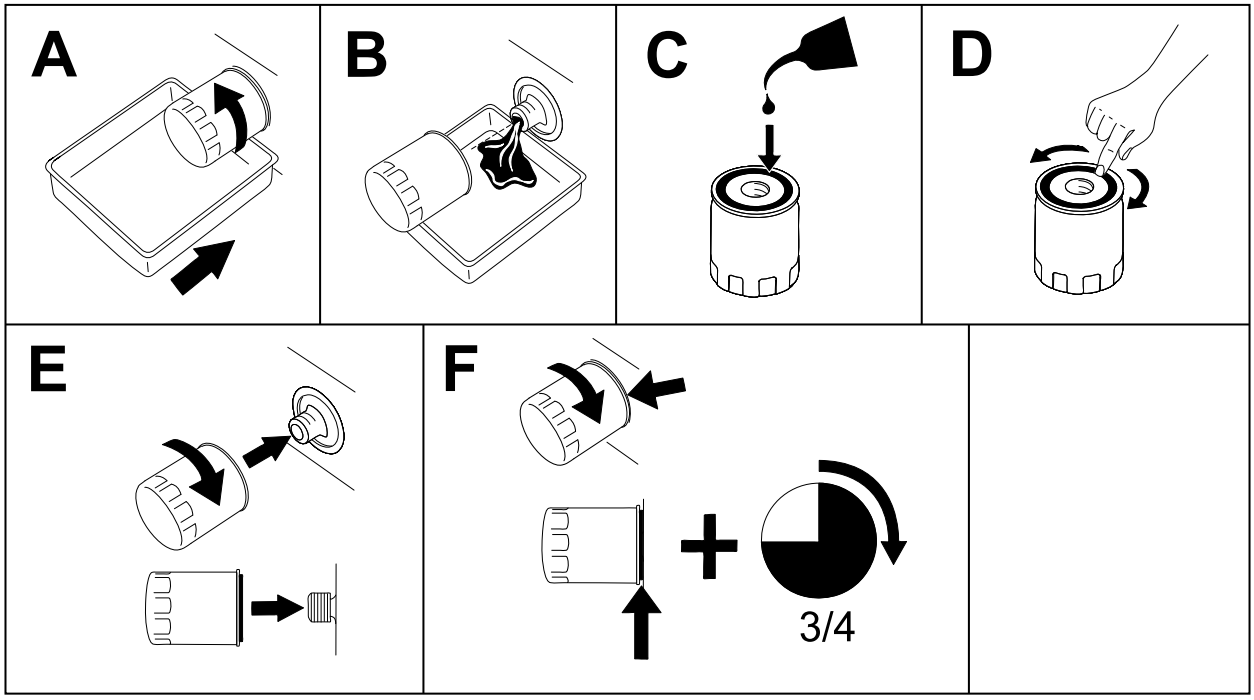

G398545s

6. Deite cerca de 80% do óleo especificado no tubo de enchimento e adicione lentamente o óleo adicional até chegar à marca Cheio (Full).

Serviço de óleo do motor (continuação)

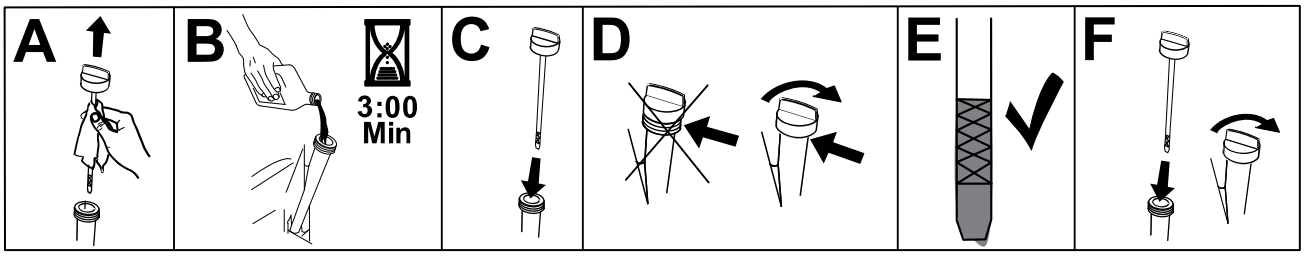

G373565s

7. Elimine o óleo utilizado corretamente de acordo com os regulamentos locais.

Manutenção da vela de ignição

Antes de montar as velas de ignição, certifique-se de que foi aplicada a folga correta entre os elétrodos central e lateral. Utilize uma chave de velas para retirar e montar a vela de ignição e um calibre de lâminas ou apalpa-folgas para verificar e ajustar as folgas. Instale uma vela de ignição nova se necessário.

Tipo: Champion® XC92YC

Folga de ar: 0,76 mm

Desmontagem das velas de ignição

1. Estacione a máquina numa superfície nivelada, desengate o interruptor de controlo das lâminas e mova as alavancas de controlo de movimento para fora para a posição PARK (estacionar).
2. Desligue o motor, retire a chave, espere até todas as peça móveis pararem e só depois saia da posição de operação.
3. Limpe a área em redor da base da vela para que não entre sujidade e detritos no motor.
4. Retire a vela de ignição.

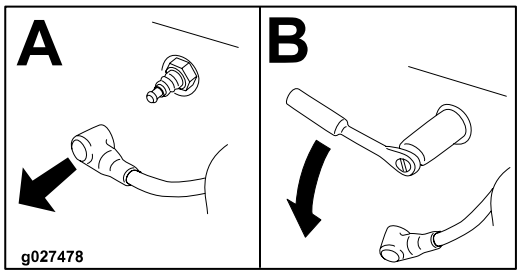

G437139

Verificação da vela de ignição

IMPORTANTE

Não limpe a(s) vela(s) de ignição. Substitua sempre as velas que tiverem uma cobertura preta, os elétrodos gastos, uma película de óleo ou apresentarem fissuras.

Manutenção da vela de ignição (continuação)

Se verificar uma cobertura castanha ou cinzenta no isolante, o motor está a funcionar corretamente. Uma cobertura preta no isolante indica que o filtro de ar está sujo.

Ajuste a folga para 0,76 mm.

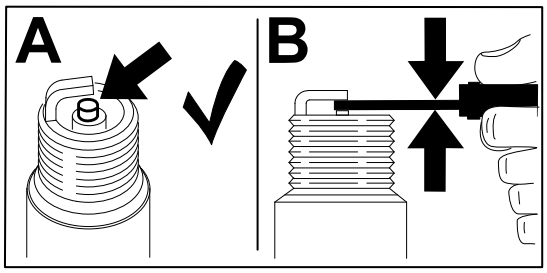

G437150

Colocação da vela

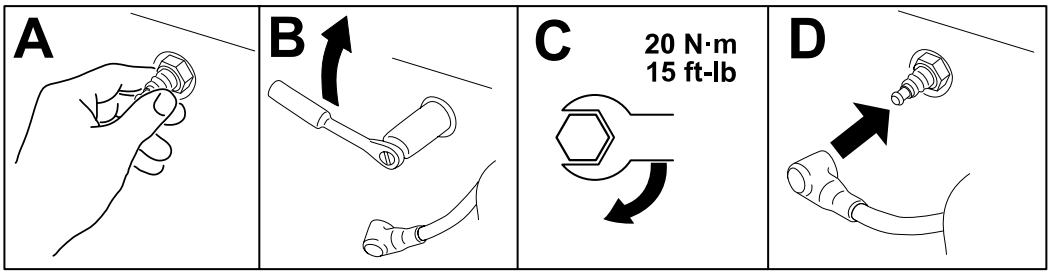

G568319

Limpeza do sistema de arrefecimento

1. Estacione a máquina numa superfície nivelada, desengate o interruptor de controlo das lâminas e mova as alavancas de controlo de movimento para fora para a posição PARK (estacionar).
2. Desligue o motor, retire a chave, espere até todas as peça móveis pararem e só depois saia da posição de operação.
3. Retire o filtro de ar do motor.
4. Para evitar a entrada de detritos na admissão de ar, instale o filtro de ar na base do filtro.
5. Limpe os detritos e relva das peças.
6. Retire o filtro de ar e instale o resguardo do motor.
7. Instale o filtro do ar.

Manutenção do combustível

PERIGO

Em determinadas circunstâncias, o combustível é extremamente inflamável e altamente explosivo. Um incêndio ou explosão de combustível pode resultar em queimaduras e danos materiais.

ConsulteSegurança do combustível, page 4–2 para uma lista completa das precaues relacionadas com o combustvel.

Substituição do filtro de combustível

1. Estacione a máquina numa superfície nivelada, desengate o interruptor de controlo das lâminas e mova as alavancas de controlo de movimento para fora para a posição PARK (estacionar).
2. Desligue o motor, retire a chave, espere até todas as peça móveis pararem e só depois saia da posição de operação.
3. Coloque uma abraçadeira nas tubagens de combustível em ambos os lados do filtro de combustível.
4. Substitua o filtro.

   Nota: Certifique-se de que a seta de direção de fluxo no filtro de substituição aponta para o motor.

IMPORTANTE

Nunca instale um filtro sujo depois de o retirar do tubo de combustível.

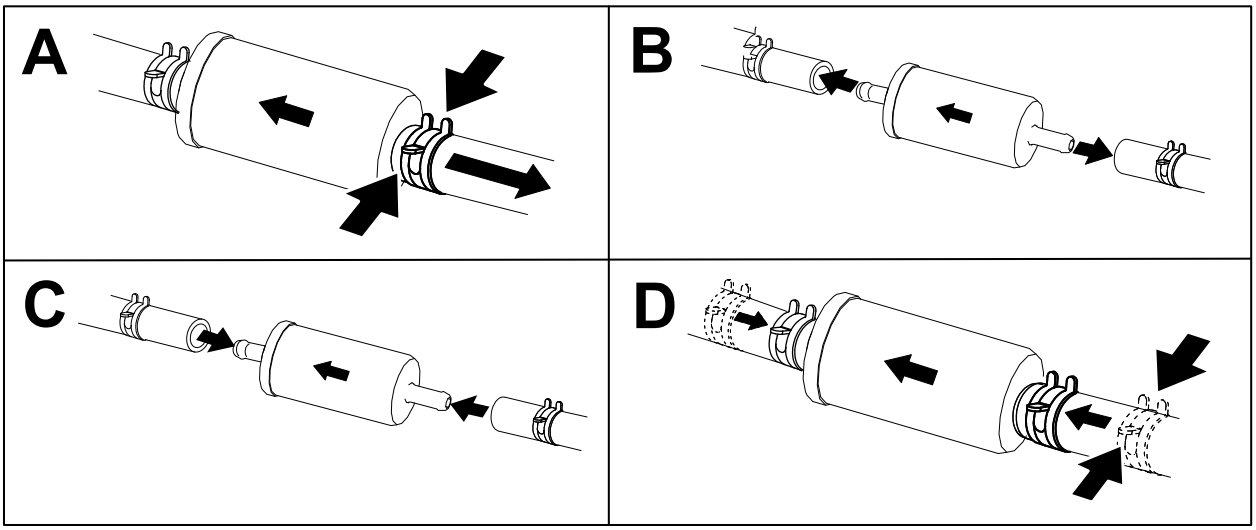

G451172

5. Remova as braçadeiras de tubos que bloqueiam o fluxo de combustível.

Manutenção do sistema elétrico

Segurança do sistema elétrico

- Desligue o cabo do terminal negativo da bateria antes de reparar a máquina.
- Carregue a bateria num espaço aberto e bem ventilado, longe de faíscas e chamas. Retire a ficha do carregador da tomada antes de o ligar ou desligar da bateria. Utilize roupas adequadas e ferramentas com isolamento.

Serviço da bateria

Remoção da bateria

⚠ AVISO ⚠

Os terminais da bateria e as ferramentas de metal podem provocar curtos-circuitos noutros componentes da máquina, produzindo faíscas. As faíscas podem provocar uma explosão dos gases da bateria, resultando em ferimentos pessoais.

- **Quando retirar ou montar a bateria, não toque com os terminais da bateria noutras peças metálicas da máquina.**
- **Não deixe as ferramentas de metal entrar em curto-circuito com os terminais da bateria e peças metálicas da máquina.**

---

1. Estacione a máquina numa superfície nivelada, desengate o interruptor de controlo das lâminas e mova as alavancas de controlo de movimento para fora para a posição PARK (estacionar).
2. Desligue o motor, retire a chave, espere até todas as peça móveis pararem e só depois saia da posição de operação.
3. Eleve o banco para aceder à bateria.
4. Desligue o cabo negativo (preto) do terminal negativo do polo da bateria.

   Nota: Guarde todos os parafusos e porcas.

⚠ AVISO ⚠

Retirar incorretamente os cabos da bateria pode danificar a máquina e os cabos, produzindo faíscas. As faíscas podem provocar uma explosão dos gases da bateria, resultando em ferimentos pessoais.

- **Desligue sempre o cabo negativo (preto) da bateria antes de desligar o cabo positivo (vermelho).**
- **Ligue sempre o cabo positivo (vermelho) da bateria antes de ligar o cabo negativo (preto).**

---

5. Deslize a cobertura de borracha do cabo positivo (vermelho).

Serviço da bateria (continuação)

6. Desligue o cabo positivo (vermelho) do polo da bateria.

   Nota: Guarde todos os parafusos e porcas.

7. Retire o suporte da bateria e levante a bateria para a retirar da respetiva plataforma.

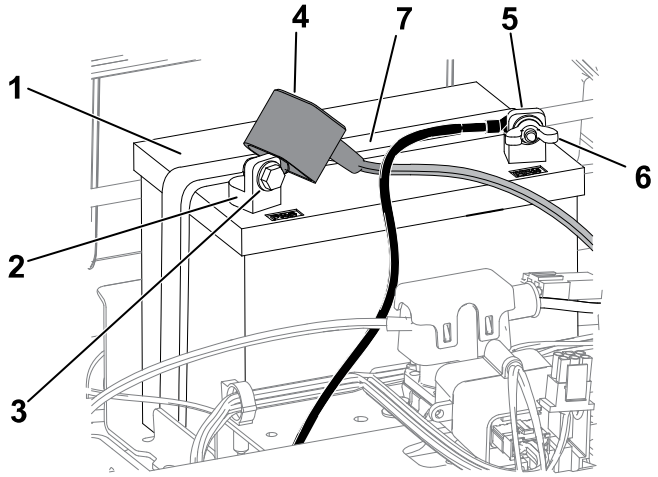

1. Bateria
2. Pólo positivo (+) da bateria
3. Parafuso, anilha e porca
4. Proteção do terminal
5. Pólo negativo (-) da bateria
6. Porca de orelhas, anilha e parafuso
7. Suporte da bateria

Carregamento da bateria

AVISO

O carregamento da bateria gera gases que podem explodir.

Nunca fume perto da bateria e mantenha-a afastada de faíscas e chamas.

IMPORTANTE

Mantenha sempre a bateria carregada. Esta indicação é especialmente importante para evitar danos na bateria quando a temperatura desce abaixo dos 0 °C.

1. Retire a bateria da máquina.
2. Carregue a bateria de acordo com as instruções do fabricante.

IMPORTANTE

Não sobrecarregue a bateria; caso contrário, pode danificá-la.

Serviço da bateria (continuação)

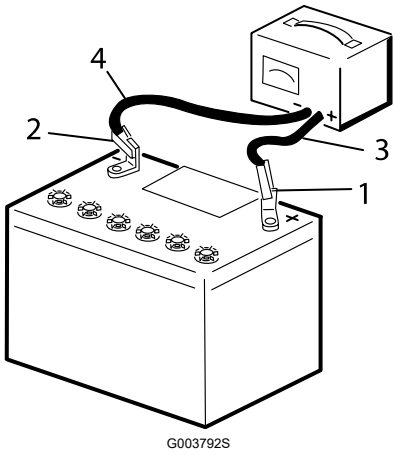

1. Borne positivo da bateria
2. Borne negativo da bateria
3. Cabo vermelho do carregador (+)
4. Cabo preto do carregador (-)

3. Quando a bateria estiver totalmente carregada, desligue o carregador da tomada elétrica (se for o caso), e em seguida desligue os cabos do carregador dos polos da bateria.

Limpeza da bateria

Nota: Mantenha os terminais e toda a caixa da bateria em perfeitas condições de limpeza já que uma bateria suja descarrega mais lentamente.

1. Estacione a máquina numa superfície nivelada, desengate o interruptor de controlo das lâminas e mova as alavancas de controlo de movimento para fora para a posição PARK (estacionar).
2. Desligue o motor e espere até que todas as peças em movimento parem antes de sair da posição de operação.
3. Retire a bateria da máquina.
4. Lave toda a caixa com uma solução de bicarbonato de sódio e água.
5. Enxague a bateria com água limpa.
6. Cubra os polos da bateria e os conectores da cablagem com lubrificante Grafo 112X ou vaselina para prevenir corrosão.
7. Instalação da bateria.

Serviço da bateria (continuação)

Montagem da bateria

1. Posicione a bateria no tabuleiro.
2. Ligue o cabo positivo (vermelho) ao terminal positivo (+) da bateria utilizando os fixadores previamente removidos.
3. Ligue o cabo negativo ao terminal negativo (-) da bateria utilizando os fixadores previamente removidos.
4. Deslize a proteção do terminal vermelho para o terminal positivo (vermelho) da bateria.
5. Prenda a bateria com o suporte.

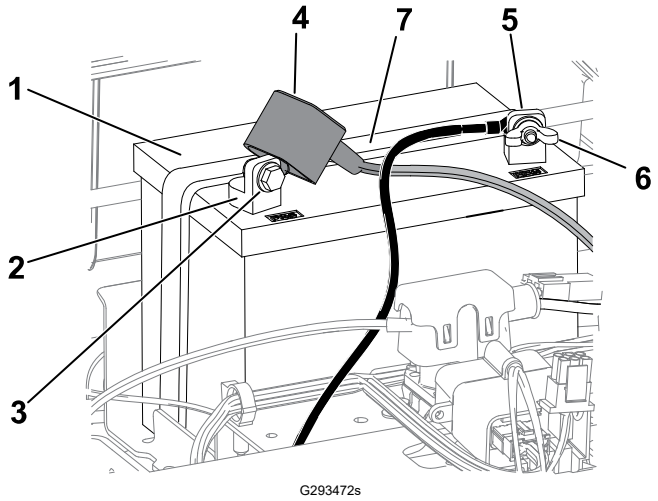

1. Bateria
2. Pólo positivo (+) da bateria
3. Parafuso, anilha e porca
4. Proteção do terminal
5. Pólo negativo (-) da bateria
6. Porca de orelhas, anilha e parafuso
7. Suporte da bateria

6. Baixe o banco.

Arranque da máquina

AVISO

O arranque da bateria gera gases que podem provocar explosões.

Não fume perto da bateria e evite fazer faíscas ou chamas perto da mesma.

PERIGO

Arrancar com uma bateria fraca que está partida ou congelada, ou que tem um nível de eletrólito baixo ou uma célula de bateria aberta/em curto circuito pode causar uma explosão podendo causar ferimentos graves.

Não arranque com uma bateria fraca se estas condições existirem.

---

1. Verifique e limpe a corrosão dos terminais da bateria antes de arrancar. Certifique-se de que as ligações estão bem apertadas.

CUIDADO

A corrosão ou ligações soltas podem causar picos elétricos indesejáveis a qualquer altura durante o procedimento de arranque.

Não tente arrancar a máquina com os terminais da bateria soltos ou corroídos; pode provocar danos no motor ou EFI.

---

2. Certifique-se que a bateria impulsionadora é uma bateria ácido-chumbo boa e completamente carregada a 12,6 V ou superior.

   Nota: Utilize cabos de arranque com o tamanho apropriado com comprimento curto para reduzir a queda de voltagem entre sistemas. Certifique-se que os cabos estão codificados por cor ou etiquetados para a polaridade correta.

AVISO

As baterias contém ácido e produzem gases explosivos.

- **Proteja os olhos e a cara das baterias, sempre.**
- **Não se incline sobre as baterias.**

Nota: Certifique-se de que as tampas de ventilação estão apertadas e niveladas. Coloque um pano húmido, se disponível, sob qualquer tampa de ventilação em ambas as baterias. Certifique-se de que as máquinas não se tocam e de que ambos os sistemas elétricos estão desligados e no mesmo nível de sistema de voltagem. Estas instruções são para sistemas de solo negativos apenas.

Arranque da máquina (continuação)

3. Ligue o cabo positivo (+) ao terminal positivo (+) da bateria descarregada que está ligada ao arrancador ou solenóide como se mostrado:

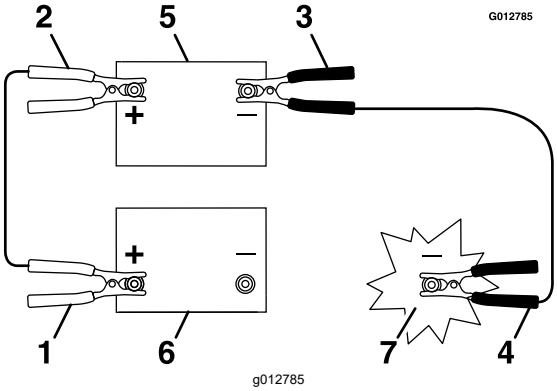

1 Cabo positivo (+) na bateria descarregada

2 Cabo positivo (+) na bateria impulsionadora

3 Cabo negativo (-) na bateria impulsionadora

4 Cabo negativo (-) no bloco de motor

5 Bateria impulsionadora

6 Bateria descarregada

7 Bloco do motor

4. Ligue a outra extremidade do cabo positivo (+) do jumper ao terminal positivo da bateria da outra máquina.
5. Ligue uma extremidade do cabo negativo (-) do jumper ao polo negativo da bateria da outra máquina.
6. Ligue a outra extremidade do cabo negativo (-) do jumper a um ponto de ligação à terra, como um parafuso sem pintura ou uma travessa do chassis.
7. Ligue o motor da outra máquina. Deixe-o funcionar durante uns minutos, e depois ligue o seu motor.
8. Retire a cablagem na ordem inversa à da ligação.
9. Instale a cobertura na coluna.

Manutenção dos fusíveis

O sistema elétrico está protegido por fusíveis. Não é necessária qualquer manutenção; no entanto, se um fusível queimar, verifique se há alguma avaria ou curto-circuito no componente/circuito.

1. Estacione a máquina numa superfície nivelada, desengate o interruptor de controlo das lâminas e mova as alavancas de controlo de movimento para fora para a posição PARK (estacionar).
2. Desligue o motor, retire a chave, espere até todas as peça móveis pararem e só depois saia da posição de operação.
3. Levante o assento.
4. Substitua o fusível queimado por um fusível novo.

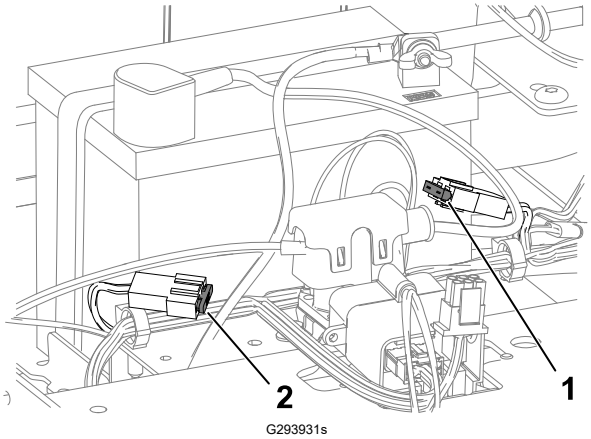

(1) Circuito de carga (15 A)

(2) Principal (25 A)

5. Baixe o banco.

Manutenção dos sistemas de transmissão

Verificação da pressão dos pneus

Mantenha a pressão do ar dos pneus dianteiro e traseiros como especificado. Se a pressão não for idêntica em todos os pneus o corte pode ficar irregular. Verifique a pressão na haste da válvula quando os pneus estiverem frios para obter a leitura de pressão mais precisa.

1. Encha as rodas giratórias dianteiras com 2,07 bar ou a pressão indicada na parede lateral, a que for inferior.
2. Encha os pneus traseiros com 90 kPa (13 psi).

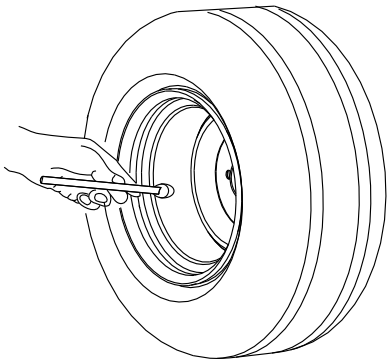

Verificação das porcas das rodas

Verifique e aperte as porcas das rodas com **95 a 122 N·m**.

Ajuste do alinhamento

Se a máquina se desviar para um dos lados enquanto avança à sua velocidade máxima numa superfície plana e nivelada, ajuste o alinhamento das rodas.

Se a máquina desviar para a esquerda, ajuste a alavanca de controlo de movimento direita; se a máquina desviar para a direita, ajuste a alavanca de controlo de movimento esquerda.

Nota: Pode ajustar o alinhamento apenas para conduzir para a frente.

1. Estacione a máquina numa superfície nivelada, desengate o interruptor de controlo das lâminas e mova as alavancas de controlo de movimento para fora para a posição PARK (estacionar).
2. Desligue o motor, retire a chave, espere até todas as peça móveis pararem e só depois saia da posição de operação.
3. Localize o parafuso de ajuste do alinhamento perto da alavanca de controlo de movimento no lado específico que necessita de ajuste.

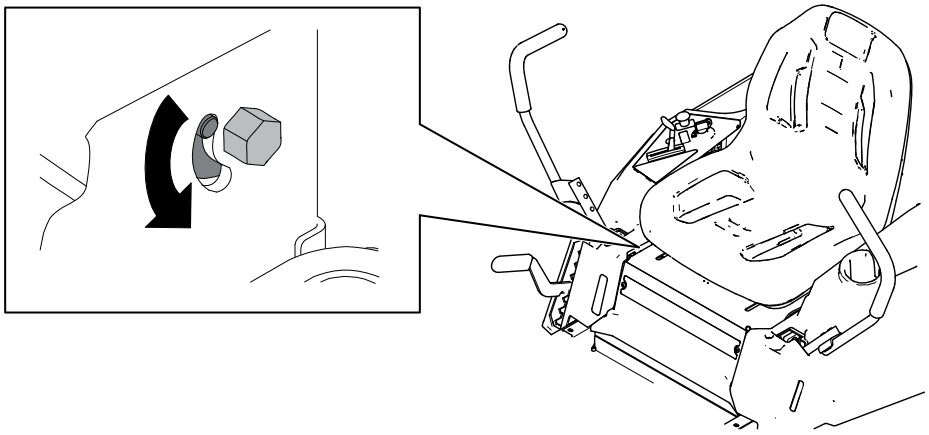

G590953

4. Rode o parafuso para diminuir a velocidade dessa roda particular.

   Nota: Rode o parafuso ligeiramente para fazer ajustes pequenos.
5. Ligue a máquina e conduza para a frente através de uma superfície nivelada e plana com as alavancas de controlo de movimento totalmente para a frente para verificar se o alinhamento da máquina está direito. Repita o procedimento, conforme necessário.

Manutenção das correias

Inspeção das correias

1. Estacione a máquina numa superfície nivelada, desengate o interruptor de controlo das lâminas e mova as alavancas de controlo de movimento para fora para a posição PARK (estacionar).
2. Desligue o motor e espere até que todas as peças em movimento parem antes de sair da posição de operação.
3. Regule a altura de corte na posição de corte mais baixa.
4. Inspecione se a correia apresenta sinais de desgaste. Substitua a correia se estiver gasta.

   Os sinais apresentados por uma correia gasta são: ruído durante a rotação da correia, perda de eficácia das lâminas quando cortam, extremidades desfiadas, marcas de queimaduras e rachas na correia.

Substituição da correia do cortador

Os sinais apresentados por uma correia desgastada são os seguintes: chiado durante a rotação da correia, deslocamento das lâminas durante o corte, extremidades puídas, marcas de queimadura e fissuras na correia. Substitua a correia do cortador assim que notar algum destes sinais.

Nota: A plataforma do seu cortador pode ser diferente da versão apresentada neste procedimento.

1. Estacione a máquina numa superfície nivelada, desengate o interruptor de controlo das lâminas e mova as alavancas de controlo de movimento para fora para a posição PARK (estacionar).
2. Desligue o motor, retire a chave, espere até todas as peça móveis pararem e só depois saia da posição de operação.
3. Regule a altura de corte na posição de corte mais baixa.
4. Liberte a cortina da plataforma do cortador.
5. Desaperte os fixadores e retire as coberturas das polias.

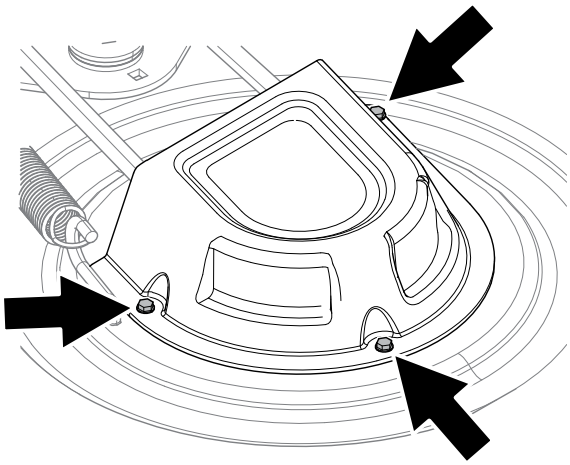

G593475

6. Desaperte a porca que fixa a forma de arame à polia intermédia.

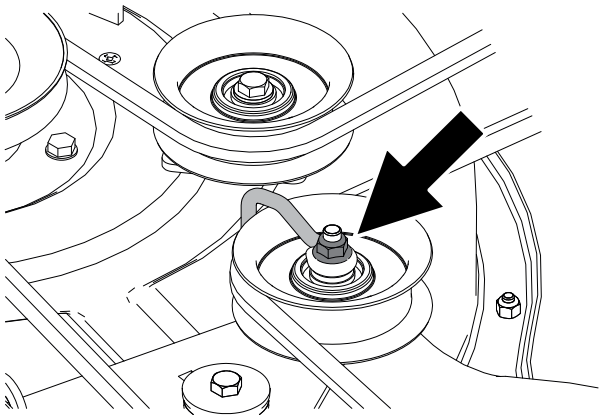

G590110

7. Utilizando uma ferramenta de remoção de molas (peça Toro n.º 92-5771), retire a mola intermédia do gancho da plataforma para eliminar tensão da polia intermédia.

AVISO

A mola está sob tensão quando está instalada e pode causar ferimentos pessoais. Cuidado quando remover a correia.

Substituição da correia do cortador (continuação)

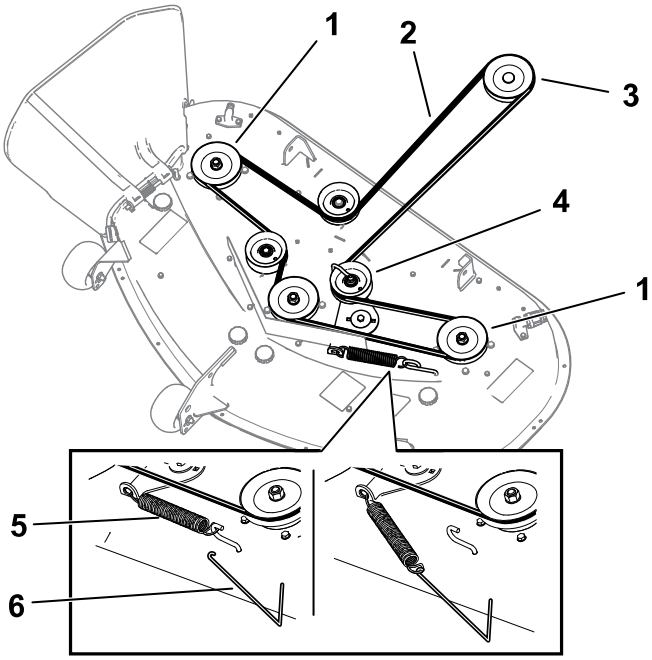

G593664

1. Polia da plataforma
2. Correia do cortador
3. Polia do motor
4. Polia intermédia
5. Mola
6. Ferramenta de remoção de molas

8. Rode a correia para fora das polias.
9. Coloque a nova correia em redor da polia do motor e nas polias do cortador.
10. Utilize uma ferramenta de remoção de molas para instalar a mola intermédia por cima do gancho da plataforma para colocar tensão na polia intermédia e na correia do cortador.
11. Posicione a forma de arame contra o braço intermédio como se mostra e aperte a porca.

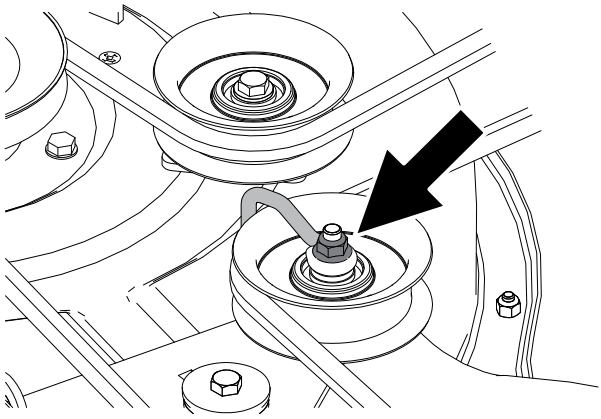

G590110

12. Instale as coberturas das polias e aperte os fixadores.
13. Aperte os parafusos da cortina da plataforma do cortador.

Manutenção da plataforma do cortador

Segurança da lâmina

- Inspecione periodicamente se as lâminas apresentam sinais de desgaste ou danos.
- Tome todas as precauções necessárias quando efetuar a verificação das lâminas. Envolva a(s) lâmina(s) ou utilize luvas e tome todas as precauções necessárias quando efetuar a sua manutenção. Substitua apenas as lâminas danificadas, não as endireite ou solde.
- Em máquinas multilâminas, preste atenção ao facto de a rotação de uma lâmina poder provocar a rotação das restantes.
- Substitua as lâminas e os parafusos gastos ou danificados em grupos para manter o equilíbrio.

Manutenção das lâminas

Para assegurar uma qualidade de corte superior, mantenha as lâminas afiadas. Para retificação e substituição convenientes, tenha lâminas extra.

Substitua as lâminas se estas atingirem um objeto sólido ou se se encontrarem desequilibradas ou deformadas.

Antes de inspecionar ou efetuar a manutenção das lâminas

1. Estacione a máquina numa superfície nivelada, desengate o interruptor de controlo das lâminas e mova as alavancas de controlo de movimento para fora para a posição PARK (estacionar).
2. Desligue o motor, retire a chave, espere até todas as peça móveis pararem e só depois saia da posição de operação.
3. Desligue os cabos da vela das velas.

Manutenção das lâminas (continuação)

Deteção de lâminas dobradas

A máquina tem de estar numa superfície nivelada para este procedimento.

1. Eleve a plataforma do cortador para a posição de altura de corte mais elevada.
2. Usando luvas almofadadas ou outra proteção adequada para as mãos, rode lentamente lâmina para uma posição que lhe permita uma medição da distância entre a extremidade de corte e a superfície nivelada.

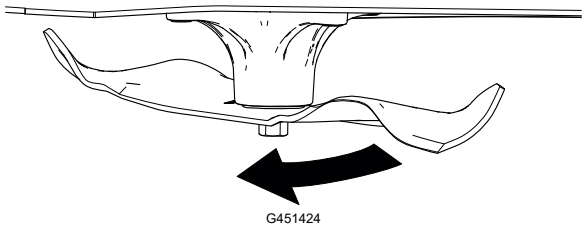

3. Meça da ponta da lâmina até à superfície nivelada.

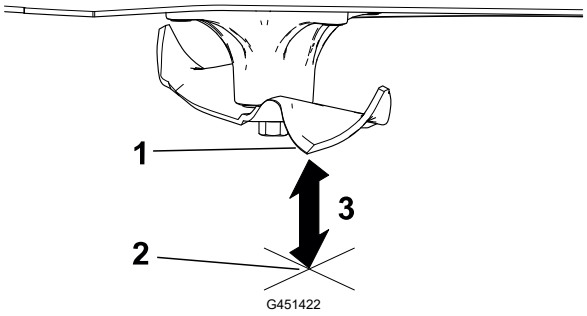

(1) Lâmina (em posição para medição)

(2) Superfície nivelada

(3) Distância medida entre a lâmina e a superfície (A)

4. Rode a mesma lâmina 180 graus para que a extremidade de corte oposta fique na mesma posição.

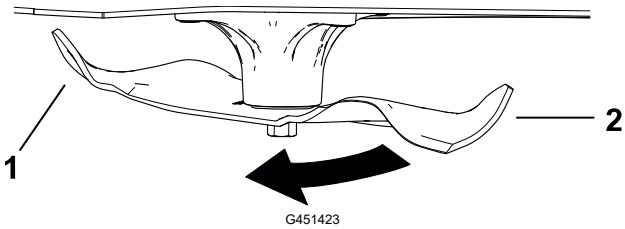

(1) Extremidade da lâmina medida anteriormente

(2) Extremidade oposta da lâmina

5. Meça da ponta da lâmina até à superfície nivelada.

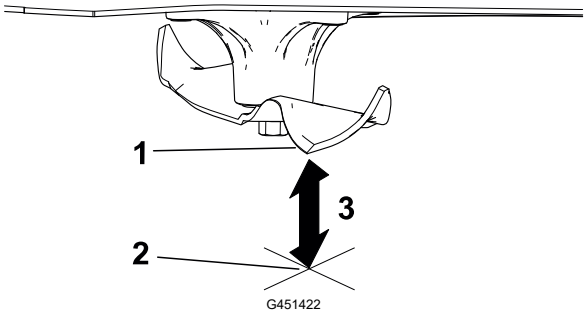

(1) Lâmina (em posição para medição)

(2) Superfície nivelada

(3) Distância medida entre a lâmina e a superfície (B)

Manutenção das lâminas (continuação)

6. Se a diferença entre A e B for superior a 3 mm, substitua a lâmina.

   Nota: Se substituir a lâmina e a diferença continuar a exceder os 3 mm, o eixo da lâmina poderá estar dobrado. Contacte o Representante de assistência autorizado Toro para obter assistência.

7. Repita este procedimento em cada lâmina.

Remoção das lâminas

1. Segure na extremidade da lâmina, utilizando um trapo ou uma luva grossa.
2. Remova a lâmina, como mostrado.

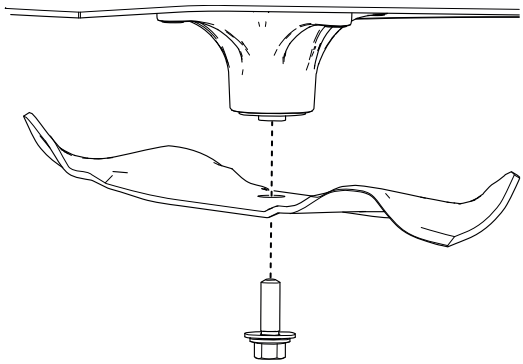

G451425

Afiação das lâminas

1. Utilize uma lima para afiar a aresta de corte em ambas as extremidades da lâmina (). Certifique-se de que mantém o ângulo de corte original ①.

   Nota: Retire a mesma quantidade de material de ambas as extremidades de corte para que a lâmina mantenha o equilíbrio.

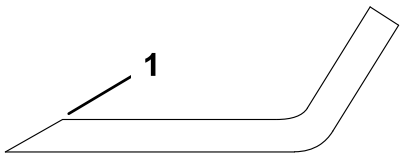

G000552s

2. Verifique o equilíbrio da lâmina ① colocando-a num equilibrador de lâminas ②.

   Nota: Se a lâmina ficar na horizontal é porque está equilibrada e pode ser utilizada.

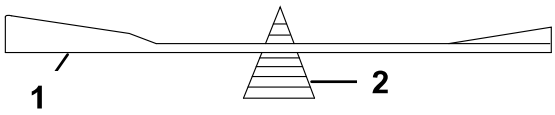

G000553s

   Se a lâmina não estiver equilibrada, lime algum metal da extremidade da aba apenas.

3. Repita este procedimento até a lâmina estar equilibrada.

Manutenção das lâminas (continuação)

Instalação das lâminas

AVISO

O funcionamento de uma máquina após a instalação incorreta do conjunto de lâminas e/ou a não utilização de lâminas e ferragens de lâminas Toro genuínas pode permitir que uma lâmina ou componente de lâmina seja atirado para fora do convés, resultando em ferimentos graves ou morte.

Instale sempre lâminas Toro e ferragens de lâminas genuínas de acordo com as instruções.

1. Instale a lâmina conforme mostrado.

   Nota: A parte curva da lâmina tem de apontar para cima para o interior do cortador para assegurar um corte adequado.

2. Aperte o parafuso da lâmina com **81 a 108N·m**.

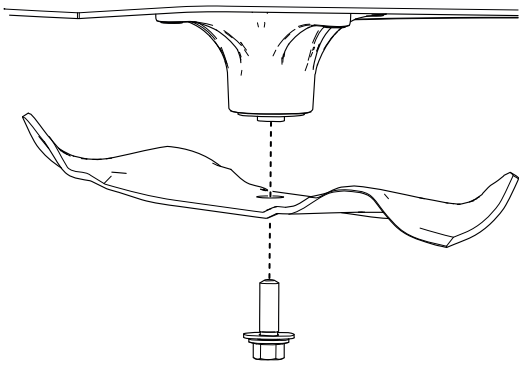

Nivelação da plataforma do cortador

Certifique-se de que a plataforma de corte se encontre nivelada antes de instalar o cortador ou quando verificar um corte não uniforme na relva.

Nota: A plataforma do seu cortador pode ser diferente da versão apresentada nos seguintes procedimentos.

Preparação para nivelar a plataforma do cortador

1. Estacione a máquina numa superfície nivelada, desengate o interruptor de controlo das lâminas e mova as alavancas de controlo de movimento para fora para a posição PARK (estacionar).
2. Desligue o motor, retire a chave, espere até todas as peça móveis pararem e só depois saia da posição de operação.
3. Certifique-se de que os pneus estão cheios de acordo com as especificações corretas e que as rodas giratórias estão viradas para a frente.
4. Verifique a plataforma do cortador para ver se existem lâminas dobradas; remova e substitua todas as lâminas que estiverem dobradas.
5. Eleve a plataforma do cortador para a definição de altura de corte de 76 mm.

Nivelação da plataforma do cortador (continuação)

Verificar o nível da plataforma do cortador

1. Posicione as lâminas lado a lado.
2. Medir nos locais Ⓐ e Ⓑ a partir de uma superfície plana até à extremidade de corte das pontas das lâminas ①.

   A diferença entre as medidas obtidas não deve ultrapassar os 5 mm. Se as medidas forem maiores, ajuste o nível lateral.

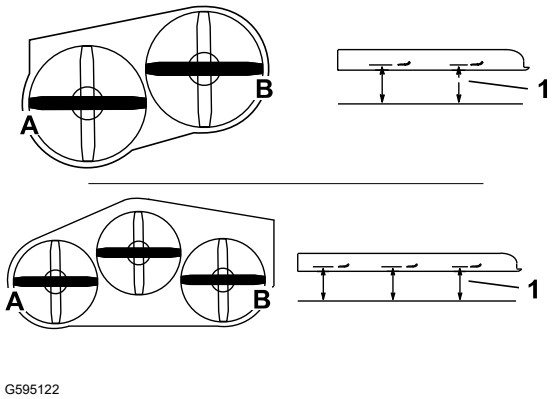

3. Posicione uma lâmina da parte dianteira para a traseira.
4. Medir nos locais Ⓐ e Ⓑ a partir de uma superfície plana até à extremidade de corte das pontas das lâminas ①.

   A ponta da lâmina frontal deve estar entre 1,6 e 7,9 mm mais baixa do que a ponta da lâmina traseira. Se as medidas não estiverem corretas, ajuste o nível da dianteira para a traseira.

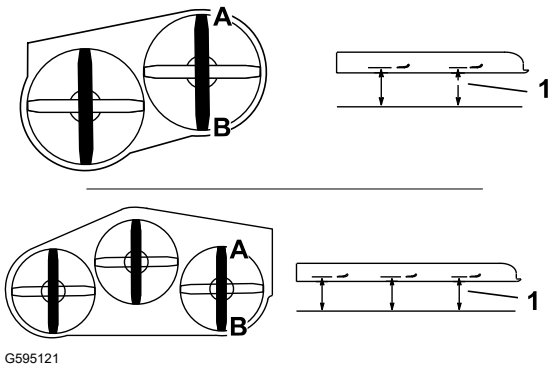

Nivelação da plataforma do cortador

1. Regule os rolos antidanos para os furos superiores ou retire-os completamente para este ajuste.
2. Coloque a alavanca da altura de corte na posição de 76 mm.
3. Coloque dois calços, cada um com uma espessura de 6,6 cm, debaixo de cada lado da extremidade frontal da plataforma.

IMPORTANTE

Não coloque os calços debaixo dos suportes dos rolos antidanos.

Nivelação da plataforma do cortador (continuação)

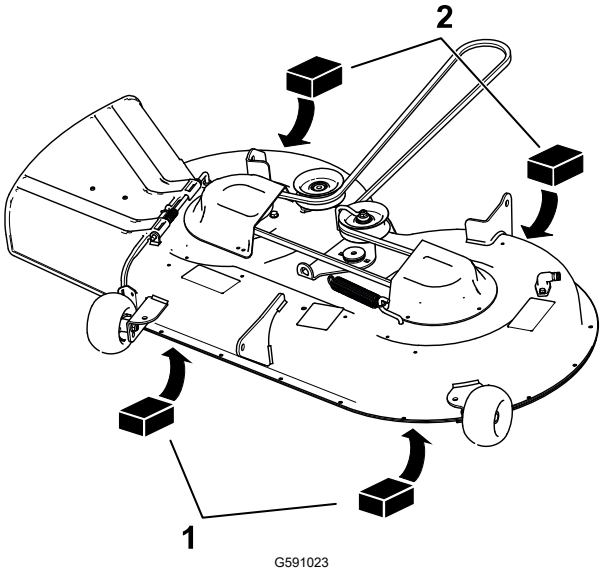

(1) Calço de madeira – 6,6 cm de espessura

(2) Calço de madeira – 7,3 cm de espessura

4. Coloque dois calços, cada um com uma espessura de 7,3 cm, debaixo de cada lado da extremidade traseira da plataforma.
5. Ajuste lado a lado conforme necessário:
   A. Remova o perno de gancho e a anilha do pino do braço de elevação esquerdo.

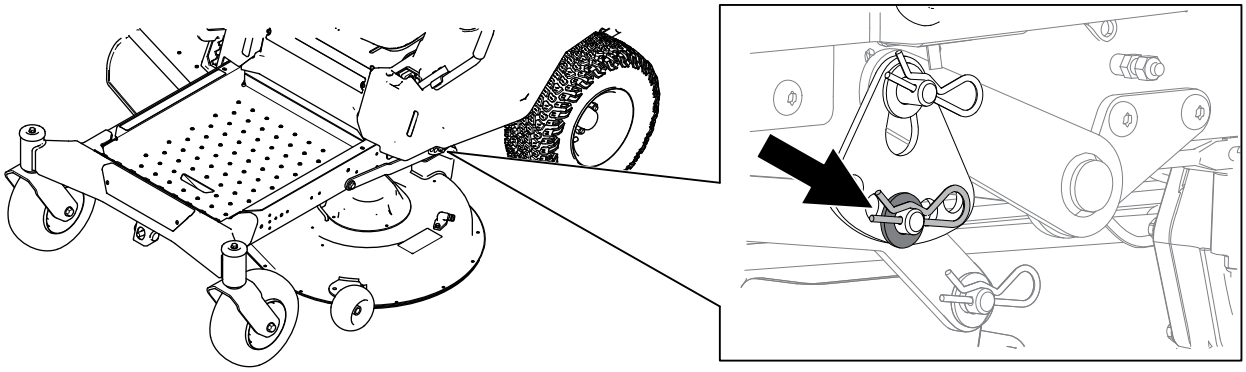

   B. Rode a placa da altura de corte para um furo diferente de forma a que suporte o peso da plataforma do cortador depois de instalar a placa.

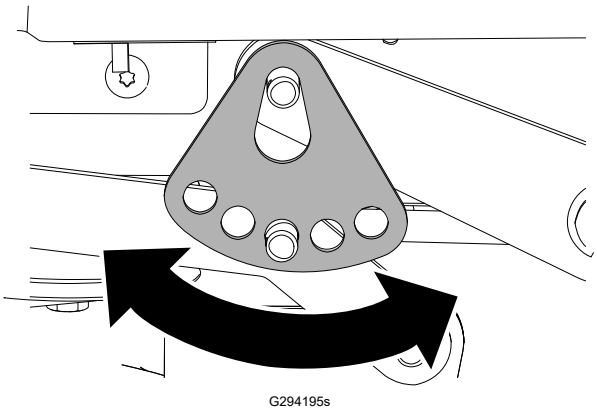

   C. Instale a anilha e o perno de gancho.

Nivelação da plataforma do cortador (continuação)

D. Repita o ajuste no outro lado da máquina.

E. Verifique novamente o ajuste lado a lado e repita este procedimento até que as medidas estejam corretas.

6. Ajuste da frente para trás necessário:

A. Rode a porca de ajuste na parte frontal da plataforma do cortador.

Para levantar a parte frontal da plataforma, aperte a porca de ajuste; para baixar a parte dianteira da plataforma, desaperte a porca de ajuste.

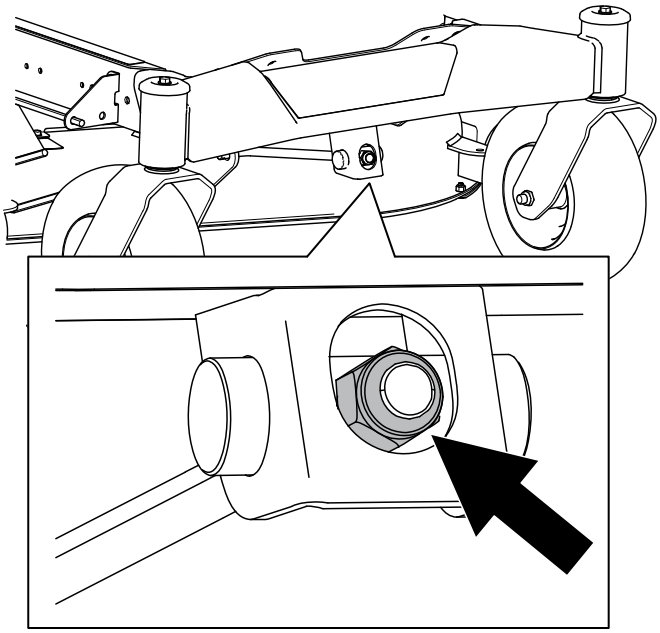

G590967

B. Verifique novamente o ajuste de frente para trás e repita este procedimento até que as medidas estejam corretas.

7. Verifique se a plataforma está nivelada e efetue mais ajustes, se necessário.

Remoção da plataforma do cortador

1. Estacione a máquina numa superfície nivelada, desengate o interruptor de controlo das lâminas e mova as alavancas de controlo de movimento para fora para a posição PARK (estacionar).
2. Desligue o motor, retire a chave, espere até todas as peça móveis pararem e só depois saia da posição de operação.
3. Baixe a alavanca da altura de corte até à posição mais baixa.
4. Liberte a cortina da plataforma do cortador
5. Remova o perno de gancho da barra de suporte da frente e remova a barra do suporte da plataforma.

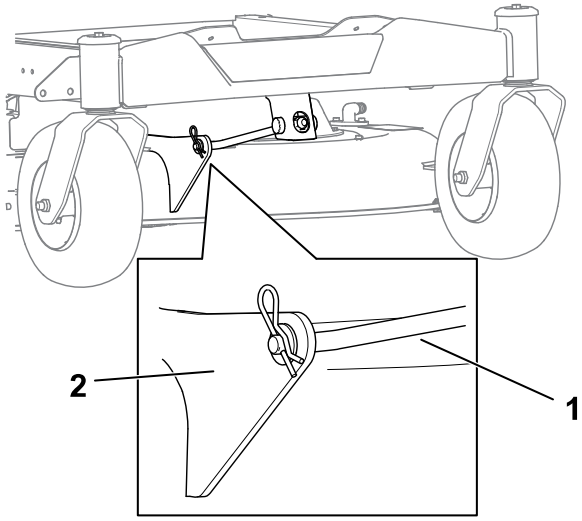

(1) Barra de suporte dianteira

(2) Suporte da plataforma

6. Baixe cuidadosamente a parte dianteira da plataforma do cortador para o solo.
7. Em ambos os lados da máquina, remova a anilha e o perno de gancho do pino da plataforma.

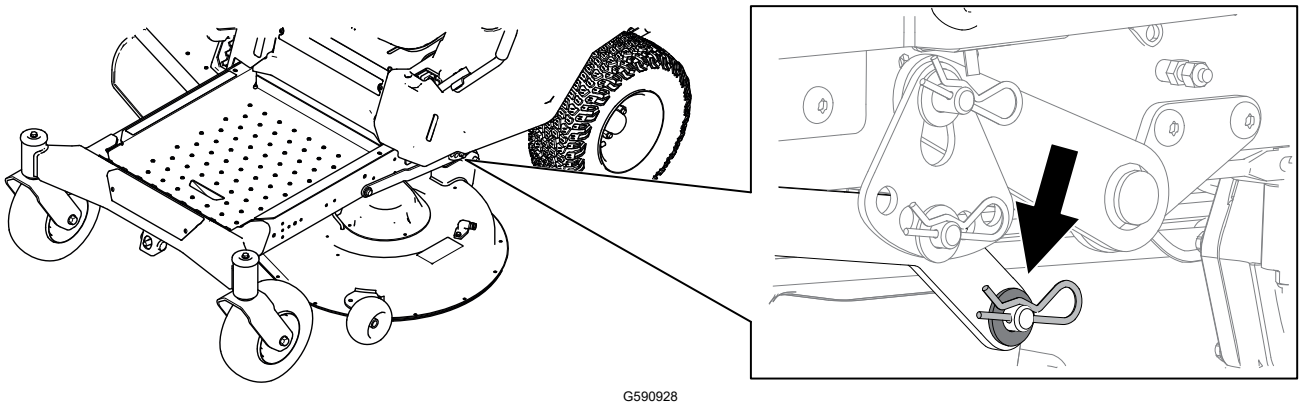

8. Remova o braço de elevação do pino da plataforma.
9. Coloque a alavanca da altura de corte na posição mais baixa.
10. Faça deslizar a plataforma do cortador para trás para remover a correia do cortador da polia do motor.

Remoção da plataforma do cortador (continuação)

11. Deslize a plataforma de corte para a frente e para fora da parte da baixo da máquina.

    Nota: Guarde todas as peças para instalar futuramente.

Instalação da plataforma do cortador

1. Estacione a máquina numa superfície nivelada, desengate o interruptor de controlo das lâminas e mova as alavancas de controlo de movimento para fora para a posição PARK (estacionar).
2. Desligue o motor, retire a chave, espere até todas as peça móveis pararem e só depois saia da posição de operação.
3. Deslize a plataforma do cortador sob a máquina.
4. Baixe a alavanca da altura de corte até à posição mais baixa.
5. Em ambos os lados da máquina, eleve a traseira da plataforma do cortador e eleve o braço de elevação para o pino da plataforma.

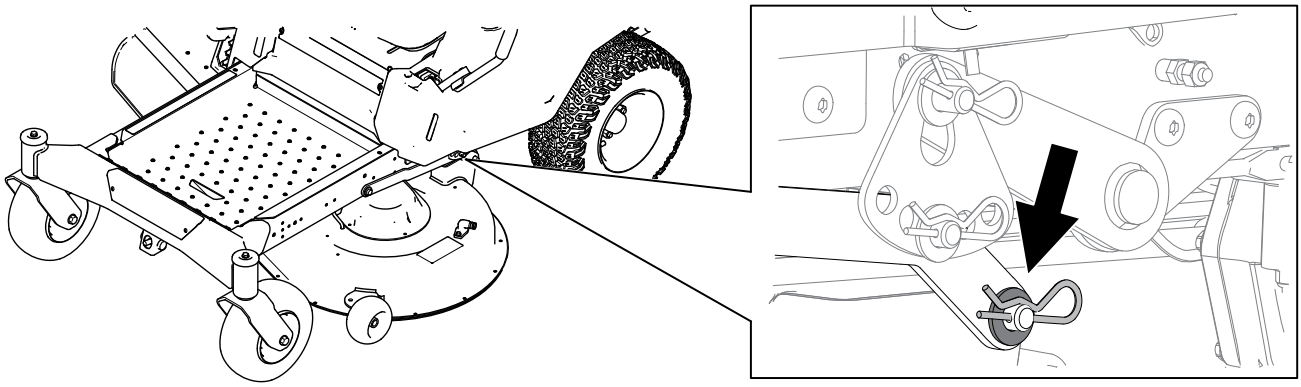

6. Utilize a anilha e o perno de gancho removidos anteriormente para fixar o braço no pino.
7. Utilize o perno de gancho removido anteriormente para fixar o suporte da plataforma à barra de suporte dianteira.

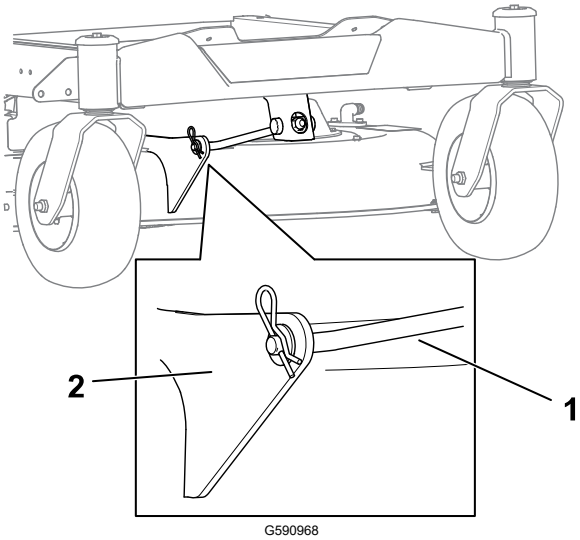

1. Barra de suporte dianteira
2. Suporte da plataforma

Instalação da plataforma do cortador (continuação)

8. Instale a correia do cortador na polia do motor.
9. Aperte os parafusos da cortina da plataforma do cortador.
10. Verifique o nível do fluido hidráulico.

Substituição do defletor de relva

⚠ PERIGO ⚠

Uma abertura de descarga descoberta permite a projeção de objetos para si ou para pessoas na área. Além disso, as pessoas estão em risco porque podem ser atingidas pela lâmina. Os objetos projetados ou o contacto com uma lâmina provocam ferimentos graves ou morte.

Não opere o cortador com o defletor de descarga elevado, removido ou alterado, exceto se tiver um sistema de recolha de relva ou kit de cobertura (mulch) instalado e a funcionar corretamente.

---

1. Estacione a máquina numa superfície nivelada, desengate o interruptor de controlo das lâminas e mova as alavancas de controlo de movimento para fora para a posição PARK (estacionar).
2. Desligue o motor, retire a chave, espere até todas as peça móveis pararem e só depois saia da posição de operação.
3. Remova a porca da barra por baixo da plataforma do cortador.

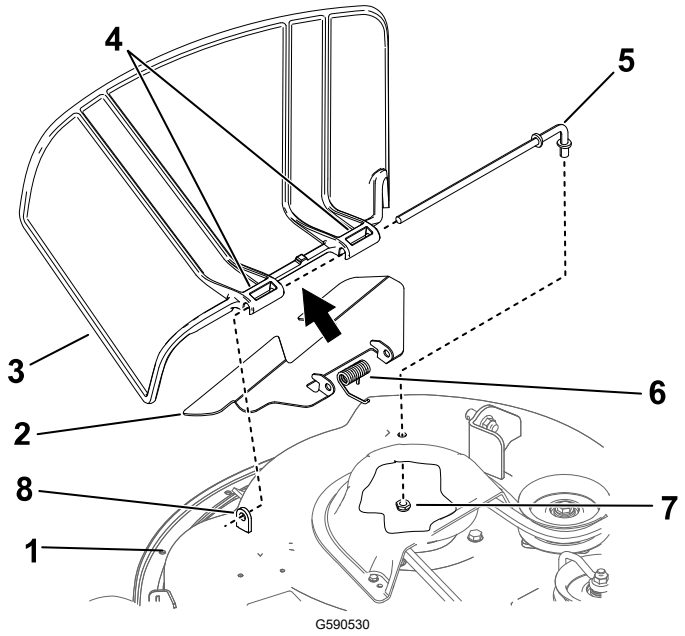

1. Plataforma do cortador
2. Abafador (apenas plataformas de 107 cm)
3. Defletor de relva
4. Articulação do defletor de relva
5. Barra
6. Anilha da mola
7. Porca
8. Suporte articulado

4. Deslize a barra para fora.
5. Remova o defletor de relva danificado ou gasto e o abafador.

Substituição do defletor de relva (continuação)

6. Instale o novo defletor de relva e o abafador.
7. Deslize a extremidade direita da haste através do suporte do defletor da relva traseiro e o abafador.
8. Coloque a mola na barra, com a cablagem da extremidade para baixo, e entre os suportes do defletor de relva.
9. Faça deslizar a barra pelo abafador e segunda articulação do defletor de relva.
10. Insira a barra na parte dianteira do defletor de relva, no suporte da articulação da plataforma.
11. Utilizando uma porca, ixe a extremidade traseira da barra no cortador.

IMPORTANTE

O defletor de relva tem de ficar na posição para baixo sob pressão da mola. Suba o defletor para o testar e verificar se volta totalmente para baixo.

Limpeza

Lavagem da parte inferior da plataforma do cortador

IMPORTANTE

Pode lavar a máquina com água e um detergente suave. Não lave a máquina com sistemas de lavagem de pressão. Evite a utilização excessiva de água, especialmente próximo da zona do painel de controlo, debaixo do banco, em torno do motor, bombas e motores.

Lave a parte inferior da plataforma do cortador após cada utilização para evitar a acumulação de relva para uma melhor ação de cobertura e dispersão de aparas.

1. Estacione a máquina numa superfície nivelada, desengate o interruptor de controlo das lâminas (PTO) e mova as alavancas de controlo de movimento para fora para a posição de ESTACIONAMENTO.
2. Desligue o motor, retire a chave, espere até todas as peça móveis pararem e só depois saia da posição de operação.

Lavagem da parte inferior da plataforma do cortador (continuação)

3. Encaixe um tubo ② na união do tubo ④, depois encaixe a união do tubo na extremidade da união de lavagem do cortador ① e abra a água no máximo.

   Nota: Espalhe vaselina no anel de retenção ③ da união de lavagem para facilitar o deslizar da união e proteger o anel de retenção.

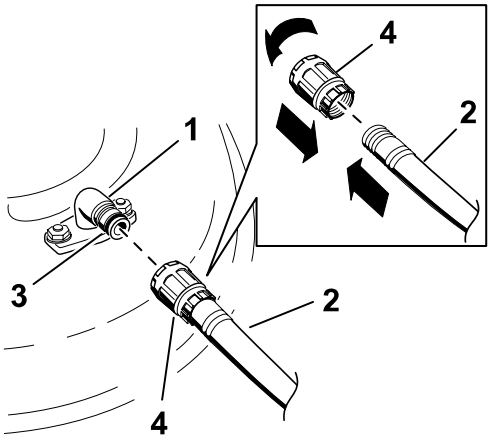

g020098s

4. Sente-se no banco, baixe o cortador para a sua altura de corte mais baixa e ponha o motor a trabalhar.
5. Engate o interruptor de controlo das lâminas e deixe o cortador funcionar durante um a três minutos.
6. Desengate o interruptor de controlo das lâminas, desligue o motor, retire a chave e espere até todas as peças em movimento pararem.
7. Desligue a água e retire a união da lavagem.

   Nota: Se o cortador não ficar limpo após uma lavagem, molhe-o e aguarde 30 minutos. Em seguida, repita o processo.
8. Ligue o cortador novamente durante um a três minutos para remover a água em excesso.

⚠ AVISO ⚠

Uma união de lavagem partida ou em falta pode expô-lo a si e aos outros à projeção de objetos ou contacto com a lâmina. O contacto com as lâminas e detritos projetados provoca ferimentos graves ou até mesmo a morte.

- **Substitua a união de lavagem partida ou em falta imediatamente, antes de utilizar novamente a máquina.**
- **Nunca coloque as mãos ou pés sob o cortador ou nas aberturas da máquina.**

Eliminação dos resíduos

O óleo do motor, as baterias, o fluido hidráulico e o líquido de arrefecimento do motor são substâncias que poluem o ambiente. Elimine estes produtos de acordo com os regulamentos estaduais e locais.

Segurança do armazenamento

- Estacione a máquina numa superfície nivelada, desengate as transmissões, engate o travão de estacionamento, desligue o motor, retire a chave e espere que todas as peças em movimento parem antes de deixar a posição de operação.
- Deixe a máquina arrefecer antes de fazer manutenção, ajustar, limpar ou armazenar.
- Limpe todos os vestígios de relva e detritos da unidade de corte, silenciador, transmissões, recolha de relva e compartimento do motor, de modo a evitar qualquer risco de incêndio.
- Limpe os salpicos de óleo e combustível e remova os detritos embebidos.
- Nunca guarde a máquina ou o recipiente de combustível num local onde existam chamas abertas, faíscas ou luzes piloto, como junto de uma caldeira ou outros aparelhos.

Preparação da máquina para armazenamento superior a 30 dias

1. Estacione a máquina numa superfície nivelada, desengate o interruptor de controlo das lâminas e mova as alavancas de controlo de movimento para fora para a posição PARK (estacionar).
2. Desligue o motor, retire a chave, espere até todas as peça móveis pararem e só depois saia da posição de operação.
3. Limpe a máquina.

IMPORTANTE

Pode lavar a máquina com água e um detergente suave. Não lave a máquina com sistemas de lavagem de pressão. Evite a utilização excessiva de água, especialmente próximo do sistema de transmissão e do motor. A lavagem de pressão pode forçar a introdução de sujidade e água em peças vitais, tais como rolamentos do eixo e interruptores elétricos.

A. Retire as aparas de relva, sujidade e fuligem das partes exteriores da máquina, especialmente do motor.

B. Raspe qualquer acumulação de relva e sujidade da parte inferior do cortador e, em seguida, lave a máquina com uma mangueira de jardim.

C. Coloque a máquina a funcionar com o interruptor de controlo (PTO) engatado e o motor ao ralenti alto durante 2 a 5 minutos após a lavagem.

4. Verifique o funcionamento do travão de estacionamento.
5. Lubrifique a máquina.
6. Verifique a pressão dos pneus.
7. Carregamento da bateria.
8. Verifique a condição das lâminas de corte.
9. Prepare o sistema de combustível.
   A. Adicione um estabilizador/condicionador à base de petróleo ao combustível no depósito. **Não utilize um estabilizador à base de álcool (etanol ou metanol).**
   B. Ligue o motor para distribuir o combustível condicionado pelo sistema de combustível durante 5 minutos.
   C. Desligue o motor, deixe-o arrefecer, e esvazie o depósito de combustível utilizando um sifão do tipo bomba ou faça funcionar o motor até este se desligar.
   D. Elimine o combustível corretamente de acordo com os regulamentos locais.

IMPORTANTE

Não guarde combustível que contenha estabilizador/condicionador durante mais tempo do que o indicado pelo fabricante do estabilizador de combustível.

10. Preparação do motor.
    A. Efetue a manutenção do filtro de ar.
    B. Substitua o óleo do motor; elimine o óleo utilizado corretamente de acordo com os regulamentos locais.
    C. Retire as velas e deite 30 ml (2 colheres de sopa) de óleo de motor nos orifícios das velas.
    D. Coloque um trapo sobre os orifícios das velas para absorver qualquer salpico de óleo, depois arranque o motor e distribua o óleo dentro do cilindro.
    E. Instale as velas, mas não instale a cablagem.
11. Retire a bateria ou desligue o cabo negativo (-) da bateria.

    Nota: Armazene a bateria num local fresco e seco, onde não estará exposta a temperaturas extremas ou água. Mantenha a bateria totalmente carregada, especialmente em temperaturas abaixo dos 0 °C.
12. Verifique e aperte todas os fixadores. Repare ou substitua quaisquer partes desgastadas, danificadas ou em falta.
13. Pinte todas as superfícies de metal riscadas ou descascadas com tinta disponível no seu serviço de assistência autorizado.
14. Guarde a máquina numa garagem ou armazém limpo e seco. Tape a máquina para a proteger e mantê-la limpa.

Guarda da bateria

Nota: Siga as instruções seguintes para guardar devidamente a bateria.

- Se guardar a máquina por um período superior a 30 dias, deverá retirar a bateria e carregá–la completamente.
- Guarde-a num local seguro ou na própria máquina.
- Se optar por guardar a bateria na máquina, não ligue os cabos.
- Guarde a bateria num local fresco para evitar que a carga se deteriore mais rapidamente.
- Para evitar que a bateria congele, certifique-se de que esta se encontra completamente carregada.
- A gravidade específica de uma bateria totalmente carregada é de 1,265 a 1,299.

Dicas de armazenamento da bateria

Se estiver a armazenar a bateria fora da máquina, faça o seguinte:

- Guarde a bateria numa área fresca e seca na vertical.
- Não empilhe baterias diretamente umas em cima das outras, a não ser que estejam dentro de embalagens.
- Não empilhe mais do que 3 baterias (só 2, se o tipo de bateria for comercial).
- Teste uma bateria húmida a cada 4 a 6 meses e carregue-a, se necessário.
- Teste sempre e carregue a bateria antes de a instalar.

O depósito de combustível apresenta sinais de colapso ou a máquina apresenta frequentemente sinais de estar sem combustível.

Causa possível	Ação corretiva
O elemento de papel do filtro está entupido.	Limpe o elemento de papel.

Sobreaquecimento do motor.

Causa possível	Ação corretiva
A carga no motor é excessiva.	Reduza a velocidade no solo.
O nível de óleo no cárter está baixo.	Junte óleo ao cárter.
As aletas de refrigeração e as passagens de ar na parte inferior do revestimento da turbina do motor estão obstruídas.	Retire a obstrução das aletas de refrigeração e das passagens de ar.
O filtro de ar está sujo.	Limpe ou substitua o filtro de ar.
O sistema de combustível tem sujidade, água ou combustível muito antigo.	Contacte um representante de assistência autorizado.

O arrancador elétrico não dá sinal.

Causa possível	Ação corretiva
O interruptor de controlo das lâminas está engatado.	Desengate o interruptor de controlo das lâminas.
As alavancas de controlo de movimento não estão na posição PARK (estacionar).	Mova as alavancas de controlo de movimento para fora para a posição PARK (estacionar).
A bateria não tem carga.	Carregue a bateria.
As ligações elétricas estão corroídas ou soltas.	Verifique se as ligações elétricas estão a fazer bom contacto.

Causa possível	Ação corretiva
Está um fusível queimado.	Substitua o fusível.
Um interruptor ou um relé está danificado.	Contacte um serviço de assistência autorizado

O motor não arranca, arranca com dificuldade ou não permanece em funcionamento.

Causa possível	Ação corretiva
O depósito de combustível está vazio.	Encher o depósito de combustível.
O ar (se aplicável) não está ligado.	Deslocar a alavanca do ar para a posição On (ligar).
O filtro de ar está sujo.	Limpar ou substituir o elemento do filtro de ar.
O(s) cabo(s) da(s) vela(s) de ignição está (estão) solto(s) ou desligado(s).	Instalar o(s) cabo(s) na vela de ignição.
As velas estão picadas, sujas ou a folga está incorreta.	Instalar uma vela de ignição nova, com as devidas folgas.
Há sujidade no filtro de combustível.	Substituir o filtro de combustível.
O sistema de combustível tem sujidade, água ou combustível muito antigo.	Contactar um representante de assistência autorizado.
Há combustível incompatível no depósito de combustível.	Esvaziar o depósito e substitua o combustível com o tipo correto.
O nível de óleo no cárter está baixo.	Adicionar óleo ao cárter.

O motor perde potência.

Causa possível	Ação corretiva
A carga no motor é excessiva.	Reduzir a velocidade no solo.
O filtro de ar está sujo.	Limpar o elemento do filtro de ar.
O nível de óleo no cárter está baixo.	Adicionar óleo ao cárter.
As aletas de refrigeração e as passagens de ar na parte inferior do revestimento da turbina do motor estão obstruídas.	Retirar a obstrução das aletas de refrigeração e das passagens de ar.
As velas estão picadas, reparadas ou a folga está incorreta.	Instalar uma vela de ignição nova, com as devidas folgas.

Causa possível	Ação corretiva
A ventilação do depósito de combustível está bloqueada.	Contactar um representante de assistência autorizado
Há sujidade no filtro de combustível.	Substituir o filtro de combustível.
O sistema de combustível tem sujidade, água ou combustível muito antigo.	Contactar um representante de assistência autorizado
Há combustível errado no depósito de combustível.	Contactar um representante de assistência autorizado

A máquina não anda.

Causa possível	Ação corretiva
As válvulas de distribuição estão abertas.	Feche as válvulas de reboque.
As correias de tração estão gastas, soltas ou partidas.	Contacte um serviço de assistência autorizado
As correias de tração estão fora das polias.	Contacte um serviço de assistência autorizado
A transmissão não responde.	Contactar um representante de assistência autorizado.

A máquina vibra de forma anormal.

Causa possível	Ação corretiva
A(s) lâmina(s) de corte está/estão dobrada (s) ou desequilibrada(s).	Instalar lâmina(s) de corte nova(s).
O parafuso de montagem da lâmina está solto.	Apertar o parafuso de montagem da lâmina.
Os parafusos de montagem do motor estão soltos.	Aperte os parafusos de montagem do motor.
A polia do motor, a polia intermédia ou a polia das lâminas está solta.	Apertar a polia adequada.
A polia do motor está danificada.	Contactar um representante de assistência autorizado
O eixo da lâmina está dobrado.	Contactar um representante de assistência autorizado
O apoio do motor está solto ou gasto.	Contactar um representante de assistência autorizado

A altura de corte não é uniforme.

Causa possível	Ação corretiva
Lâmina(s) não está/estão afiada(s).	Afie a(s) lâmina(s).
Lâmina(s) de corte está/estão empenada (s).	Instale lâmina(s) de corte nova(s).
O cortador não está nivelado.	Nivele o cortador na horizontal e de trás para a frente.
Um rolo antidano (se aplicável) não está corretamente ajustado.	Ajuste a altura da roda antidano.
A parte de baixo da plataforma do cortador está suja.	Limpe a parte de baixo da plataforma do cortador.
A pressão dos pneus é incorreta.	Ajuste da pressão dos pneus.
O eixo da lâmina está empenado.	Contacte um representante de assistência autorizado.

As lâminas não rodam.

Causa possível	Ação corretiva
A correia de transmissão está gasta, larga ou partida.	Instalar uma nova correia da transmissão.
A correia da transmissão está fora da polia.	Montar a correia de acionamento e verificar se os veios de ajuste e as guias da correia estão na posição correta.
O interruptor da tomada de força (PTO) ou a embraiagem da tomada de força está com problemas.	Contactar um representante de assistência autorizado.
A correia do cortador está gasta, larga ou partida.	Instalar uma nova correia do cortador.

Esquema elétrico

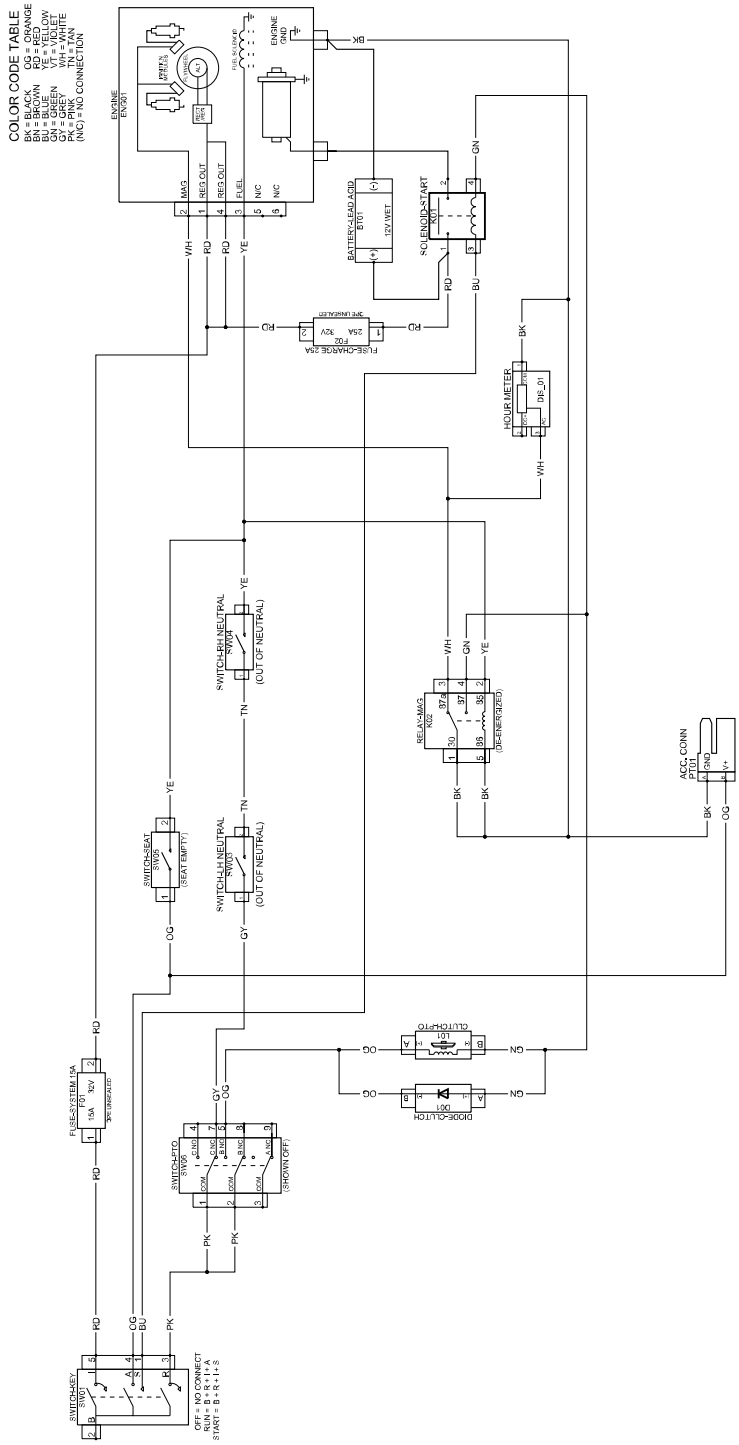

G591631

Informações sobre o aviso da Proposta 65 da Califórnia

Que aviso é este?

Pode ver um produto à venda que tem o seguinte aviso:

AVISO: cancro e problemas reprodutivos – www.p65Warnings.ca.gov.

O que é a Prop 65?

A Prop 65 aplica-se a qualquer empresa a operar na Califórnia, que venda produtos na Califórnia ou que fabrique produtos que possam ser vendidos ou trazidos para a Califórnia. Prevê que o Governador da Califórnia deve manter e publicar uma lista de químicos conhecidos que podem provocar cancro, defeitos de nascença e/ou outros problemas reprodutivos. A lista, atualizada anualmente, inclui centenas de químicos que se encontram em muitos itens do dia-a-dia. O objetivo da Prop 65 é informar o público sobre a exposição a estes produtos químicos.

A Prop 65 não proíbe a venda dos produtos que contêm estes produtos químicos, mas requer que tenham avisos em qualquer produto, embalagem ou panfleto com o produto. Além disso, um aviso da Prop 65 não significa que um produto está em violação de quaisquer normas ou exigências de segurança do produto. Na verdade, o governo da Califórnia clarificou que um aviso Prop 65 “não é o mesmo que uma decisão regulamentada de que um produto é “seguro” ou “perigoso”.? Muitos destes químicos têm sido utilizados em produtos no dia-a-dia durante anos sem lhes serem documentados perigos. Para mais informações, consulte https://oag.ca.gov/prop65/faqs-view-all.

Um aviso Prop 65 significa que uma empresa (1) avaliou a exposição e concluiu que excede o “sem nível de risco não significativo” ou (2) que decidiu fornecer um aviso baseado no seu entendimento da presença de um produto químico listado sem tentar avaliar a exposição.

Esta lei aplica-se em todo o lado?

Os avisos Prop 65 são exigidos apenas sob a lei californiana. Estes avisos são vistos por toda a Califórnia nos mais diversos locais, incluindo, mas não limitado a, restaurantes, supermercados, hotéis, escolas e hospitais e numa extensa variedade de produtos. Além disso, alguns revendedores de encomendas online e por correspondência fornecem avisos da Prop 65 nos seus websites ou em catálogos.

Como é que os avisos da Califórnia se comparam aos limites federais?

As normas Prop 65 são geralmente mais rigorosas do que as normas federais e internacionais. Existem várias substâncias que exigem um aviso da Prop 65 em níveis que são muito inferiores aos limites de ação federais. Por exemplo, a norma Prop 65 para avisos para chumbo é de 0,5 µg/dia, o que está bem abaixo das normas federais e internacionais.

Porque é que nem todos os produtos similares possuem o aviso?

- Os produtos vendidos na Califórnia exigem rotulagem da Prop 65, enquanto produtos similares vendidos noutros lados não.
- Uma empresa envolvida numa ação judicial Prop 65, para alcançar um acordo, pode ter de utilizar os avisos da Prop 65 nos seus produtos, mas outras empresas que fabricam produtos similares podem não ter tal requisito.
- A aplicação da Prop 65 é inconsistente.
- As empresas podem optar por não fornecer avisos porque concluem que não são obrigadas a fazê-lo de acordo com a Prop 65. A falta de avisos para um produto não significa que o produto esteja livre dos produtos químicos listados em níveis similares.

Porque é que a Toro inclui este aviso?

A Toro decidiu fornecer aos consumidores tanta informação quanto possível para que possam tomar decisões informadas sobre os produtos que compram e usam. A Toro fornece avisos em certos casos com base no seu conhecimento da presença de um ou mais produtos químicos listados sem avaliar o nível de exposição, pois nem todos os produtos químicos listados fornecem requisitos de limite de exposição. Embora a exposição dos produtos da Toro possa ser

insignificante ou estar dentro do limite “sem riscos significativos”, por uma questão de precaução, a Toro decidiu fornecer avisos relativos à Prop 65. Além disso, se a Toro não fornecer esses avisos, pode ser processada pelo Estado da Califórnia ou por partes privadas que procuram aplicar a Prop 65, assim como estar sujeita a sanções substanciais.

Notas:

TORO®