Käyttöopas

Paikallaan kääntyvät TimeCutter ®MR4275T ja MR5075T -ajoleikkurit

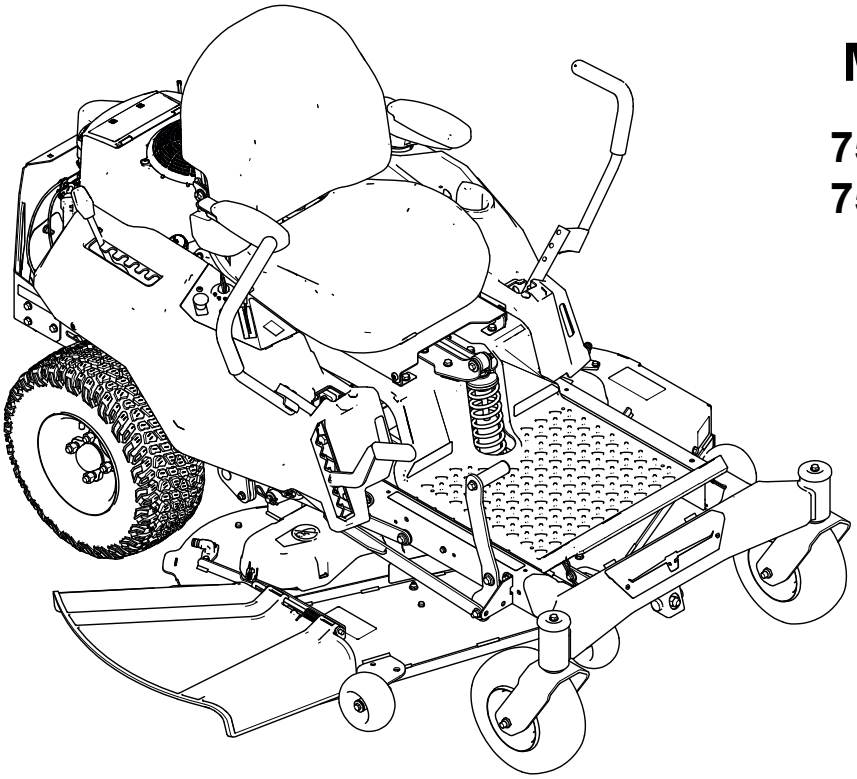

Malli—Sarjanumeroalue

75782—400000000 tai suurempi
75784—400000000 tai suurempi

3481-200A

Käännös alkuperäisestä tekstistä (FI)

3481-200

Vastuuvapauslausekkeet ja viranomaismääräystiedot

Tämä tuote on asiaankuuluvien eurooppalaisten direktiivien mukainen. Lisätietoja on erillisessä tuotekohtaisessa vaatimustenmukaisuusvakuutuksessa.

Brutto- tai nettovääntö: Moottorin valmistaja on mitannut tämän moottorin brutto- tai nettoväännön laboratoriossa SAE J1940:n tai J2723:n mukaisesti. Tämän luokan leikkurin moottorin todellinen vääntö on huomattavasti alhaisempi, koska se on säädetty turvallisuuteen, päästöihin ja käyttöön liittyvien vaatimusten mukaisesti. Tutustu koneen mukana toimitettuihin moottorin valmistajan tietoihin.

⚠ VAARA

KALIFORNIA
Lakiesitys 65

Tämän tuotteen moottorin tuottamat pakokaasut sisältävät kemikaaleja, jotka Kalifornian osavaltion tietojen mukaan aiheuttavat syöpää, synnynnäisiä epämuodostumia tai muuta lisääntymiseen liittyvää haittaa.

Akun liitännät ja navat ja niihin liittyvät lisävarusteet sisältävät lyijyä ja lyijy-yhdisteitä, jotka Kalifornian osavaltion tietojen mukaan aiheuttavat syöpää ja haittaavat lisääntymistä. Pese kädet, kun olet käsitellyt näitä osia.

Tämän tuotteen käyttäminen voi altistaa kemikaaleille, jotka Kalifornian osavaltion tietojen mukaan aiheuttavat syöpää, synnynnäisiä epämuodostumia tai muuta lisääntymiseen liittyvää haittaa.

Sisällysluettelo

Luku 1: Johdanto 1–1
Käyttötarkoitus 1–1
Avun pyytäminen 1–1
Käyttöoppaan merkinnät 1–2
Turvahälytysluokat 1–2
Luku 2: Turvaohjeet 2–1
Yleinen turvallisuus 2–1
Kaltevuusilmaisin 2–2
Turva- ja ohjetarrat 2–3
Luku 3: Laitteen osat 3–1
Ohjauspaneeli 3–1
Liikkeenohjausvivut 3–3
Pysäköinti-asento 3–3
MyRide®-jousituksen säätövipu 3–3
Leikkuukorkeusvipu 3–4
Leikkuupöydän nostopoljin 3–4
Polttoaineen tarkistusikkuna 3–4
Tekniset tiedot 3–5
Luku 4: Käyttö 4–1
Ennen käyttöä 4–1

© 2026—The Toro® Company

8111 Lyndale Ave So
Bloomington, MN 55044

Ota meihin yhteys: www.Toro.com
Painettu Yhdysvalloissa

Kaikki oikeudet pidätetään.

Turvallisuus ennen käyttöä 4–1
Polttoaine 4–3
Päivittäisen huollon suorittaminen 4–4
Sisäänajoaika 4–4
Turvajärjestelmä 4–4
Istuimen säätö 4–6
Liikkeenohjausvivun korkeuden säätö 4–6
Liikkeenohjausvivun kallistuksen säätö 4–6
Muunto sivulle poistoon, 107 cm:n leikkuupöydät 4–7
Muunto sivulle poistoon, 127 cm:n leikkuupöydät 4–9
Käytön aikana 4–11
Turvallisuus käytön aikana 4–11
Moottorin käynnistys 4–14
Moottorin sammutus 4–15
Koneella ajo 4–16
Ruohonleikkurin teräkytkimen (voimanulosotto) käyttö 4–17
Sivulle poisto 4–19
Leikkuukorkeuden säätö 4–19
Nurmisuojarullien säätö 4–20
Käyttövihjeitä 4–20
Käytön jälkeen 4–22
Turvallisuus käytön jälkeen 4–22
Koneen puhdistus 4–22
Koneen kuljetus 4–23
Luku 5: Kunnossapito 5–1
Turvallisuus huollon aikana 5–1
Kunnossapitotaulukko 5–2
Huoltoa edeltävät toimenpiteet 5–3
Leikkuupöydän verhon vapautus 5–3
Epäkuntoisen koneen siirtäminen 5–4
Koneen nosto 5–5
Voitelu 5–6
Laakereiden rasvaus 5–6
Moottorin huolto 5–7
Moottorin turvallinen käyttö 5–7
Ilmanpuhdistimen huolto 5–7
Moottoriöljyn huolto 5–8
Sytytystulpan huolto 5–12
Jäähdytysjärjestelmän puhdistus 5–13
Polttoaineen huolto 5–14
Polttoainesuodattimen vaihto 5–14
Sähköjärjestelmän huolto 5–15
Sähköjärjestelmän turvallinen käyttö 5–15
Akun huolto 5–15
Koneen käynnistäminen kaapeleilla 5–19
Sulakkeiden huolto 5–21
Vetojärjestelmän huolto 5–21
Rengaspaineen tarkistus 5–21
Pyöränmuttereiden tarkistus 5–22
Ohjauskulman säätö 5–22
Hihnojen huolto 5–23
Hihnojen tarkastus 5–23
Leikkurin hihnan vaihto 5–23

Leikkuupöydän huolto 5–25
Terien turvallinen käyttö 5–25
Terän huolto 5–25
Leikkuupöydän tasaus 5–29
Leikkuupöydän irrotus 5–33
Leikkuupöydän asennus 5–34
Suuntaimen vaihto 5–35
Puhdistus 5–36
Leikkuupöydän alapuolen pesu 5–36
Jätteiden hävitys 5–37
Luku 6: Säilytys 6–1
Turvallisuus varastoinnin aikana 6–1
Koneen valmistelu yli 30 vuorokauden varastointia varten 6–1
Akun säilytys 6–3
Vinkkejä akun säilytykseen 6–3
Luku 7: Vianetsintä 7–1
Luku 8: Kaaviot 8–1
Kytkentäkaavio 8–1
Tietoa Kalifornian osavaltion antamasta varoituksesta (Kalifornian lakiesitys 65)

Käyttötarkoitus

Tämä ajettava vaakatasoleikkuri on tarkoitettu kotikäyttöön asuinalueille. Se on tarkoitettu pääasiassa viheralueiden ruohonleikkuuseen. Tuotteen käyttäminen muuhun kuin sen aiottuun käyttötarkoitukseen voi olla vaarallista käyttäjälle ja sivullisille.

Lue nämä tiedot huolellisesti, jotta oppisit käyttämään ja huoltamaan laitetta asianmukaisesti sekä välttämään tapaturmia ja tuotevaurioita. Olet itse vastuussa tuotteen asianmukaisesta ja turvallisesta käytöstä.

Avun pyytäminen

Vieraile osoitteessa www.Toro.com, jos tarvitset tuoteturvallisuuteen ja käyttökoulutukseen liittyviä materiaaleja tai tietoja lisävarusteista tai lähimmästä jälleenmyyjästä tai jos haluat rekisteröidä tuotteesi.

Aina kun tarvitset huoltoa, alkuperäisiä Toro-varaosia tai lisätietoja, ota yhteys valtuutettuun huoltoliikkeeseen tai Toron asiakaspalveluun. Ota tällöin tuotteesi malli- ja sarjanumerot valmiiksi esiin. Nämä numerot ovat tuotteen sarjanumerokilvessä (1). Kirjoita numerot annettuun tilaan.

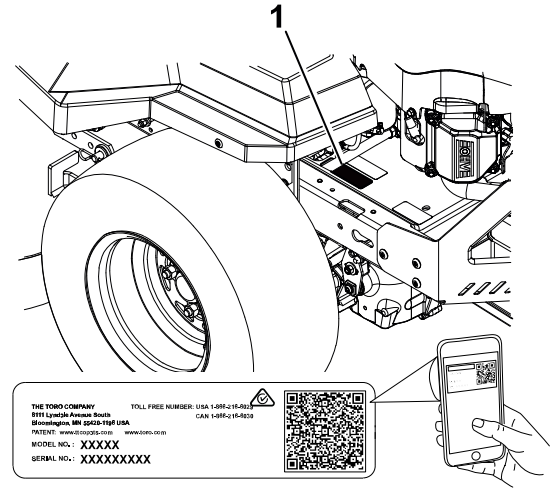

G586609

TÄRKEÄÄ

Skannaa sarjanumerokilvessä (jos varusteena) oleva QR-koodi mobiililaitteella, niin saat tuotetietoja sekä takuu- ja varaosatietoja.

Mallinu-mero:		**Sarjanu-mero:**	

Käyttöoppaan merkinnät

Tässä käyttöoppaassa esiintyvä varoitusmerkintä ilmaisee vaaratilannetta, josta saattaa olla seurauksena vakava tapaturma tai jopa kuolema, jos suositellut varotoimenpiteet laiminlyödään.

G405934

Tässä käyttöoppaassa käytetään kahta termiä tietojen korostamiseksi. **Tärkeää** kiinnittää huomiota mekaanisiin erikoistietoihin ja **Huomautus** korostaa erityishuomion ansaitsevia yleistietoja.

Turvahälytysluokat

Turvallisuusvaroitusmerkki esiintyy sekä tässä käyttöoppaassa että koneessa. Se osoittaa tärkeitä turvallisuusilmoituksia, joiden ohjeita on noudatettava onnettomuuksien ehkäisemiseksi.

Turvallisuusvaroitusmerkki esiintyy ennen tietoja, jotka varoittavat käyttäjää vaarallisista toimista tai tilanteista, ja sitä seuraa sana **HENGENVAARA**, **VAARA** tai **VAROITUS**.

HENGENVAARA

Hengenvaara: ilmaisee välittömästi vaarallisen tilanteen, joka jatkuessaan *johtaa* kuolemaan tai vakavaan loukkaantumiseen.

VAARA

Vaara: ilmaisee mahdollisesti vaarallisen tilanteen, joka jatkuessaan *voi* johtaa kuolemaan tai vakavaan loukkaantumiseen.

VAROITUS

Varoitus: ilmaisee mahdollisesti vaarallisen tilanteen, joka jatkuessaan *saattaa* johtaa vähäiseen tai lievään loukkaantumiseen.

Yleinen turvallisuus

Tämä tuote voi katkaista jalan tai käden sekä singota esineitä. Noudata aina kaikkia turvallisuusohjeita vakavan loukkaantumisen tai kuoleman välttämiseksi.

- Lue ja sisäistä kaikki tämän *käyttöoppaan* ohjeet ja varoitukset sekä koneessa, moottorissa ja lisälaitteissa olevat merkinnät ennen moottorin käynnistämistä ja noudata niitä.
- Älä anna lasten tai kouluttamattomien henkilöiden käyttää tai huoltaa konetta. Anna vain vastuullisten, koulutettujen, ohjeisiin perehtyneiden ja fyysisesti konetta käyttämään kykenevien henkilöiden käyttää tai huoltaa konetta.
- Älä päästä sivullisia, etenkään lapsia, käyttöalueelle.
- Älä käytä konetta äkkijyrkkien kohtien, ojien, vallien, vesiesteiden tai muiden vaarakohtien lähellä. Älä aja koneella rinteillä, joiden kaltevuus on yli 15 astetta.
- Älä laita käsiä tai jalkoja liikkuvien osien lähelle.
- Älä käytä konetta ilman, että kaikki suojalevyt, suojukset, kytkimet ja muut laitteet ovat paikoillaan ja toimivat oikein.
- Pysäköi kone tasaiselle alustalle, vapauta käytöt, kytke seisontajarru, sammuta moottori, irrota virta-avain ja odota, että kaikki liikkuvat osat ovat pysähtyneet, ennen kuin poistut käyttäjän paikalta.
- Odota, että kone jäähtyy, ennen huoltoa, säätämistä, tankkausta, puhdistusta tai varastointia.

Kaltevuusilmaisin

Tämä sivu voidaan kopioida henkilökohtaiseen käyttöön.

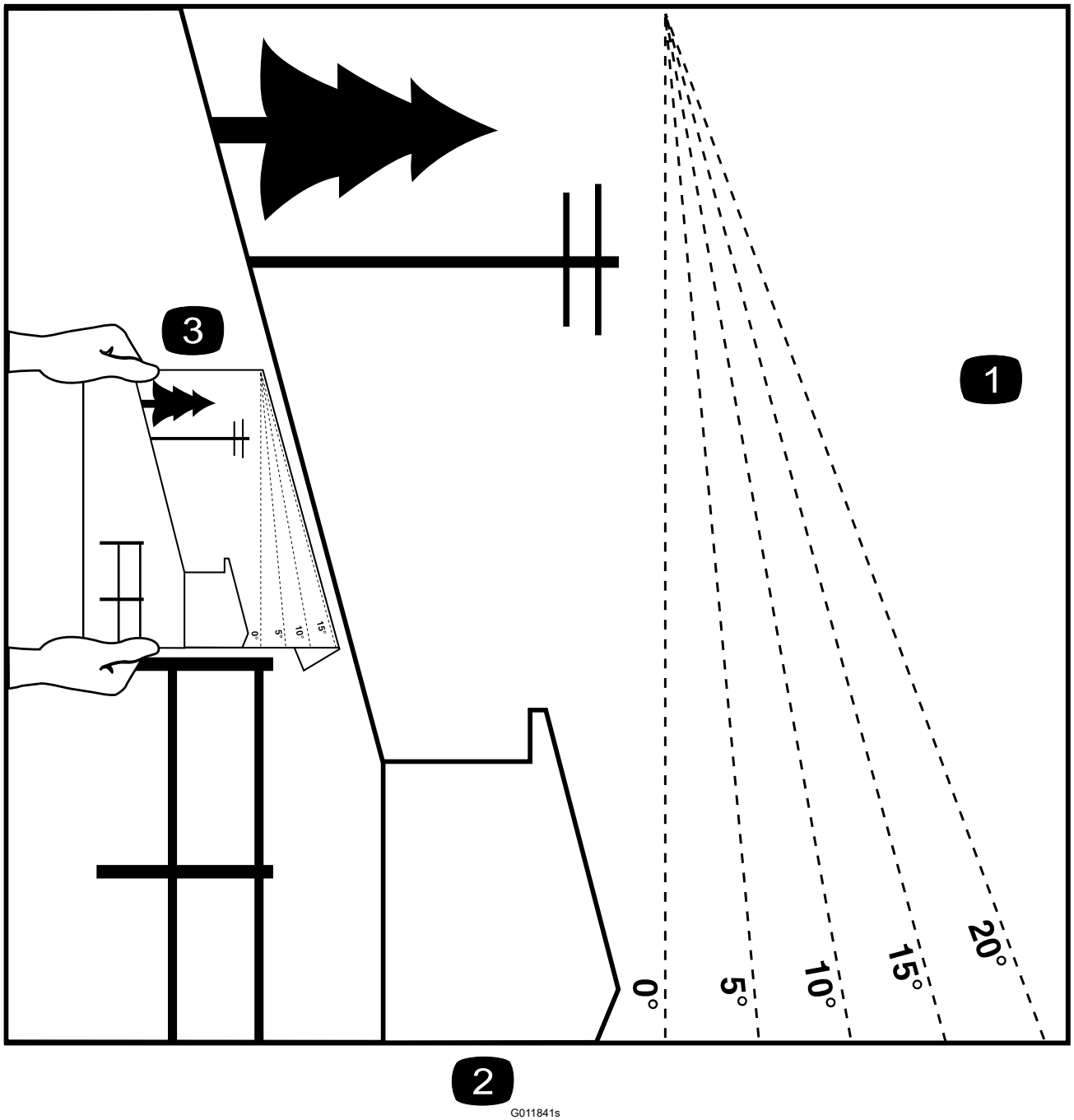

1. Konetta voidaan käyttää rinteissä, joiden enimmäiskaltevuus on 15 astetta. Määritä rinteiden jyrkkyys kaltevuuskaavion avulla ennen koneen käyttöä. **Älä käytä konetta rinteillä, joiden kaltevuus on yli 15 astetta.** Taita arkki rinteen kaltevuutta vastaavaa viivaa pitkin.
2. Kohdista tämä reuna pystysuoran pinnan kanssa (esim. puu, rakennus, aidanpylväs tai tanko).
3. Esimerkki rinteen kaltevuuden vertaamisesta taitettuun reunaan

Turva- ja ohjetarrat

Turva- ja ohjetarrat on sijoitettu hyvin näkyville paikoille mahdollisten vaara-alueiden lähettyville. Korvaa vioittuneet tai kadonneet tarrat uusilla.

Akkusymbolit

Akussa on joitain tai kaikki näistä symboleista.

s_batterysymbols2

1. Räjähdysvaara
2. Ei tulta, liekkejä eikä tupakointia
3. Syövyttävien nesteiden / kemiallisten palovammojen vaara
4. Käytä silmäsuojaimia.
5. Lue *käyttöopas*.
6. Pidä sivulliset turvallisen matkan päässä akusta.
7. Käytä silmäsuojaimia: räjähtävät kaasut voivat sokeuttaa ja aiheuttaa muita vammoja.
8. Akkuhappo voi sokeuttaa tai aiheuttaa vakavia syöpymiä.
9. Huuhtele silmät heti vedellä ja hankkiudu heti lääkärin hoitoon.
10. Sisältää lyijyä, ei saa hävittää tavallisen jätteen mukana.

Tarraosa: Valmistajan merkki

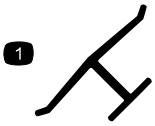

s_decaloemmarkt

1. Tämä merkki osoittaa, että terän on valmistanut alkuperäinen laitevalmistaja.

Polttoainesäiliön symbolit

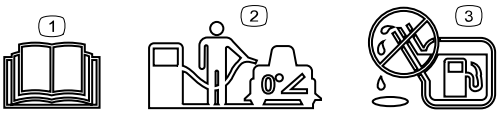

s_decalfueltanksymbols

1. Lue *käyttöopas*.
2. Pysäköi kone tasaiselle alustalle polttoainesäiliötä täytettäessä.
3. Älä täytä polttoainesäiliötä liian täyteen.

Voimanulosoton symbolit

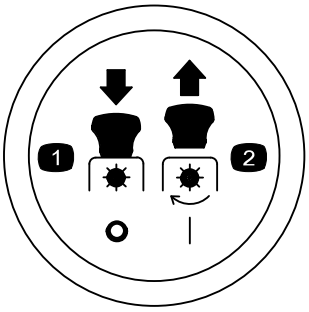

s_decalptosymbols

1 Voimanotto – pois päältä

2 Voimanotto – päälle

Tarraosa: 99-3943

Vain 127 cm:n leikkuupydll varustetut mallit

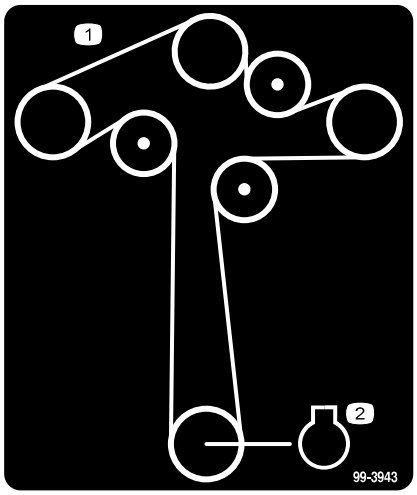

s_decal99-3943

1 Hihnan kulku

2 Moottori

Tarraosa: 105-7015

Vain 107 cm:n leikkuupydll varustetut mallit

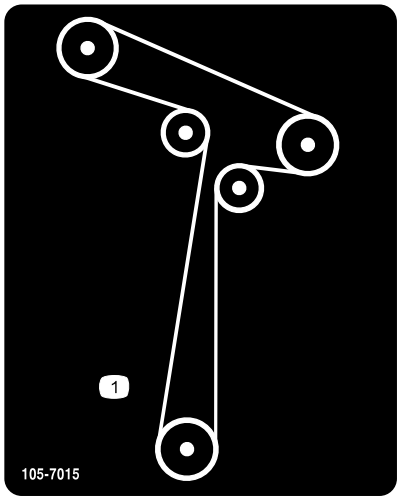

decal105-7015

1 Hihnan kulku

Tarraosa: 112-9840

Vain 127 cm:n leikkuupydll varustetut mallit

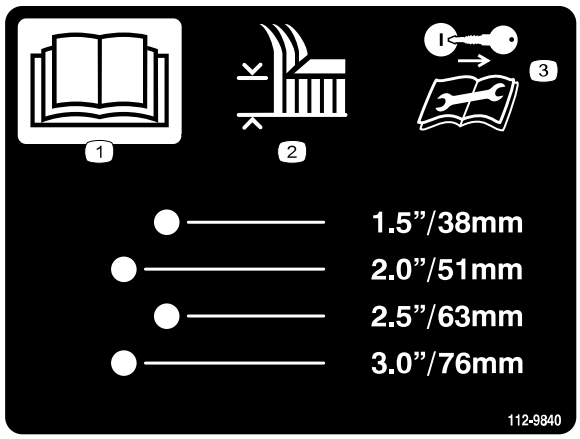

s_decal112-9840

(1) Lue *käyttöopas*.

(2) Leikkuukorkeus

(3) Irrota avain ja lue ohjeet ennen korjaamista tai huoltamista.

Tarraosa: 121-2989

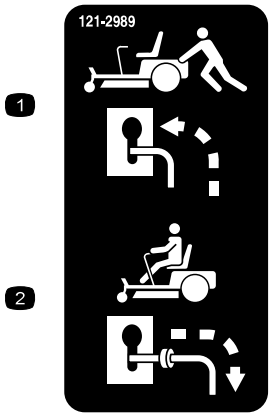

s_decal121-2989

(1) Ohitusvipuasento koneen työntämistä varten.

(2) Ohitusvivun asento koneen käyttöä varten

Tarraosa: 130-0731

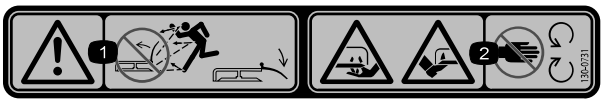

s_decal130-0731

terän lähellä: pysy etäällä liikkuvista osista.

(1) Vaara: esineiden sinkoutumisvaara. Pidä suuntain paikallaan.

(2) Käsien ja jalkojen loukkaantumisvaara ruohonleikkurin

Tarraosa: 132-0872

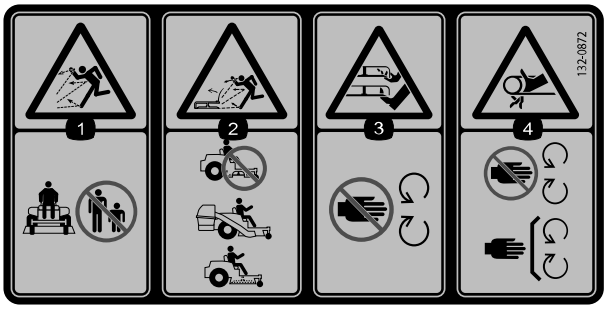

s_decal132-0872

(1) Esineiden sinkoutumisvaara: pidä sivulliset loitolla.

(2) Esineiden sinkoutumisvaara, leikkuri: Älä käytä konetta leikkuupöydän ollessa avoimena. Käytä levitintä tai suuntainta.

(3) Käsien ja jalkojen silpoutumisvaara, leikkuuterä: pysy etäällä liikkuvista osista.

(4) Käsien takertumisvaara, hihna: Pysy etäällä liikkuvista osista. Pidä kaikki suojukset ja suojalevyt paikoillaan.

Tarraosa: 139-2391

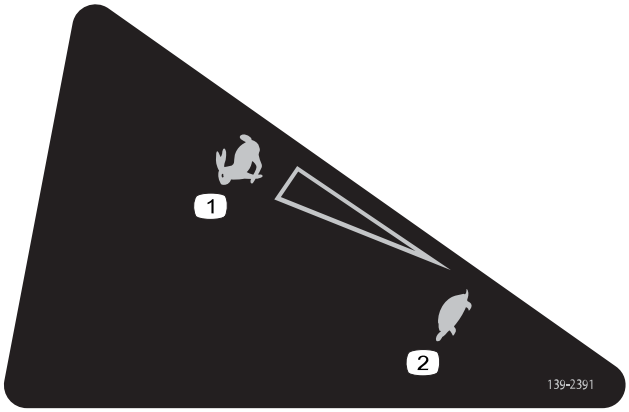

s_decal139-2391s

(1) Nopea

(2) Hidas

Tarraosa: 139-2394

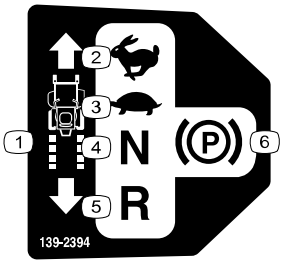

s_decal139-2394

(1) Vetopyörän ohjaimet

(2) Nopea

(3) Hidas

(4) Vapaa

(5) Peruutus

(6) Seisontajarru

Tarraosa: 139-2395

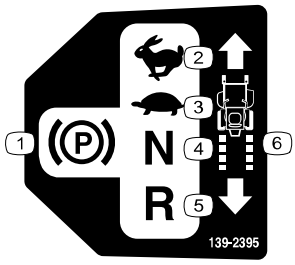

s_decal139-2395

(1) Seisontajarru

(2) Nopea

(3) Hidas

(4) Vapaa

(5) Peruutus

(6) Vetopyörän ohjaimet

Tarraosa: 140-2748

s_decal140-2748

Tarraosa: 142-5864

decal142-5864

Tarraosa: 144-5288

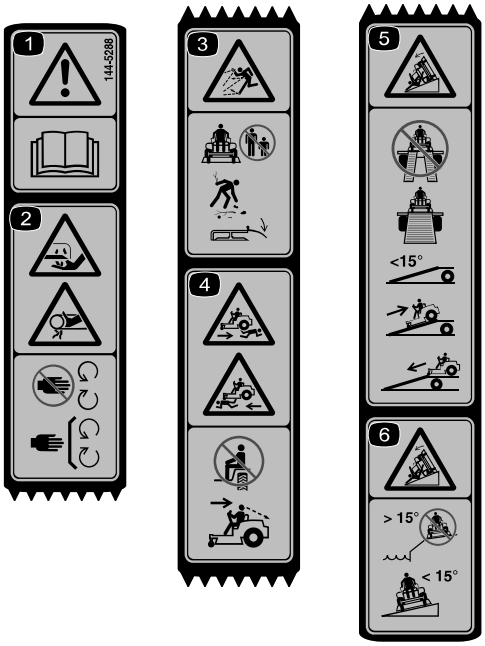

s_decal144-5288

(1) Vaara: lue *käyttöopas*.

(2) Sormien tai käsien loukkaantumisvaara: Pidä kädet etäällä liikkuvista osista. Pidä kaikki suojukset ja suojalevyt paikoillaan.

(3) Esineiden sinkoutumisvaara: Pidä sivulliset loitolla. Kerää kaikki roskat. Pidä suuntain paikallaan.

(4) Yliajovaara: Älä kuljeta matkustajia. Katso taaksesi ja alas, kun ajat peruutusvaihteella.

(5) Kaatumisvaara: Älä käytä kaksiosaista ramppia koneen lastaamiseen perävaunuun. Käytä vain yksiosaista ramppia, joka on riittävän leveä koneelle. Älä käytä ramppia, jonka kaltevuus on yli 15 astetta. Aja ramppia ylöspäin peruuttamalla ja alaspäin eteenpäin ajaen.

(6) Kaatumisvaara: Älä käytä konetta lähellä pudotuksia yli 15 astetta jyrkillä rinteillä. Käytä ainoastaan rinteillä, joiden kaltevuus on alle 15 astetta.

Huomaa: Tämä kone on teknisen standardin vakaustestin mukainen staattisten lateraalisten ja pituussuuntaisten testien osalta tarran osoittamalla suositellulla enimmäiskaltevuudella. Tutustu käyttöoppaan ohjeisiin koneen käytöstä rinteissä, tarkasta koneen käyttöolosuhteet ja määritä niiden perusteella, voidaanko konetta käyttää kyseisellä paikalla ja vallitsevissa olosuhteissa. Maaston muutokset voivat vaikuttaa koneen käyttöön rinteissä.

Tarraosa: 164-3327

s_decal164-3327

Laitteen osat

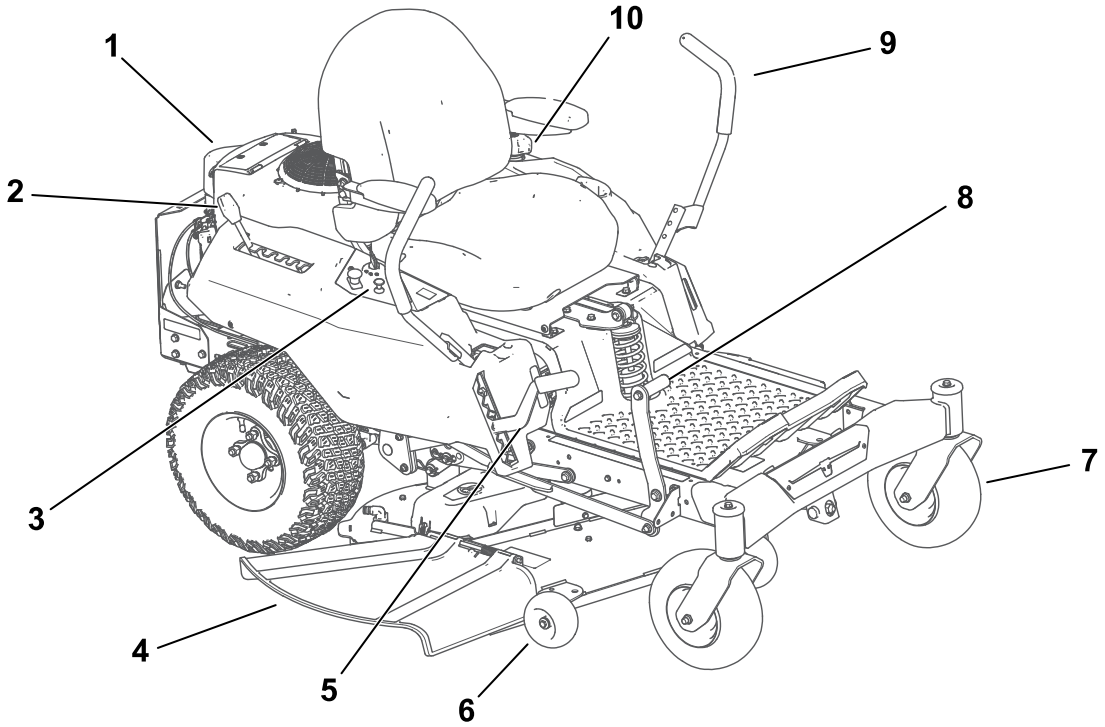

G594367

1. Moottori
2. MyRide™-säätövipu (vain koneet, joissa on MyRide)
3. Ohjauspaneeli
4. Suuntain
5. Leikkuukorkeusvipu
6. Nurmisuojarulla
7. Etukääntöpyörä
8. Leikkuupöydän nostopoljin (vain 127 cm:n malleissa)
9. Liikkeenohjausvipu
10. Polttoainesäiliön korkki

Ohjauspaneeli

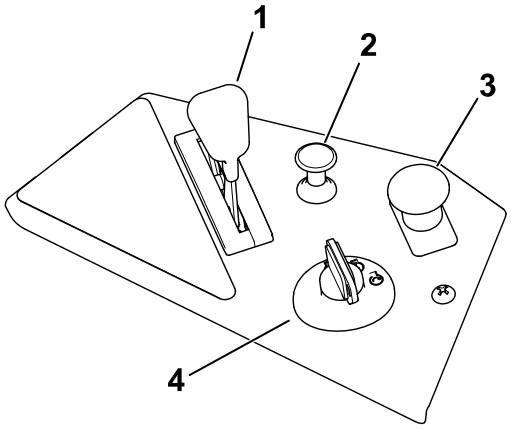

G593625

1. Kaasuvipu
2. Rikastimen vipu
3. Teräkytkin (voimanulosotto)
4. Avainkytkin

Avainkytkin

Käynnistä tai sammuta moottori virta-avaimella.

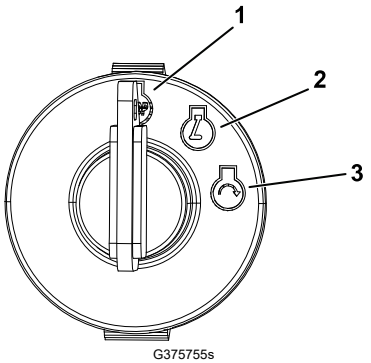

1. Sammuta moottori
2. Käytä moottoria
3. Käynnistä moottori

Kaasuvipu

Kaasuvivulla ohjataan moottorin kierrosnopeutta, ja siinä on portaaton säätö HIDAS-asennosta NOPEA-asentoon.

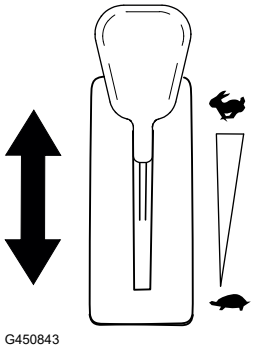

Rikastimen vipu

Käytä rikastimen vipua apuna kylmän moottorin käynnistyksessä.

Huomaa: Älä käytä lämmintä moottoria rikastin PÄÄLLÄ-asennossa.

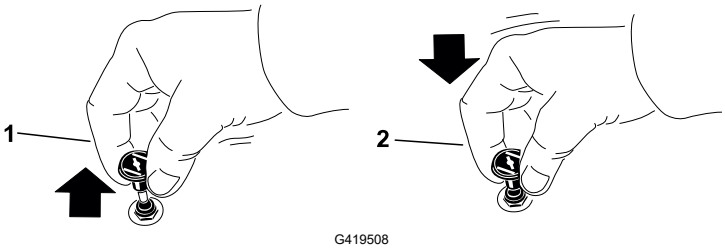

1. Käytössä
2. Pois

Teräkytkin (voimanulosotto)

Teräkytkin, joka on merkitty voimanulosoton (PTO) kuvakkeella, kytkee ja vapauttaa voimansiirron leikkuuteriin.

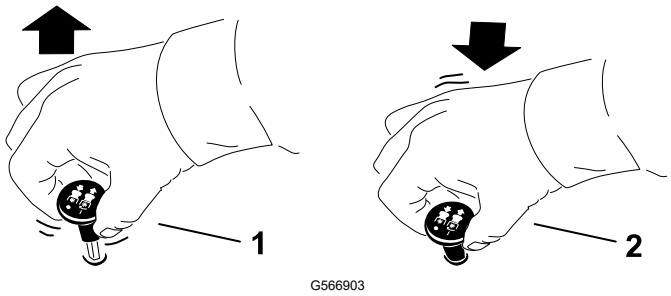

1 Päällä (kytketty)

2 Pois (vapautettu)

Liikkeenohjausvivut

Liikkeenohjausvivuilla konetta kuljetetaan eteen- ja taaksepäin sekä käännetään.

Pysäköinti-asento

Kun pysähdyt tai poistut koneesta, kytke seisontajarru siirtämällä liikkeenohjausvivut keskeltä ulospäin PYSÄKÖINTI-asentoon.

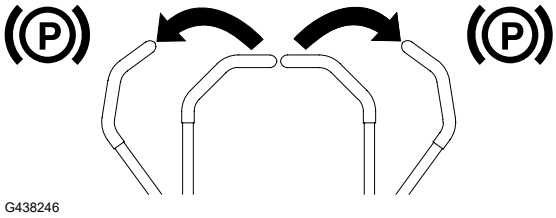

MyRide®-jousituksen säätövipu

Koneet, joissa on MyRide-jousitusjärjestelmä

Ajomukavuutta voidaan lisätä säätämällä istuimen jousitusta säätövivulla.

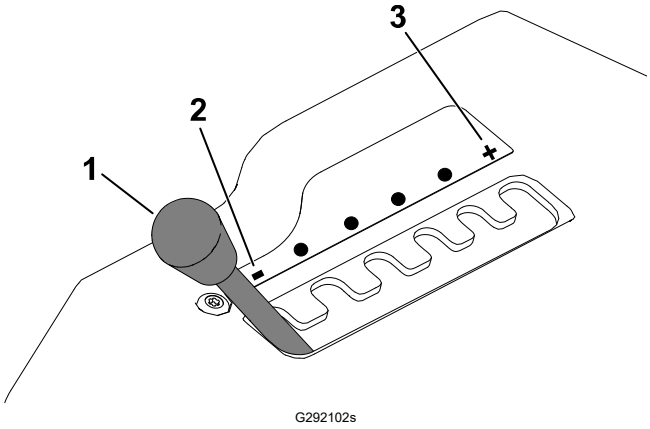

1 Säätövipu

2 Pehmeämpi jousitus

3 Kovempi jousitus

Leikkuukorkeusvipu

Leikkuukorkeusvivun avulla leikkuupöytää voidaan laskea ja nostaa istualtaan. Säädä leikkuukorkeutta vain koneen ollessa paikallaan.

Leikkuupöydän nostopoljin

Vain 127 cm:n leikkuupydll varustetut mallit

Leikkuupöydän nostopolkimella leikkuupöytää voi nostaa istualtaan hetkeksi esteiden väistämiseksi tai leikkuukorkeuden säädön aikana.

Polttoaineen tarkistusikkuna

Tarkista polttoaineen tarkistusikkunasta, onko polttoainesäiliössä polttoainetta.

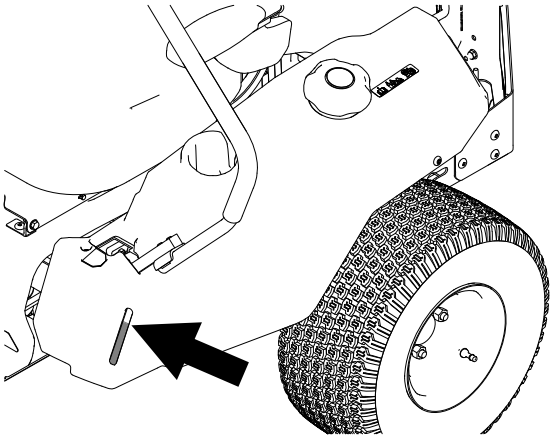

G567032

Tekniset tiedot

Huomaa: Ominaisuuksia ja rakennetta voidaan muuttaa ilmoittamatta.

	107 cm:n leikkuupöytä	**127 cm:n leikkuupöytä**
Leikkuuleveys	107 cm	127 cm
Leveys suuntaimen ollessa ala-asennossa	135 cm	155 cm
Leveys suuntaimen ollessa yläasennossa	123 cm	130 cm
Pituus	185 cm	186 cm
Korkeus	112 cm	109 cm
Paino	262 kg	283 kg

Lisälaitteet/lisävarusteet

Koneeseen on saatavana valikoima Toron hyväksymiä lisälaitteita ja -varusteita, joiden avulla voidaan parantaa ja laajentaa sen ominaisuuksia. Ota yhteys valtuutettuun huoltoliikkeeseen tai valtuutettuun Toro-jälleenmyyjään tai siirry osoitteeseen www.Toro.com, jossa on luettelo hyväksytyistä lisälaitteista ja -varusteista.

Käytä vain Toro-alkuperäisvaraosia ja -lisävarusteita, jotta kone toimii parhaalla mahdollisella tavalla ja sen turvasertifiointi pysyy voimassa.

Ennen käyttöä

Turvallisuus ennen käyttöä

- Älä anna lasten tai kouluttamattomien henkilöiden käyttää tai huoltaa konetta. Paikalliset säännökset saattavat asettaa rajoituksia käyttäjän ialle. Omistaja vastaa käyttäjien ja mekaanikkojen koulutuksesta.
- Tarkasta koneen käyttöalue ja poista kaikki esineet, jotka voivat sinkoutua tai haitata koneen toimintaa.
- Tutki maasto, jotta voit arvioida, mitä tarvikkeita sekä lisälaitteita ja -varusteita koneen turvallinen käyttö edellyttää.
- Älä kuljeta koneessa matkustajia.
- Tutustu laitteen turvallisen käytön ohjeisiin, ohjauslaitteisiin ja turvamerkintöihin.
- Tarkista, että käyttäjän pitokytkimet, turvakytkimet ja suojukset ovat paikoillaan ja toimivat oikein. Älä käytä konetta, mikäli ne eivät toimi kunnolla.
- Pukeudu asianmukaisesti. Käytä silmäsuojaimia, pitkiä housuja, tukevia liukastumisen estäviä kenkiä ja kuulosuojaimia. Sido pitkät hiukset. Älä käytä löysiä vaatteita tai riippuvia koruja.
- Älä aja koneella, elleivät kaikki suojukset ja turvalaitteet, kuten suuntaimet ja koko ruohonkerääjä, ole paikoillaan ja toimi oikein. Vaihda kuluneet tai vahingoittuneet osat tarvittaessa.
- Sammuta moottori, irrota virta-avain ja odota, että kaikki liikkuvat osat ovat pysähtyneet, ennen kuin poistut käyttäjän paikalta. Odota, että kone jäähtyy, ennen huoltoa, säätämistä, tankkausta, puhdistusta tai varastointia.

⚠ VAARA ⚠

Terään koskeminen voi aiheuttaa vakavia henkilövahinkoja.

Kun sammutat moottorin, terien pitäisi pysähtyä. Jos näin ei tapahdu, lopeta koneen käyttö välittömästi ja ota yhteys valtuutettuun huoltoliikkeeseen.

- Tarkista ennen leikkaamista, että koneen leikkuukokoonpanot toimivat oikein.
- Pidä sivulliset, etenkin lapset, ja lemmikit poissa koneen luota käytön aikana. Sammuta kone ja lisälaitteet, jos työskentelyalueelle tulee ihmisiä.

Turvallisuus ennen käyttöä (jatkuu)

Polttoaineturvallisuus

- Polttoaine on hyvin tulenarkaa ja räjähdysherkkää. Polttoaineen aiheuttama tulipalo tai räjähdys voi aiheuttaa palovammoja ja omaisuusvahinkoja.
  - Aseta säiliö tai kone suoraan maahan ennen polttoaineen lisäystä. Älä aseta niitä ajoneuvoon tai minkään esineen päälle. Muutoin staattinen purkaus voi sytyttää polttoaineen.
  - Täytä polttoainesäiliö ulkona avoimessa tilassa tasaisella alustalla, kun moottori on jäähtynyt. Pyyhi läikkynyt polttoaine pois.
  - Älä käsittele polttoainetta tupakoidessasi tai avotulen tai kipinöiden lähellä.
  - Älä irrota polttoainesäiliön korkkia tai lisää polttoainetta säiliöön moottorin ollessa käynnissä tai kuuma.
  - Jos polttoainetta läikkyy, älä yritä käynnistä moottoria. Vältä luomasta kipinälähteitä, ennen kuin polttoainehöyryt ovat hälvenneet.
  - Polttoainetta tulee säilyttää hyväksytyssä polttoaineastiassa, joka tulee pitää poissa lasten ulottuvilta.
- Älä täytä polttoainesäiliötä liian täyteen. Aseta polttoainesäiliön korkki paikalleen ja kiristä se huolellisesti.
- Polttoainesäiliön täytön aikana saattaa tietyissä olosuhteissa purkautua staattista sähköä, joka voi sytyttää polttoainehöyryt.
- Älä täytä astioita ajoneuvon sisällä tai ajoneuvon tai perävaunun lavalla, jossa on muovipäällyste. Aseta astiat aina maahan ja pois ajoneuvon läheltä ennen polttoaineen lisäämistä.
- Poista laite ajoneuvosta tai perävaunusta ja tankkaa laite, kun sen pyörillä on kosketus maahan. Jos se ei ole mahdollista, tankkaa mieluummin kannettavasta astiasta kuin polttoaineen jakelupistoolilla.
- Pidä pistoolia polttoainesäiliön reunaa tai astian aukkoa vasten koko tankkaamisen ajan. Älä käytä polttoainepistoolin aukilukituskytkintä.
- Polttoaine on haitallista tai tappavaa nieltynä. Pitkäaikainen altistuminen höyryille voi aiheuttaa vakavan tapaturman ja sairauksia.
  - Vältä höyryjen hengittämistä.
  - Pidä kasvot ja kädet etäällä jakelupistoolista ja polttoainesäiliöstä.
  - Älä päästä polttoainetta silmiin tai iholle.
- Puhdista polttoaineroiskeet.
- Älä säilytä konetta tai polttoainesäiliötä tilassa, jossa on avotuli, kipinöitä tai varmistusliekki (esimerkiksi vedenlämmitin tai muu vastaava laite).
- Käytä laitetta vain, kun pakokaasujärjestelmä on kokonaisuudessaan paikallaan ja toimii oikein.

Polttoaine

Polttoaineen tiedot

Tilavuus	19 litraa
Tyyppi	Lyijytön bensiini
Vähimmäisoktaaniluku	87 (USA) tai 91 (tutkimusoktaani [RON]; Yhdysvaltojen ulkopuolella)
Etanoli	Enintään 10 % tilavuudesta
Metanoli	–
MTBE (metyylitertiääributyylieetteri)	Alle 15 % tilavuudesta
Öljy	Älä lisää polttoaineeseen

Käytä vain puhdasta ja uutta, korkeintaan 30 päivää vanhaa polttoainetta, joka on peräisin luotettavalta toimittajalta.

TÄRKEÄÄ

Vähennä käynnistysongelmia lisäämällä uuteen polttoaineeseen stabilointi-/lisäainetta stabilointi-/lisäaineen valmistajan ohjeiden mukaisesti.

Polttoainesäiliön täyttö

1. Pysäköi kone tasaiselle alustalle.
2. Siirrä liikkeenohjausvivut ulospäin PYSÄKÖINTI-asentoon.
3. Sammuta moottori ja irrota virta-avain.
4. Puhdista polttoainesäiliön korkin ympäristö ja täytä polttoainesäiliö.

TÄRKEÄÄ

Täytä polttoainesäiliö täyttöaukon kaulan alaosaan asti. Polttoainesäiliötä ei saa täyttää aivan täyteen.

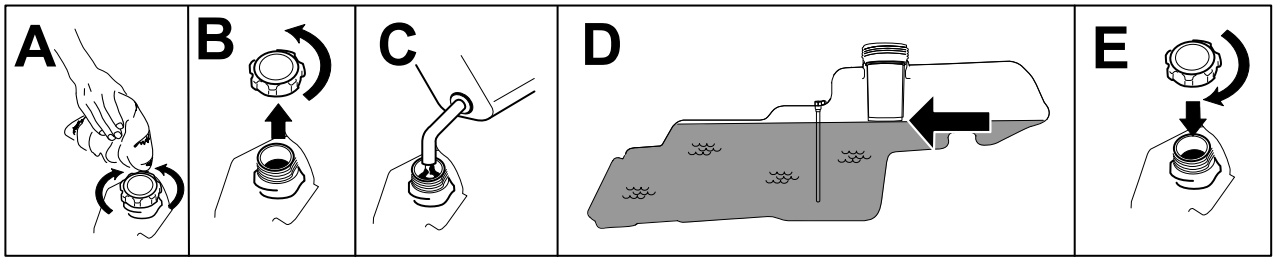

G567079

Päivittäisen huollon suorittaminen

Suorita huoltoaikataulun osassa ”Ennen jokaista käyttökertaa tai päivittäin” mainitut toimet ennen koneen käynnistystä päivittäin.

Sisäänajoaika

Uusissa moottoreissa täyden voiman saavuttaminen kestää jonkin aikaa. Uuden ruohonleikkurin leikkuupöydissä ja vetojärjestelmissä on enemmän moottoria kuormittavaa kitkaa. Sisäänajo kestää 40–50 tuntia, kunnes uudet koneet saavuttavat täyden voiman ja parhaan suorituskyvyn.

Turvajärjestelmä

Turvajärjestelmä huolehtii siitä, että moottori käynnistyy vain, kun:

- teräkytkin (voimanulosotto) on vapautettu
- Liikkeenohjausvivut ovat PYSÄKÖINTI-asennossa.

Lisäksi turvajärjestelmä sammuttaa moottorin, jos liikkeenohjausvivut eivät ole PYSÄKÖINTI-asennossa ja kuljettaja nousee istuimelta.

⚠ VAARA ⚠

Jos turvakytkimet ovat irronneet tai vaurioituneet, kone saattaa toimia odottamattomalla tavalla ja aiheuttaa henkilövahinkoja.

- **Älä kajoa turvakytkimiin.**
- **Tarkista turvakytkimien toimivuus päivittäin ja vaihda mahdolliset vaurioituneet kytkimet ennen koneen käyttämistä.**

Turvajärjestelmä (jatkuu)

Turvajärjestelmän testaus

Tarkista turvajärjestelmän toimivuus aina ennen koneen käyttöä. Jos turvajärjestelmä ei toimi alla kuvatulla tavalla, se on välittömästi korjautettava valtuutetussa huoltoliikkeessä.

1. Istu istuimella, aseta liikkeenohjausvivut PYSÄKÖINTI-asentoon ja siirrä teräkytkin PÄÄLLÄ-asentoon. Yritä käynnistää moottori. Moottori ei saa käynnistyä.

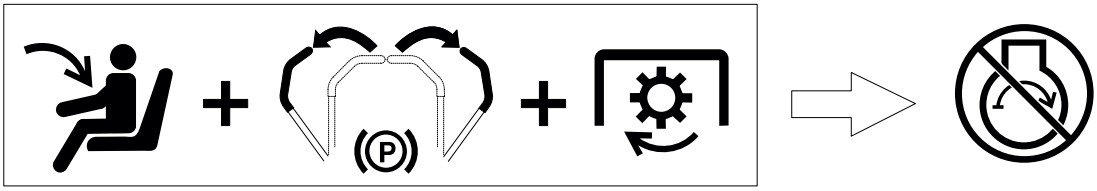

G511504

2. Istu istuimella ja siirrä teräkytkin POIS-asentoon. Siirrä jompikumpi liikkeenohjausvipu keskelle lukitsemattomaan asentoon. Yritä käynnistää moottori. Moottori ei saa käynnistyä. Toista toisella liikkeenohjausvivulla.

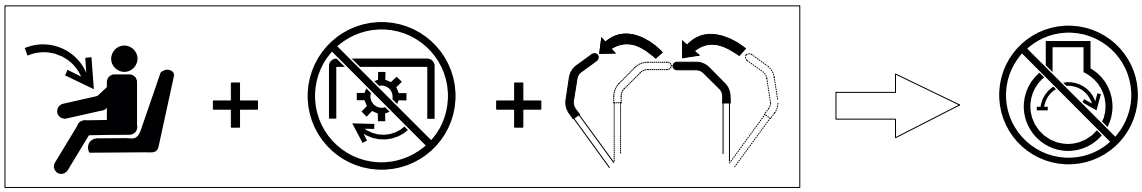

G511505

3. Istu istuimella, aseta teräkytkin POIS-asentoon ja siirrä liikkeenohjausvivut PYSÄKÖINTI-asentoon. Käynnistä moottori. Kun moottori on käynnissä, kytke teräkytkin ja nouse hieman istuimelta. Moottorin pitäisi sammua yhden sekunnin kuluessa.

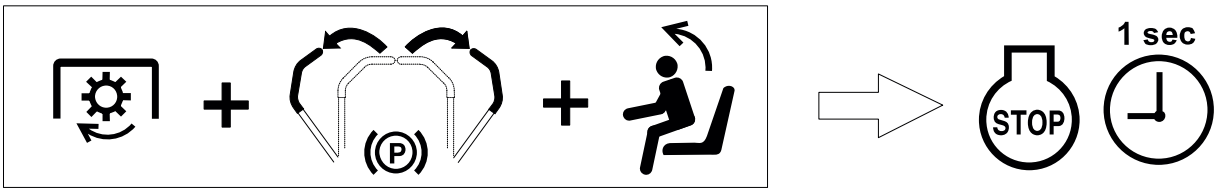

G511506

4. Istu istuimella, aseta teräkytkin POIS-asentoon ja siirrä liikkeenohjausvivut PYSÄKÖINTI-asentoon. Käynnistä moottori. Kun moottori on käynnissä, siirrä liikkeenohjausvivut keskelle lukitsemattomaan asentoon ja nouse hieman istuimelta. Moottorin pitäisi sammua yhden sekunnin kuluessa.

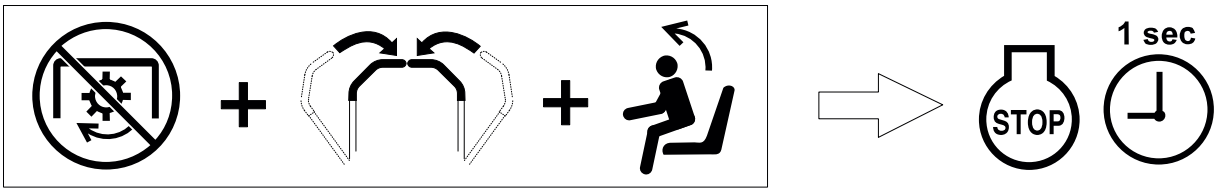

G511507

Istuimen säätö

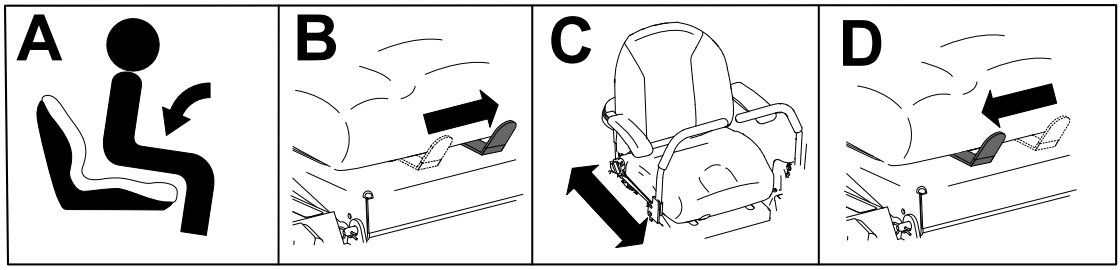

G594372

Liikkeenohjausvivun korkeuden säätö

Säädä liikkeenohjausvipuja korkeammalle tai matalammalle omien tarpeiden mukaan.

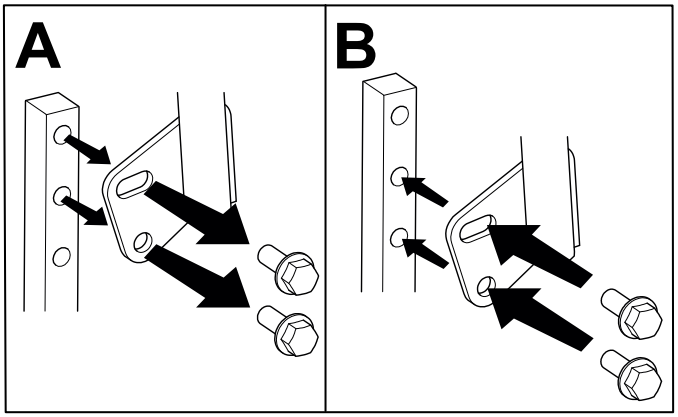

G441093

Liikkeenohjausvivun kallistuksen säätö

Säädä liikkeenohjausvipuja eteen- tai taaksepäin omien tarpeiden mukaan.

1. Löysää ylempi pultti.
2. Löysää alempaa pulttia sen verran, että ohjausvipu kääntyy pitkittäissuunnassa.
3. Kiristä molemmat pultit.
4. Säädä toinen ohjausvipu samalla tavalla.

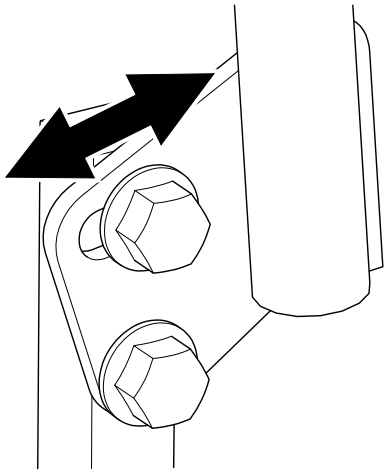

G333846s

Muunto sivulle poistoon, 107 cm:n leikkuupöydät

Asenna kiinnikkeet samoihin leikkuupöydän reikiin, joista ne alun perin irrotettiin. Tällä varmistetaan, että reikiä ei jää avoimiksi leikkuupöydän käytön aikana.

⚠ VAARA ⚠

Koneessa olevien avoimien reikien kautta lentää roskia, mikä voi johtaa vakavaan loukkaantumiseen.

- **Älä koskaan käytä konetta ilman, että koneen kotelon kaikkiin reikiin on asennettu suojukset.**
- **Asenna suojukset asennusaukkoihin, kun irrotat levittimen.**

---

1. Pysäköi kone vaakasuoralle alustalle, vapauta teräkytkin ja siirrä liikkeenohjausvivut ulospäin PYSÄKÖINTI-asentoon.
2. Sammuta moottori, irrota avain ja odota, että kaikki liikkuvat osat ovat pysähtyneet, ennen kuin poistut käyttäjän paikalta.
3. Irrota leikkuupöytä. Katso kohta Leikkuupöydän irrotus, page 5–33.

4. Remove the baffle as shown; retain the fasteners.

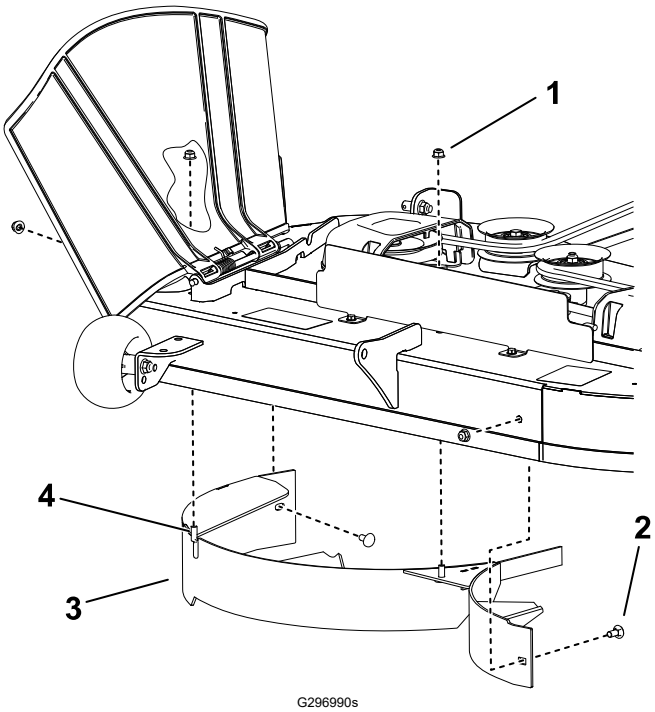

1. Lukkomutteri, 5/16 tuumaa (4)
2. Lukkopultti, 5/16 × ¾ tuumaa (2)
3. Levitin
4. Hitsattu tappi (2)

5. Tuki hitsattujen tappien reiät kahdella irto-osissa olevalla pultilla ja kahdella vanhalla lukkomutterilla, jotta roskia ei pääse lentämään.

   Huomaa: Asenna kiinnikkeet niin, että mutterit ovat leikkuupöydän ulkopuolella.

6. Tuki leikkuupöydän etuosassa oleva reikä irto-osissa olevalla pultilla ja vanhalla lukkomutterilla.

   Huomaa: Asenna kiinnikkeet niin, että mutterit ovat leikkuupöydän ulkopuolella.

7. Asenna leikkuupöytä. Katso kohta Leikkuupöydän asennus, page 5–34.

Muunto sivulle poistoon, 127 cm:n leikkuupöydät

Asenna kiinnikkeet samoihin leikkuupöydän reikiin, joista ne alun perin irrotettiin. Tällä varmistetaan, että reikiä ei jää avoimiksi leikkuupöydän käytön aikana.

⚠ VAARA ⚠

Koneessa olevien avoimien reikien kautta lentää roskia, mikä voi johtaa vakavaan loukkaantumiseen.

- **Älä koskaan käytä konetta ilman, että koneen kotelon kaikkiin reikiin on asennettu suojukset.**
- **Asenna suojukset asennusaukkoihin, kun irrotat levittimen.**

---

1. Pysäköi kone vaakasuoralle alustalle, vapauta teräkytkin ja siirrä liikkeenohjausvivut ulospäin PYSÄKÖINTI-asentoon.
2. Sammuta moottori, irrota avain ja odota, että kaikki liikkuvat osat ovat pysähtyneet, ennen kuin poistut käyttäjän paikalta.
3. Irrota leikkuupöytä. Katso kohta Leikkuupöydän irrotus, page 5–33.
4. Irrota oikea levitin kuvan mukaisesti; säilytä kiinnitystarvikkeet.

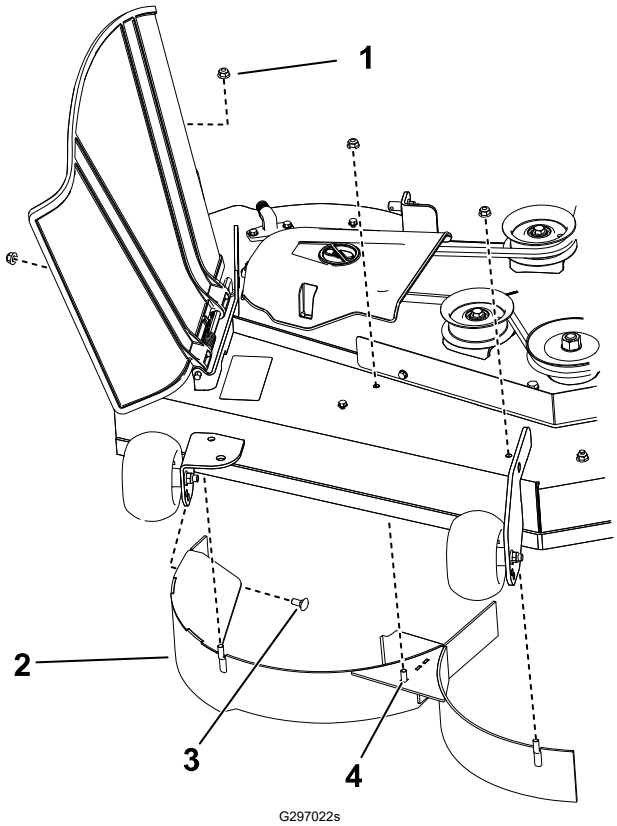

1. Lukkomutteri, 5/16 tuumaa (4)
2. Oikeanpuoleinen levitin
3. Lukkopultti, 5/16 × ¾ tuumaa
4. Hitsattu tappi (3)

5. Tuki leikkuupöydän oikealla puolella oleva reikä lukkopultilla ja lukkomutterilla, jotka olet irrottanut, jotta roskia ei pääse lentämään.

   Huomaa: Asenna kiinnikkeet niin, että mutterit ovat leikkuupöydän ulkopuolella.

6. Tuki hitsattujen tappien reiät kolmella irto-osissa olevalla pultilla ja kolmella vanhalla lukkomutterilla.

   Huomaa: Asenna kiinnikkeet niin, että mutterit ovat leikkuupöydän ulkopuolella.

7. Irrota vasen levitin kuvan mukaisesti; säilytä kiinnitystarvikkeet.

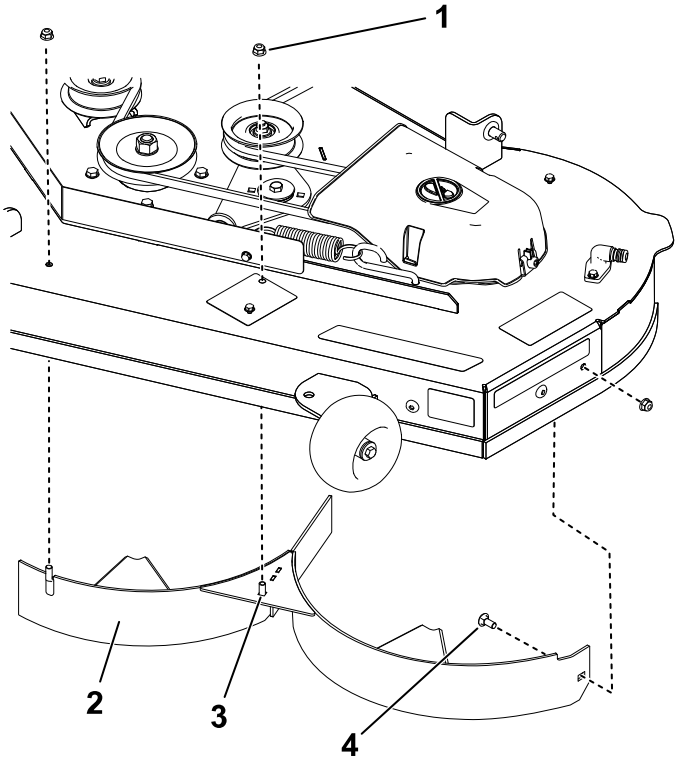

1. Lukkomutteri, 5/16 tuumaa (3)
2. Vasemmanpuoleinen levitin
3. Hitsattu tappi (2)
4. Lukkopultti, 5/16 × ¾ tuumaa

8. Irrota vasen levitin kuvan mukaisesti; säilytä kiinnitystarvikkeet.

   Huomaa: Asenna kiinnikkeet niin, että mutterit ovat leikkuupöydän ulkopuolella.

9. Tuki hitsattujen tappien reiät kahdella irto-osissa olevalla pultilla ja kahdella vanhalla lukkomutterilla.

   Huomaa: Asenna kiinnikkeet niin, että mutterit ovat leikkuupöydän ulkopuolella.

10. Irrota mutteri suuntaimen tangosta leikkuupöydän alta.

Muunto sivulle poistoon, 127 cm:n leikkuupöydät (jatkuu)

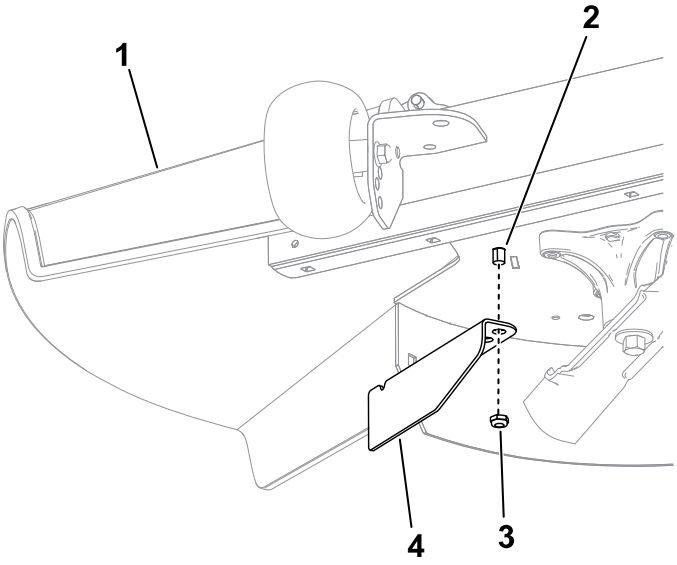

1. Suuntain
2. Suuntaimen tanko
3. Mutteri
4. Ohjauslevy

11. Asenna ohjauslevy mutterin avulla suuntaimen tankoon ohjauslevyn ulommasta reiästä.
12. Asenna leikkuupöytä. Katso kohta Leikkuupöydän asennus, page 5–34.

Käytön aikana

Turvallisuus käytön aikana

- Omistaja ja käyttäjä voivat estää loukkaantumisia tai omaisuusvahinkoja aiheuttavat tapaturmat ja ovat siksi vastuussa niistä.
- Koneen käyttö vaatii käyttäjän täyden huomion. Jos käyttäjän huomio keskittyy muualle, saattaa seurata henkilö- tai omaisuusvahinko.
- Älä käytä konetta sairaana, väsyneenä tai alkoholin tai huumaavien aineiden vaikutuksen alaisena.
- Älä aja koneella, elleivät kaikki suojukset ja turvalaitteet, kuten suuntaimet ja koko ruohonkerääjä, ole paikoillaan ja toimi oikein. Vaihda kuluneet tai vahingoittuneet osat aitoihin Toro-osiin tarvittaessa.
- Moottorin osat, erityisesti äänenvaimennin, voivat kuumentua käytön aikana erittäin paljon. Niiden koskettaminen voi aiheuttaa vakavia palovammoja, ja lehtien, ruohon ja harjasten kaltaiset roskat voivat syttyä palamaan. Pidä moottoritila puhtaana roskista sekä liiallisesta öljystä ja rasvasta.
- Käytä moottoria vain tiloissa, joissa on hyvä ilmanvaihto. Pakokaasut sisältävät hiilimonoksidia, joka on hengenvaarallinen hengitettäessä.
- Käytä laitetta vain, kun näkyvyys on hyvä ja kun sääolosuhteet ovat hyvät. Älä käytä konetta ukonilman aikana.
- Käynnistä moottori vain silloin, kun jalkasi ovat kaukana teristä.
- Pidä kädet ja jalat etäällä liikkuvista osista. Pysy etäällä heittoaukosta.

Turvallisuus käytön aikana (jatkuu)

- Vältä kuoppia, uria, töyssyjä, kiviä ja muita vaaroja. Ole varovainen lähestyessäsi näkyvyyden estävää kulmaa, pensaita, puita, pitkää ruohoa tai muita esteitä, jotka huonontavat näkyvyyttä tai voivat estää vaaran näkemisen.
- Älä leikkaa ruohoa, kun heittokanavan suuntain on ylhäällä, irti tai muuten epätavallisessa asennossa, ellei ruohonleikkuriin ole asennettu toimivaa ruohonkeräysjärjestelmää tai levityssarjaa.
- Älä leikkaa ruohoa peruuttaen, ellei se ole ehdottoman välttämätöntä. Katso alas ja taakse aina ennen kuin konetta liikutetaan taaksepäin.
- Pysäytä terät, jos et leikkaa ruohoa. Hidasta konetta ja noudata varovaisuutta, kun ylität muita pintoja kuin ruohoa tai kun kuljetat konetta työskentelyalueelle ja pois siltä.
- Ota huomioon ruohonleikkurin heittosuunta ja suuntaa leikkuujäte muista poispäin. Vältä leikkuujätteen linkoamista seinää tai muuta estettä kohti, sillä se voi kimmota takaisin sinua kohti.
- Jos kone törmää esteeseen tai alkaa täristä, sammuta moottori välittömästi, irrota virta-avain ja odota, kunnes kaikki liikkuvat osat ovat pysähtyneet, ja tarkista kone vasta sitten vaurioiden varalta. Suorita tarvittavat korjaukset ennen koneen käytön jatkamista.
- Hidasta ja ole varovainen kääntyessäsi koneella ja ylittäessäsi teitä ja jalkakäytäviä. Anna muille aina etuajo-oikeus.
- Älä jätä käynnissä olevaa konetta ilman valvontaa.
- Tee seuraavat toimet ennen käyttäjän paikalta poistumista:
  - Pysäköi kone tasaiselle alustalle.
  - Vapauta voimanulosotto ja laske lisälaitteet alas.
  - Kytke seisontajarru.
  - Sammuta moottori ja irrota virta-avain.
  - Odota, kunnes kaikki liikkuvat osat ovat pysähtyneet.
- Koneella ei saa kuljettaa lapsia.
- Älä kuljeta lapsia koneessa edes silloin, kun terät eivät liiku. Lapset voivat pudota ja loukkaantua vakavasti tai estää koneen turvallisen käytön. Aiemmin koneen kyydissä olleet lapset saattavat tulla työskentelyalueelle varoittamatta ja jäädä liikkuvan tai peruuttavan koneen alle.
- Lapset ovat usein kiinnostuneita koneesta ja ruohon leikkaamisesta. Älä koskaan oleta, että lapset pysyvät siellä, missä näit heidät viimeksi.
- Pidä lapset poissa koneen työskentelyalueelta ja aikuisen (muun kuin koneen käyttäjän) valvonnan alaisena.
- Ole tarkkaavainen ja sammuta kone heti, jos lapsia tulee koneen työskentelyalueelle.
- Ennen kuin peruutat koneella tai teet käännöstä, katso alas ja ympärillesi pienten lasten varalta.
- Älä käytä konetta vetoajoneuvona, ellei siihen ole asennettu vetokoukkua. Kiinnitä hinattava laite koneeseen ainoastaan sen kiinnityskohtaan.
- Käytä vain The Toro® Companyn hyväksymiä lisälaitteita ja -varusteita.

Turvallisuus käytön aikana (jatkuu)

Turvallisuus rinteissä

- Rinteissä on huomattava koneen hallinnan menettämisen ja kaatumisen vaara. Tällaiset onnettomuudet voivat aiheuttaa vakavan tapaturman tai kuoleman. Käyttäjä on vastuussa turvallisesta käytöstä rinteissä. Koneen käyttö rinteissä edellyttää erityistä huolellisuutta. Suorita seuraavat toimenpiteet ennen koneen käyttöä rinteessä:
  - Lue ja sisäistä käyttöoppaassa ja koneessa olevat rinnekäytön ohjeet.
  - Määritä alueen likimääräinen rinnekulma kulman osoittimella.
  - Älä koskaan käytä konetta rinteissä, joiden kaltevuus on yli 15 astetta.
  - Arvioi leikkuupaikan olosuhteet ja määritä niiden perusteella, onko rinne turvallinen koneen käyttöön. Tee arviointi huolellisesti ja harkiten. Maaston muutokset, kuten kosteus, saattavat vaikuttaa nopeasti koneen toimintaan rinteessä.
- Tunnista vaarat rinteen juurella. Älä käytä konetta pudotusten, ojien, vallien, vesiesteiden tai muiden vaarojen lähellä. Kone voi kaatua yllättäen, jos pyörä menee reunan yli tai jos reuna sortuu. Pidä kone turvallisen etäisyyden (kahden koneen leveyden) päässä vaara-alueista. Leikkaa tällaisten alueiden ruoho työnnettävällä koneella tai käsikäyttöisellä trimmerillä.

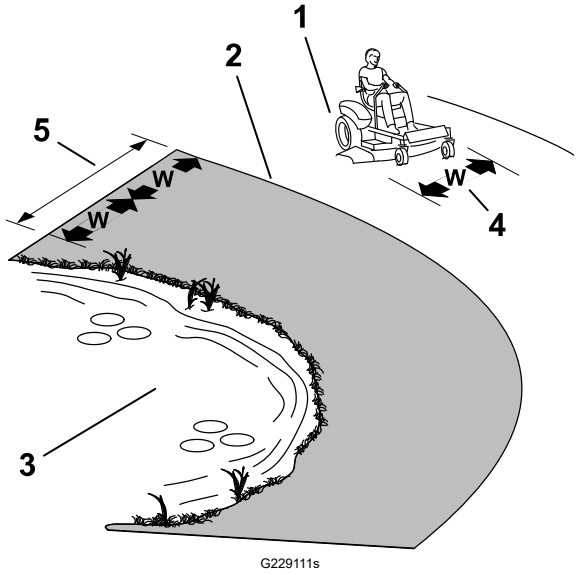

(1) Turvallinen alue: käytä konetta rinnealueilla, joiden kaltevuus on alle 15 astetta, tai tasaisilla alueilla.

(2) Vaarallinen alue: kun rinteen kaltevuus on yli 15 astetta tai jos lähellä on äkkijyrkkiä kohtia tai vettä, käytä työnnettävää ruohonleikkuria ja/tai käsikäyttöistä trimmeriä.

(3) Vesi

(4) W = koneen leveys

(5) Pidä kone turvallisen etäisyyden (kahden koneen leveyden) päässä vaara-alueista.

- Vältä koneen käynnistämistä, pysäyttämistä tai kääntämistä rinteissä. Vältä nopeuden tai suunnan äkillistä muuttamista. Käänny hitaasti ja vähän kerrallaan.
- Älä käytä konetta olosuhteissa, joissa pito, ohjaus tai vakaus ovat kyseenalaisia. Huomaa, että koneen käyttö märässä ruohossa, poikittain rinteissä tai alamäessä saattaa johtaa koneen pidon menettämiseen. Pidon menetys vetopyörissä saattaa aiheuttaa luisumisen ja jarrujen ja ohjauksen hallinnan menetyksen. Kone voi luisua, vaikka vetopyörät on pysäytetty.
- Poista tai merkitse esteet, kuten ojat, kuopat, urat, töyssyt, kivet tai muut piilevät vaarat. Korkea ruoho voi peittää esteet. Maaston epätasaisuudet voivat kaataa koneen.
- Ole erityisen varovainen käytettäessä lisävarusteita tai -laitteita, kuten ruohonkeräysjärjestelmiä. Ne voivat vaikuttaa koneen vakauteen ja aiheuttaa hallinnan menetyksen. Noudata vastapainojen ohjeita.

Turvallisuus käytön aikana (jatkuu)

- Jos mahdollista, pidä leikkuupöytä laskettuna alas rinteissä käytön aikana. Leikkuupöydän nostaminen rinteissä käytön aikana voi heikentää koneen vakautta.

Hinausturvallisuus

- Älä kiinnitä hinattavaa laitetta muualle koneeseen kuin vetokoukkuun.
- Älä käytä konetta hinaukseen, ellei siihen ole asennettu vetokoukkua.
- Älä ylitä hinauksen enimmäisbruttopainoa.
- Älä koskaan päästä lapsia tai muita henkilöitä hinattavan laitteen lähelle.
- Rinteissä hinattavan laitteen paino voi johtaa pidon menetykseen, kaatumisriskin kasvuun ja ajoneuvon hallinnan menetykseen. Vähennä hinattavan laitteen painoa ja hidasta vauhtia.
- Pysäytysmatka voi kasvaa hinatun kuorman painon kasvaessa. Aja hitaasti ja varaa pysähtymiseen lisää etäisyyttä.
- Tee leveitä käännöksiä, jotta lisälaite ei koskettaisi konetta.

Moottorin käynnistys

Käynnistä moottori kuvan mukaisesti.

Huomaa: Lämmin tai kuuma moottori ei välttämättä tarvitse rikastusta.

TÄRKEÄÄ

Älä käytä käynnistintä kerralla yli 5 sekunnin ajan tai käynnistysmoottori voi vaurioitua. Jos moottori ei käynnisty, odota 15 sekunnin ajan ennen käynnistysmoottorin käyttöä uudelleen.

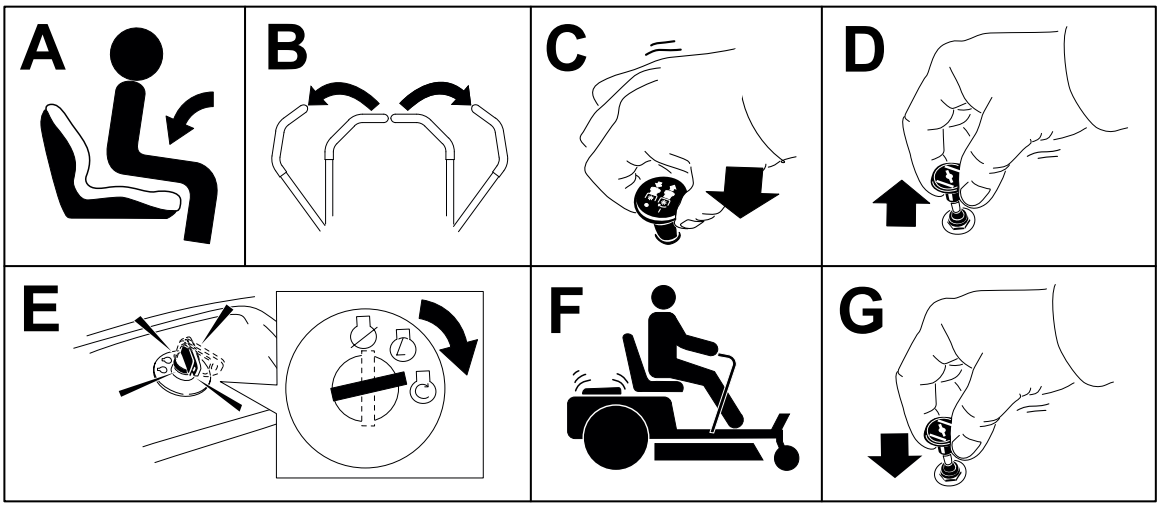

G593649

Moottorin sammutus

1. Vapauta terät siirtämällä teräkytkin POIS-asentoon.
2. Siirrä liikkeenohjausvivut ulospäin PYSÄKÖINTI-asentoon.
3. Siirrä kaasuvipu HIDAS-asentoon ja anna moottorin käydä joutokäyntiä yhden minuutin ajan.
4. Käännä avain PYSÄYTYS-asentoon ja irrota avain.

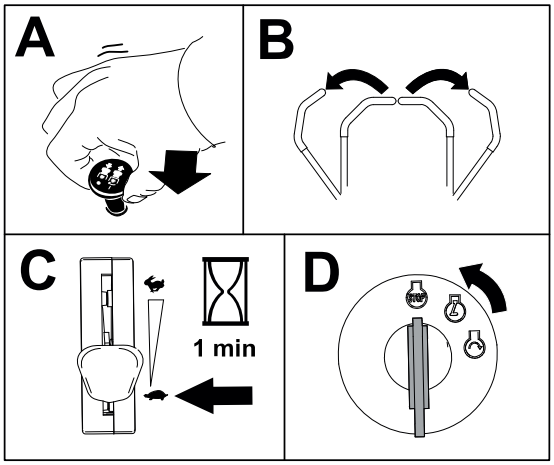

G593663

VAROITUS

Lapset ja sivulliset voivat loukkaantua, jos he siirtävät tai yrittävät käyttää konetta sen ollessa ilman valvontaa.

Irrota aina avain ja kytke seisontajarru, kun jätät koneen ilman valvontaa.

Koneella ajo

VAROITUS

Jos toinen vipu siirretään liian eteen suhteessa toiseen vipuun, kone saattaa pyörähtää paikallaan hyvin nopeasti. Sen seurauksesta koneen hallinta saatetaan menettää, mistä voi aiheutua henkilövahinko tai konevaurio.

Hidasta konetta ennen jyrkkiä käännöksiä.

Vetopyörät pyörivät itsenäisesti akselien moottorien voimasta. Toinen puoli voi pyöriä taaksepäin toisen puolen pyöriessä eteenpäin, jolloin kone pyörii paikallaan kääntymisen sijaan. Tämä parantaa huomattavasti koneen ohjattavuutta, mutta saattaa vaatia jonkin verran totuttelua.

1. Siirrä liikkeenohjausvivut alas keskelle lukitsemattomaan asentoon.

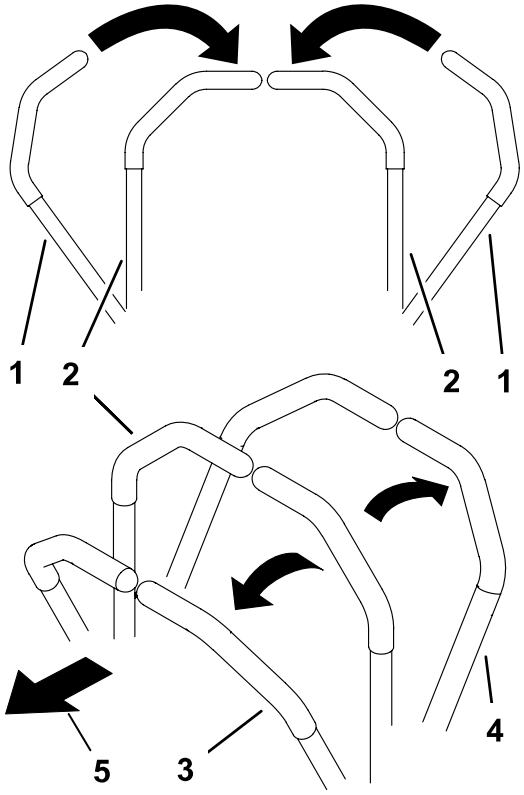

G426843s

1. Liikkeenohjausvivut: Pysäköinti-asento
2. Lukitsematon keskiasento
3. Eteenpäin
4. Peruutus
5. Koneen etuosa

Koneella ajo (jatkuu)

2. Työnnä liikkeenohjausvipuja hitaasti eteenpäin tai taaksepäin. Käännä siirtämällä yhtä vipua toista vipua pidemmälle.

   Huomaa: Mitä enemmän liikkeenohjausvipuja siirretään, sitä nopeammin kone liikkuu kyseiseen suuntaan.

3. Jos haluat pysähtyä, vedä liikkeenohjausvivut takaisin VAPAA-asentoon.

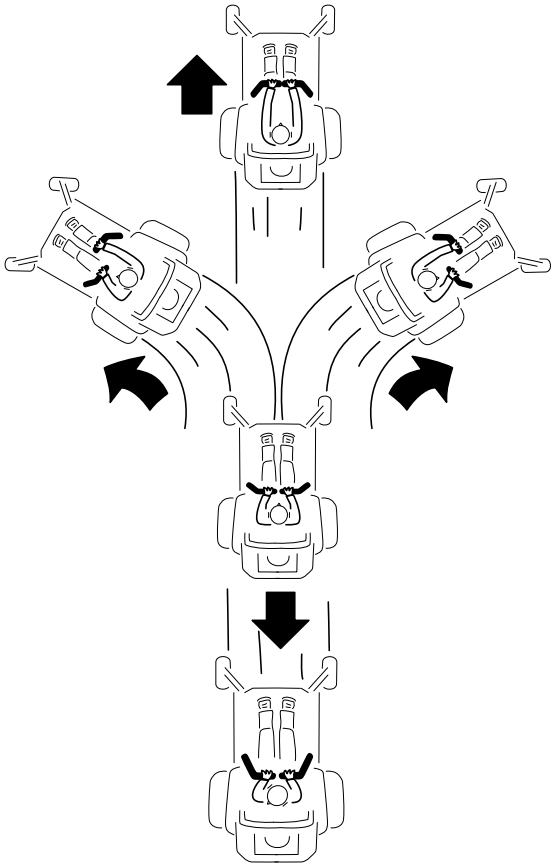

G397314s

Ruohonleikkurin teräkytkimen (voimanulosotto) käyttö

⚠ HENGENVAARA ⚠

Leikkuupöydän alla olevat pyörivät terät ovat vaarallisia. Teräkosketus voi aiheuttaa vakavan loukkaantumisen tai kuoleman.

Älä laita käsiä tai jalkoja leikkurin tai leikkuupöydän alle, kun terät ovat käytössä.

⚠ HENGENVAARA ⚠

Jos heittoaukko ei ole peitossa, laite saattaa lingota esineitä käyttäjän tai sivullisten suuntaan. Seurauksena voi olla myös kosketus terään. Ulos sinkoutuvat esineet tai teräkosketus voivat aiheuttaa vakavan loukkaantumisen tai kuoleman.

Älä käytä leikkuria, kun heittokanavan suuntain on ylhäällä, irti tai muuten epätavallisessa asennossa, ellei ruohonleikkuriin ole asennettu oikein toimivaa ruohonkeräysjärjestelmää tai levityssarjaa.

---

1. Siirrä kaasuvipu NOPEA-asentoon.

Ruohonleikkurin teräkytkimen (voimanulosotto) käyttö (jatkuu)

2. Kytke teräkytkin.

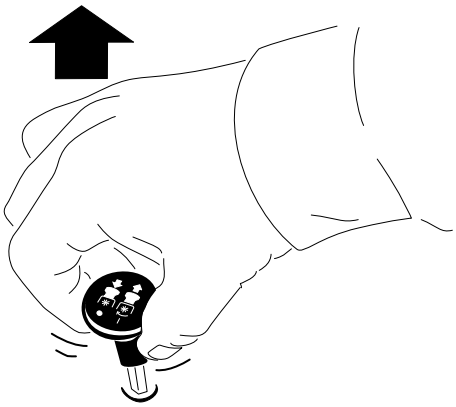

G567276

3. Leikkaa tarpeen mukaan.
4. Vapauta teräkytkin.

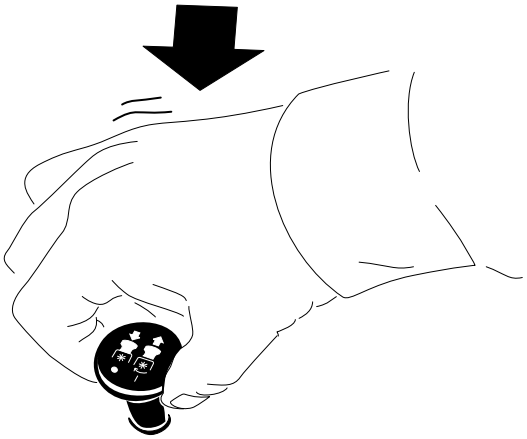

G567275

Sivulle poisto

Kääntyvä suuntain levittää leikkuujätteen sivulle ja alas nurmeen päin.

⚠ HENGENVAARA ⚠

Ellei suuntainta, poistolevyä tai ruohonkerääjää ole asennettu, käyttäjä tai sivulliset voivat joutua kosketuksiin terien kanssa tai heitä kohti voi sinkoutua leikkuujätettä. Kosketus pyöriviin leikkuuteriin tai ulossinkoutuva jäte voi aiheuttaa loukkaantumisen tai kuoleman.

- **Älä irrota suuntainta koneesta, sillä se ohjaa materiaalin nurmea kohti. Jos suuntain vaurioituu, vaihda se heti.**
- **Älä koskaan pane käsiä tai jalkoja leikkurin alle.**
- **Kytke voimanulosotto (PTO) pois päältä aina ennen poistoalueen tai leikkuuterien puhdistamista. Käännä avain PYSÄYTYS-asentoon ja irrota avain.**

Leikkuukorkeuden säätö

Leikkuukorkeus on säädettävissä käyttöasennosta oikealle leikkuukorkeusvivulla 38–114 mm:n korkeudelle 13 mm:n välein.

Huomaa: Kuljetusasento on korkein leikkuukorkeusasento.

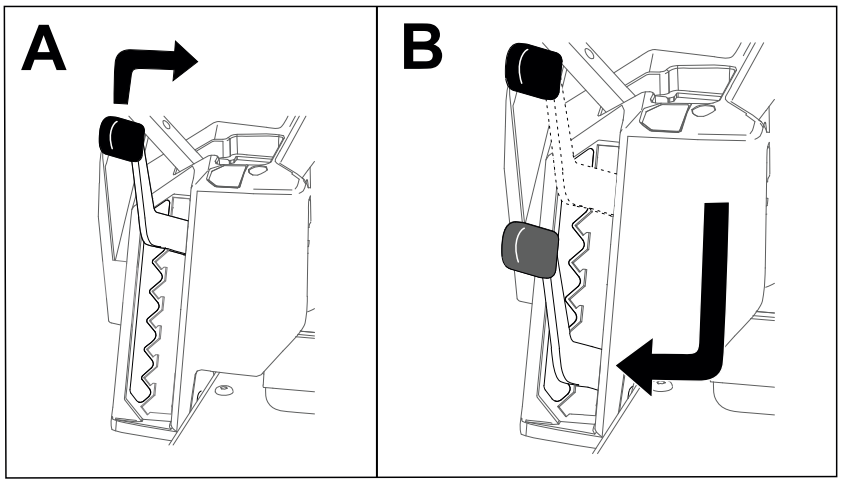

G441492

Nurmisuojarullien säätö

Kun säädät leikkuukorkeutta, säädä samalla nurmisuojarullien korkeus.

1. Pysäköi kone vaakasuoralle alustalle, vapauta teräkytkin ja siirrä liikkeenohjausvivut ulospäin PYSÄKÖINTI-asentoon.
2. Sammuta moottori, irrota avain ja odota, että kaikki liikkuvat osat ovat pysähtyneet, ennen kuin poistut käyttäjän paikalta.
3. Säädä nurmisuojarullat lähimmän leikkuukorkeusasennon mukaan.

   Huomaa: Säädä nurmisuojarullia siten, että ne eivät kosketa maata normaaleilla tasaisilla leikkuualueilla.

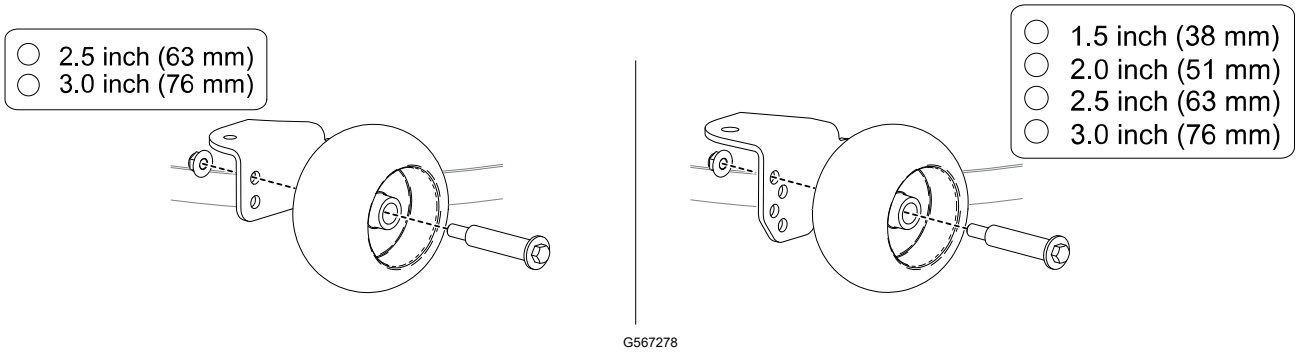

Käyttövihjeitä

Maksimoi ilmanvaihto

Leikkuujälki ja ilmanvaihto ovat parhaimmillaan, kun moottoria käytetään NOPEA-asennossa. Ilmanvaihtoa tarvitaan, jotta ruoho saataisiin leikattua huolellisesti. Älä siis säädä leikkuukorkeutta niin alas, että leikkaamaton ruoho ympäröi leikkuupöydän kokonaan. Huolehdi, että leikkuupöydän toinen sivu on leikatun nurmen päällä, jolloin leikkuupöytään pääsee ilmaa.

Varo leikkaamasta ruohoa liian lyhyeksi

Suurenna leikkuukorkeutta hieman tavanomaista suuremmaksi epätasaista nurmea leikattaessa, jotta nurmi ei leikkaudu paljaaksi. Aikaisemmin käytetty leikkuukorkeus on kuitenkin yleensä sopivin. Kun leikattava ruoho on yli 15 cm:n pituista, hyvä leikkuujälki voidaan varmistaa leikkaamalla se kaksi kertaa.

Leikkaa kolmasosa ruohon pituudesta

Ruohonkorren pituudesta kannattaa leikata vain noin kolmasosa. Suuremman määrän leikkaamista ei suositella, ellei ruoho ole harvaa tai ole myöhäinen syksy, jolloin ruoho kasvaa hitaammin.

Vaihtele leikkuusuuntaa

Vaihtele leikkuusuuntaa, jotta ruoho pysyy pystyssä. Tämä helpottaa myös leikkuujätteen levittämistä, joka puolestaan edistää maatumista ja lannoitusta.

Käyttövihjeitä (jatkuu)

Leikkuutiheys

Ruoho kasvaa eri nopeudella eri vuodenaikoina. Leikkuukorkeus voidaan pitää samana leikkaamalla ruoho useammin keväällä. Vähennä leikkuukertoja keskikesällä, jolloin ruohon kasvu hidastuu. Jos ruohoa ei jostain syystä voida leikata pitkähköön aikaan, käytä ensin korkeaa leikkuukorkeutta. Leikkaa ruoho sitten uudelleen parin päivän kuluttua alemmalla korkeusasetuksella.

Leikkaa hitaammilla ajonopeuksilla

Tietyissä olosuhteissa leikkuu hitaalla ajonopeudella voi parantaa leikkuujälkeä.

Vältä ruohon kasaantuminen

Jos ajaminen eteenpäin on keskeytettävä leikkuun aikana, nurmikolle saattaa pudota kasa leikkuujätettä. Jotta näin ei kävisi, siirry aiemmin leikatulle alueelle terät kytkettyinä tai vapauta leikkuupöytä eteenpäin ajaessasi.

Pidä leikkuupöydän alapuoli puhtaana

Poista leikkuujätteet ja lika leikkuupöydän alapuolelta aina käytön jälkeen. Ruohon ja lian kertyminen heikentää ennen pitkää leikkuulaatua.

Terien kunnossapito

Pidä terä terävänä koko leikkuukauden ajan. Terävä terä leikkaa ruohon siistimmin ruohonkorsia repimättä. Repeytymien vuoksi ruohon reunat muuttuvat ruskeiksi, mikä heikentää kasvua ja altistaa kasvisairauksille. Tarkista aina käytön jälkeen, että leikkuuterät ovat terävät ja että ne eivät ole kuluneet tai vaurioituneet. Viilaa mahdolliset lovet pois ja teroita terät tarpeen mukaan. Jos terä on vaurioitunut tai kulunut, vaihda se.

Käytön jälkeen

Turvallisuus käytön jälkeen

- Pysäköi kone tasaiselle alustalle, vapauta käytöt, kytke seisontajarru, sammuta moottori, irrota virta-avain ja odota, että kaikki liikkuvat osat ovat pysähtyneet, ennen kuin poistut käyttäjän paikalta.
- Odota, että kone jäähtyy, ennen huoltoa, säätämistä, tankkausta, puhdistusta tai varastointia.
- Vähennä tulipalon vaaraa poistamalla ruoho, lehdet, ylimääräinen rasva ja öljy sekä muut roskat leikkuupöydästä, äänenvaimentimesta, käyttöyksiköistä, ruohonkerääjästä ja moottoritilasta.
- Sulje polttoaineen sulkuventtiili (jos varusteena) ennen koneen varastointia ja kuljetusta.
- Käytä täysleveää ramppia lastatessasi konetta perävaunuun tai kuorma-autoon.
- Kiinnitä kone tiukasti hihnoilla, ketjuilla, kaapeleilla tai köysillä. Etu- ja takahihnat on suunnattava alas- ja ulospäin koneesta.

Koneen puhdistus

Puhdista kone jokaisen käyttökerran jälkeen.

1. Pysäköi kone vaakasuoralle alustalle, vapauta teräkytkin ja siirrä liikkeenohjausvivut ulospäin PYSÄKÖINTI-asentoon.
2. Sammuta moottori, irrota avain ja odota, että kaikki liikkuvat osat ovat pysähtyneet, ennen kuin poistut käyttäjän paikalta.
3. Poista ruoho ja jäte leikkuuyksiköstä, äänenvaimentimesta, käyttöyksiköistä, ruohonkerääjästä ja moottorista. Käytä paineilmaa, kun mahdollista.

TÄRKEÄÄ

Kone voidaan pestä miedolla pesuaineella ja vedellä. Älä pese konetta painepesurilla. Älä käytä vettä ylen määrin, älä etenkään ohjauspaneelin lähellä, istuimen alla tai moottorin ja hydraulipumppujen läheisyydessä.

Koneen kuljetus

Käytä koneen kuljetukseen raskaaseen käyttöön tarkoitettua perävaunua tai lava-autoa. Käytä täysleveää ramppia. Varmista, että perävaunussa tai kuljetusajoneuvossa on kaikki lain vaatimat jarrut, valot ja merkinnät. Lue huolellisesti kaikki turvaohjeet. Nämä tiedot auttavat suojaamaan sinua ja sivullisia loukkaantumiselta. Noudata perävaunujen käyttöä ja kiinnitysvaatimuksia koskevia paikallisia määräyksiä.

⚠ VAARA ⚠

Kaduilla ja teillä ajaminen ilman suuntavilkkuja, valoja, heijastavia merkintöjä tai hitaan ajoneuvon merkkiä on vaarallista ja saattaa aiheuttaa henkilövahinkoihin johtavan onnettomuuden.

Älä aja koneella julkisella tiellä tai kadulla.

Perävaunua koskevat vaatimukset

⚠ VAARA ⚠

Koneen lastaaminen perävaunuun tai kuorma-autoon lisää kaatumisen mahdollisuutta, mikä voi aiheuttaa vakavan loukkaantumisen tai kuoleman.

- **Käytä vain täysleveää ramppia. Älä käytä erillisiä ramppeja koneen molemmilla puolilla.**
- **Rampin ja maan tai rampin ja perävaunun tai kuorma-auton välinen kulma ei saa olla yli 15 astetta.**
- **Varmista, että rampin pituus on vähintään neljä kertaa pidempi kuin perävaunun tai lava-auton lavan korkeus maahan.**

Koneen kuljetus (jatkuu)

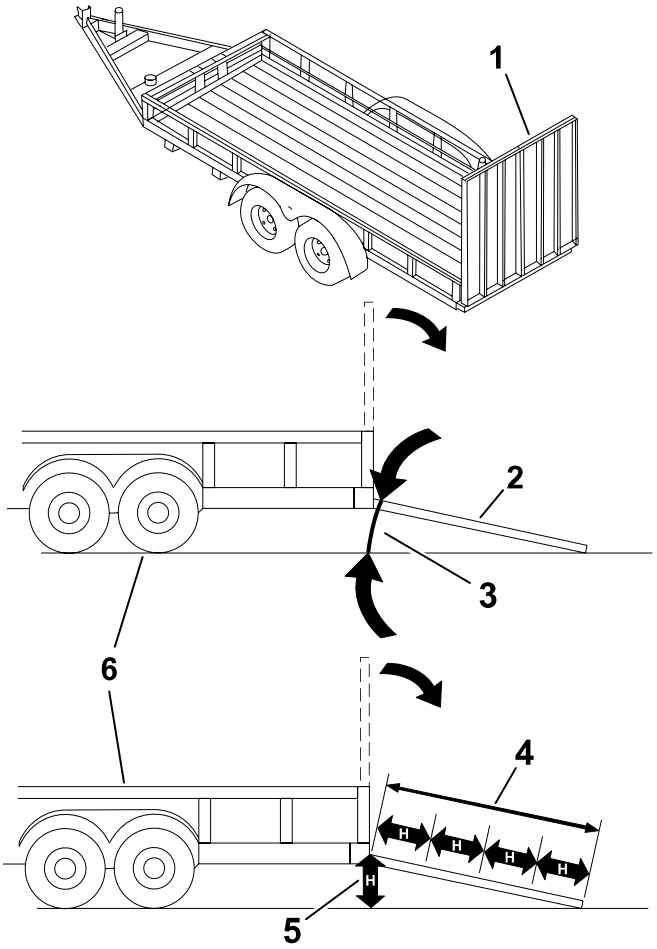

G027996s

1. Täysleveät rampit säilytysasennossa
2. Sivunäkymä täysleveästä rampista lastausasennossa
3. Enintään 15 astetta
4. Ramppi on vähintään 4 kertaa pidempi kuin perävaunun tai kuorma-auton lavan korkeus maahan
5. H= perävaunun tai kuorma-auton lavan korkeus maahan
6. Perävaunu

Koneen lastaus

VAARA

Koneen lastaaminen perävaunuun tai kuorma-autoon lisää kaatumisen mahdollisuutta, mikä voi aiheuttaa vakavan loukkaantumisen tai kuoleman.

- **Ole erittäin varovainen käyttäessäsi konetta rampilla.**
- **Peruuta kone ylös ramppia ja aja eteenpäin alas ramppia.**
- **Vältä äkillistä kiihdytystä tai hidastusta konetta rampilla ajettaessa, sillä tämä voi aiheuttaa hallinnan menetyksen tai kaatumisen.**

---

1. Jos käytät perävaunua, kiinnitä se vetoajoneuvoon ja käytä turvaketjuja.
2. Jos mahdollista, yhdistä perävaunun jarrut.
3. Laske ramppi ja varmista, että rampin ja maan välinen kulma ei ylitä 15:tä astetta.

Koneen kuljetus (jatkuu)

4. Aja ramppia ylös peruuttamalla.
5. Sammuta moottori, irrota virta-avain ja siirrä liikkeenohjausvivut ulospäin PYSÄKÖINTI-asentoon.

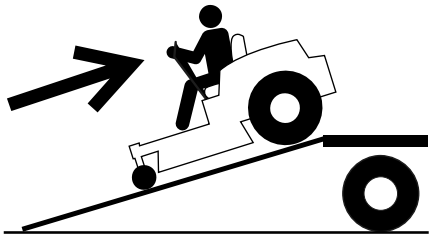

G414592

6. Kiinnitä kone hihnoilla, ketjuilla, kaapeleilla tai köysillä. Noudata kiinnitysvaatimuksia koskevia paikallisia määräyksiä.

   Huomaa: Ohjaa hihnat alas ja koneesta poispäin.

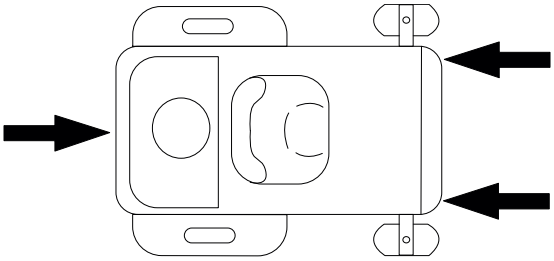

G451313

Koneen purku

1. Laske ramppi ja varmista, että rampin ja maan välinen kulma ei ylitä 15:tä astetta.
2. Aja ramppia alas etupuoli edellä.

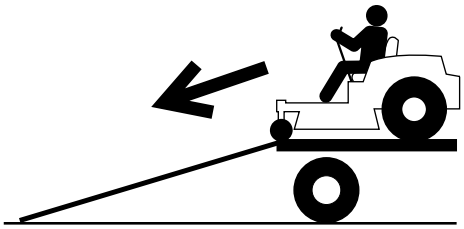

G414593

Turvallisuus huollon aikana

- Jos jätät avaimen virtalukkoon, joku voi vahingossa käynnistää moottorin ja vahingoittaa vakavasti lähellä olijoita. Irrota avain virtalukosta ennen huoltoa.
- Suorita seuraavat toimenpiteet ennen käyttäjän paikalta poistumista:
  - Pysäköi kone tasaiselle alustalle.
  - Vapauta käytöt.
  - Kytke seisontajarru.
  - Sammuta moottori ja irrota virta-avain.
  - Odota ennen huoltoa, että kone jäähtyy.
- Älä anna tehtävään kouluttamattomien henkilöiden huoltaa konetta.
- Pidä kädet ja jalat etäällä liikkuvista osista ja kuumista pinnoista. Älä tee säätöjä moottorin ollessa käynnissä, jos mahdollista.
- Pidä kaikki suojukset, suojalevyt, kytkimet ja kaikki turvalaitteet oikeilla paikoillaan ja toimintakunnossa. Tarkista osat säännöllisesti kulumien ja heikkouksien varalta, ja vaihda ne tarvittaessa alkuperäisiin Toro-osiin.
- Vapauta paine varovasti osista, joihin on varastoitunut energiaa.

⚠ VAARA ⚠

Alkuperäisten varusteiden, osien ja/tai lisävarusteiden irrottaminen tai mukauttaminen voi vaikuttaa koneen takuuseen, ohjattavuuteen ja turvallisuuteen. Alkuperäisten varusteiden luvaton mukauttaminen tai muiden kuin alkuperäisten Toro-osien käyttö voi johtaa vakavaan loukkaantumiseen tai kuolemaan.

- Tarkista seisontajarrun toiminta säännöllisesti. Säädä ja huolla sitä tarvittaessa.
- Älä koskaan peukaloi turvalaitteita. Tarkista säännöllisesti, että ne toimivat asianmukaisesti.
- Vähennä tulipalon vaaraa poistamalla ruoho, lehdet, ylimääräinen rasva ja öljy sekä muut roskat leikkuuyksiköstä, äänenvaimentimesta, käyttöyksiköistä, ruohonkerääjästä ja moottoritilasta.
- Puhdista pois öljy- ja polttoaineroiskeet ja polttoaineesta kastuneet roskat.
- Älä tue konetta pelkästään mekaanisten tai hydraulisten tunkkien varaan. Käytä asianmukaisia pukkeja.
- Pidä kaikki osat hyvässä kunnossa ja kaikki kiinnitysosat tiukalla, erityisesti terien kiinnikkeet.

- Optimaalinen suorituskyky varmistetaan käyttämällä vain alkuperäisiä Toro-varaosia ja -lisävarusteita. Muiden valmistajien varaosat ja lisävarusteet voivat osoittautua vaarallisiksi.

Kunnossapitotaulukko

Huoltoväli	Huoltotoimenpide
8 ensimmäisen käyttötunnin jälkeen	Vaihda moottoriöljy.
Aina ennen käyttöä tai päivittäin	Tarkista turvajärjestelmän toiminta.
	Tarkista, ettei ilmanpuhdistimessa ole likaisia, löystyneitä tai vaurioituneita osia.
	Tarkista moottoriöljyn määrä.
	Puhdista ilmanottoritilä.
	Tarkasta terät.
	Tarkasta, ettei suuntaimessa ole vaurioita.
Aina käytön jälkeen	Puhdista kone ruohosta ja roskista.
	Puhdista leikkuupöydän kotelo.
25 käyttötunnin välein	Rasvaa kääntöpyörien laakerit (useammin, jos maaperä on hiekkainen).
	Tarkista rengaspaine.
	Tarkista, ettei hihnassa ole kulumia tai murtumia.
100 käyttötunnin välein	Vaihda moottoriöljy (useammin likaisissa tai pölyisissä olosuhteissa).
	Vaihda tai puhdista sytytystulppa ja aseta kärkiväli oikein.
	Vaihda polttoaineputken suodatin.
100 käyttötunnin välein tai kerran vuodessa sen mukaan, kumpi saavutetaan ensin	Vaihda ilmanpuhdistimen paperipanos (useammin likaisissa tai pölyisissä olosuhteissa).
200 käyttötunnin välein	Vaihda moottoriöljyn suodatin (useammin likaisissa tai pölyisissä olosuhteissa).
300 käyttötunnin välein	Tarkista ja säädä venttiilivälykset. Ota yhteys valtuutettuun huoltoliikkeeseen.
Ennen varastointia	Lataa akku ja irrota akun kaapelit.
	Tee kaikki yllä mainitut huoltotoimenpiteet ennen varastointia.
	Maalaa kuluneet pinnat.

TÄRKEÄÄ

Lisää huoltotoimenpiteitä on moottorin käyttöoppaassa.

Huoltoa edeltävät toimenpiteet

Leikkuupöydän verhon vapautus

Löysää verhon kaksi alapulttia, jotta pääset käsiksi leikkuupöydän yläosaan.

TÄRKEÄÄ

Kiinnitä verho huollon jälkeen kiristämällä pultit.

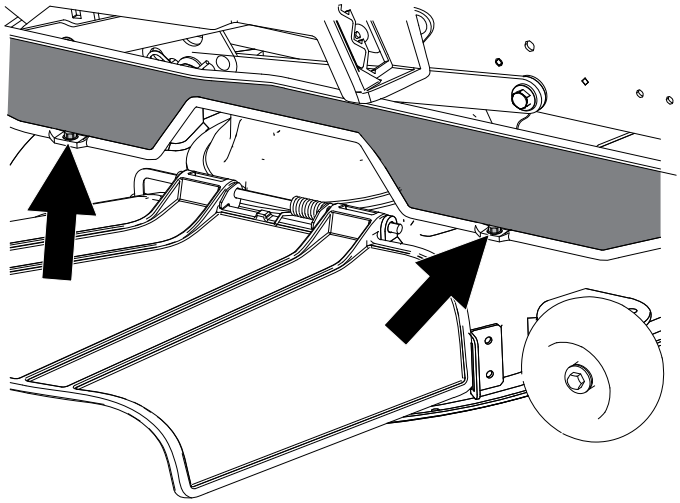

G589610

Epäkuntoisen koneen siirtäminen

1. Pysäköi kone vaakasuoralle alustalle, vapauta teräkytkin ja siirrä liikkeenohjausvivut ulospäin PYSÄKÖINTI-asentoon.
2. Sammuta moottori ja odota, että kaikki liikkuvat osat ovat pysähtyneet, ennen kuin poistut käyttäjän paikalta.
3. Paikanna ohitusvivut (1) rungossa moottorin molemmilla puolilla.

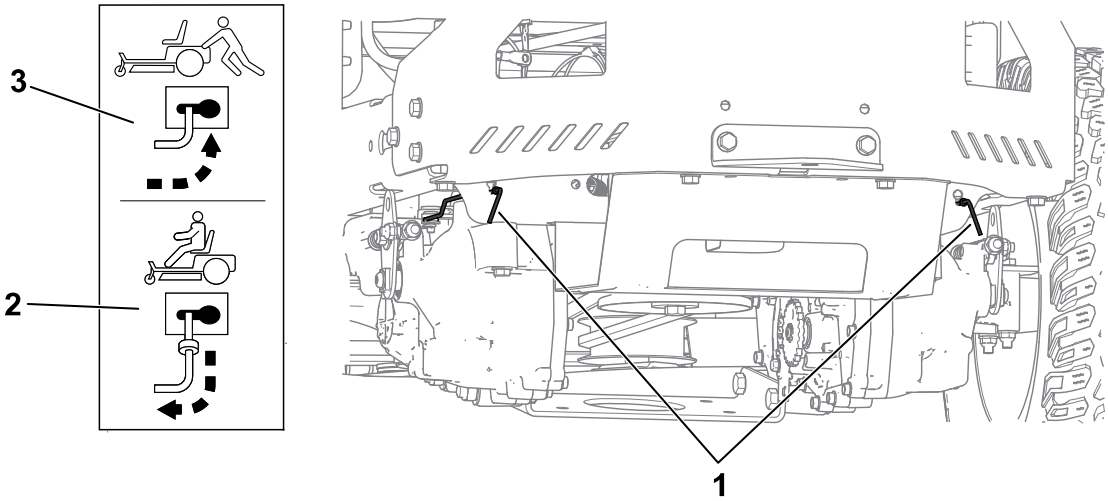

4. Lukitse molemmat ohitusvivut paikoilleen siirtämällä niitä eteenpäin aukon läpi ja yli (3).

VAARA

Kosketus kuumiin osiin voi aiheuttaa tapaturman.

Pidä kädet, jalat, kasvot, vaatteet ja muut kehonosat etäällä moottorista, äänenvaimentimesta ja muista kuumista pinnoista.

VAARA

Kun ohitusvivut on lukittu uraan eteenpäin, kone saattaa vahingossa liikkua ja vahingoittaa sinua tai sivullisia.

Lukitse koneen siirtämisen jälkeen ohitusvivut taaksepäin.

Epäkuntoisen koneen siirtäminen (jatkuu)

5. Vapauta seisontajarru siirtämällä molemmat liikkeenohjausvivut lukitsemattomaan keskiasentoon.

   Huomaa: Älä käynnistä konetta.

6. Siirrä konetta tarpeen mukaan.

TÄRKEÄÄ

Työnnä konetta aina käsin Älä hinaa konetta, sillä hinaus saattaa vahingoittaa sitä.

7. Siirrä liikkeenohjausvivut ulospäin PYSÄKÖINTI-asentoon.
8. Siirrä molempia ohitusvipuja taaksepäin ja aukon läpi, jotta ne lukittuvat paikoilleen (2).

Koneen nosto

Tue kone pukeilla, kun nostat sitä.

VAARA

Koneen tukeminen alemman äänenvaimentimen suojalevyn varaan voi vaurioittaa suojalevyä ja saada koneen putoamaan, mikä voi aiheuttaa vammoja käyttäjälle tai sivullisille.

Konetta ei saa nostaa alemman äänenvaimentimen suojalevystä tai tukea sen varaan.

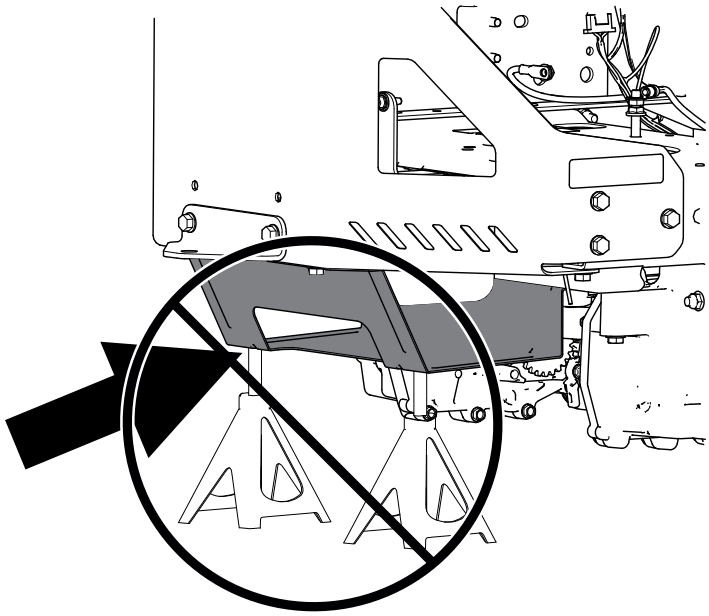

Voitelu

Laakereiden rasvaus

1. Pysäköi kone vaakasuoralle alustalle, vapauta teräkytkin ja siirrä liikkeenohjausvivut ulospäin PYSÄKÖINTI-asentoon.
2. Sammuta moottori ja odota, että kaikki liikkuvat osat ovat pysähtyneet, ennen kuin poistut käyttäjän paikalta.
3. Puhdista rasvanipat rievulla.

   Huomaa: Raaputa rasvanippoihin mahdollisesti roiskunut maali pois.
4. Liitä voitelupistooli kuhunkin nippaan.
5. Pumppaa rasvaa nippoihin, kunnes rasvaa alkaa tihkua laakereista.
6. Pyyhi pois liika rasva.

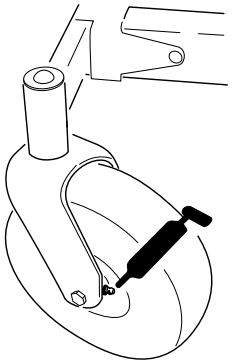

G451140

Moottorin huolto

Moottorin turvallinen käyttö

- Pidä kädet, jalat, kasvot ja muut kehonosat sekä vaatteet etäällä äänenvaimentimesta ja muista kuumista pinnoista. Anna moottorin jäähtyä ennen huoltoa.
- Älä muuta moottorin kierrosnopeussäätimen nopeutta tai käytä moottoria ylikierroksilla.

Ilmanpuhdistimen huolto

Ilmanpuhdistimen panoksen irrotus

1. Pysäköi kone vaakasuoralle alustalle, vapauta teräkytkin ja siirrä liikkeenohjausvivut ulospäin PYSÄKÖINTI-asentoon.
2. Sammuta moottori ja odota, että kaikki liikkuvat osat ovat pysähtyneet, ennen kuin poistut käyttäjän paikalta.
3. Puhdista ilmanpuhdistimen suojuksen (2) ympäristö, jotta likaa ei pääse moottoriin aiheuttamaan vahinkoa.
4. Löysää letkukiristintä (3) ja irrota paperipanos (1).

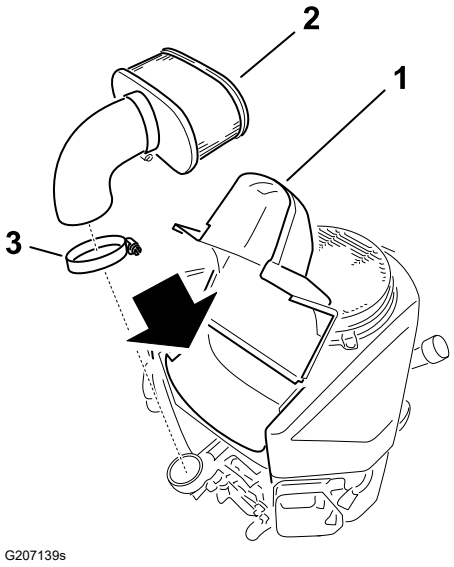

Ilmanpuhdistimen paperipanoksen huolto

1. Puhdista paperipanos pölystä napauttamalla sitä kevyesti.

   Huomaa: Jos paperipanos on hyvin likainen, vaihda se uuteen.
2. Tarkista, ettei panos ole repeytynyt, ettei siinä ole öljykalvoa tai ettei kumitiiviste ole vaurioitunut.
3. Vaihda paperipanos, jos se on vaurioitunut.

TÄRKEÄÄ

Älä puhdista paperisuodatinta.

Ilmanpuhdistimen huolto (jatkuu)

Ilmanpuhdistimen panoksen asennus

1. Asenna ilmanpuhdistimen panos (2) ilmanpuhdistimen kantaan.
2. Asenna suojus (1) ja kiristä letkunkiristin (3).

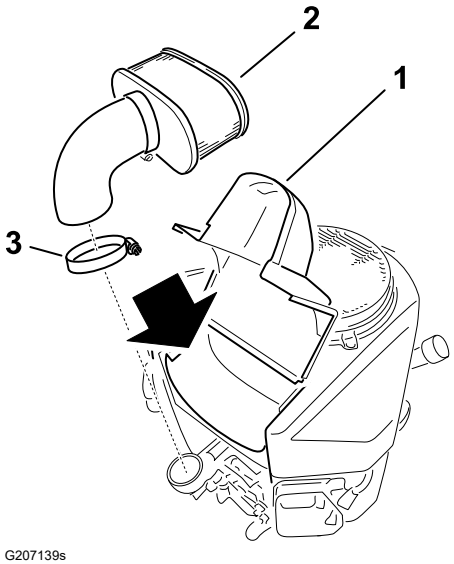

Moottoriöljyn huolto

Moottoriöljyn tekniset tiedot

Öljylaatu	Pesevä öljy (API-huoltoluokitus SF, SG, SH, SJ tai SL).
Kampikammion tilavuus	1,8 l ilman ljynsuodatinta; 2,1 l ljynsuodattimen kanssa
Viskositeetti	Katso alla oleva taulukko

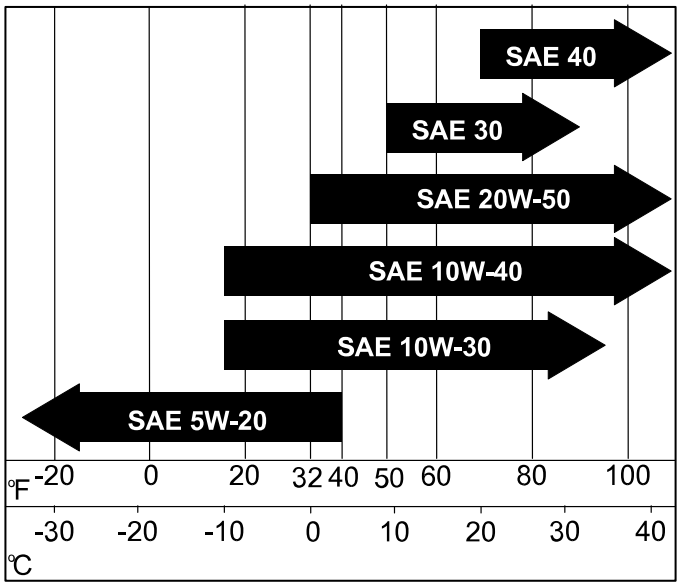

Moottoriöljyn huolto (jatkuu)

Moottoriöljyn määrän tarkistus

1. Pysäköi kone vaakasuoralle alustalle, vapauta teräkytkin ja siirrä liikkeenohjausvivut ulospäin PYSÄKÖINTI-asentoon.
2. Sammuta moottori, irrota avain ja odota, että kaikki liikkuvat osat ovat pysähtyneet, ennen kuin poistut käyttäjän paikalta.
3. Anna moottorin jäähtyä, jotta öljy on ehtinyt valua öljypohjaan.
4. Puhdista öljyntäyttökorkin ja mittatikun ympäristö ennen korkin irrottamista, jotta moottoriin ei pääse likaa, leikkuujätteitä tai muita roskia.
5. Tarkista moottoriöljyn määrä kuvan mukaisesti.

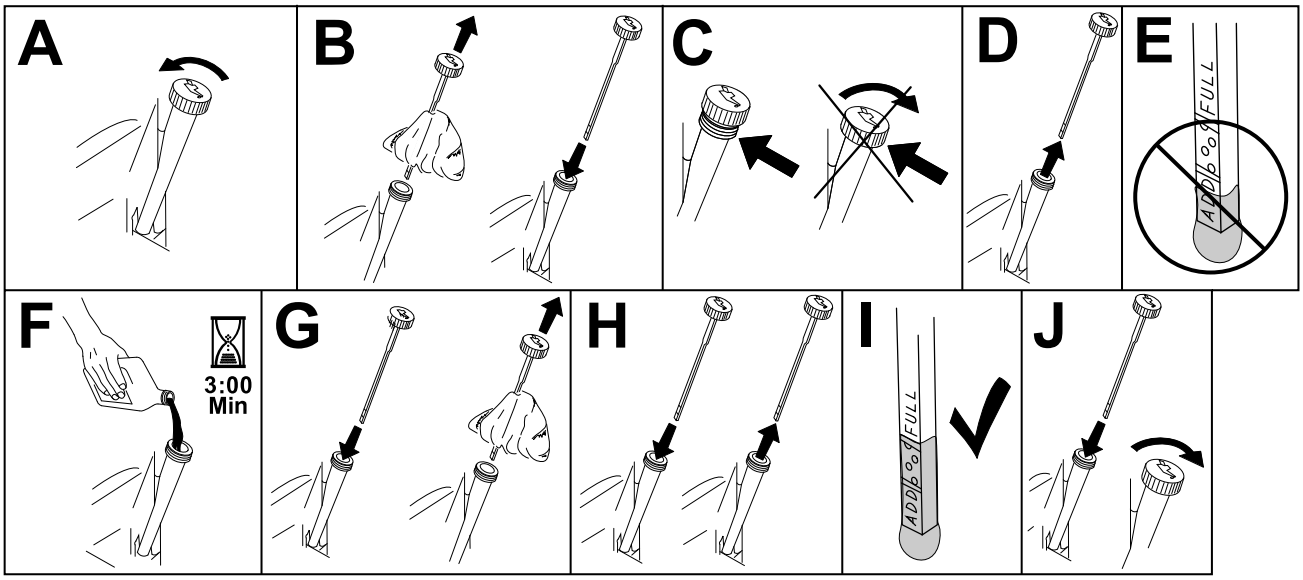

G307458s

TÄRKEÄÄ

Jos moottorin kampikammioon laitetaan liikaa tai liian vähän öljyä ja moottoria käytetään, moottori saattaa vaurioitua.

Moottoriöljyn vaihto

1. Pysäköi kone siten, että valutuspuoli on hieman vastakkaista puolta alempana, jotta kaikki öljy valuu pois.
2. Vapauta teräkytkin (voimanulosotto) ja siirrä liikkeenohjausvivut ulospäin PYSÄKÖINTI-asentoon.
3. Sammuta moottori, irrota avain ja odota, että kaikki liikkuvat osat ovat pysähtyneet, ennen kuin poistut käyttäjän paikalta.
4. Tyhjennä öljy moottorista.

Moottoriöljyn huolto (jatkuu)

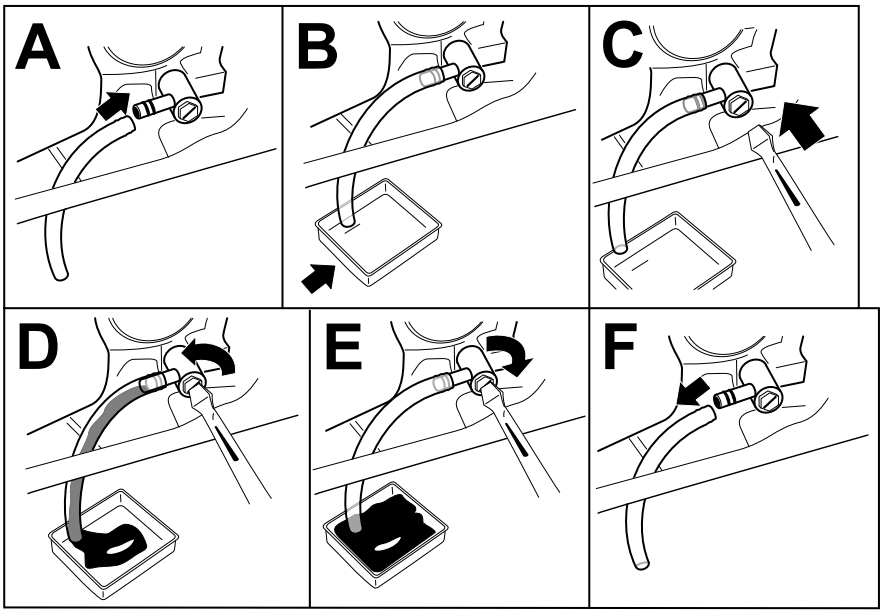

G454330

5. Kaada hitaasti noin 80 % määritetystä öljymäärästä täyttöputkeen ja lisää hitaasti siten, että sitä on **Täynnä**-merkkiin asti.

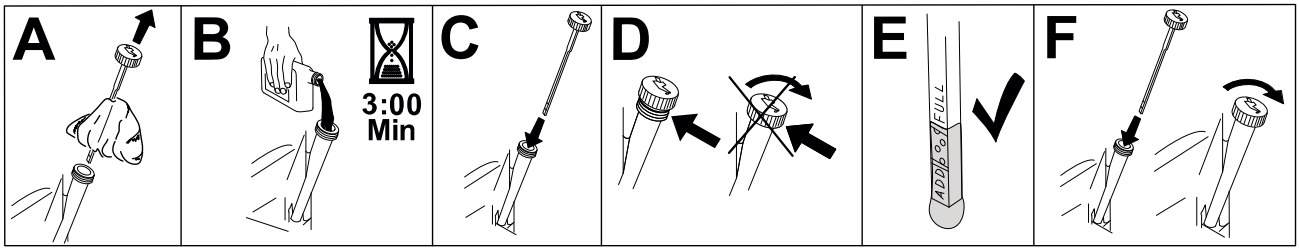

G594022

6. Hävitä käytetty öljy paikallisten määräysten mukaisesti.

Moottoriöljyn huolto (jatkuu)

Moottoriöljyn suodattimen vaihto

1. Tyhjennä öljy moottorista.
2. Vaihda moottoriöljyn suodatin kuvan mukaisesti.

   Huomaa: Varmista, että öljynsuodattimen tiiviste koskettaa moottoria, ja käännä sitten suodatinta vielä ¾ kierrosta.

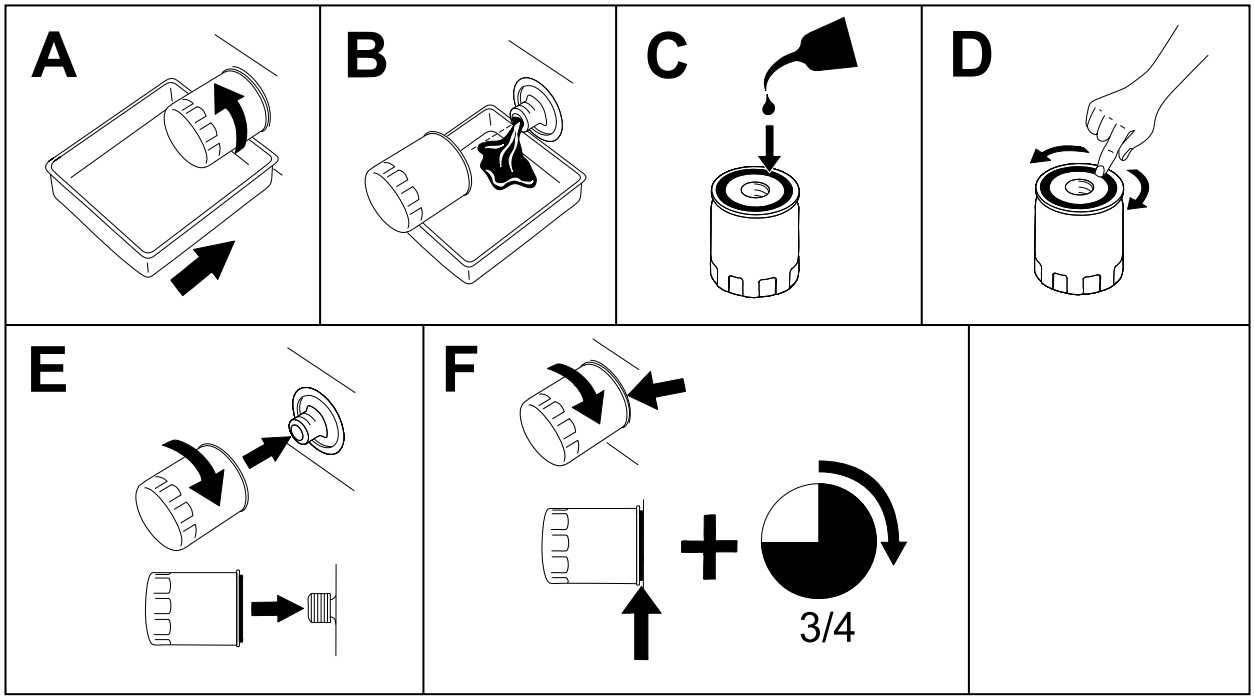

G398545s

3. Lisää suositusten mukainen öljy hitaasti täyttöputkeen, jotta öljytaso saavuttaa **Täynnä**-merkin.

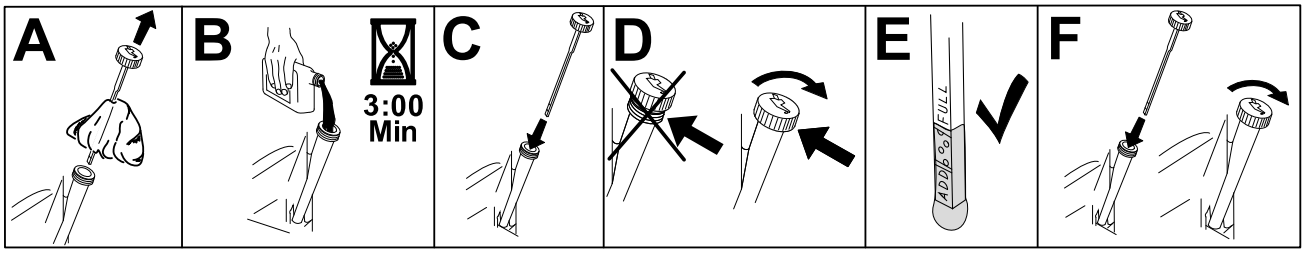

G235264s

Sytytystulpan huolto

Varmista, että keski- ja sivuelektrodien kärkiväli on oikea, ennen kuin asennat sytytystulpan. Irrota ja asenna sytytystulppa käyttäen apuna sytytystulpan avainta. Tarkista ja säädä kärkiväliä kärkivälin työkalulla tai rakotulkilla. Asenna tarvittaessa uusi sytytystulppa.

Tyyppi: NGK BPR4ES

Kärkiväli: 0,75 mm

Sytytystulpan irrotus

1. Pysäköi kone vaakasuoralle alustalle, vapauta teräkytkin ja siirrä liikkeenohjausvivut ulospäin PYSÄKÖINTI-asentoon.
2. Sammuta moottori, irrota avain ja odota, että kaikki liikkuvat osat ovat pysähtyneet, ennen kuin poistut käyttäjän paikalta.
3. Puhdista sytytystulpan ympäristö, jotta moottoriin ei pääse likaa tai roskia.
4. Irrota sytytystulppa.

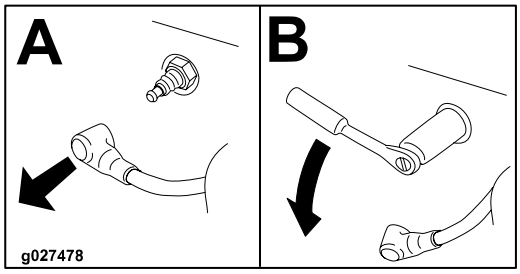

G437139

Sytytystulpan tarkistus

TÄRKEÄÄ

Älä puhdista sytytystulppia. Sytytystulppa tulee vaihtaa aina, kun eriste on mustunut, kun elektrodit ovat kuluneet tai kun tulpassa on öljykalvo tai murtumia.

Jos näet eristeessä vaaleanruskeata tai harmaata, moottori toimii moitteettomasti. Jos eriste on mustunut, ilmanpuhdistin on yleensä likainen.

Säädä kärkiväliksi 0,76 mm.

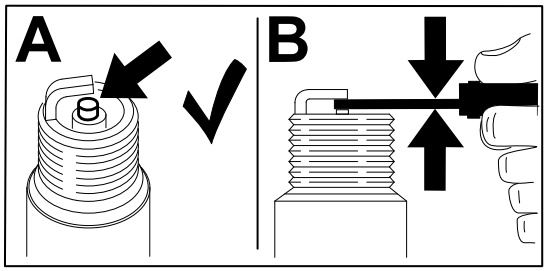

G437150

Sytytystulpan huolto (jatkuu)

Sytytystulpan asennus

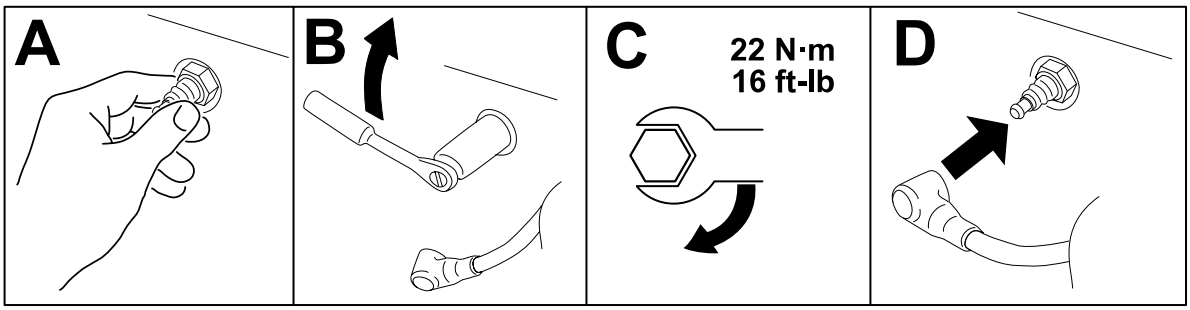

G560324

Jäähdytysjärjestelmän puhdistus

1. Pysäköi kone vaakasuoralle alustalle, vapauta teräkytkin ja siirrä liikkeenohjausvivut ulospäin PYSÄKÖINTI-asentoon.
2. Sammuta moottori, irrota avain ja odota, että kaikki liikkuvat osat ovat pysähtyneet, ennen kuin poistut käyttäjän paikalta.
3. Irrota ilmansuodatin moottorista.
4. Irrota pultit, joilla moottorin suojus on kiinnitetty, ja irrota suojus.
5. Estä roskien pääseminen ilmanottoon asentamalla ilmansuodatin suodattimen kantaan.
6. Puhdista osat roskista ja ruohosta.
7. Poista ilmansuodatin ja asenna moottorin suojus; kiristä pultit **8,8 N·m:n kireyteen**.
8. Asenna ilmansuodatin.

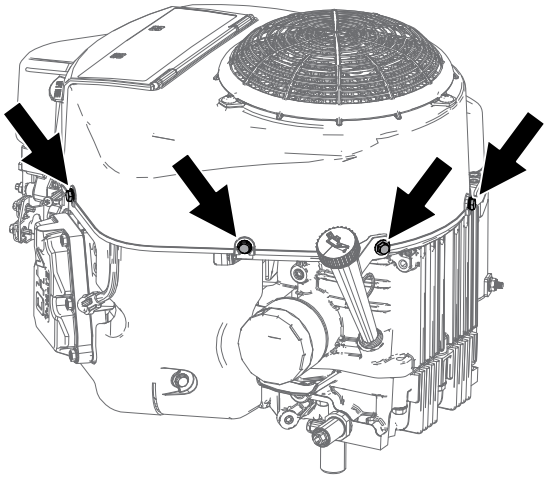

G561575

Polttoaineen huolto

⚠ HENGENVAARA ⚠

Tietyissä oloissa polttoaine on hyvin tulenarkaa ja räjähdysherkkää. Polttoaineen aiheuttama tulipalo tai räjähdys voi aiheuttaa palovammoja ja omaisuusvahinkoja.

Kohdassa Polttoaineturvallisuus, page 4–2 on tydellinen luettelo polttoaineeseen liittyvist varotoimenpiteist.

Polttoainesuodattimen vaihto

1. Pysäköi kone vaakasuoralle alustalle, vapauta teräkytkin ja siirrä liikkeenohjausvivut ulospäin PYSÄKÖINTI-asentoon.
2. Sammuta moottori, irrota avain ja odota, että kaikki liikkuvat osat ovat pysähtyneet, ennen kuin poistut käyttäjän paikalta.
3. Purista polttoaineputket polttoainesuodattimen molemmilla puolilla.
4. Vaihda suodatin.

   Huomaa: Varmista, että uuden suodattimen virtaussuunnan nuoli osoittaa moottoria kohti.

TÄRKEÄÄ

Älä asenna likaista suodatinta sen jälkeen, kun se on irrotettu polttoaineputkesta.

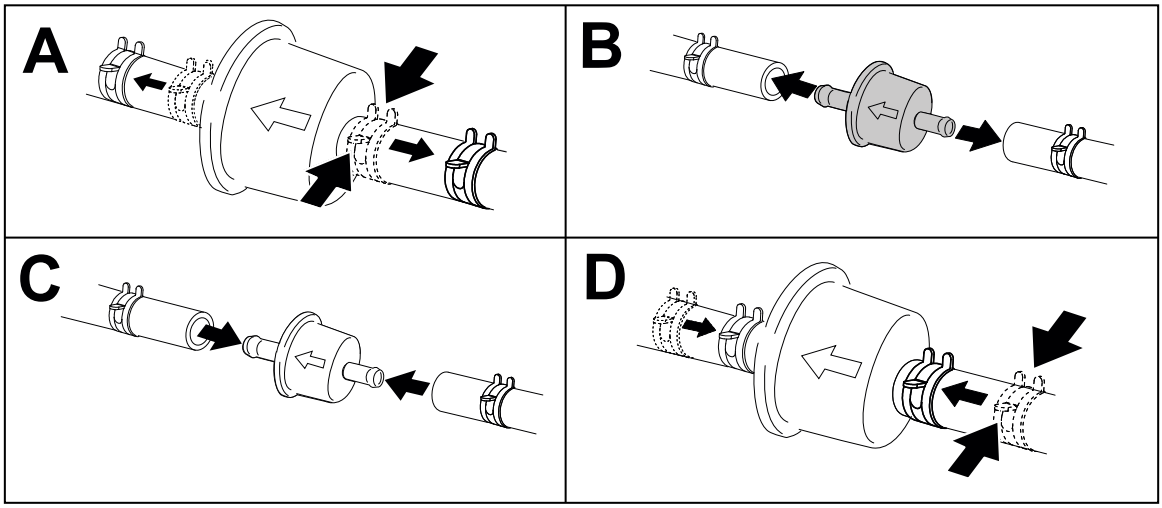

G420323

5. Irrota puristimet, jotka estävät polttoaineen virtauksen.

Sähköjärjestelmän huolto

Sähköjärjestelmän turvallinen käyttö

- Ennen koneen korjausta irrota kaapeli akun miinusnavasta.
- Lataa akku avoimessa tilassa, jossa on hyvä ilmanvaihto, kaukana kipinöistä ja avotulesta. Irrota laturin virtajohto ennen kuin kytket laturin akkuun tai irrotat sen akusta. Käytä suojavaatetusta ja eristettyjä työkaluja.

Akun huolto

Akun irrotus

⚠ VAARA ⚠

Akun navat tai metallityökalut voivat aiheuttaa oikosulun koskettaessaan koneen metalliosia, mistä voi seurata kipinöitä. Kipinät voivat saada akun kaasut räjähtämään ja aiheuttaa siten henkilövahingon.

- **Kun irrotat tai asennat akun, älä anna akun napojen koskettaa koneen metalliosia.**
- **Älä anna metallityökalujen aiheuttaa oikosulkua akun napojen ja koneen metalliosien välille.**

---

1. Pysäköi kone vaakasuoralle alustalle, vapauta teräkytkin ja siirrä liikkeenohjausvivut ulospäin PYSÄKÖINTI-asentoon.
2. Sammuta moottori, irrota avain ja odota, että kaikki liikkuvat osat ovat pysähtyneet, ennen kuin poistut käyttäjän paikalta.
3. Nosta istuin, jotta pääset käsiksi akkuun.
4. Irrota negatiivinen (musta) maakaapeli akun navasta.

   Huomaa: Säilytä kaikki kiinnikkeet.

⚠ VAARA ⚠

Akun kaapeleiden virheellinen irrotus voi vahingoittaa konetta ja kaapeleita aiheuttaen kipinöitä. Kipinät voivat saada akun kaasut räjähtämään ja aiheuttaa siten henkilövahingon.

- **Irrota aina akun miinuskaapeli (musta) ennen pluskaapelin (punainen) irrottamista.**
- **Kytke aina akun pluskaapeli (punainen) ennen miinuskaapelia (musta).**

---

5. Vedä kumisuojus pois punaisesta pluskaapelista.
6. Irrota pluskaapeli (punainen) akun navasta (+).

   Huomaa: Säilytä kaikki kiinnikkeet.
7. Irrota akun pidike ja nosta akku pois akkualustalta.

Akun huolto (jatkuu)

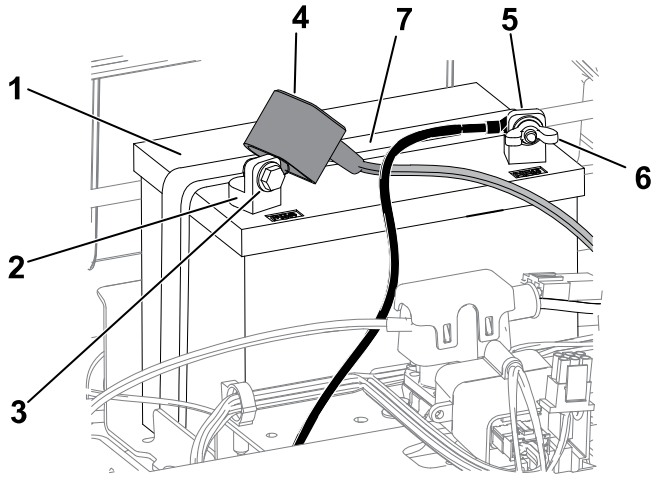

G293472s

1. Akku
2. Akun plusnapa (+)
3. Pultti, aluslaatta ja mutteri
4. Navan suojus
5. Akun miinusnapa (-)
6. Siipimutteri, aluslaatta ja pultti
7. Akun pidike

Akun lataus

VAARA

Akun latauksen yhteydessä syntyy räjähdysherkkiä kaasuja.

Älä tupakoi akun lähettyvillä. Älä päästä kipinöitä tai liekkejä kosketuksiin akun kanssa.

TÄRKEÄÄ

Pidä akku aina täysin ladattuna. Tämä on erityisen tärkeää siksi, että näin ehkäistään akun vahingoittuminen, kun lämpötila on alle 0° C.

1. Irrota akku koneesta.
2. Lataa akku akkulaturin valmistajan ohjeiden mukaisesti.

TÄRKEÄÄ

Älä lataa akkua liikaa, tai akku voi vahingoittua.

Akun huolto (jatkuu)

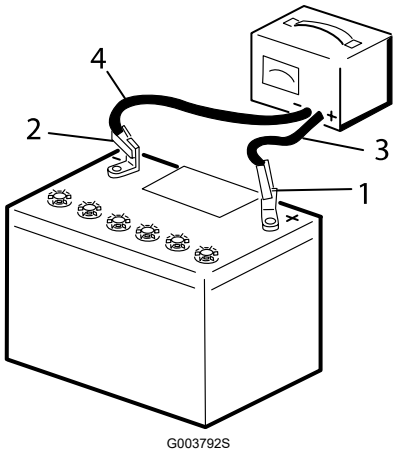

1. Akun plusnapa
2. Akun miinusnapa
3. Punainen laturin johdin (+)
4. Musta laturin johdin (–)

3. Kun akku on ladattu täyteen, irrota laturi sähköliitännästä (jos sovellettavissa). Irrota sitten laturin johtimet akun navoista.

Akun puhdistus

Huomaa: Pidä akkukengät ja koko akkukotelo puhtaana, koska likainen akku purkautuu hitaasti.

1. Pysäköi kone vaakasuoralle alustalle, vapauta teräkytkin ja siirrä liikkeenohjausvivut ulospäin PYSÄKÖINTI-asentoon.
2. Sammuta moottori ja odota, että kaikki liikkuvat osat ovat pysähtyneet, ennen kuin poistut käyttäjän paikalta.
3. Irrota akku koneesta.
4. Pese koko kotelo liuoksella, jossa on ruokasoodaa ja vettä.
5. Huuhtele akku puhtaalla vedellä.
6. Päällystä akkunavat ja kaapeliliittimet Grafo 112X -pintasuojarasvalla tai vaseliinilla, jotta ne eivät ruostu.
7. Asenna akku.

Akun huolto (jatkuu)

Akun asennus

1. Aseta akku alustalle.
2. Asenna pluskaapeli (punainen) akun plusnapaan (+) käyttämällä aiemmin irrotettuja kiinnikkeitä.
3. Asenna miinuskaapeli akun miinusnapaan (-) käyttämällä aiemmin irrotettuja kiinnikkeitä.
4. Vedä punainen suojus positiivisen (punaisen) akun navan päälle.
5. Kiinnitä akku pidikkeellä.

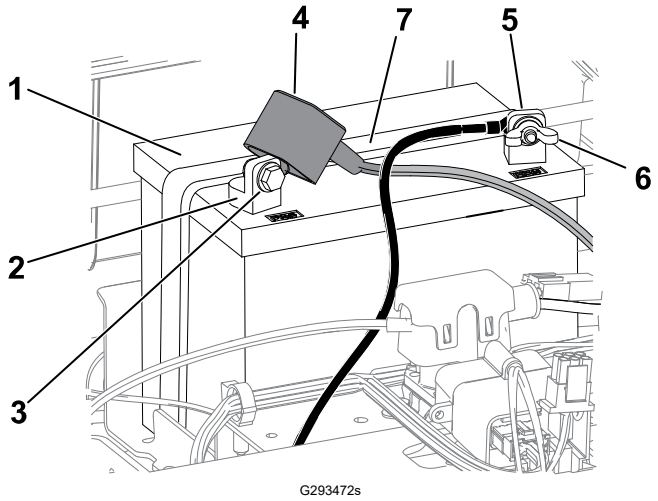

1. Akku
2. Akun plusnapa (+)
3. Pultti, aluslaatta ja mutteri
4. Navan suojus
5. Akun miinusnapa (-)
6. Siipimutteri, aluslaatta ja pultti
7. Akun pidike

6. Laske istuin alas.

Koneen käynnistäminen kaapeleilla

⚠ VAARA ⚠

Koneen kaapeleilla käynnistämisen yhteydessä syntyy räjähdysherkkiä kaasuja.

Älä tupakoi akun lähettyvillä. Älä päästä kipinöitä tai liekkejä kosketuksiin akun kanssa.

⚠ HENGENVAARA ⚠

Jos apukaapeleilla yritetään käynnistää heikkokuntoista akkua, joka on haljennut tai jäätynyt, jossa on liian vähän akkunestettä tai jonka akkukennossa on avoin piiri tai oikosulku, akku voi räjähtää ja aiheuttaa vakavan loukkaantumisen.

Heikkokuntoista akkua ei saa käynnistää kaapeleilla, jos jokin näistä olosuhteista on voimassa.

---

1. Tarkista ja puhdista akkukenkien korroosio ennen kaapeleilla käynnistystä. Varmista, että kytkennät ovat tiukalla.

⚠ VAROITUS ⚠

Korroosio ja löysät kytkennät voivat aiheuttaa jännitepiikkejä kaapeleilla käynnistyksen aikana.

Älä yritä käynnistää konetta kaapeleilla, jos akkukengät ovat löysällä tai jos niissä on korroosiota, sillä moottori voi vaurioitua.

---

2. Varmista, että apuakku on hyvä ja täyteen ladattu vähintään 12,6 voltin lyijyakku.

   Huomaa: Käytä oikeankokoisia, lyhyitä käynnistyskaapeleita, jotta jännitehäviö on mahdollisimman pieni. Varmista, että kaapeleissa on oikeaa napaisuutta osoittava värikoodaus tai merkinnät.

⚠ VAARA ⚠

Akuissa on happoa, ja ne muodostavat räjähtäviä kaasuja.

- **Suojaa aina silmiä ja kasvoja akuilta.**
- **Älä nojaudu akkujen ylle.**

Huomaa: Varmista, että tuuletusaukkojen kannet ovat kiinni ja tasassa. Aseta kostea liina (jos on) molempien akkujen tuuletusaukkojen kansien päälle. Varmista, että koneet eivät kosketa toisiaan, että kummankaan sähköjärjestelmän virtaa ei ole kytketty ja että molempien järjestelmien nimellisjännite on sama. Nämä ohjeet koskevat vain miinusmaadoitettuja järjestelmiä.

Koneen käynnistäminen kaapeleilla (jatkuu)

3. Kytke pluskaapeli (+) tyhjentyneen akun plusnapaan (+), joka on kytketty käynnistimeen tai solenoidiin kuvan mukaisesti:

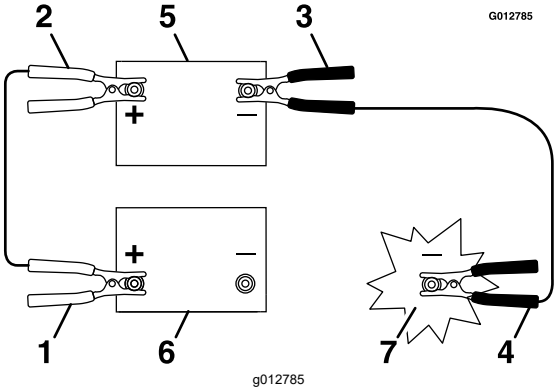

1. Tyhjentyneen akun pluskaapeli (+)
2. Apuakun pluskaapeli (+)
3. Apuakun miinuskaapeli (–)
4. Moottorilohkon miinuskaapeli (–)
5. Apuakku
6. Tyhjentynyt akku
7. Moottorilohko

4. Kytke positiivisen (+) käynnistyskaapelin toinen pää käynnistävän koneen akun plusnapaan.
5. Kytke negatiivisen (–) käynnistyskaapelin pää käynnistävän koneen akun miinusnapaan.
6. Kytke negatiivisen (–) käynnistyskaapelin toinen pää maadoituspisteeseen, kuten maalaamattomaan pulttiin tai rungon osaan.
7. Käynnistä toisen koneen moottori. Anna sen käydä muutaman minuutin ajan ja käynnistä sitten oman koneen moottori.
8. Irrota kaapelit kytkentään nähden päinvastaisessa järjestyksessä.
9. Asenna navan suojus paikalleen.

Sulakkeiden huolto

Sähköjärjestelmä on suojattu sulakkeilla. Huoltoa ei tarvita. Jos sulake kuitenkin palaa, tarkista osa/virtapiiri toimintavian tai oikosulun varalta.

1. Pysäköi kone vaakasuoralle alustalle, vapauta teräkytkin ja siirrä liikkeenohjausvivut ulospäin PYSÄKÖINTI-asentoon.
2. Sammuta moottori, irrota avain ja odota, että kaikki liikkuvat osat ovat pysähtyneet, ennen kuin poistut käyttäjän paikalta.
3. Nosta istuin.
4. Vaihda palanut sulake uuteen sulakkeeseen.

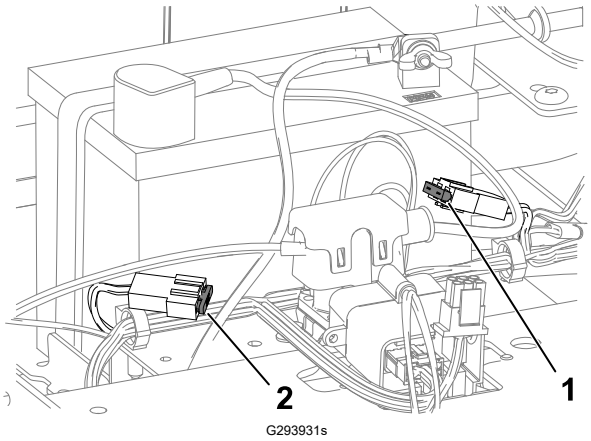

(1) Latauspiiri (15 A)

(2) Päävirta (25 A)

5. Laske istuin alas.

Vetojärjestelmän huolto

Rengaspaineen tarkistus

Pidä etu- ja takarenkaiden rengaspaine ohjeiden mukaisena. Epätasainen rengaspaine voi aiheuttaa epätasaisen leikkuujäljen. Tarkista venttiilin paine, kun renkaat ovat kylmät, jotta painelukema on mahdollisimman tarkka.

1. Täytä etukääntöpyörien renkaat paineeseen 2,06 bar tai paineeseen, joka on merkitty renkaan kylkeen (näistä alhaisempaan).
2. Täytä vetävien takapyörien renkaat paineeseen 0,9 bar.

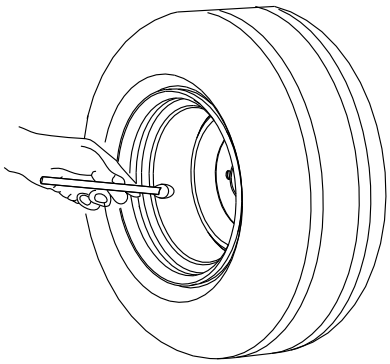

Pyöränmuttereiden tarkistus

Tarkista pyöränmuttereiden kireys ja kiristä ne momenttiin **95–122 N·m**.

Ohjauskulman säätö

Jos kone vetää jommallekummalle puolelle, kun sillä ajetaan tasaisella ja vaakasuoralla pinnalla täydellä nopeudella eteenpäin, säädä ohjauskulmaa.

Jos kone vetää vasemmalle, säädä oikeanpuoleista liikkeenohjausvipua, ja jos kone vetää oikealle, säädä vasemmanpuoleista liikkeenohjausvipua.

Huomaa: Ohjauskulmia voi säätää vain eteenpäin ajamista varten.

1. Pysäköi kone vaakasuoralle alustalle, vapauta teräkytkin ja siirrä liikkeenohjausvivut ulospäin PYSÄKÖINTI-asentoon.
2. Sammuta moottori, irrota avain ja odota, että kaikki liikkuvat osat ovat pysähtyneet, ennen kuin poistut käyttäjän paikalta.
3. Paikanna ohjauskulman säätöpultti lähellä säädettävän puolen liikkeenohjausvipua.

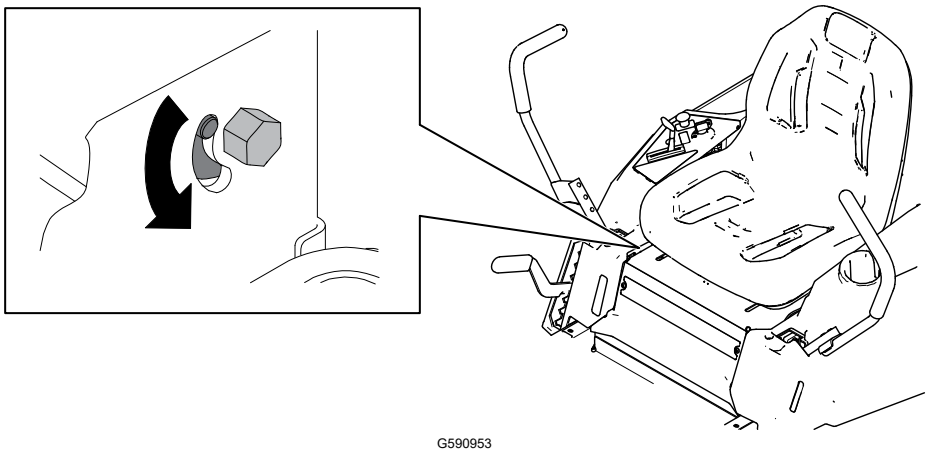

4. Vähennä kyseisen pyörän nopeutta kiertämällä pulttia.

   Huomaa: Tee pieniä säätöjä kiertämällä pulttia vähän kerrallaan.
5. Käynnistä kone, aja eteenpäin tasaisella ja vaakasuoralla alustalla liikkeenohjausvivut etuasennossa ja tarkista, ohjautuuko kone suoraan. Toista tarvittaessa.

Hihnojen huolto

Hihnojen tarkastus

1. Pysäköi kone vaakasuoralle alustalle, vapauta teräkytkin ja siirrä liikkeenohjausvivut ulospäin PYSÄKÖINTI-asentoon.
2. Sammuta moottori ja odota, että kaikki liikkuvat osat ovat pysähtyneet, ennen kuin poistut käyttäjän paikalta.
3. Aseta leikkuukorkeudeksi alin leikkuuasento.
4. Tarkista hihna kulumien varalta. Vaihda hihna, jos se on kulunut.

   Kuluneen hihnan merkkejä ovat vinkuminen hihnan pyöriessä, luistavat terät ruohoa leikattaessa, rispaantuneet hihnan reunat, palojäljet ja murtumat hihnassa.

Leikkurin hihnan vaihto

Kuluneen hihnan merkkejä ovat vinkuminen hihnan pyöriessä, luistavat terät ruohoa leikattaessa, rispaantuneet reunat, palojäljet ja murtumat. Vaihda leikkurin hihna, jos jokin näistä tiloista ilmenee.

Huomaa: Leikkuupöytä voi poiketa tässä toimenpiteessä esitetystä mallista.

1. Pysäköi kone vaakasuoralle alustalle, vapauta teräkytkin ja siirrä liikkeenohjausvivut ulospäin PYSÄKÖINTI-asentoon.
2. Sammuta moottori, irrota avain ja odota, että kaikki liikkuvat osat ovat pysähtyneet, ennen kuin poistut käyttäjän paikalta.
3. Aseta leikkuukorkeudeksi alin leikkuuasento.
4. Vapauta leikkuupöydän verho.
5. Löysää ruuvia ja irrota hihnapyörän suojukset painamalla suojuksessa olevaa salpaa.

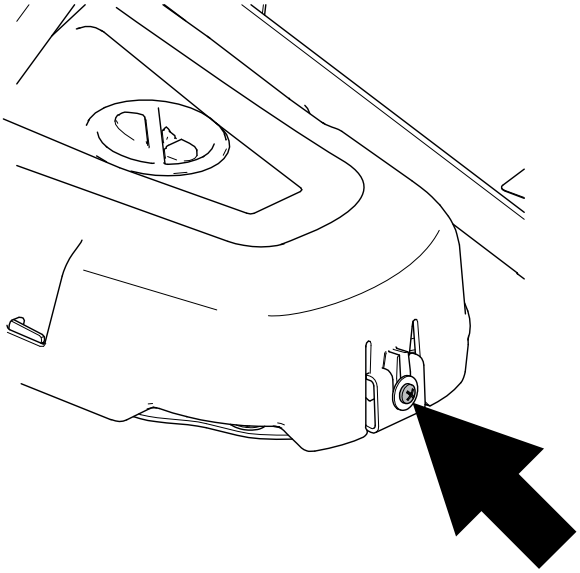

G595579

Leikkurin hihnan vaihto (jatkuu)

6. os kyseessä on 127 cm:n leikkuupöytä, kiristä mutteri, joka kiinnittää välikappaleen kiristinpyörään.

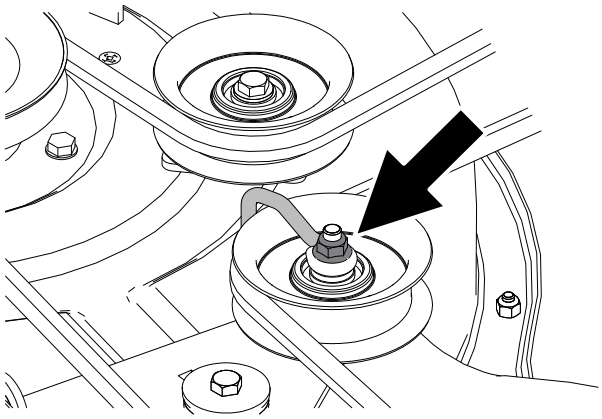

7. Vapauta kiristinpyörän jännitys irrottamalla kiristinpyörän jousi leikkuupöydän koukusta jousen irrotustyökalun avulla (Toro -osanro 92-5771).

VAARA

Asennettuna jousessa on jännitys, ja se saattaa aiheuttaa henkilövahinkoja.

Ole varovainen, kun irrotat hihnaa.

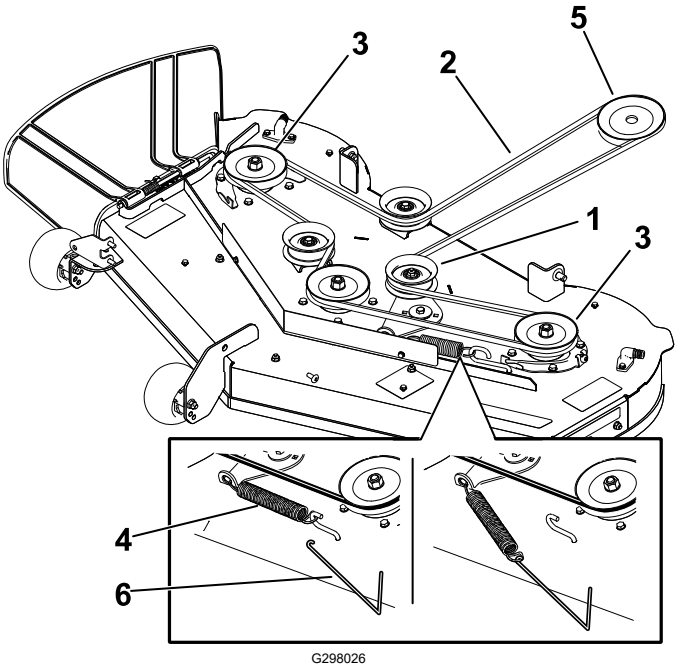

1. Kiristinpyörä
2. Leikkurin hihna
3. Leikkuupöydän hihnapyörä
4. Jousi
5. Moottorin hihnapyörä
6. Jousen irrotustyökalu

8. Liikuta hihna pois hihnapyöriltä.
9. Asenna uusi hihna moottorin ja leikkurin hihnapyörien ympäri.

Leikkurin hihnan vaihto (jatkuu)

10. Asenna kiristinpyörän jousi leikkuupöydän koukkuun jousen irrotustyökalun avulla, jolloin kiristinpyörä ja leikkurin hihna jännittyvät.
11. Jos kyseessä on 127 cm:n leikkuupöytä, löysää mutteri, joka kiinnittää välikappaleen kiristinpyörään.

    Huomaa: Aseta välikappale kiristinpyörän vartta vasten.

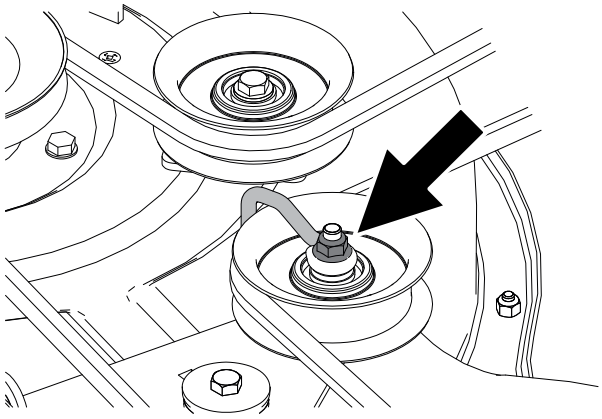

12. Asenna hihnapyörän suojukset.
13. Kiristä leikkuupöydän verhon pultit.

Leikkuupöydän huolto

Terien turvallinen käyttö

- Terät on tarkistettava säännöllisesti kulumisen ja vaurioiden varalta.
- Ole varovainen, kun tarkastat teriä. Kiedo terän (terien) ympärille esimerkiksi kangas tai käytä käsineitä ja ole varovainen, kun huollat teriä. Vaurioituneet terät saa ainoastaan vaihtaa. Niitä ei saa suoristaa eikä hitsata.
- Ole varovainen käsitellessäsi moniteräisiä koneita, sillä yhden terän kääntäminen saattaa kääntää myös muita teriä.
- Vaihda kuluneet tai vaurioituneet terät ja pultit sarjoissa, jotta tasapaino säilyisi.

Terän huolto

Terät on pidettävä terävinä, jotta leikkausjälki pysyy ensiluokkaisena. Jotta terien teroitus ja vaihto kävisi vaivattomasti, on hyvä pitää vaihtoteriä saatavilla.

Vaihda terät, jos ne osuvat kiinteään esineeseen tai jos terä on epätasapainossa tai taipunut.

Ennen terien tarkastusta tai huoltoa

1. Pysäköi kone vaakasuoralle alustalle, vapauta teräkytkin ja siirrä liikkeenohjausvivut ulospäin PYSÄKÖINTI-asentoon.

Terän huolto (jatkuu)

2. Sammuta moottori, irrota avain ja odota, että kaikki liikkuvat osat ovat pysähtyneet, ennen kuin poistut käyttäjän paikalta.
3. Irrota sytytystulpan johdot sytytystulpista.

Terän huolto (jatkuu)

Taipuneiden terien tarkistus

Koneen on oltava tasaisella alustalla tätä toimenpidettä varten.

1. Nosta leikkuupöytä ylimpään leikkuukorkeusasentoon.
2. Käytä pehmustettuja paksuja suojakäsineitä tai muita soveltuvia käsisuojaimia. Käännä terä hitaasti asentoon, jossa etäisyys leikkuusärmästä tasaiseen alustaan voidaan mitata.

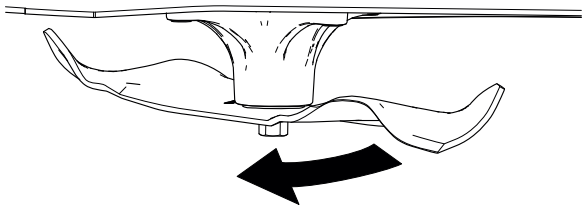

3. Mittaa etäisyys terän kärjestä tasaiseen alustaan.

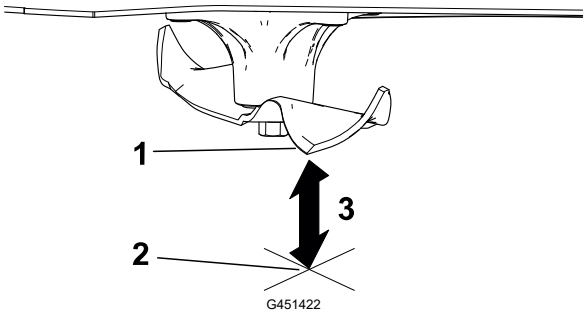

(1) Terä mittausasennossa

(2) Tasainen alusta

(3) Mitattu etäisyys terän ja alustan välillä (A)

4. Käännä samaa terää 180 astetta niin, että vastakkaisen terän särmä on samassa asennossa.

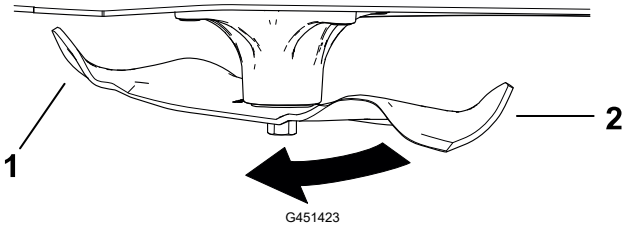

(1) Aiemmin mitattu terän särmä

(2) Vastakkaisen terän särmä

5. Mittaa etäisyys terän kärjestä tasaiseen alustaan.

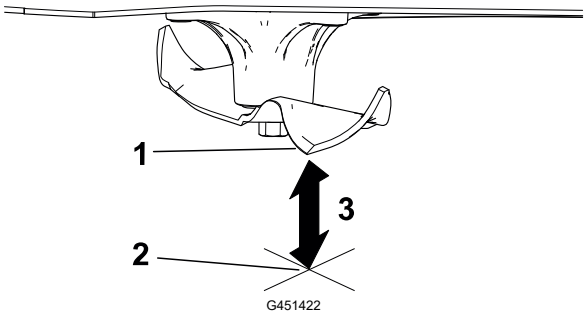

(1) Terä mittausasennossa

(2) Tasainen alusta

(3) Mitattu etäisyys terän ja alustan välillä (B)

Terän huolto (jatkuu)

6. Jos A:n ja B:n välinen ero on suurempi kuin 3 mm, vaihda terä.

   Huomaa: Jos terän vaihdon jälkeen ero on edelleen yli 3 mm, terän kara saattaa olla taipunut. Ota yhteys valtuutettuun huoltoliikkeeseen.

7. Toista toimenpide kullekin terälle.

Terien irrotus

1. Tartu terän päähän liinan tai paksun hansikkaan avulla.
2. Irrota terä kuvan mukaisesti.

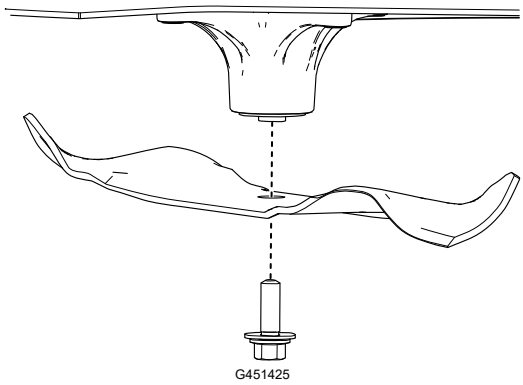

Terien teroitus

1. Viilaa leikkuusärmä teräväksi terän molemmista päistä. Varmista, että alkuperäinen kulma ① säilyy.

   Huomaa: Kun poistat saman määrän materiaalia molemmista leikkuusärmistä, terä pysyy tasapainossa.

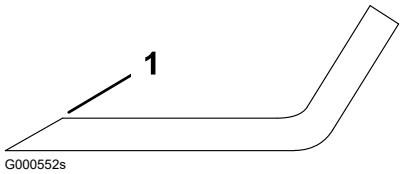

2. Tarkista terän ① tasapaino asettamalla se terän tasaimeen ②.

   Huomaa: Jos terä pysyy vaaka-asennossa, se on tasapainossa ja sitä voidaan käyttää.

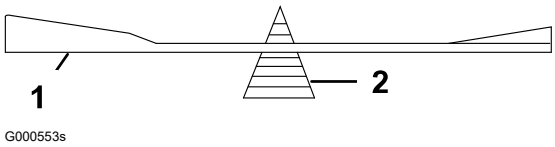

   Jos terä ei ole tasapainossa, viilaa sitä vähän vain siipialueelta.

3. Toista, kunnes terä on tasapainossa.

Terien asennus

⚠ VAARA ⚠

Jos konetta käytetään sen jälkeen, kun teräkokoonpano on asennettu väärin ja/tai jos aitoa Toro-terää ja -terätarviketta ei käytetä, terä tai terän osa voi sinkoutua leikkuupöydän alta ja aiheuttaa vakavan loukkaantumisen tai kuoleman.

Asenna aina aidot Toro-terät ja -terätarvikkeet ohjeiden mukaisesti.

Terän huolto (jatkuu)

1. Asenna terä kuvan mukaisesti.

   Huomaa: Terän kuperan puolen on oltava leikkurin sisäpuolta kohden, jotta leikkuujäljestä tulee kunnollinen.

2. Kiristä teräpultti momenttiin **81–108 Nm**.

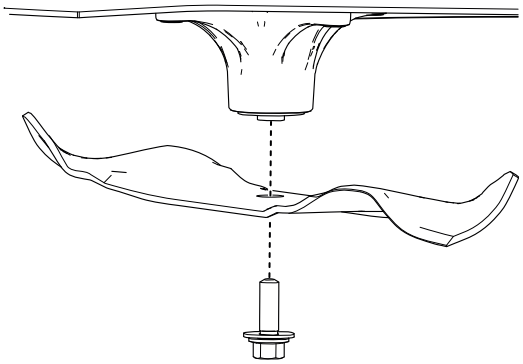

Leikkuupöydän tasaus

Varmista, että leikkuupöytä on vaakasuorassa asentamisen aikana tai jos nurmikon leikkuujälki ei ole tasainen.

Huomaa: Leikkuupöytä voi poiketa seuraavissa ohjeissa esitetystä mallista.

Leikkuupöydän tasauksen valmistelu

1. Pysäköi kone vaakasuoralle alustalle, vapauta teräkytkin ja siirrä liikkeenohjausvivut ulospäin PYSÄKÖINTI-asentoon.
2. Sammuta moottori, irrota avain ja odota, että kaikki liikkuvat osat ovat pysähtyneet, ennen kuin poistut käyttäjän paikalta.
3. Varmista, että renkaissa on oikea ilmanpaine ja että kääntöpyörät osoittavat suoraan eteenpäin.
4. Tarkista leikkuupöytä taipuneiden terien varalta. Kaikki taipuneet terät on irrotettava ja vaihdettava.
5. Nosta leikkuupöytä 76 mm:n leikkuukorkeuden asetukseen.

Leikkuupöydän tasauksen tarkistus

1. Aseta terät sivuttain koneeseen nähden.
2. Mittaa kohdista Ⓐ ja Ⓑ vaakatasossa olevasta pinnasta teränkärkien leikkuusärmään ①.

   Mittojen välinen ero ei saa olla yli 5 mm. Jos mitta on suurempi, säädä sivusuuntaista tasausta.

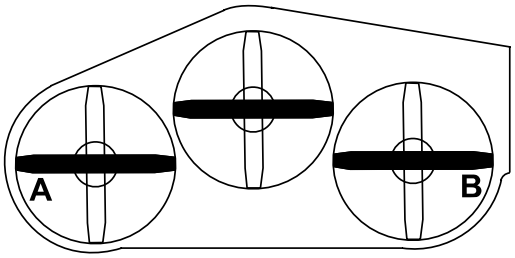

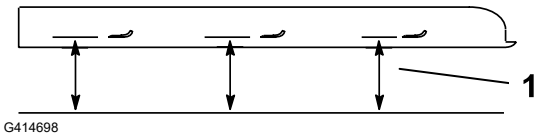

Leikkuupöydän tasaus (jatkuu)

3. Aseta yksi terä suoraan pituussuunnassa.
4. Mittaa kohdista Ⓐ ja Ⓑ vaakatasossa olevasta pinnasta teränkärkien leikkuusärmään ①.

   Etuterän kärjen pitäisi olla 1,6–7,9 mm alempana kuin takaterän kärki. Jos mitta ei ole oikea, säädä pituussuuntaista tasausta.

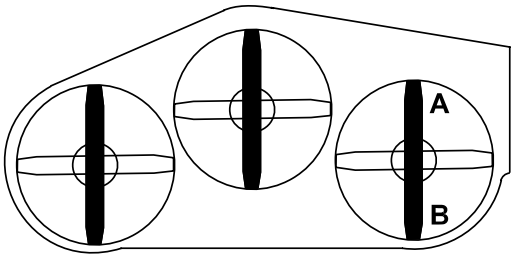

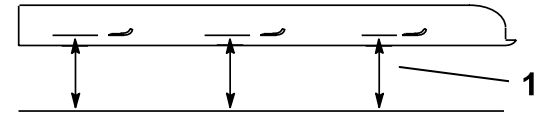

G414700

Leikkuupöydän tasaus

1. Aseta nurmisuojarullat ylimpiin reikiin tai poista ne kokonaan tämän toimenpiteen ajaksi.
2. Aseta leikkuukorkeusvipu 76 mm:n asentoon.
3. Aseta kaksi 6,6 cm:n pölkkyä leikkuupöydän etureunan molempien puolien alle.

TÄRKEÄÄ

Älä aseta pölkkyjä nurmisuojarullan kannattimien alle.

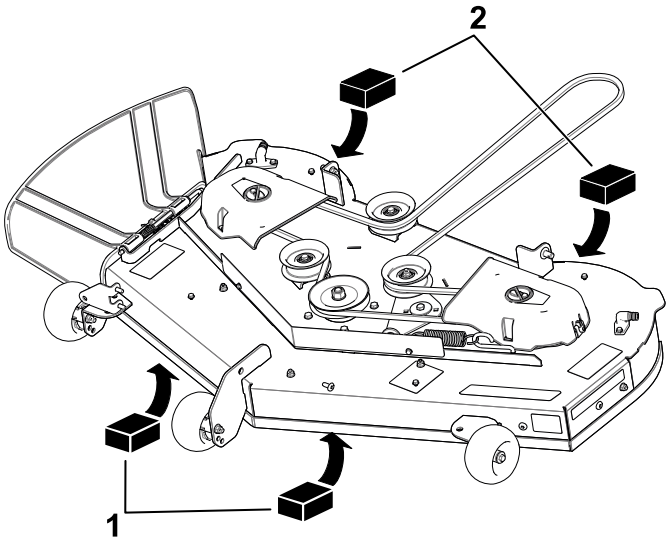

G594506

① Puupölkky – 6,6 cm paksu

② Puupölkky – 7,3 cm paksu

4. Aseta kaksi 7,3 cm:n pölkkyä leikkuupöydän takareunan molempien puolien alle.
5. Säädä sivusuuntaista tasausta tarpeen mukaan:
   A. Irrota sokka ja aluslaatta vasemman nostovarren alemmasta tapista.

Leikkuupöydän tasaus (jatkuu)

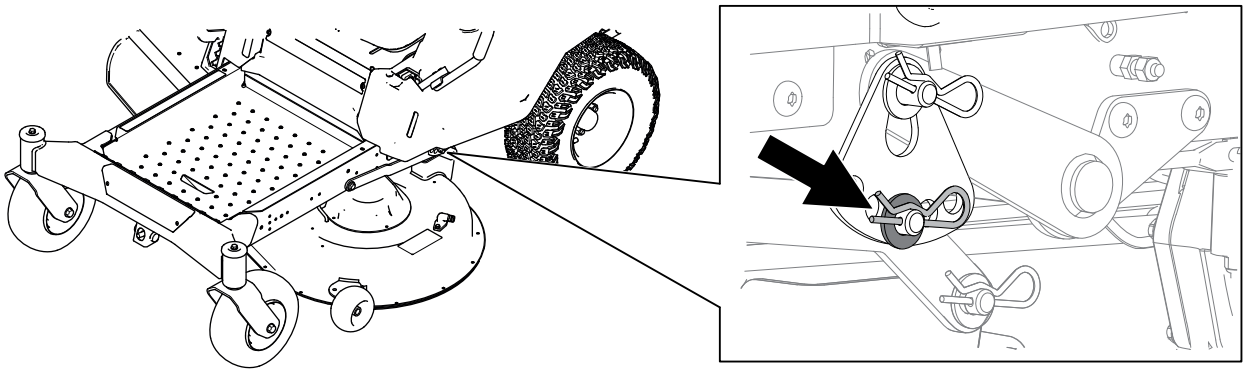

G590926

B. Käännä leikkuukorkeuslevy eri reikään niin, että se tukee leikkuupöydän painoa levyn asentamisen jälkeen.

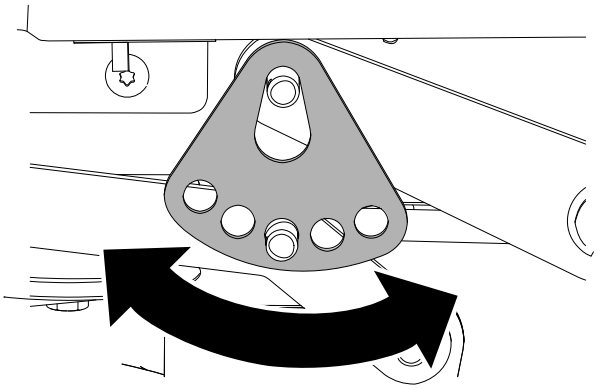

G294195s

C. Asenna aluslaatta ja sokka.

D. Tee sama koneen toisella puolella.

E. Tarkista sivusuuntainen tasaus uudelleen. Säädä, kunnes mitat ovat oikein.

6. Säädä pituussuuntaista tasausta tarpeen mukaan:

   A. Kierrä leikkuupöydän etuosassa olevaa säätömutteria.

   Nosta leikkuupöydän etuosaa kiristämällä säätömutteria. Laske leikkuupöydän etuosaa löysäämällä säätömutteria.

Leikkuupöydän tasaus (jatkuu)

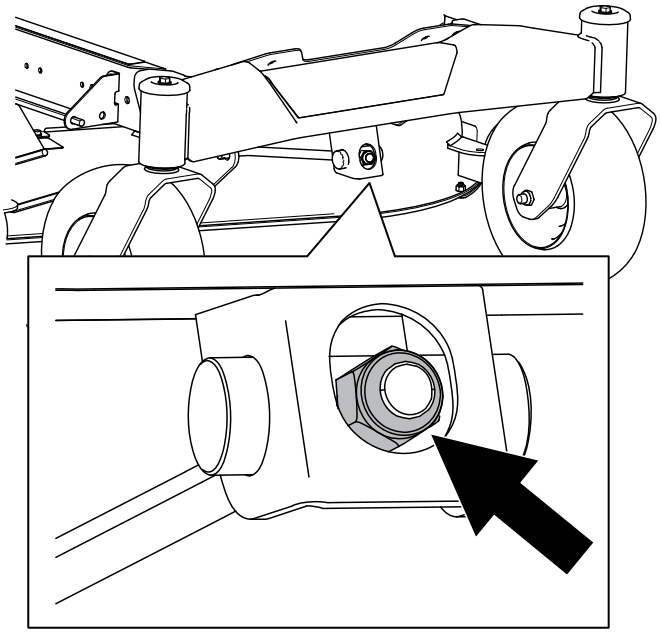

G590967

B. Tarkista pituussuuntainen tasaus uudelleen. Säädä, kunnes mitat ovat oikein.

7. Varmista, että leikkuupöytä on vaakasuorassa, ja tee tarvittaessa lisäsäätöjä.

Leikkuupöydän irrotus

1. Pysäköi kone vaakasuoralle alustalle, vapauta teräkytkin ja siirrä liikkeenohjausvivut ulospäin PYSÄKÖINTI-asentoon.
2. Sammuta moottori, irrota avain ja odota, että kaikki liikkuvat osat ovat pysähtyneet, ennen kuin poistut käyttäjän paikalta.
3. Laske leikkuukorkeuden säätövipu alimpaan asentoon.
4. Vapauta leikkuupöydän verho.
5. Irrota sokka etutukitangosta ja irrota tanko leikkuupöydän kannattimesta.

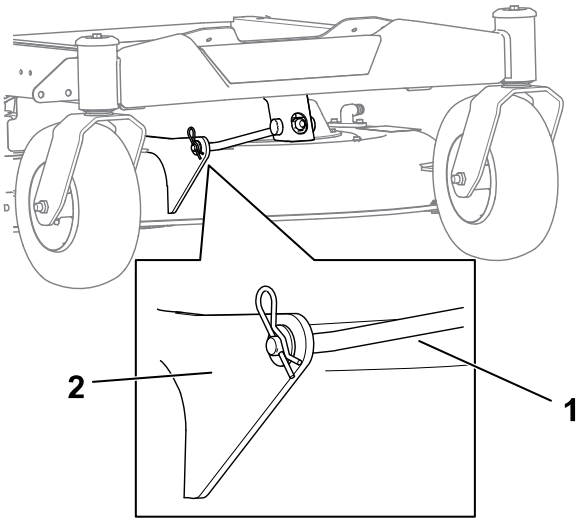

(1) Etutukitanko

(2) Leikkuupöydän kannatin

6. Laske leikkuupöydän etuosa varovasti maahan.
7. Irrota koneen molemmilla puolilla aluslaatta ja sokka leikkuupöydän tapista.

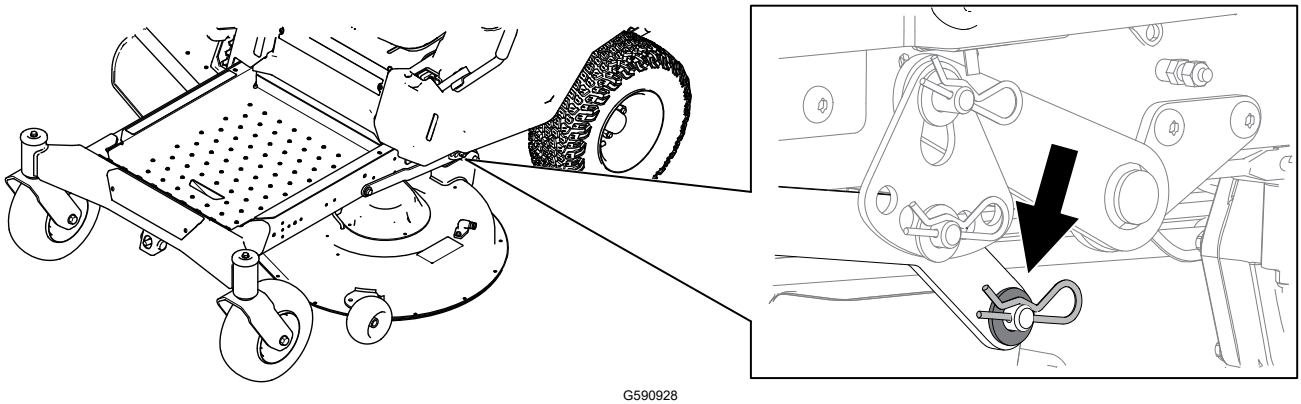

8. Irrota nostovarsi leikkuupöydän tapista.
9. Nosta leikkuukorkeusvipu ylimpään asentoon.
10. Irrota leikkurin hihna moottorin hihnapyörästä liu'uttamalla leikkuupöytää taaksepäin.
11. Liu'uta leikkuupöytä pois koneen alta.

Huomaa: Säilytä kaikki osat myöhempää käyttöä varten.

Leikkuupöydän asennus

1. Pysäköi kone vaakasuoralle alustalle, vapauta teräkytkin ja siirrä liikkeenohjausvivut ulospäin PYSÄKÖINTI-asentoon.
2. Sammuta moottori, irrota avain ja odota, että kaikki liikkuvat osat ovat pysähtyneet, ennen kuin poistut käyttäjän paikalta.
3. Liu'uta leikkuupöytä koneen alle.
4. Laske leikkuukorkeuden säätövipu alimpaan asentoon.
5. Nosta koneen molemmilla puolella leikkuupöydän takaosaa ja asenna nostovarsi leikkuupöydän tappiin.

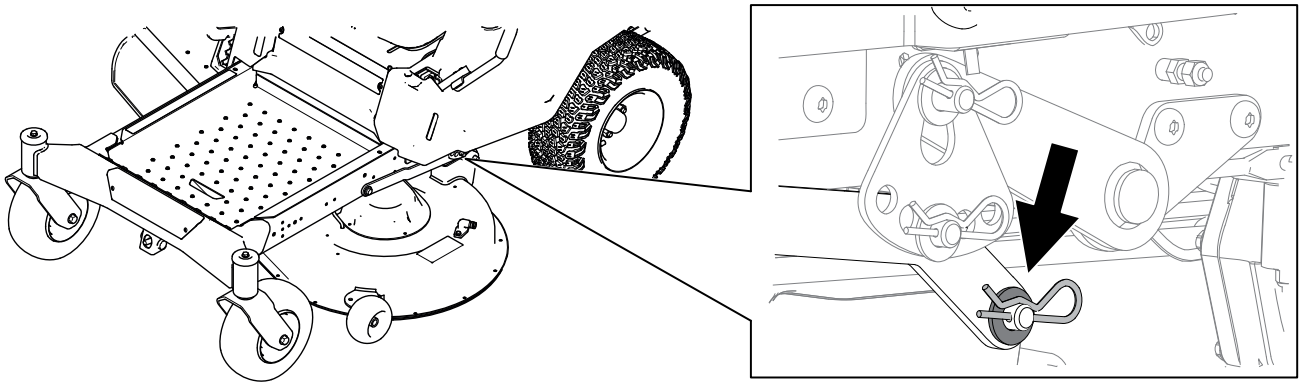

G590928

6. Kiinnitä varsi tappiin aiemmin irrotetulla aluslaatalla ja sokalla.
7. Kiinnitä leikkuupöydän kannatin etutukitankoon aiemmin irrotetulla sokalla.

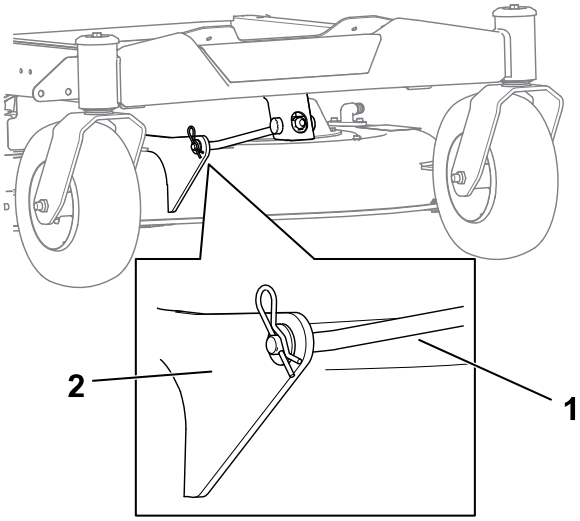

G590968

1 Etutukitanko

2 Leikkuupöydän kannatin

8. Asenna leikkurin hihna moottorin hihnapyörään.
9. Kiristä leikkuupöydän verhon pultit.
10. Tarkista leikkuupöydän tasaus.

Suuntaimen vaihto

⚠ HENGENVAARA ⚠

Jos heittoaukko ei ole peitossa, laite saattaa lingota esineitä käyttäjän tai sivullisten suuntaan. Seurauksena voi olla myös kosketus terään. Ulos sinkoutuvat esineet tai teräkosketus voivat aiheuttaa vakavan loukkaantumisen tai kuoleman.

Älä käytä leikkuria, kun heittokanavan suuntain on ylhäällä, irti tai muuten epätavallisessa asennossa, ellei ruohonleikkuriin ole asennettu oikein toimivaa ruohonkeräysjärjestelmää tai levityssarjaa.

---

1. Pysäköi kone vaakasuoralle alustalle, vapauta teräkytkin ja siirrä liikkeenohjausvivut ulospäin PYSÄKÖINTI-asentoon.
2. Sammuta moottori, irrota avain ja odota, että kaikki liikkuvat osat ovat pysähtyneet, ennen kuin poistut käyttäjän paikalta.
3. Irrota mutteri tangosta leikkuupöydän alta.

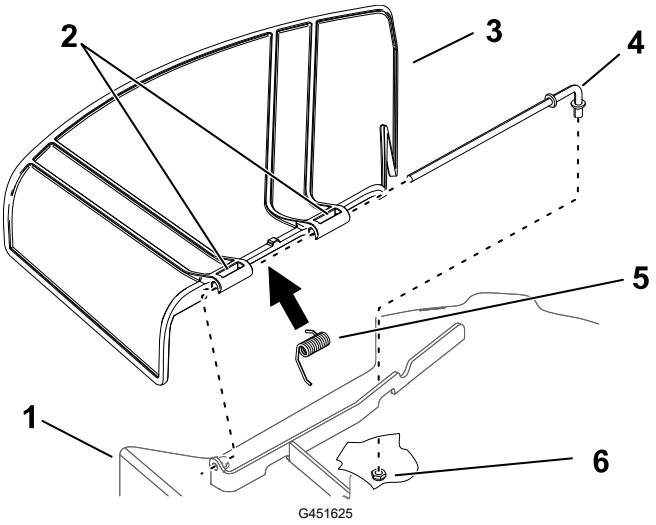

1. Leikkuupöytä
2. Levitin
3. Suuntain
4. Suuntaimen kääntökannatin
5. Tanko
6. Jousi
7. Mutteri
8. Kääntökannatin

4. Liu'uta tanko ulos.
5. Irrota vaurioitunut tai kulunut suuntain ja levitin.
6. Asenna uusi suuntain ja levitin.
7. Liu'uta tangon suora pää suuntaimen takakääntökannattimen ja levittimen läpi.
8. Aseta jousi päätylangat alaspäin tankoon ja suuntaimen kannakkeiden väliin.
9. Liu'uta tanko levittimen ja suuntaimen toisen kääntökannattimen läpi.
10. Työnnä tanko suuntaimen edessä leikkuupöydässä olevaan kääntökannattimeen.
11. Kiinnitä tangon takaosa leikkuriin mutterilla.

Suuntaimen vaihto (jatkuu)

TÄRKEÄÄ

Suuntaimen on oltava jousikuormitettuna ala-asennossa. Nosta suuntain ylös ja tarkista, että se napsahtaa kokonaan alas.

Puhdistus

Leikkuupöydän alapuolen pesu

TÄRKEÄÄ

Kone voidaan pestä miedolla pesuaineella ja vedellä. Älä pese konetta painepesurilla. Älä käytä vettä ylen määrin, älä etenkään ohjauspaneelin lähellä, istuimen alla tai moottorin ja hydraulipumppujen läheisyydessä.

Pese leikkuupöydän alapuoli aina käytön jälkeen, jotta ruohoa ei pääse kertymään ja jotta leikkuujäte hajaantuu paremmin.

1. Pysäköi kone vaakasuoralle alustalle, vapauta teräkytkin (voimanulosotto) ja siirrä liikkeenohjausvivut ulospäin PYSÄKÖINTI-asentoon.
2. Sammuta moottori, irrota avain ja odota, että kaikki liikkuvat osat ovat pysähtyneet, ennen kuin poistut käyttäjän paikalta.
3. Kiinnitä letku (2) letkuliittimeen (4) ja kiinnitä sitten letkuliitin leikkurin pesuliitännän päähän (1) ja käännä vesi suurelle paineelle.

   Huomaa: Levitä vaseliinia pesuliitännän O-renkaaseen (3), jotta liitin liukuu paremmin ja suojaa O-rengasta.

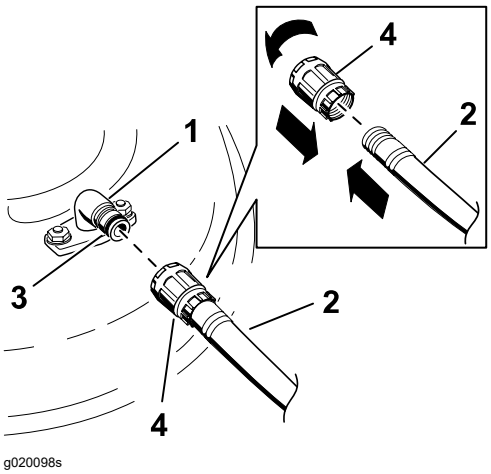

4. Istu istuimelle, laske leikkuri alimpaan leikkuukorkeuteen ja käynnistä moottori.
5. Kytke teräkytkin (voimanulosotto) ja anna leikkurin käydä 1–3 minuuttia.
6. Vapauta teräkytkin, sammuta moottori, irrota avain ja odota, että kaikki liikkuvat osat pysähtyvät.
7. Katkaise vedentulo ja irrota liitin pesuliitännästä.

   Huomaa: Jos leikkuri ei puhdistu yhdellä pesukerralla, liota sitä ja anna sen seistä 30 minuutin ajan. Toista sitten toimenpide.
8. Käytä leikkuria vielä 1–3 minuuttia, jotta vesi valuu pois.

Leikkuupöydän alapuolen pesu (jatkuu)

⚠ VAARA ⚠

Rikkoutunut tai puuttuva pesuliitäntä voi aiheuttaa esineiden ulossinkoutumista tai teräkosketuksen. Teräkosketus tai ulossinkoutuva jäte voi aiheuttaa loukkaantumisen tai kuoleman.

- **Vaihda rikkoutunut tai puuttuva pesuliitäntä välittömästi, ennen kuin käytät konetta uudelleen.**
- **Käsiä tai jalkoja ei saa koskaan laittaa leikkurin alle tai koneen aukkojen läpi.**

Jätteiden hävitys

Moottoriöljy, akut, hydraulineste ja moottorin jäähdytysneste saastuttavat ympäristöä. Ne on hävitettävä kansallisten ja paikallisten määräysten mukaisesti.

Turvallisuus varastoinnin aikana

- Pysäköi kone tasaiselle alustalle, vapauta käytöt, kytke seisontajarru, sammuta moottori, irrota virta-avain ja odota, että kaikki liikkuvat osat ovat pysähtyneet, ennen kuin poistut käyttäjän paikalta.
- Odota, että kone jäähtyy, ennen huoltoa, säätämistä, tankkausta, puhdistusta tai varastointia.
- Estä tulipalon vaara poistamalla ruoho ja jäte leikkuuyksiköstä, äänenvaimentimesta, käyttöyksiköistä, ruohonkerääjästä ja moottoritilasta.
- Puhdista öljy- ja polttoaineroiskeet ja poista roskat, joihin polttoaine on imeytynyt.
- Älä säilytä konetta tai polttoainesäiliötä tilassa, jossa on avotuli, kipinöitä tai varmistusliekki (esimerkiksi vedenlämmitin tai muu vastaava laite).

Koneen valmistelu yli 30 vuorokauden varastointia varten

1. Pysäköi kone vaakasuoralle alustalle, vapauta teräkytkin ja siirrä liikkeenohjausvivut ulospäin PYSÄKÖINTI-asentoon.
2. Sammuta moottori, irrota avain ja odota, että kaikki liikkuvat osat ovat pysähtyneet, ennen kuin poistut käyttäjän paikalta.
3. Puhdista kone.

TÄRKEÄÄ

Kone voidaan pestä miedolla pesuaineella ja vedellä. Älä pese konetta painepesurilla. Älä käytä vettä ylen määrin, älä etenkään vetojärjestelmän ja moottorin läheisyydessä. Pesu painepesurilla saattaa työntää likaa ja vettä tärkeisiin osiin, kuten karalaakereihin ja sähkökytkimiin.

   A. Irrota ruohon jäämät, lika ja rasva koneen kaikista ulkoisista osista, etenkin moottorista.
   B. Kaavi ruoho ja lika leikkurin alta ja pese kone sitten vesiletkulla.
   C. Käytä konetta voimanulosoton (PTO) kytkin kytkettynä ja korkeimmalla tyhjäkäyntinopeudella 2–5 minuutin ajan pesun jälkeen.
4. Tarkista seisontajarrun toiminta.
5. Koneen voitelu
6. Tarkista rengaspaine.

7. Lataa akku.
8. Tarkista leikkuuterien kunto.
9. Valmistele polttoainejärjestelmä.
   A. Lisää polttoainesäiliöön öljypohjaista polttoaineen stabilointi-/lisäainetta. **Älä käytä alkoholipohjaista stabilointiainetta (etanolia tai metanolia).**
   B. Käytä moottoria viiden minuutin ajan, jotta lisäainetta sisältävä polttoaine kiertää koko polttoainejärjestelmässä.
   C. Sammuta moottori, anna sen jäähtyä ja tyhjennä polttoainesäiliö pumpputyyppisellä lapolla tai anna moottorin käydä, kunnes se sammuu.
   D. Hävitä polttoaine paikallisten määräysten mukaisesti.

TÄRKEÄÄ

Stabilointi-/lisäainetta sisältävää polttoainetta ei saa säilyttää polttoaineen stabilointiaineen valmistajan suositusta kauempaa.

10. Valmistele moottori.
    A. Huolla ilmanpuhdistin.
    B. Vaihda moottoriöljy. Hävitä käytetty öljy paikallisten määräysten mukaisesti.
    C. Irrota sytytystulpat ja kaada 30 ml (kaksi ruokalusikallista) moottoriöljyä sytytystulpan reikiin.
    D. Aseta sytytystulpan reikien päälle riepu öljyroiskeiden varalta ja käynnistä sitten moottori, jotta öljy leviää sylinterin sisään.
    E. Asenna sytytystulpat, mutta älä asenna johtoja.
11. Irrota akku tai irrota akun miinuskaapeli (–).

    Huomaa: Säilytä akkua viileässä, kuivassa paikassa, jossa se ei altistu äärimäisille lämpötiloille tai vedelle. Pidä akku täysin ladattuna, etenkin alle 0 °C:n lämpötiloissa.
12. Tarkista ja kiristä kaikki kiinnikkeet. Korjaa tai vaihda kuluneet, vaurioituneet tai puuttuvat osat.
13. Maalaa kaikki naarmuuntuneet tai lohkeilleet metallipinnat maalilla, jota on saatavissa valtuutetusta huoltoliikkeestä.
14. Varastoi kone puhtaaseen, kuivaan autotalliin tai varastotilaan. Peitä kone suojataksesi sen ja pitääksesi sen puhtaana.

Akun säilytys

Huomaa: Säilytä akkua oikein noudattamalla seuraavia vinkkejä.

- Jos kone varastoidaan yli 30 vuorokauden ajaksi, irrota akku ja lataa se täyteen.
- Säilytä sitä hyllyllä tai koneessa.
- Älä kytke kaapeleita, jos säilytät akkua koneessa.
- Varastoi akku viileään tilaan, jotta sen lataus purkautuu mahdollisimman hitaasti.
- Varmista, että akku on ladattu täyteen, jotta se ei jäädy.
- Täysin ladatun akun ominaispaino on 1,265–1,299.

Vinkkejä akun säilytykseen

Jos akkua säilytetään koneen ulkopuolella, tee seuraavat toimet:

- Säilytä akkua pystyasennossa viileässä, kuivassa paikassa.
- Älä pinoa akkuja suoraan päällekkäin, elleivät ne ole pahvilaatikoissa.
- Älä pinoa enempää kuin kolmea akkua (vain kahta, jos akkutyyppi on kaupallinen).
- Testaa nesteakkua 4–6 kuukauden välein ja lataa se tarvittaessa.
- Testaa ja lataa akku aina ennen asennusta.

Polttoainesäiliössä näkyy merkkejä hajoamisesta tai polttoaine näyttää loppuvan usein koneesta.

Mahdollinen syy	Korjaustoimenpiteet
Ilmanpuhdistimen paperipanos on tukkeutunut.	Puhdista paperipanos.

Moottori ylikuumenee.

Mahdollinen syy	Korjaustoimenpiteet
Moottori on ylikuormitettu.	Vähennä ajonopeutta.
Kampikammiossa on liian vähän öljyä.	Lisää öljyä kampikammioon.
Moottorin puhallinkotelon alla olevat jäähdytysrivat ja ilmakanavat ovat tukossa.	Poista tukkeumat jäähdytysrivoista ja ilmakanavista.
Ilmanpuhdistin on likainen.	Puhdista tai vaihda ilmanpuhdistimen panos.
Polttoainejärjestelmässä on likaa, vettä tai vanhentunutta polttoainetta.	Ota yhteys valtuutettuun huoltoliikkeeseen.

Käynnistin ei pyöritä.

Mahdollinen syy	Korjaustoimenpiteet
Teräkytkin on kytkettynä.	Vapauta teräkytkin.
Liikkeenohjausvivut eivät ole PYSÄKÖINTI-asennossa.	Siirrä liikkeenohjausvivut ulospäin PYSÄKÖINTI-asentoon.
Akussa ei ole latausta.	Lataa akku.
Sähköliitännät ovat ruostuneet tai löystyneet.	Tarkista, että sähköliitäntöjen kosketus on kunnossa.
Sulake on palanut.	Vaihda sulake.
Rele tai kytkin on vaurioitunut.	Ota yhteys valtuutettuun huoltoliikkeeseen.

Moottori ei käynnisty, käynnistyy huonosti tai ei pysy käynnissä.

Mahdollinen syy	Korjaustoimenpiteet
Polttoainesäiliö on tyhjä.	Täytä polttoainesäiliö.
Rikastin (jos on) ei ole käytössä.	Siirrä rikastinvipu PÄÄLLÄ-asentoon.
Ilmanpuhdistin on likainen.	Puhdista tai vaihda ilmanpuhdistimen panos.
Sytytystulpan johdot ovat löysällä tai irronneet.	Asenna sytytystulpan johto.
Sytytystulppa on syöpynyt tai likainen, tai sen kärkiväli on väärä.	Asenna uusi sytytystulppa, jonka kärkiväli on oikea.
Polttoainesuodattimessa on likaa.	Vaihda polttoainesuodatin.
Polttoainejärjestelmässä on likaa, vettä tai vanhentunutta polttoainetta.	Ota yhteys valtuutettuun huoltoliikkeeseen.
Polttoainesäiliössä on vääränlaista polttoainetta.	Tyhjennä säiliö ja täytä se oikeantyyppisellä polttoaineella.
Kampikammiossa on liian vähän öljyä.	Lisää öljyä kampikammioon.

Moottori menettää tehoaan.

Mahdollinen syy	Korjaustoimenpiteet
Moottori on ylikuormitettu.	Vähennä ajonopeutta.
Ilmanpuhdistin on likainen.	Puhdista ilmanpuhdistimen panos.
Kampikammiossa on liian vähän öljyä.	Lisää öljyä kampikammioon.
Moottorin puhallinkotelon alla olevat jäähdytysrivat ja ilmakanavat ovat tukossa.	Poista tukkeumat jäähdytysrivoista ja ilmakanavista.
Sytytystulppa on syöpynyt tai likainen, tai sen kärkiväli on väärä.	Asenna uusi sytytystulppa, jonka kärkiväli on oikea.
Polttoainesäiliön ilmareikä on tukossa.	Ota yhteys valtuutettuun huoltoliikkeeseen.
Polttoainesuodattimessa on likaa.	Vaihda polttoainesuodatin.
Polttoainejärjestelmässä on likaa, vettä tai vanhentunutta polttoainetta.	Ota yhteys valtuutettuun huoltoliikkeeseen.
Polttoainesäiliössä on vääränlaista polttoainetta.	Ota yhteys valtuutettuun huoltoliikkeeseen.

Kone ei liiku.

Mahdollinen syy	Korjaustoimenpiteet
Ohitusventtiilit ovat auki.	Sulje hinausventtiilit.
Vetohihnat ovat kuluneet, löysällä tai rikkinäiset.	Ota yhteys valtuutettuun huoltoliikkeeseen.
Vetohihnat ovat irti hihnapyöriltä.	Ota yhteys valtuutettuun huoltoliikkeeseen.
Vaihteisto ei toimi.	Ota yhteys valtuutettuun huoltoliikkeeseen.

Kone tärisee epänormaalisti.

Mahdollinen syy	Korjaustoimenpiteet
Leikkuuterä(t) on taipunut / ovat taipuneet tai epätasapainossa.	Asenna uusi leikkuuterä / uudet leikkuuterät.
Terän kiinnityspultti on löysällä.	Kiristä terän kiinnityspultti.
Moottorin kiinnityspultit ovat löysällä.	Kiristä moottorin kiinnityspultit.
Moottorin hihnapyörä, kiristinpyörä tai terän hihnapyörä on löysällä.	Kiristä löysä pyörä.
Moottorin hihnapyörä on vaurioitunut.	Ota yhteys valtuutettuun huoltoliikkeeseen.
Terän kara on taipunut.	Ota yhteys valtuutettuun huoltoliikkeeseen.
Moottorin pidin löysällä tai kulunut.	Ota yhteys valtuutettuun huoltoliikkeeseen.

Epätasainen leikkuukorkeus.

Mahdollinen syy	Korjaustoimenpiteet
Terät ovat tylsiä.	Teroita terä(t).
Leikkuuterät ovat taipuneet.	Asenna uusi leikkuuterä(t).
Leikkuri ei ole tasassa.	Tasaa leikkuri sivusuunnassa ja pituussuunnassa.
Nurmisuojarullaa (jos on) ei ole asetettu oikein.	Säädä nurmisuojapyörän korkeutta.
Leikkuupöydän alapuoli on likainen.	Puhdista leikkuupöydän alapuoli.
Väärä rengaspaine.	Aseta oikea rengaspaine.
Terän kara on taipunut.	Ota yhteys valtuutettuun huoltoliikkeeseen.

Terät eivät pyöri.

Mahdollinen syy	Korjaustoimenpiteet
Käyttöhihna on kulunut, löysällä tai rikkinäinen.	Asenna uusi käyttöhihna.
Käyttöhihna on irti hihnapyörältä.	Asenna käyttöhihna ja tarkista, että säätöakselit ja hihnaohjaimet ovat oikeassa asennossa.
Voimanulosoton (PTO) kytkin tai PTO-kytkin on viallinen.	Ota yhteys valtuutettuun huoltoliikkeeseen.
Leikkurin hihna on kulunut, löysällä tai rikkinäinen.	Asenna uusi leikkurin hihna.

Kytkentäkaavio

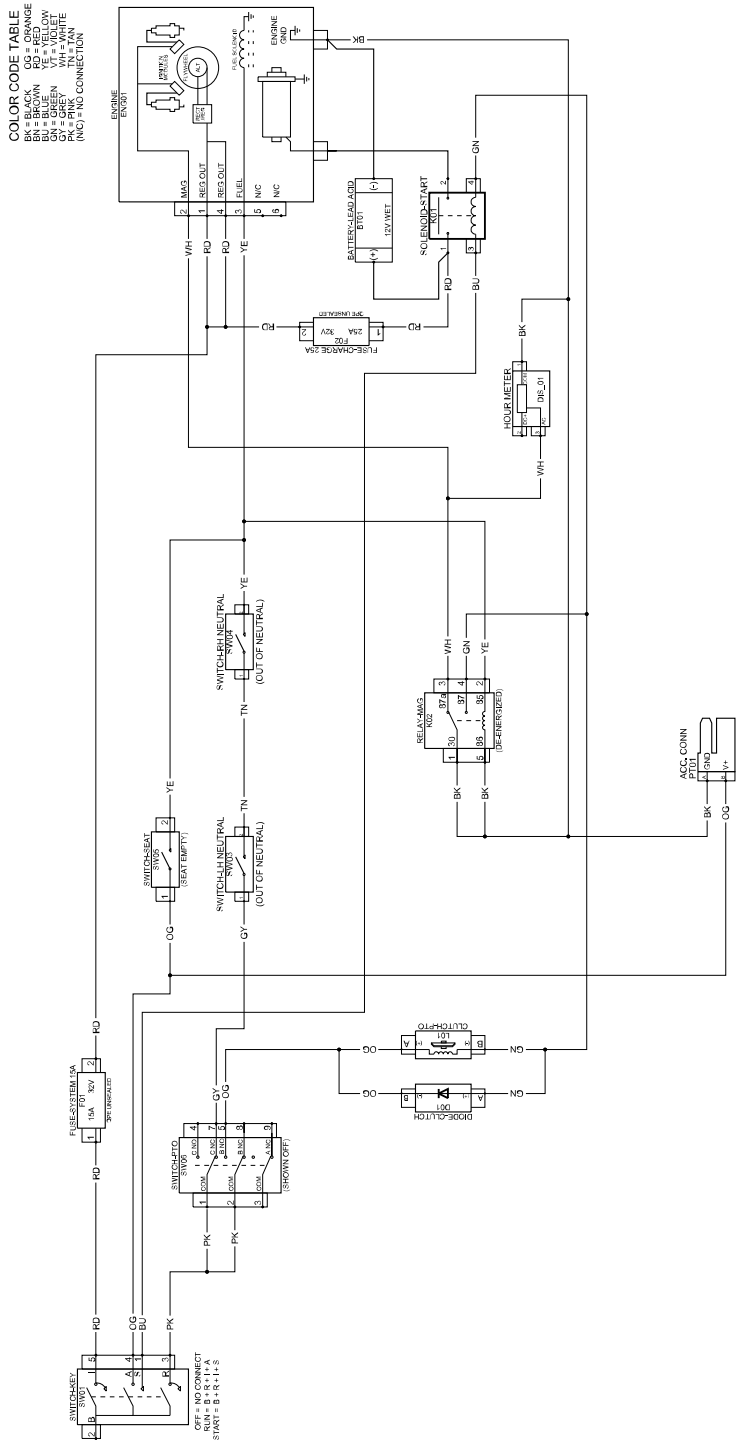

Tietoa Kalifornian osavaltion antamasta varoituksesta (Kalifornian lakiesitys 65)

Mikä tämä varoitus on?

Myytävässä tuotteessa saattaa olla seuraava varoitusmerkki:

VAROITUS: Syöpävaarallisuuteen ja lisääntymiseen liittyvä haitta – www.p65Warnings.ca.gov.

Mikä on lakiesitys 65?

Lakiesitys 65 koskee kaikkia yrityksiä, jotka toimivat tai myyvät tuotteita Kaliforniassa tai valmistavat tuotteita, joita voidaan myydä Kaliforniassa tai tuoda Kaliforniaan. Se määrää, että Kalifornian kuvernööri ylläpitää ja julkaisee luettelon kemikaaleista, joiden tiedetään aiheuttavan syöpää, synnynnäisiä vikoja ja/tai muita lisääntymishäiriöitä. Vuosittain päivitettävä luettelo sisältää satoja kemikaaleja, joita monet jokapäiväisessä käytössä olevat tuotteet sisältävät. Lakiesityksen 65 tarkoituksena on tiedottaa yleisöä näille kemikaaleille altistumisesta.

Lakiesitys 65 ei kiellä näitä kemikaaleja sisältävien tuotteiden myyntiä, mutta se vaatii varoitusten esittämistä tuotteessa, tuotepakkauksessa tai tuoteasiakirjoissa. Lakiesityksen 65 mukainen varoitus ei tarkoita, että tuote rikkoisi tuoteturvallisuusvaatimuksia tai -standardeja. Itse asiassa Kalifornian viranomaiset ovat selventäneet, että lakiesityksen 65 mukainen varoitus ”ei ole sääntelyyn liittyvä päätös siitä, onko tuote turvallinen vai vaarallinen”.” Monia näistä kemikaaleista on käytetty jokapäiväisessä käytössä olevissa tuotteissa vuosia ilman dokumentoitua haittaa. Lisätietoja on osoitteessahttps://oag.ca.gov/prop65/faqs-view-all.

Lakiesityksen 65 mukainen varoitus tarkoittaa, että yritys on joko (1) arvioinut altistuksen ja tullut siihen tulokseen, että se ylittää ”ei-merkittävän riskitason” tai (2) on päättänyt antaa varoituksen perustuen tietoihinsa luettelossa olevan kemiallisen aineen olemassaolosta, mutta ei arvioi altistusta.

Sovelletaanko tätä lakia kaikkialla?

Lakiesityksen 65 mukaiset varoitukset vaaditaan vain Kalifornian lainsäädännössä. Varoituksia on esillä Kaliforniassa erilaisissa ympäristöissä, muun muassa ravintoloissa, päivittäistavarakaupoissa, hotelleissa, kouluissa ja sairaaloissa, sekä monenlaisissa tuotteissa. Lisäksi jotkin verkko- ja postimyyntiyritykset antavat lakiesityksen 65 mukaisia varoituksia verkkosivustoillaan tai myyntiluetteloissaan.

Miten Kalifornian varoitukset eroavat Yhdysvaltain liittovaltion rajoituksista?

Lakiesityksen 65 vaatimukset ovat usein tiukempia kuin Yhdysvaltain liittovaltion vaatimukset ja kansainväliset vaatimukset. Useat aineet edellyttävät lakiesityksen 65 mukaisen varoituksen, vaikka aineen pitoisuus on huomattavasti pienempi kuin liittovaltion rajoituksissa. Esimerkiksi lyijyä koskeva rajoitus lakiesityksen 65 mukaisen varoituksen puitteissa on 0,5 µg/vrk, mikä on selvästi liittovaltion ja kansainvälisiä vaatimuksia vähemmän.

Miksi kaikissa vastaavissa tuotteissa ei ole varoitusta?

- Kaliforniassa myytäviin tuotteisiin vaaditaan lakiesityksen 65 mukainen merkintä, vaikka sitä ei vaadita muualla myytäviin vastaaviin tuotteisiin.
- Lakiesitystä 65 koskevassa oikeudenkäynnissä voidaan päättää, että yritys voi joutua käyttämään tuotteissaan lakiesityksen 65 mukaisia varoituksia, mutta muihin vastaavia tuotteita valmistaviin yrityksiin ei välttämättä sovelleta kyseistä vaatimusta.
- Lakiesityksen 65 täytäntöönpano on epäjohdonmukaista.
- Yritys voi päättää olla antamatta varoituksia, koska se on tullut siihen tulokseen, ettei lakiesitys 65 edellytä sitä. Se, ettei tuotteessa ole varoitusta, ei tarkoita sitä, että tuotteella ei olisi samoja kemikaalipitoisuuksia.

Miksi tämä varoitus on Toro-tuotteissa?

Toro on päättänyt tarjota kuluttajille mahdollisimman paljon tietoa, jotta he voivat tehdä tietoon perustuvia päätöksiä ostamistaan ja käyttämistään tuotteista. Toro antaa varoituksia tietyissä tapauksissa, kun se tietää, että tuotteessa on yhtä tai useampaa luettelossa olevaa kemikaalia, mutta ei arvioi altistustasoa, koska kaikista luettelon kemikaaleista ei ole olemassa altistuksen raja-arvoja. Vaikka Toro-tuotteista saatu altistuminen voi olla vähäinen tai selvästi ”ei-merkittävän riskitason” alueella, Toro on varmuuden vuoksi päättänyt antaa lakiesityksen 65 mukaiset varoitukset. Lisäksi jos Toro ei anna näitä varoituksia, Kalifornian osavaltio tai lakiesityksen 65 toimeenpanoa vaativat yksityiset tahot voivat haastaa sen oikeuteen, mistä voi aiheutua huomattavia rangaistuksia.

TORO®