Form No. 3471-892 Rev C

Kolmipyöräkäyttösarja

Greensmaster® TriFlex® 3300/3400 -sarjan ajoyksikkö

Mallinro: 04714

Asennusohjeet

Asennus

Irralliset osat

Tarkista alla olevasta taulukosta, että kaikki osat on toimitettu.

Ohjeet	Kuvaus	Määrä	Käyttökohde
1	Mitään osia ei tarvita	–	Koneen valmistelu.
2	Mitään osia ei tarvita	–	Irrota nykyinen pyörä.
3	Letkunohjain Pultti (½ × 1-½ tuumaa)	1 2	Letkunohjaimen asennus
4	Pultti (½ × 2-½ tuumaa) Lukkomutteri Napamoottorikokoonpano Hydrauliliittimet Kuusiopultti (½ × 3-¾ tuumaa) Välilevy	2 4 1 2 4 1	Asenna moottorikokoonpano.
5	Putkiliitin Hydrauliputket Pultti (5/16 × 1-¾ tuumaa) Suojalevy	2 2 1 1	Teräsputkien asennus.
6	Letkun kannatin Pultti (5/16 × ⅞ tuumaa) Laippamutteri (5/16 tuumaa) Letkun suojus Välikappale	1 2 6 1 1	Letkun kannattimen asennus.
7	45 asteen hydraulliliitin (1-1/16 tuumaa, 12 TPI:n SAE-pää) 45 asteen hydraulliliitin (⅞ tuumaa, 14 TPI:n SAE-pää) Nippuside Laippamutteri Suojalevy Putkiliitin Pultti Mutteri R-liitin O-rengas	1 1 2 1 1 1 2 1 1 1	Vetojärjestelmän letkujen asennus.
8	Mitään osia ei tarvita	–	Viimeistele asennus.

© 2026—The Toro® Company
8111 Lyndale Avenue South
Bloomington, MN 55420

Rekisteröi tuotteesi osoitteessa www.Toro.com.

Käännös alkuperäisestä tekstistä (FI)
Painettu Yhdysvalloissa
Kaikki oikeudet pidätetään

3471-892

1

Koneen valmistelu

Mitään osia ei tarvita

Ohjeet

1. Pysäköi kone tasaiselle alustalle.
2. Laske leikkuuyksiköt.
3. Kytke seisontajarru.
4. Sammuta moottori ja irrota virta-avain.

2

Nykyisen pyörän irrotus

Mitään osia ei tarvita

Ohjeet

1. Nosta yksikkö kääntöpyörän haarukan nostokohdasta (Kuva 1).

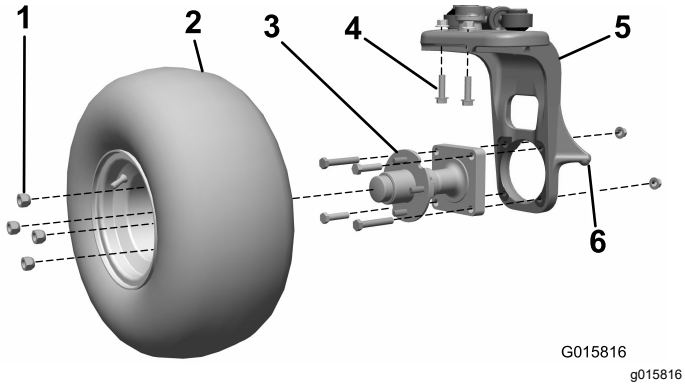

Kuva 1

1. Pyöränmutterit
2. Pyöräkokoonpano
3. Pyörännapa
4. Pultit
5. Kääntöpyörän haarukka
6. Kääntöpyörän haarukan nostokohta

2. Irrota pyöräkokoonpano pyörännavasta. Säilytä pyöränmutterit (Kuva 1).
3. Irrota neljä pulttia ja kaksi mutteria, jotka kiinnittävät pyörännavan kääntöpyörän haarukkaan (Kuva 1). Hävitä ne.
4. Irrota kaksi pulttia ja kaksi mutteria, jotka kiinnittävät ohjauslaakerin kääntöpyörän haarukkaan (Kuva 1). Hävitä ne.

Tärkeää: **Älä löysää kahta jäljelle jäänyttä pulttia, jotka kiinnittävät akselin kääntöpyörän haarukkaan.**

3

Letkunohjaimen asennus

Vaiheeseen tarvittavat osat:

1	Letkunohjain
2	Pultti (½ × 1-½ tuumaa)

Ohjeet

1. Asenna letkunohjain kääntöpyörän haarukan yläosaan ja kiinnitä se kahdella pultilla (½ × 1-½ tuumaa).
2. Kiristä pultit momenttiin 101,7 N·m.

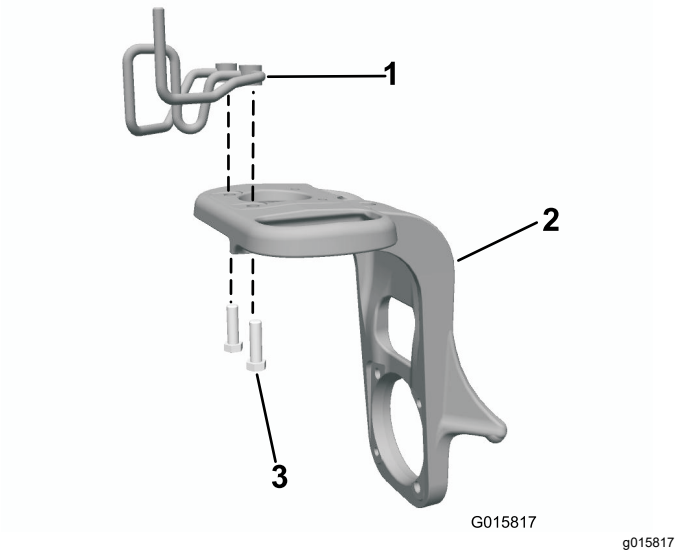

Kuva 2

1. Letkunohjain
2. Kääntöpyörän haarukka
3. Pultti (½ × 1-½ tuumaa)

4

Moottorikokoonpanon asennus

Vaiheeseen tarvittavat osat:

2	Pultti (½ × 2-½ tuumaa)
4	Lukkomutteri
1	Napamoottorikokoonpano
2	Hydrauliliittimet
4	Kuusiopultti (½ × 3-¾ tuumaa)
1	Välilevy

Ohjeet

1. Asenna 45 asteen hydrauliliittimet pyörän moottoriin ja suuntaa ne suurin piirtein kuvan mukaisesti (Kuva 3). Jätä liittimet löysälle.

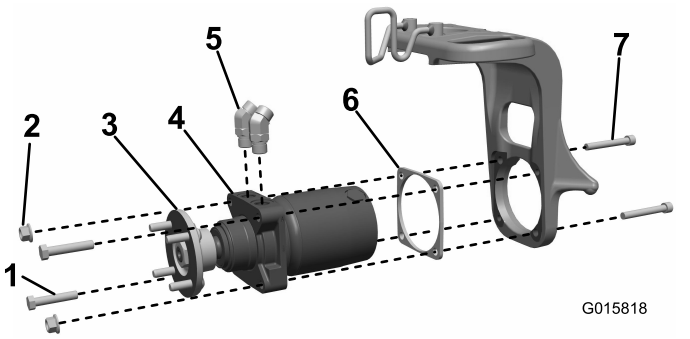

Kuva 3

1. Pultti
2. Lukkomutteri
3. Pyörännapa
4. Pyörän moottorikokoonpano
5. Hydrauliliittimet
6. Välilevy
7. Kuusiopultti

2. Asenna pyörännapa moottorikokoonpanoon ja kiristä se momenttiin 420–461 N·m.
3. Selvitä, onko koneessa kääntöpyörän haarukka, jossa on neljä kierteitettyä reikää tai kahden kierteitetyn reiän ja kahden läpi menevän reiän yhdistelmä, jossa napamoottorikokoonpano kiinnittyy kääntöpyörän haarukkaan (Kuva 4).

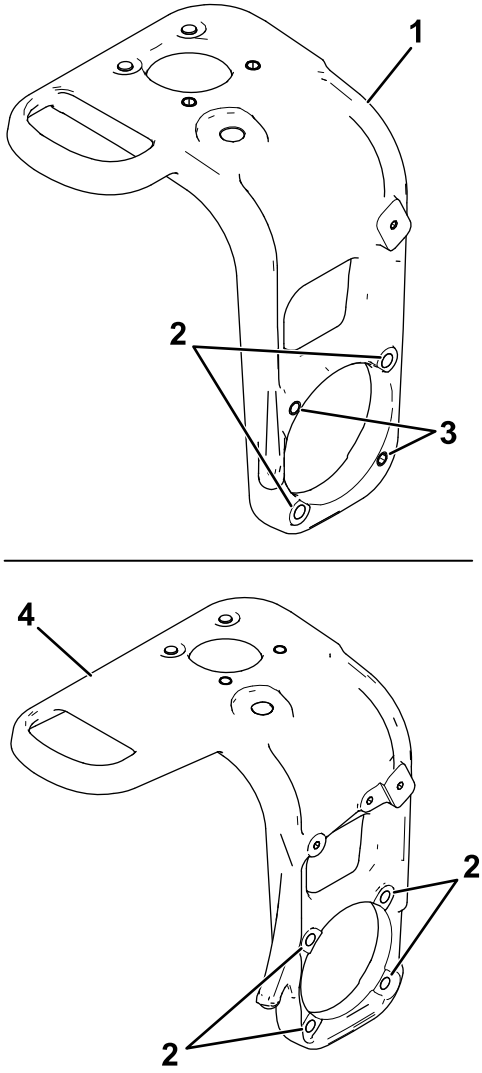

Kuva 4

1. Ohjaushaarukka: kaksi kierteitettyä reikää ja kaksi läpi menevää reikää
2. Läpi menevät reiät
3. Kierteitetyt reiät
4. Ohjaushaarukka: neljä läpi menevää reikää

4. Suorita oikea vaihe koneesi ohjaushaarukan tyypin mukaisesti:
   - **Koneet, joiden kääntöpyörän haarukassa on kahden kierteitetyn reiän ja kahden läpi menevän reiän yhdistelmä, josta napamoottorikokoonpano kiinnittyy kääntöpyörän haarukkaan:** Asenna napamoottorikokoonpano ja välilevy kääntöpyörän haarukkaan (siten, että välilevy on moottorin ja kääntöpyörän haarukan välissä). Kiinnitä kahdella kuusiopultilla (½ × 3¾ tuumaa), kahdella

pultilla (½ × 2½ tuumaa) ja kahdella lukkomutterilla (Kuva 3).

- **Koneet, joiden kääntöpyörän haarukassa on neljä kierteitettyä reikää, joista napamoottorikokoonpano kiinnittyy kääntöpyörän haarukkaan:** Asenna napamoottorikokoonpano ja välilevy kääntöpyörän haarukkaan (siten, että välilevy on moottorin ja kääntöpyörän haarukan välissä). Kiinnitä neljällä kuusiopultilla (½ × 3¾ tuumaa) ja neljällä lukkomutterilla (Kuva 5).

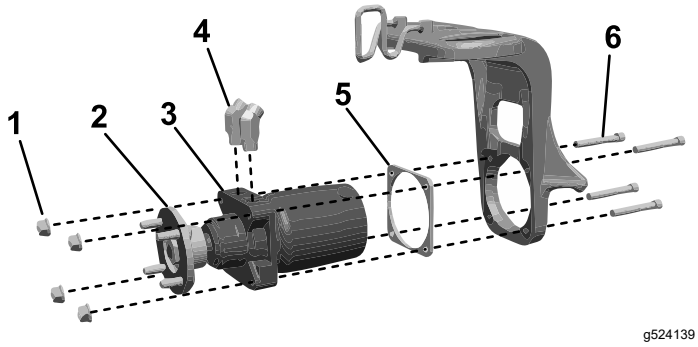

Kuva 5

1.	Lukkomutteri	4.	Hydrauliliittimet
2.	Pyörännapa	5.	Välilevy
3.	Pyörän moottorikokoonpano	6.	Kuusiopultti

5. Kiristä pultit momenttiin 101,7 N·m.

5

Teräsputkien asennus

Vaiheeseen tarvittavat osat:

2	Putkiliitin
2	Hydrauliputket
1	Pultti (5/16 × 1-¾ tuumaa)
1	Suojalevy

Ohjeet

1. Asenna teräksiset hydrauliputket löysästi pyörän moottorin liitäntöihin (Kuva 6).

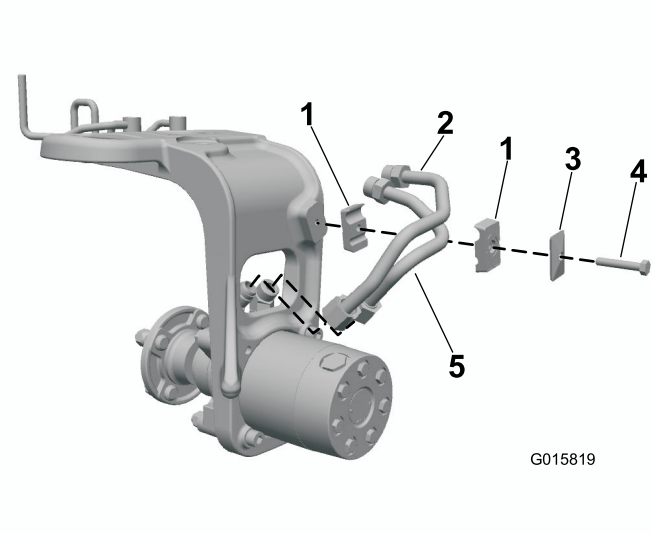

Kuva 6

1.	Putkiliitin	3.	Suojalevy
2.	Hydrauliputket	4.	Pultti

2. Asenna putkiliitin kääntöpyörän haarukkaan. Säädä tätä kokoonpanoa, kunnes se on oikein paikallaan hydrauli- ja putkiliittimissä (Kuva 6).
3. Kiinnitä putkiliittimet suojalevyllä ja pultilla (5/16 × 1-¾ tuumaa) kuvan mukaisesti (Kuva 6).

   Tärkeää: **Kiristä osat kokonaan vasta viimeisessä vaiheessa.**
4. Kiristä putkiliitännät ja hydrauliliitännät. Varmista kiintoavaimella, että kiinteät putket eivät väänny.

6

Letkun kannattimen asennus

Vaiheeseen tarvittavat osat:

1	Letkun kannatin
2	Pultti (5/16 × ⅞ tuumaa)
6	Laippamutteri (5/16 tuumaa)
1	Letkun suojus
1	Välikappale

Bensiinikäyttöiset ajoyksiköt

Asenna letkun kannatin runkoon ja kiinnitä se kahdella pultilla (5/16 × ⅞ tuumaa) ja kahdella laippamutterilla (5/16 tuumaa) kuvan mukaisesti (Kuva 7).

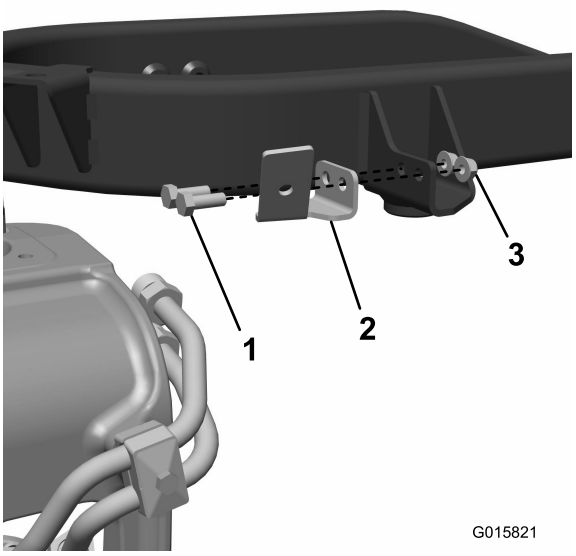

Kuva 7

1. Pultti (5/16 × ⅞ tuumaa)
2. Letkun kannatin
3. Laippamutteri (5/16 tuumaa)

Dieselkäyttöiset ajoyksiköt

1. Asenna välikappale runkoon ja kiinnitä se kahdella pultilla (5/16 tuumaa) ja kahdella mutterilla (Kuva 8).

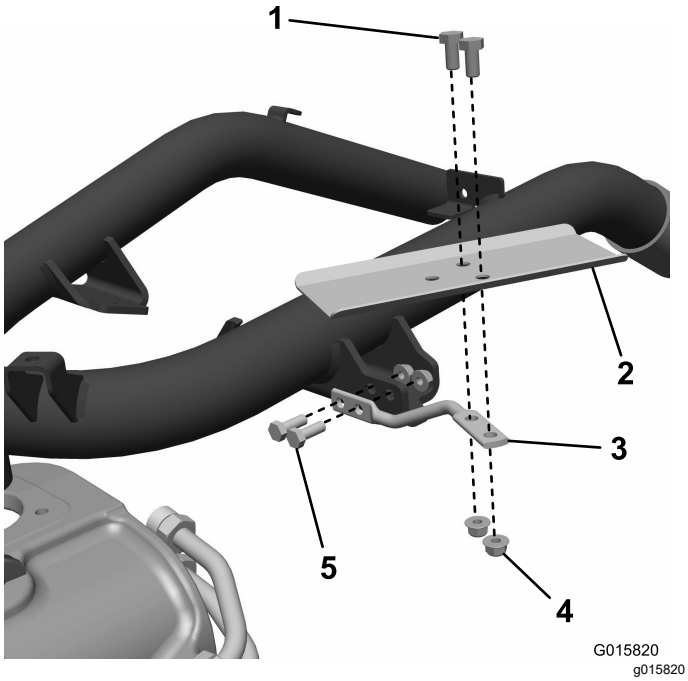

Kuva 8

1. Pultti
2. Letkun suojus
3. Välikappale
4. Mutteri
5. Pultti (5/16 tuumaa)

2. Asenna letkun suojus välikappaleeseen ja kiinnitä se kahdella pultilla ja kahdella mutterilla.

7

Vetojärjestelmän letkujen asennus

Vaiheeseen tarvittavat osat:

1	45 asteen hydrauliliitin (1-1/16 tuumaa, 12 TPI:n SAE-pää)
1	45 asteen hydrauliliitin (⅞ tuumaa, 14 TPI:n SAE-pää)
2	Nippuside
1	Laippamutteri
1	Suojalevy
1	Putkiliitin
2	Pultti
1	Mutteri
1	R-liitin
1	O-rengas

Ohjeet

1. Irrota alempi hydraulipumpun letku pumpusta ja tukiseinän ylemmän T-liittimen osasta, joka vie etumoottoreihin. Hävitä tämä letku (Kuva 9).

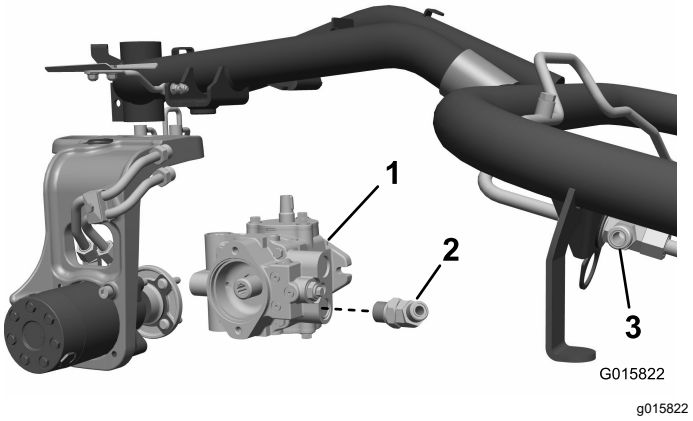

Kuva 9

1. Hydraulipumppu (Eaton)
2. 45 asteen hydrauliliitin (1-1/16 tuumaa, 12 TPI:n SAE-pää kuvassa)
3. T-liitin

2. **Vain bensiinikäyttöiset ajoyksiköt:** Irrota alempi 90 asteen hydrauliliitin pumpusta ja korvaa se sopivalla, koneesi hydraulipumpun mukaisella 45 asteen hydrauliliittimellä:

- Eaton-pumpulla varustetut koneet: asenna liitin, jossa on 1-1/16 tuuman 12 TPI:n SAE-pää.
- Danfoss-pumpulla varustetut koneet: asenna liitin, jossa on ⅞ tuuman, 14 TPI:n SAE-pää.

Jätä liitin löysälle siten, että se on ylös- ja ulospäin (Kuva 9).

3. Asenna letku, jonka molemmissa päissä on suorat liittimet, kääntöpyörän haarukassa olevan ohjaimen läpi ja kiinnitä se alempaan teräsputkeen. Kiinnitä vastakkainen pää alempaan hydraulipumpun liittimeen (Kuva 10 tai Kuva 11).
4. Asenna jäljelle jäänyt letku letkunohjaimen läpi ja kiinnitä se ylempään teräsputkeen. Kiinnitä vastakkainen pää ja O-rengas etupyörämoottorin ylempään T-liittimeen (Kuva 10 tai Kuva 11).
5. Asenna molemmat letkukokoonpanot putkiliittimeen letkun suojuksen aukon kohdalla ja kiinnitä se kannattimeen (Kuva 10 tai Kuva 11).
6. Kiristä moottorin liitäntöjen vastamutterit.
7. Asenna rengas ja kiinnitä se aikaisemmin irrotetuilla pyöränmuttereilla.
8. Käännä kääntöpyörän haarukkaa ja säädä letkun asento oikeaksi viemällä sitä letkunohjaimen ja liittimen läpi.
9. Lisää nippusiteet letkukokoonpanoihin kuvan mukaisesti (Kuva 10 tai Kuva 11). Kiinnitä letkujen päät ja liittimet.
10. Käännä kääntöpyörän haarukka täysin kaikkiin suuntiin ja tarkista välykset renkaaseen, runkoon ja säiliöön.

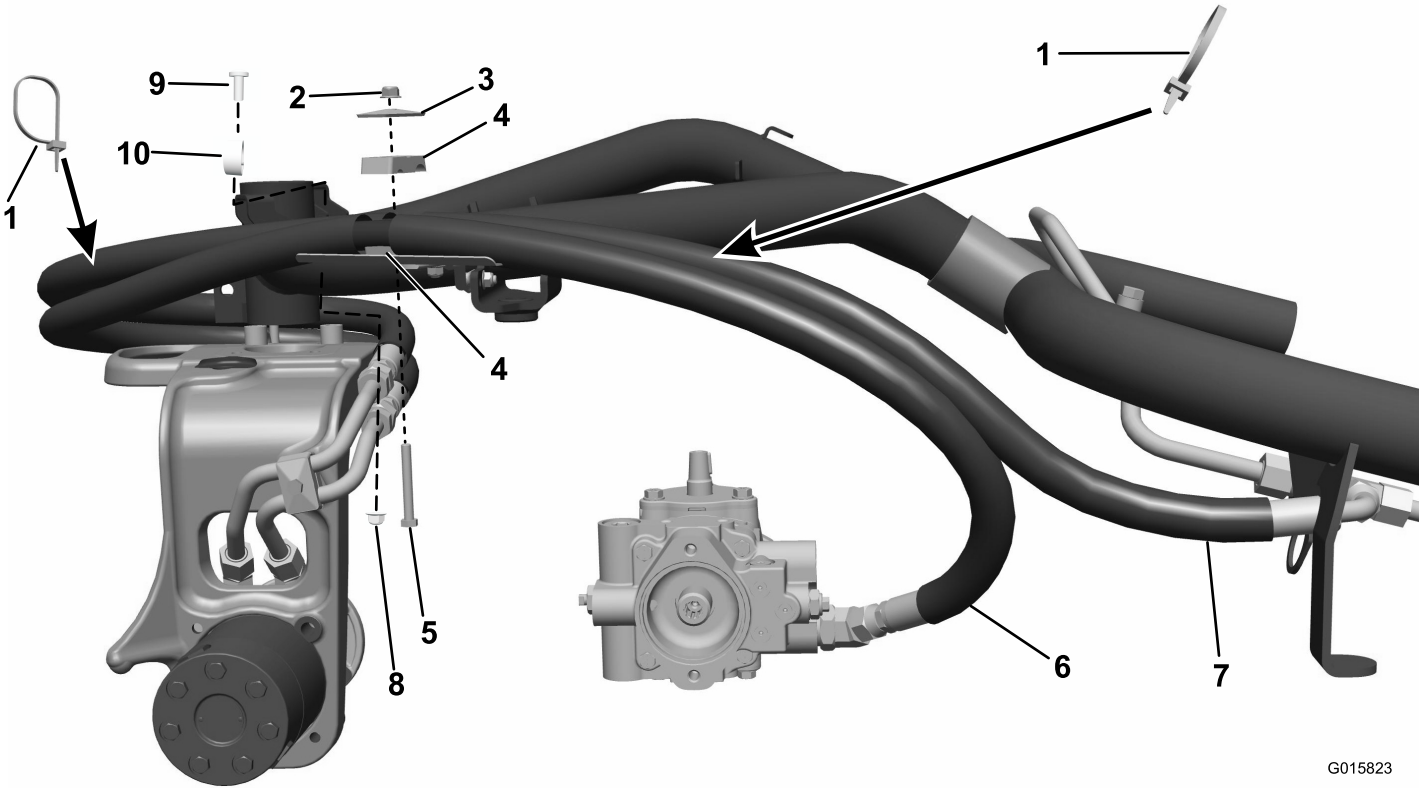

Kuva 10
Dieselmoottori

1. Nippuside
2. Laippamutteri
3. Suojalevy
4. Putkiliitin
5. Pultti
6. Liitetty etumoottoriin
7. Liitetty hydraulipumppuun
8. Mutteri
9. Pultti
10. R-liitin (asennetaan ulommaiseen letkuun ja vain letkun suojukseen)

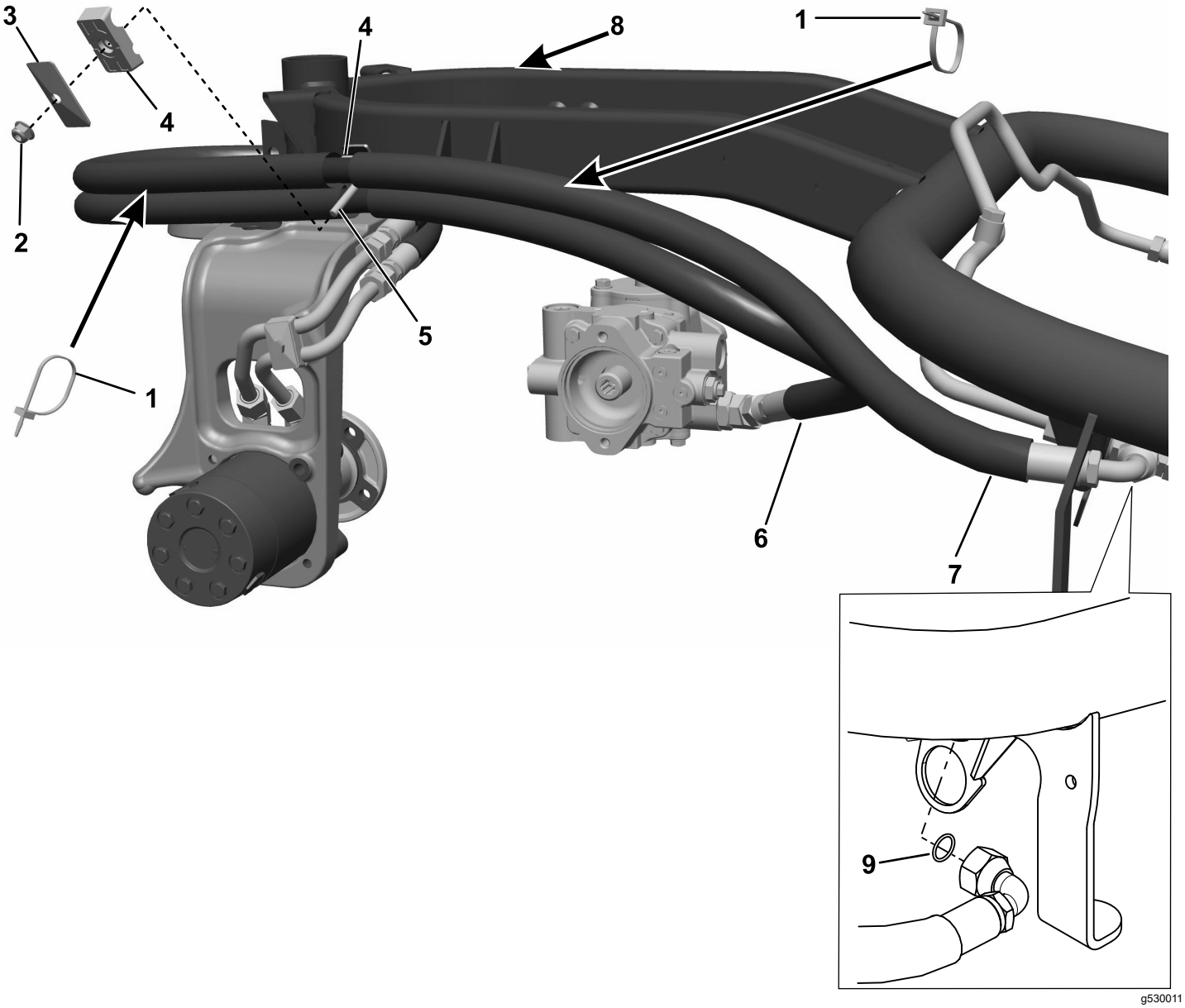

Kuva 11

Bensiinimoottori

1. Nippuside
2. Laippamutteri
3. Suojalevy
4. Putkiliitin
5. Pultti
6. Liitetty etumoottoriin
7. Liitetty hydraulipumppuun
8. Kiinnitä kaasuvaijeri runkoon nippusiteellä tähän kohtaan.
9. O-rengas

8

Asennuksen viimeistely

Mitään osia ei tarvita

Ohjeet

Kun olet asentanut sarjan, aja koneella kahdeksikkoa ja kiristä sitten takapyörännavan mutteri momenttiin 420–461 N·m.

Huomautuksia:

Huomautuksia:

Huomautuksia:



Count on it.