Form No. 3471-898 Rev C

Kit de tração às 3 rodas

Unidade de tração Greenmaster® TriFlex® 3300/3400

Modelo nº 04714

Instruções de instalação

Instalação

Peças soltas

Utilize a tabela abaixo para verificar se todas as peças foram enviadas.

Procedimento	Descrição	Quantidade	Utilização
1	Nenhuma peça necessária	–	Prepare a máquina.
2	Nenhuma peça necessária	–	Retiração da roda existente.
3	Guia do tubo de forma do fio Parafuso (½ x 1½ pol.)	1 2	Instalação do guia do tubo de forma do fio.
4	Parafuso (½ x 2½ pol.) Porca de bloqueio Conjunto do motor da roda Uniões hidráulicas Parafuso de cabeça cilíndrica (½ x 3¾ pol.) Calço calibrado	2 4 1 2 4 1	Instalação do conjunto do motor.
5	Braçadeira de tubos Tubos hidráulicos Parafuso (5/16 x 1¾ pol.) Placa de cobertura	2 2 1 1	Instalação dos tubos rígidos.
6	Suporte do tubo Parafuso (5/16 x ⅞ pol.) Porca flangeada (5/16 pol.) Resguardo de tubo Forma de fio	1 2 6 1 1	Instalação do suporte de tubo.
7	União hidráulica de 45° (extremidade SAE 12 tpi 1-1/16 pol.) União hidráulica de 45° (extremidade SAE 14 tpi ⅞ pol.) Braçadeira de fios Porca flangeada Placa de cobertura Braçadeira de tubos Parafuso Porca Grampo em R Anel de retenção	1 1 2 1 1 1 2 1 1 1	Montagem das lagartas de tração.
8	Nenhuma peça necessária	–	Acabe a instalação.

© 2026—The Toro® Company
8111 Lyndale Avenue South
Bloomington, MN 55420

Registe o seu produto em www.Toro.com.

Tradução do original (PT)
Impresso nos EUA
Todos os direitos reservados

3471-898

1

Preparação da máquina

Nenhuma peça necessária

Procedimento

1. Estacione a máquina numa superfície nivelada.
2. Baixe as unidades de corte.
3. Engate o travão de estacionamento.
4. Desligue o motor e retire a chave.

2

Retiração da roda existente

Nenhuma peça necessária

Procedimento

1. Eleve a unidade no ponto de elevação da forquilha da roda giratória (Figura 1).

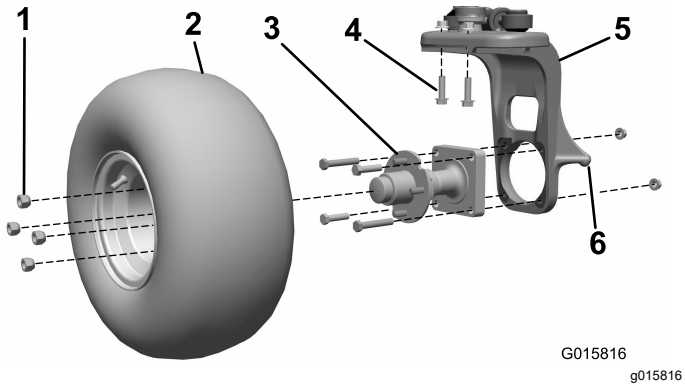

Figura 1

1. Porcas de roda
2. Conjunto da roda
3. Cubo da roda
4. Parafusos
5. Forquilha da roda giratória
6. Ponto de elevação da forquilha da roda giratória

2. Remova o conjunto da roda do cubo da roda. Guarde as porcas das rodas (Figura 1).
3. Retire os quatro parafusos e duas porcas que prendem o cubo da roda à forquilha da roda giratória (Figura 1). Elimine todos os itens.
4. Retire os dois parafusos e duas porcas que prendem a articulação vertical da direção à forquilha da roda giratória (Figura 1). Elimine estes itens.

Importante: **Não desaperte os dois parafusos restantes que prendem o eixo à forquilha da roda giratória.**

3

Instalação do guia do tubo de forma do fio

Peças necessárias para este passo:

1	Guia do tubo de forma do fio
2	Parafuso (½ x 1½ pol.)

Procedimento

1. Instale o guia do tubo de forma do fio na parte superior da forquilha da roda giratória e prenda-o com dois parafusos (½ x 1½ pol.).
2. Aperte os parafusos com 101,7 N·m.



Figura 2

1. Guia do tubo de forma do fio
2. Forquilha da roda giratória
3. Parafuso (½ x 1½ pol.)

4

Instalação do conjunto do motor

Peças necessárias para este passo:

2	Parafuso (½ x 2½ pol.)
4	Porca de bloqueio
1	Conjunto do motor da roda
2	Uniões hidráulicas
4	Parafuso de cabeça cilíndrica (½ x 3¾ pol.)
1	Calço calibrado

Procedimento

1. Instale as uniões hidráulicas de 45° no motor da roda e oriente-as aproximadamente como se mostra na Figura 3. Deixe as uniões soltas.

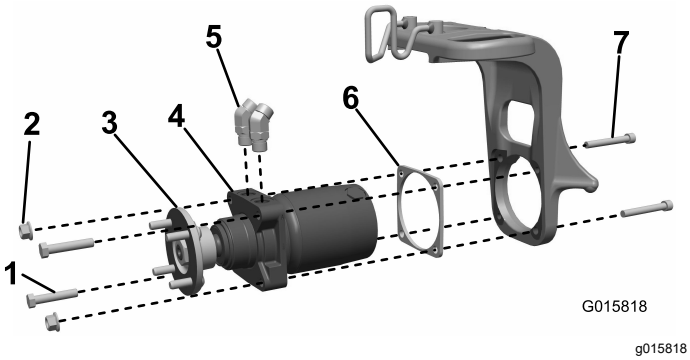

Figura 3

1. Parafuso
2. Porca de bloqueio
3. Cubo da roda
4. Conjunto do motor da roda
5. Uniões hidráulicas
6. Calço calibrado
7. Parafuso de cabeça cilíndrica

2. Instale o cubo da roda no conjunto do motor e aperte com 420 a 461 N·m.
3. Identifique se a sua máquina tem uma forquilha giratória com 4 orifícios roscados ou uma combinação de 2 orifícios roscados e 2 orifícios passantes onde encaixa o conjunto do motor da roda na forquilha da roda giratória (Figura 4).

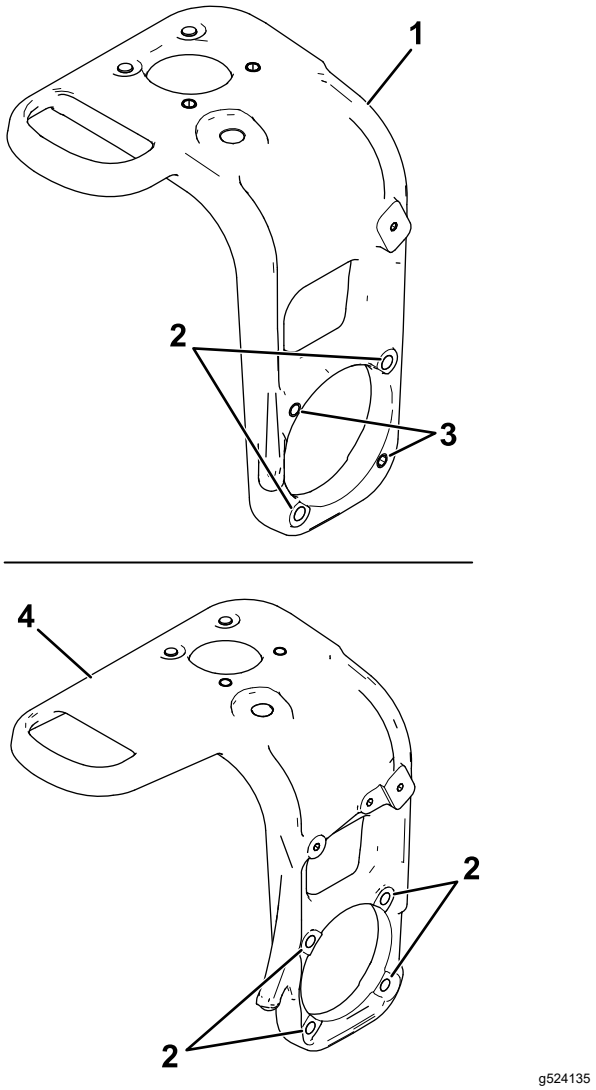

Figura 4

1. Forquilha de direção – 2 orifícios roscados e 2 orifícios passantes
2. Orifícios passantes
3. Orifícios roscados
4. Forquilha de direção – 4 orifícios passantes

4. Execute o passo adequado para a forquilha giratória que está equipada na sua máquina:
   - **Para máquinas com forquilhas giratórias que têm 2 orifícios roscados e 2 orifícios passantes onde encaixa o conjunto do motor da roda na forquilha giratória:** Instale o conjunto da roda do motor e o calço calibrado na forquilha giratória (colocando o calço entre o motor e a forquilha giratória) e prenda com 2 parafusos de cabeça cilíndrica (½ x 3¾ pol.), 2 parafusos (½ x 2½ pol) e 2 porcas de bloqueio (Figura 3
   - **Para máquinas com forquilhas giratórias que têm 4 orifícios roscados e onde**

encaixa o conjunto do motor da roda na forquilha giratória: Instale o conjunto da roda do motor e o calço calibrado na forquilha giratória (colocando o calço entre o motor e a forquilha giratória) e prenda com 4 parafusos de cabeça cilíndrica (½ x 3¾ pol.) e 4 porcas de bloqueio (Figura 5).

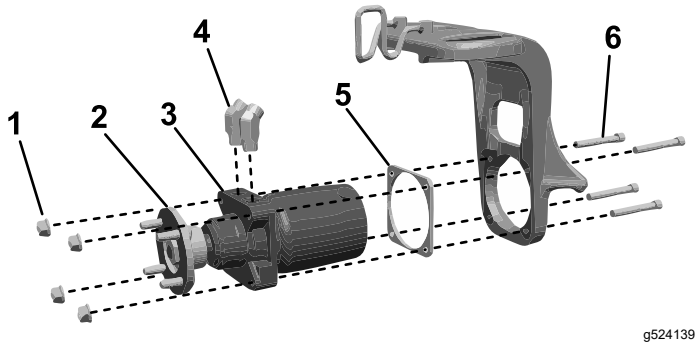

Figura 5

1. Porca de bloqueio
2. Cubo da roda
3. Conjunto do motor da roda
4. Uniões hidráulicas
5. Calço calibrado
6. Parafuso de cabeça cilíndrica

5. Aperte os parafusos com uma força de 101,7 N·m.

5

Instalação dos tubos rígidos

Peças necessárias para este passo:

2	Braçadeira de tubos
2	Tubos hidráulicos
1	Parafuso (5/16 x 1¾ pol.)
1	Placa de cobertura

Procedimento

1. Instale sem apertar os tubos rígidos hidráulicos nas uniões do motor da roda (Figura 6).

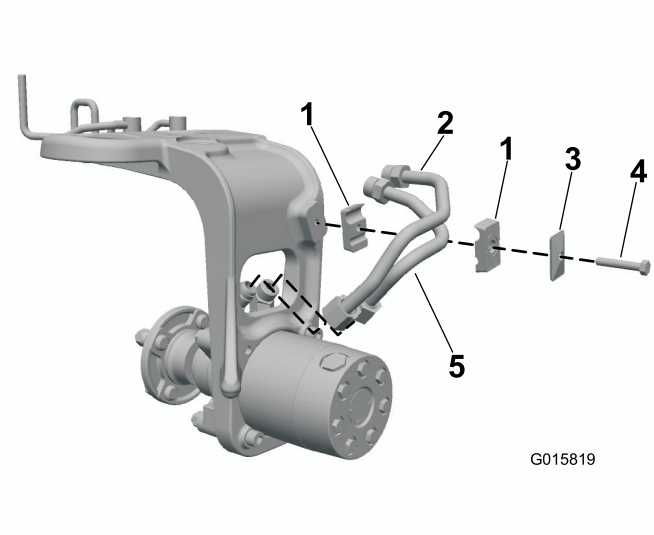

Figura 6

1. Braçadeira de tubos
2. Tubos hidráulicos
3. Placa de cobertura
4. Parafuso

2. Instale a braçadeira de tubos na forquilha da roda giratória. Ajuste este conjunto no encaixe adequado com os tubos hidráulicos e braçadeiras de tubos (Figura 6).
3. Prenda as braçadeiras de tubos com uma placa de cobertura e parafuso (5/16 x 1¾ pol.) como se mostra na Figura 6.

   Importante: **Não aperte completamente até ao último passo.**
4. Prenda as uniões dos tubos e uniões hidráulicas. Utilize a chave de apoio para eliminar a rotação nos tubos rígidos.

6

Instalação do suporte de tubo

Peças necessárias para este passo:

1	Suporte do tubo
2	Parafuso (5/16 x ⅞ pol.)
6	Porca flangeada (5/16 pol.)
1	Resguardo de tubo
1	Forma de fio

Unidades de tração a gasolina

Instale o suporte do tubo na estrutura utilizando dois parafusos (5/16 x ⅞ pol.) e duas porcas (5/16 pol.), como se mostra na Figura 7.

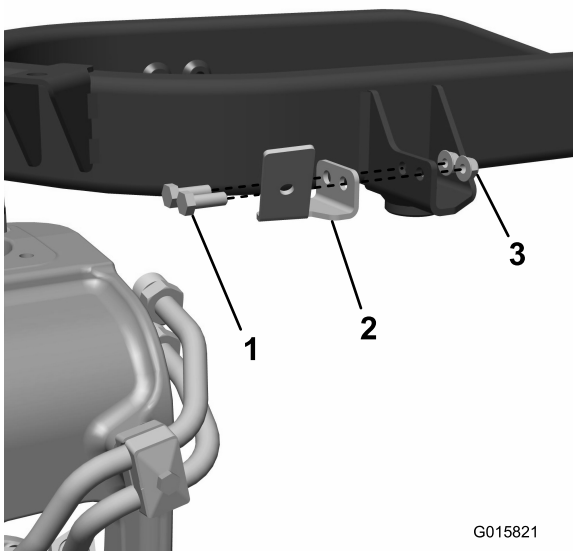

Figura 7

1. Parafuso (5/16 x ⅞ pol.)
2. Suporte do tubo
3. Porca flangeada (5/16 pol.)

Unidades de tração a gasóleo

1. Instale a forma do fio na estrutura e prenda-o com dois parafusos (5/16 pol.) e duas porcas (Figura 8).

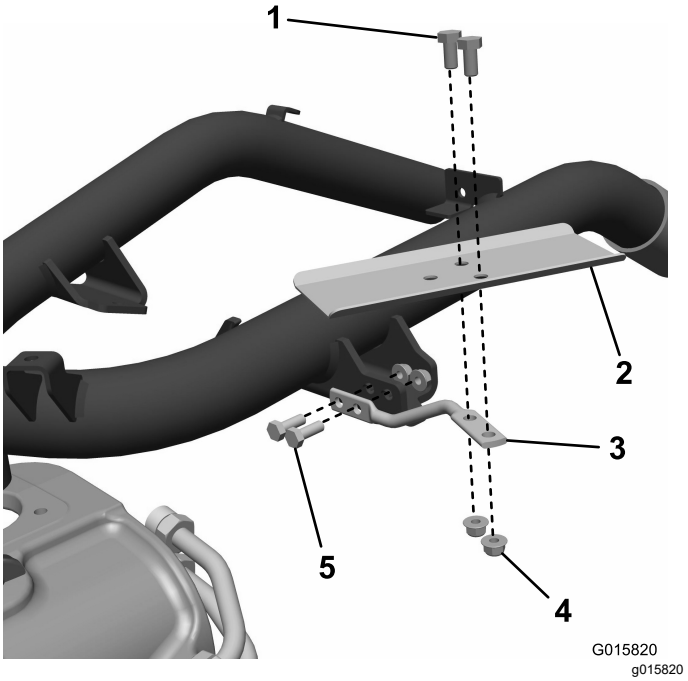

Figura 8

1. Parafuso
2. Resguardo de tubo
3. Forma de fio
4. Porca
5. Parafuso (5/16 pol.)

2. Instale o resguardo do tubo na forma do fio e prenda-o com dois parafusos e duas porcas.

7

Montagem das lagartas de tração

Peças necessárias para este passo:

1	União hidráulica de 45° (extremidade SAE 12 tpi 1-1/16 pol.)
1	União hidráulica de 45° (extremidade SAE 14 tpi ⅞ pol.)
2	Braçadeira de fios
1	Porca flangeada
1	Placa de cobertura
1	Braçadeira de tubos
2	Parafuso
1	Porca
1	Grampo em R
1	Anel de retenção

Procedimento

1. Desligue o tubo da bomba hidráulica inferior da bomba e da união em T do anteparo superior dos motores frontais. Deite fora este tubo (Figura 9).

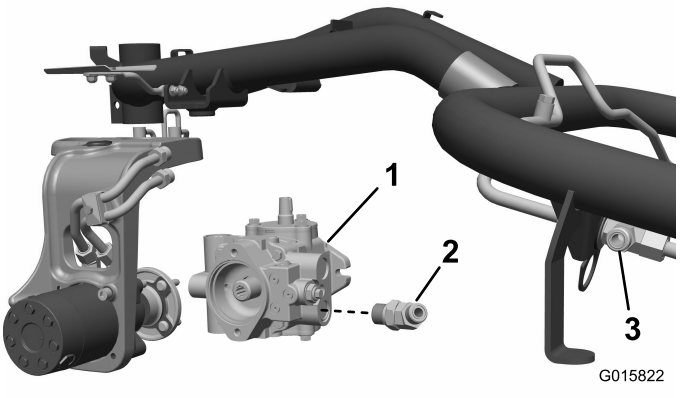

g015822

Figura 9

1. Bomba hidráulica
2. União hidráulica de 45° (mostrada extremidade SAE 12 tpi 1-1/16 pol.)
3. União em T

2. **Apenas unidades de tração a gasolina** – Remova a união hidráulica a 90° inferior da bomba e substitua-a por uma união hidráulica a 45° adequada de acordo com a bomba hidráulica da sua máquina.
   - Máquinas equipadas com uma bomba Eaton: Instale a união que possui uma extremidade SAE 12 tpi 1-1/16 pol.
   - Máquinas equipadas com uma bomba Danfoss: Instale a união que possui uma extremidade SAE 14 tpi ⅞ pol.

   Deixe a união solta, orientada para cima e para fora (Figura 9).
3. Instale o tubo com as uniões retas em ambas as extremidades através do guia na forquilha da roda giratória e ligue-o ao tubo rígido inferior. Instale a extremidade oposta na união da bomba hidráulica inferior (Figura 10 ou Figura 11).
4. Instale o tubo restante através do guia de tubo e ligue ao tubo rígido superior. Encaixe a extremidade oposta e o anel de retenção O-ring na união em T superior do motor da roda dianteira (Figura 10 ou Figura 11).
5. Instale ambos os conjuntos de tubos na braçadeira de tubos na divisão da cobertura dos tubos e ligue-os ao suporte. (Figura 10; ou Figura 11).
6. Aperte as porcas de bloqueio dos encaixes do motor.
7. Instale o pneu e prenda com as porcas das rodas previamente removidas.
8. Rode a forquilha da roda giratória e ajuste a posição do tubo para encaixe correto fletindo-o através do guia de tubos e braçadeira.
9. Adicione as braçadeiras de fios aos conjuntos dos tubos como se mostra (Figura 10 ou Figura 11). Prenda todas as extremidades de tubos, uniões e braçadeiras.
10. Rode a forquilha da roda giratória em ambas as direções e verifique se existe folga no pneu, estrutura e depósito.

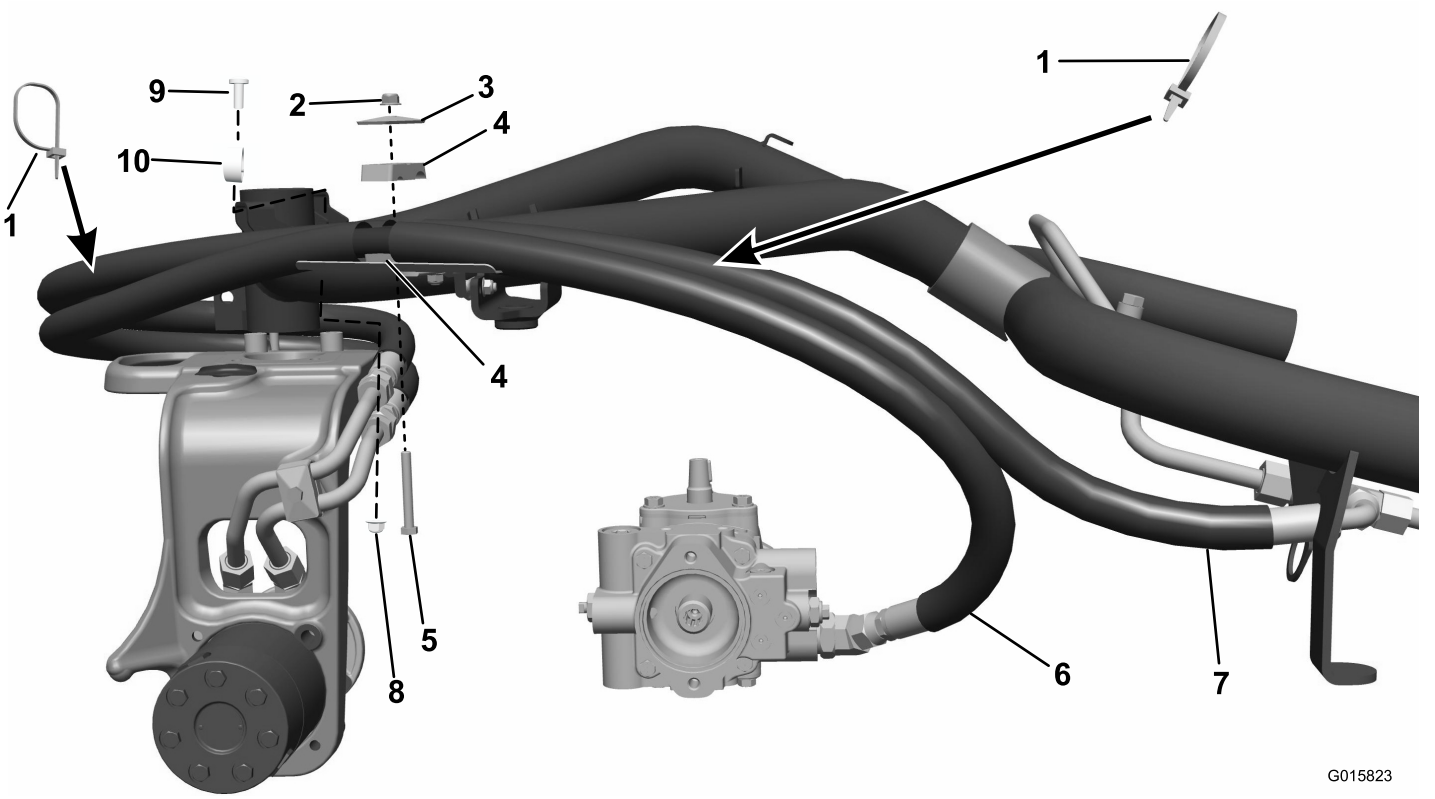

Figura 10

Motor a gasóleo

1. Braçadeira de fios
2. Porca flangeada
3. Placa de cobertura
4. Braçadeira de tubos
5. Parafuso
6. União do motor da frente
7. União da bomba hidráulica
8. Porca
9. Parafuso
10. Grampo em R (instale no tubo exterior, apenas no resguardo do tubo)

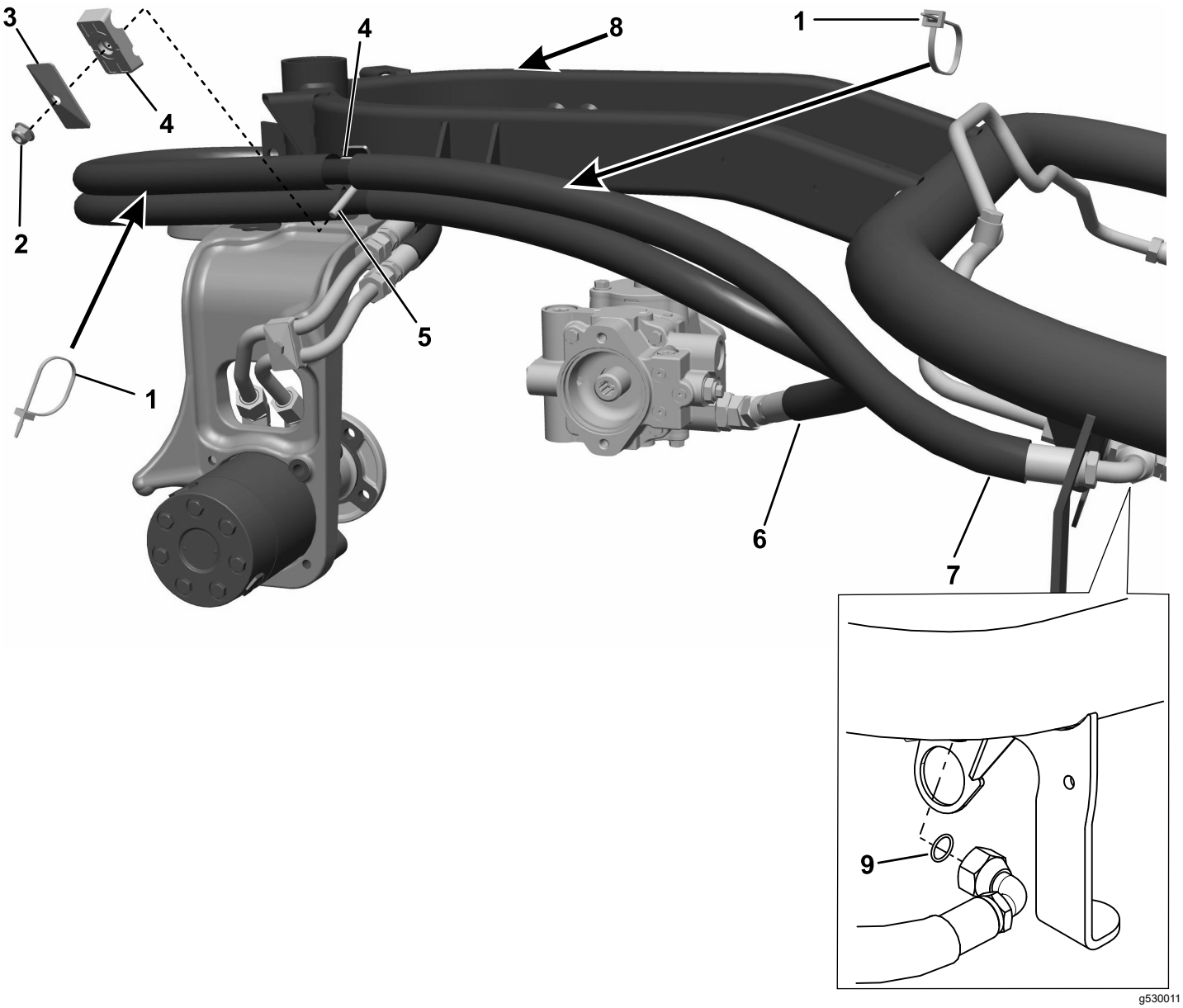

Figura 11
Motor a gasolina

1. Braçadeira de fios
2. Porca flangeada
3. Placa de cobertura
4. Braçadeira de tubos
5. Parafuso
6. União do motor da frente
7. União da bomba hidráulica
8. Prenda o cabo do acelerador à estrutura com uma braçadeira de fios neste local.
9. Anel de retenção

8

Acabamento da instalação

Nenhuma peça necessária

Procedimento

Após instalar o kit, conduza a máquina num padrão semelhante ao número 8, depois aperte os cubos das rodas traseiras com 420 a 461 N·m

Notas:

Notas:

Notas:



Count on it.