Form No. 3481-902 Rev A

Sædekonverteringssæt

Workman® GTX-arbejdskøretøj

Modelnr. 164-4550

Monteringsvejledning

Klargøring af maskinen

1. Parker maskinen på en plan flade.
2. Aktiver parkeringsbremsen (hvis relevant).
3. Sluk for motoren, og tag nøglen ud (hvis relevant).

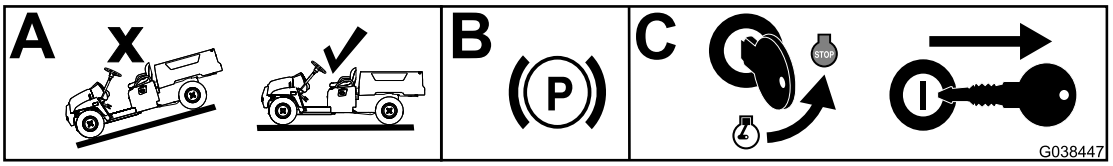

g038447

Figur 1

Klargøring af sædesoklen

1. Afmonter holdegrebene, møtrikkerne og boltene på både fører- og passagersiden, og gem disse.

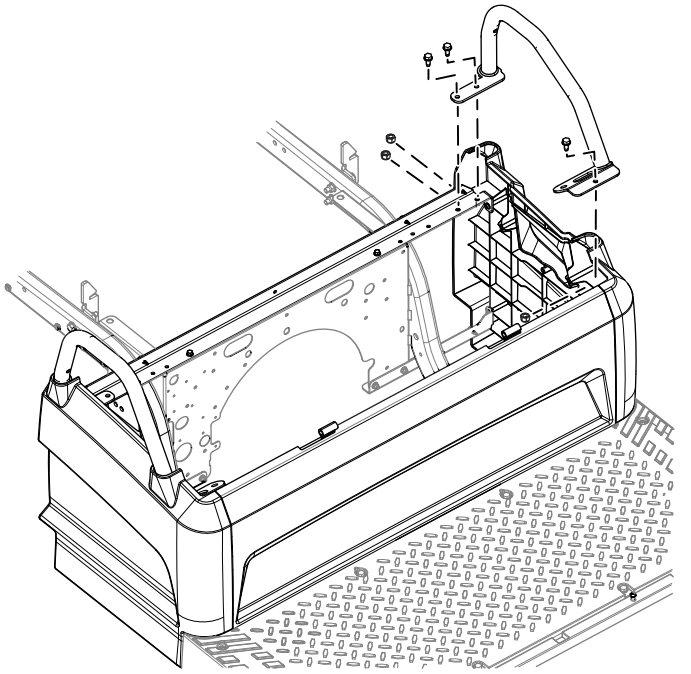

g595361

Figur 2
Set fra venstre side

© 2026—The Toro® Company
8111 Lyndale Avenue South
Bloomington, MN 55420

Registrer dit produkt på www.Toro.com.

Oversættelse af original (DA)
Trykt i USA
Alle rettigheder forbeholdes

3481-902

2. Afmonter og kassér for- og bagsædebeslaget. Gem de fjernede popnitter, skruer, møtrikker og bolte.

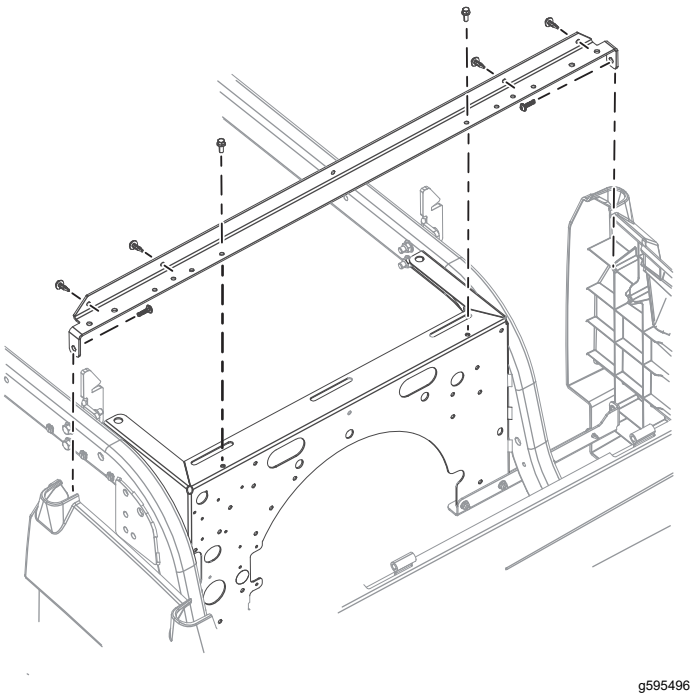

g595496

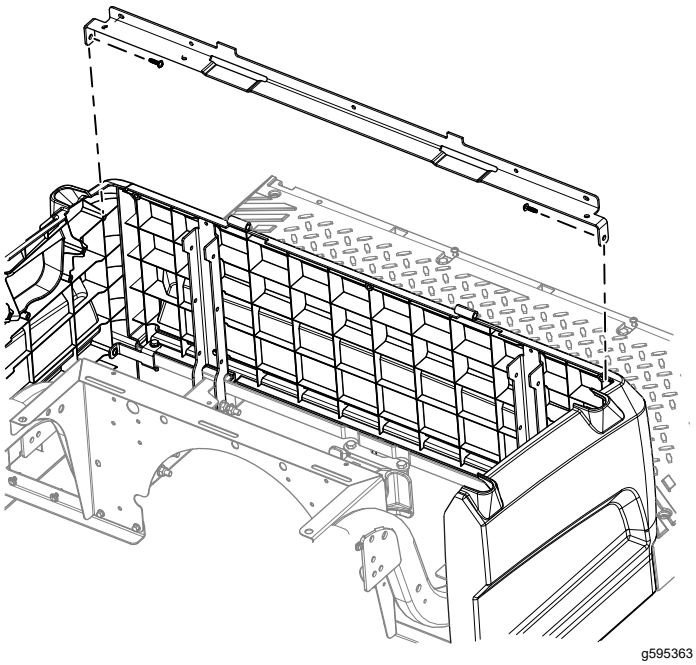

g595363

Figur 3

3. Bor 4 huller (13/64") i frontpanelet på sædesoklen.

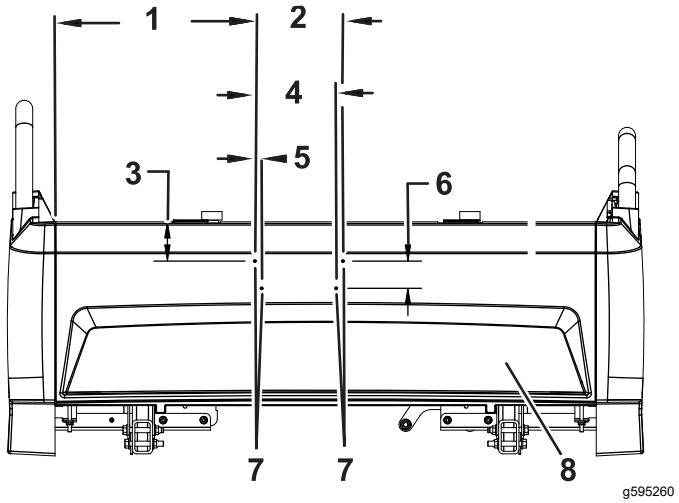

g595260

Figur 4

Frontpanel på sædesoklen

1. 37,4 cm
2. 16,5 cm
3. 7,36 cm
4. 15,2 cm
5. 1,27 cm
6. 5 cm
7. Huller (13/64")
8. Frontpanel

4. Brug sættets bagsædebeslag som en skabelon, og bor 2 huller (9/32") i bagpanelet på sædesoklen.

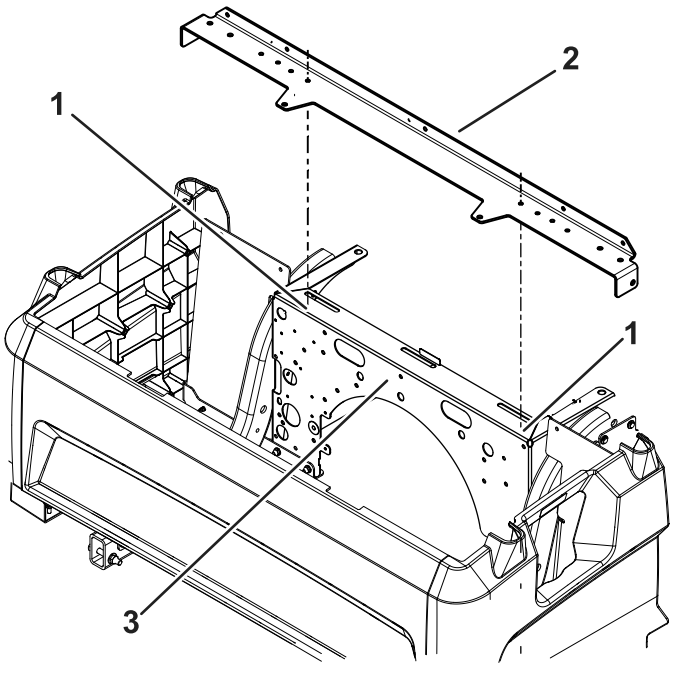

g595261

Figur 5

Sædesokkel

1. Huller (9/32")
2. Bageste beslag
3. Bagpanel

Montering af sædebeslagene

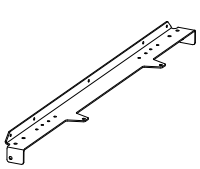

1x

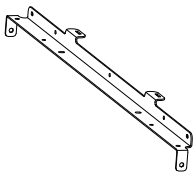

1x

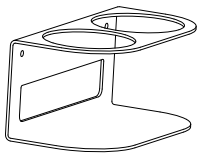

1x



1x

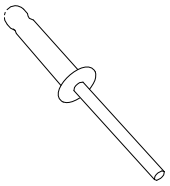

4x

1. Monter sættets bagsædebeslag med de 2 skruer og de 2 møtrikker og bolte, du fjernede tidligere fra bagsædebeslaget (Figur 6). Tilspænd møtrikkerne og boltene med et moment på 11,3 Nm. Tilspænd skruerne med et moment på 2,2 Nm.
2. Monter sættets forsædebeslag med de 2 skruer, du fjernede tidligere (Figur 6). Tilspænd skruerne med et moment på 2,2 Nm.
3. Monter holdegrebene til fører- og passagersiden, du fjernede tidligere, med de møtrikker og bolte, som du også fjernede tidligere (Figur 6). Tilspænd møtrikkerne og boltene med et moment på 24,4 Nm.
4. Monter de 4 popnitter, du fjernede tidligere (Figur 6).
5. Monter kopholderbeslaget og skilleren forrest på sædesoklen med de 4 popnitter.

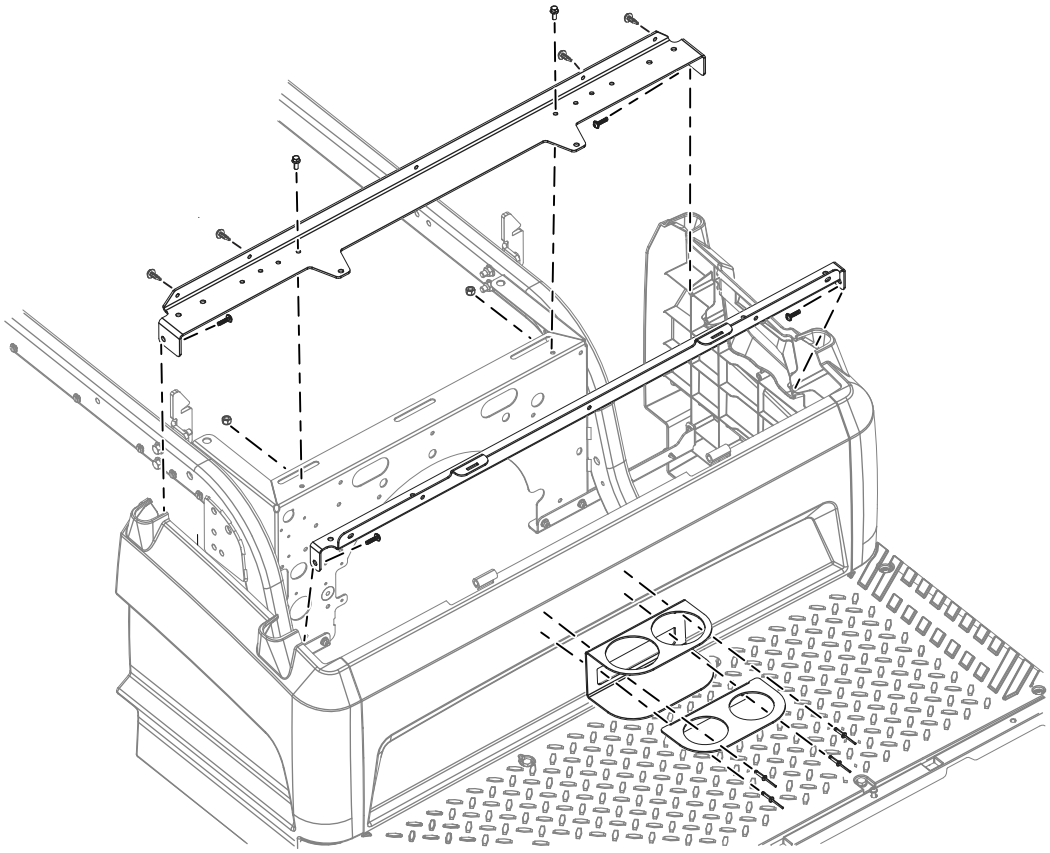

g595376

Figur 6



Count on it.