Form No. 3481-903 Rev A

Sitz-Umrüstkit

Nutzfahrzeug der Serie Workman® GTX

Modellnr. 164-4550

Installationsanweisungen

Vorbereiten der Maschine

1. Stellen Sie die Maschine auf einer ebenen Fläche ab.
2. Aktivieren Sie die Feststellbremse (falls vorhanden).
3. Stellen Sie den Motor ab und ziehen Sie den Schlüssel ab (sofern vorhanden).

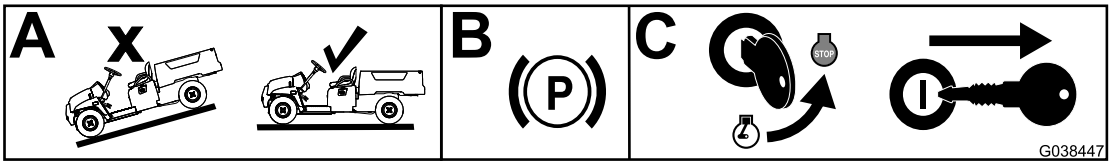

g038447

Bild 1

Vorbereiten des Sitzunterteils

1. Entfernen Sie die Haltegriffe für Fahrer und Beifahrer sowie die Muttern und Schrauben und bewahren Sie diese auf.

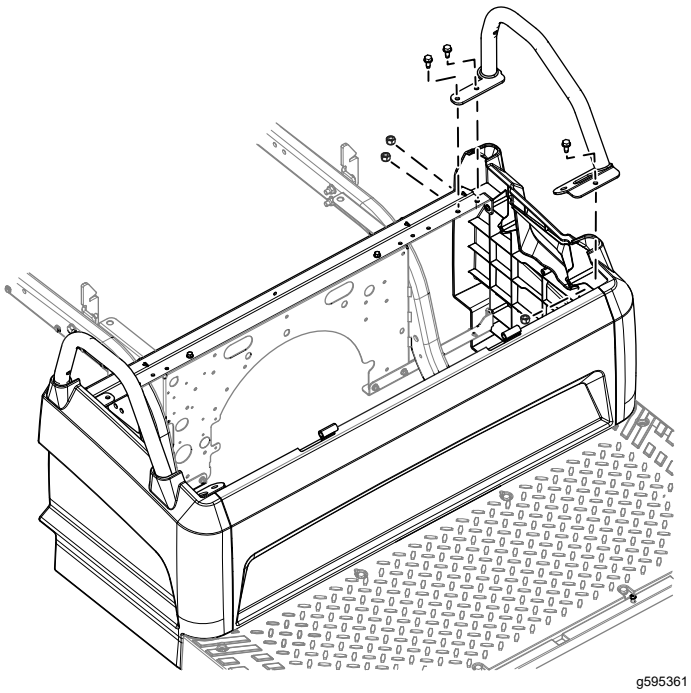

g595361

Bild 2

Bild zeigt linke Seite

© 2026—The Toro® Company
8111 Lyndale Avenue South
Bloomington, MN 55420

Registrieren Sie Ihr Produkt unter www.Toro.com.

Originaldokuments (DE)
Druck: USA
Alle Rechte vorbehalten

3481-903

2. Entfernen Sie die vordere und die hintere Sitzhalterung und entsorgen Sie diese. Bewahren Sie die entfernten Drucknieten, Schrauben, Muttern und Bolzen auf.

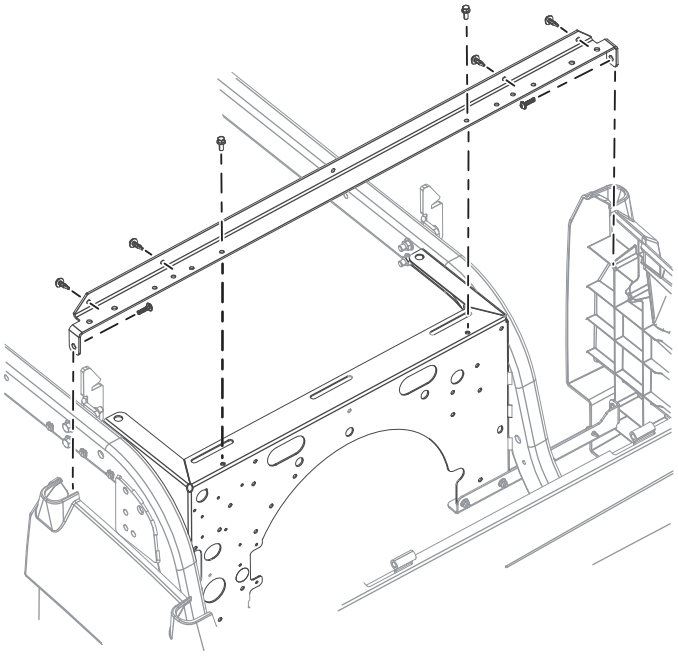

g595496

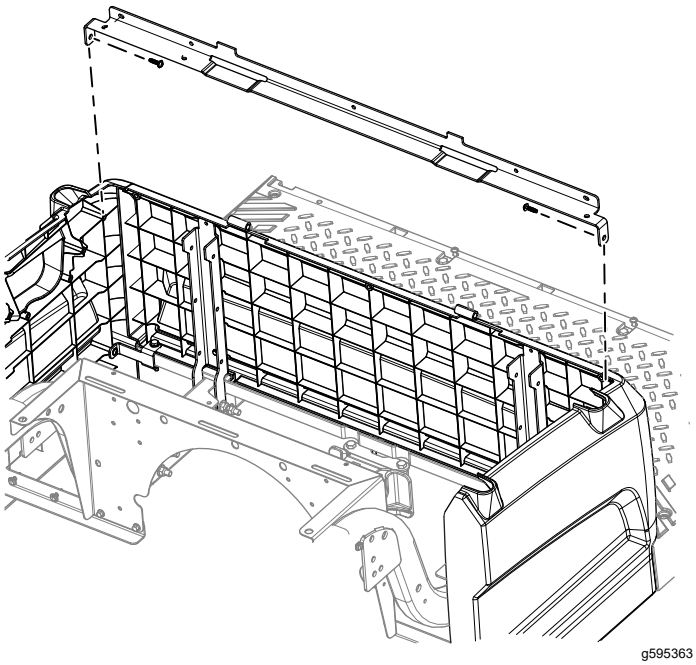

g595363

Bild 3

3. Bohren Sie vier Löcher (5,1 mm) in die Vorderseite des Sitzunterteils.

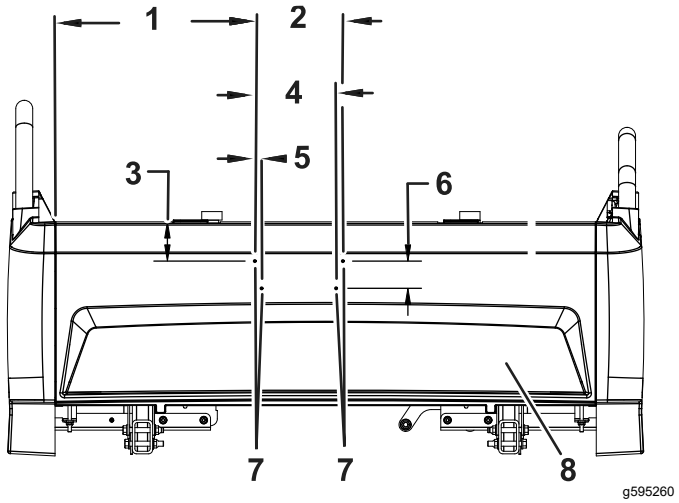

g595260

Bild 4

Vorderseite des Sitzunterteils

1. 374,65 mm
2. 165,1 mm
3. 73,6 mm
4. 152,4 mm
5. 12,70 mm
6. 50,8 mm
7. Loch (5,1 mm)
8. Frontplatte

4. Bohren Sie zwei Löcher (7,1 mm) in die Rückwand des Sitzunterteils, verwenden Sie hierzu die hintere Sitzhalterung des Kits als Schablone.

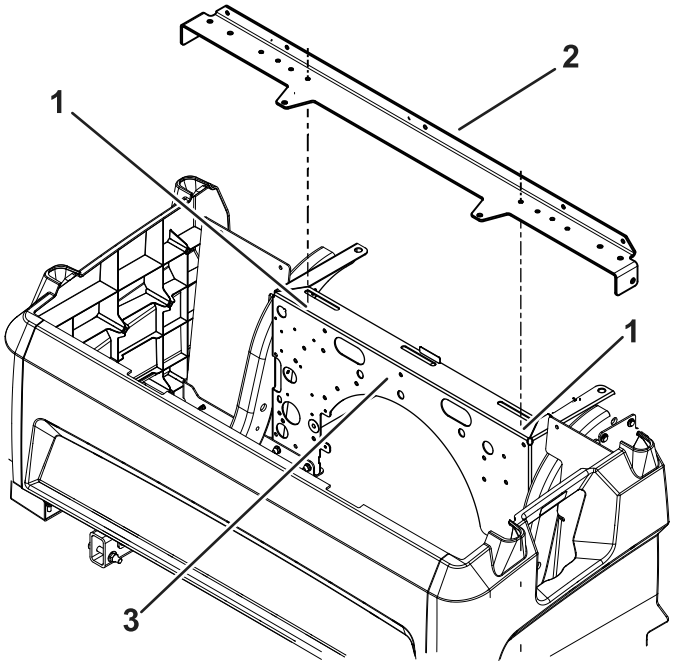

g595261

Bild 5

Sitzunterteil

1. Loch (7,1 mm)
2. Hintere Halterung
3. Hintere Abdeckung

Einbau der Sitzhalterungen

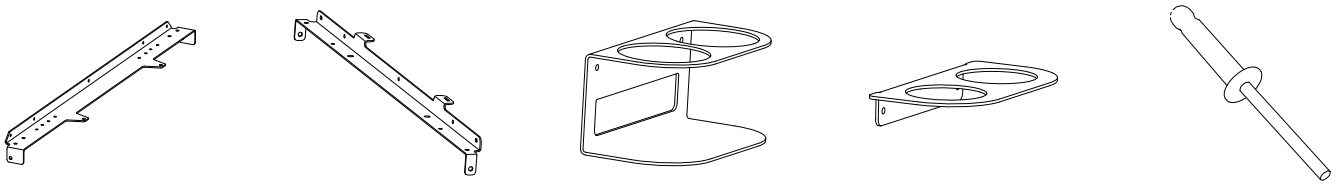

1x 1x 1x 1x 4x

1. Befestigen Sie die im Kit enthaltene hintere Sitzhalterung mit den beiden zuvor entfernten Schrauben sowie den beiden zuvor entfernten Muttern und Schrauben der hinteren Sitzhalterung (Bild 6). Ziehen Sie die Schrauben und Muttern auf ein Anzugsmoment von 11,3 N·m an. Ziehen Sie die Schrauben auf ein Anzugsmoment von 2,2 N·m an.
2. Befestigen Sie die im Kit enthaltene vordere Sitzhalterung mit den beiden zuvor entfernten Schrauben (Bild 6). Ziehen Sie die Schrauben auf ein Anzugsmoment von 2,2 N·m an.
3. Montieren Sie die zuvor abmontierten Haltegriffe für Fahrer und Beifahrer mit den zuvor entfernten Schrauben und Muttern (Bild 6). Ziehen Sie Muttern und Schrauben auf ein Anzugsmoment von 24,4 N·m an.
4. Befestigen Sie die vier zuvor entfernte Drucknieten (Bild 6).
5. Befestigen Sie die Halterung für den Getränkehalter und die Trennwand mit den vier Blindnieten an der Vorderseite des Sitzunterteils.

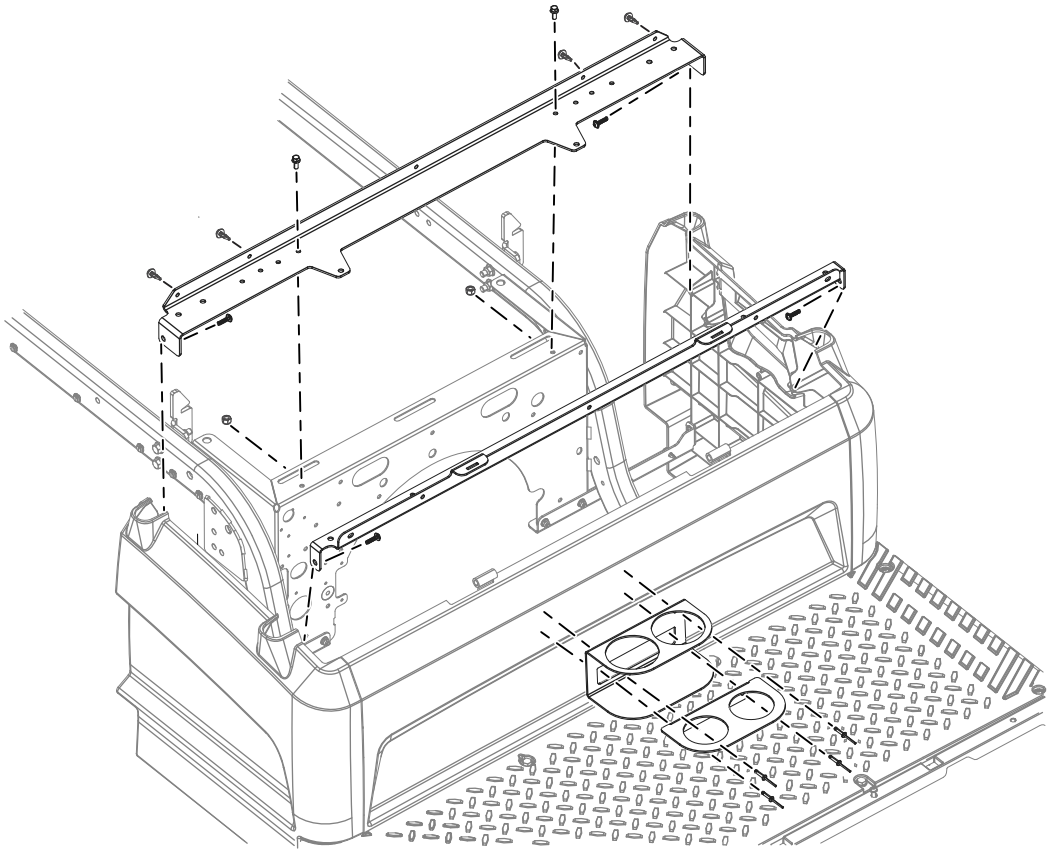

g595376

Bild 6



Count on it.