Form No. 3481-904 Rev A

Kit de conversión de asiento

Vehículo utilitario Workman® GTX

Nº de modelo 164-4550

Instrucciones de instalación

Preparación de la máquina

1. Aparque la máquina en una superficie nivelada.
2. Accione el freno de estacionamiento (si se aplica).
3. Apague el motor y retire la llave (si se aplica).

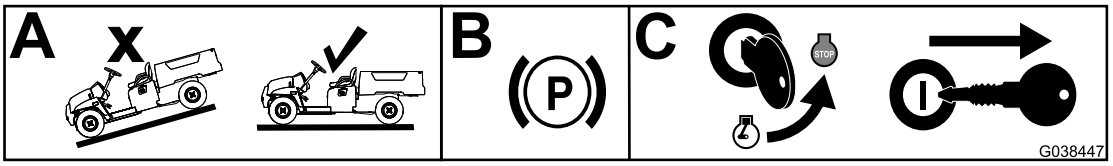

g038447

Figura 1

Preparación de la base del asiento

1. Retire y conserve los asideros del conductor y del pasajero, las tuercas y los pernos.

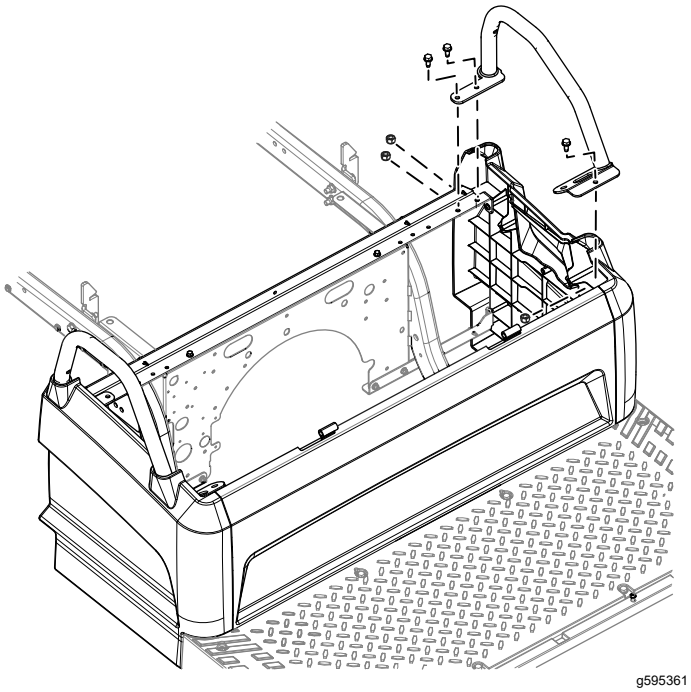

g595361

Figura 2

Se muestra el lado izquierdo

© 2026—The Toro® Company
8111 Lyndale Avenue South
Bloomington, MN 55420

Registre su producto en www.Toro.com.

Traducción del original (ES)
Impreso en EE. UU.
Reservados todos los derechos

3481-904

2. Retire y deseche el soporte del asiento delantero y trasero. Conserve los remaches de presión, los tornillos, las tuercas y los pernos que retire.

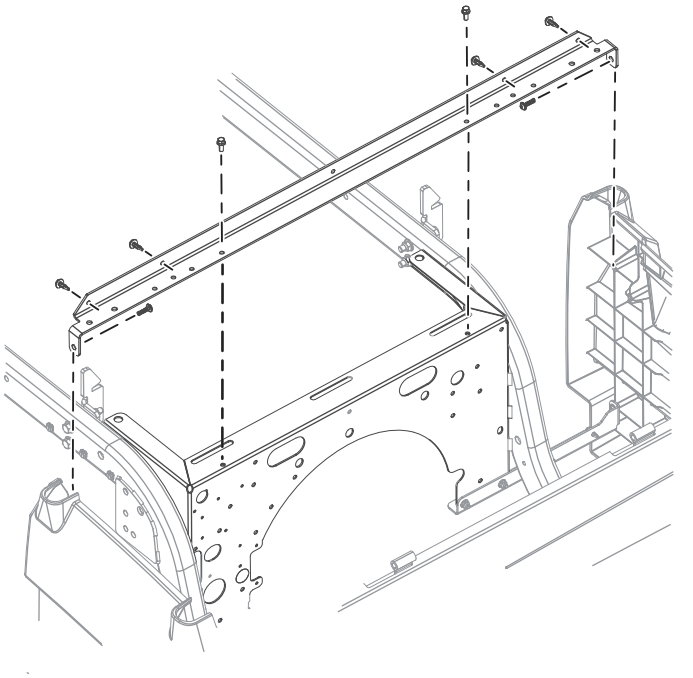

g595496

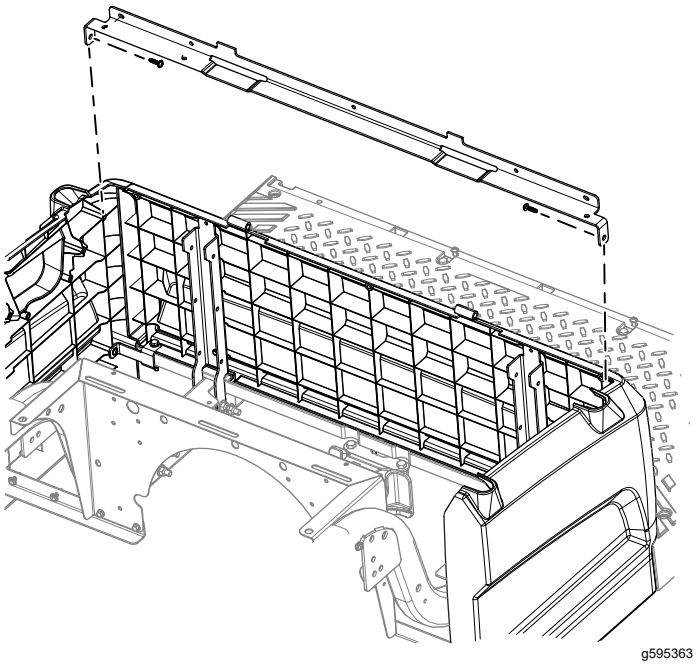

g595363

Figura 3

3. Realice 4 taladros (13/64") en el panel delantero de la base del asiento.

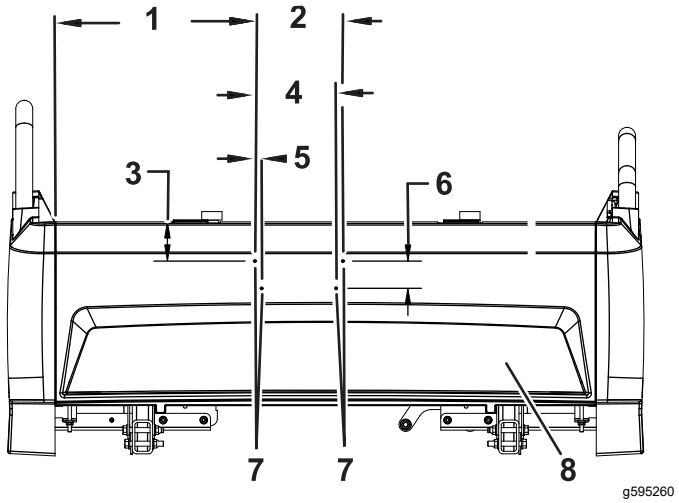

g595260

Figura 4

Panel delantero de la base del asiento

1. 37,4 cm
2. 16,5 cm
3. 7,3 cm
4. 15,2 cm
5. 1,2 cm
6. 5 cm
7. Taladros (13/64")
8. Panel delantero

4. Utilizando el soporte del asiento trasero del kit como plantilla, realice 2 taladros (9/32") en el panel trasero de la base del asiento.

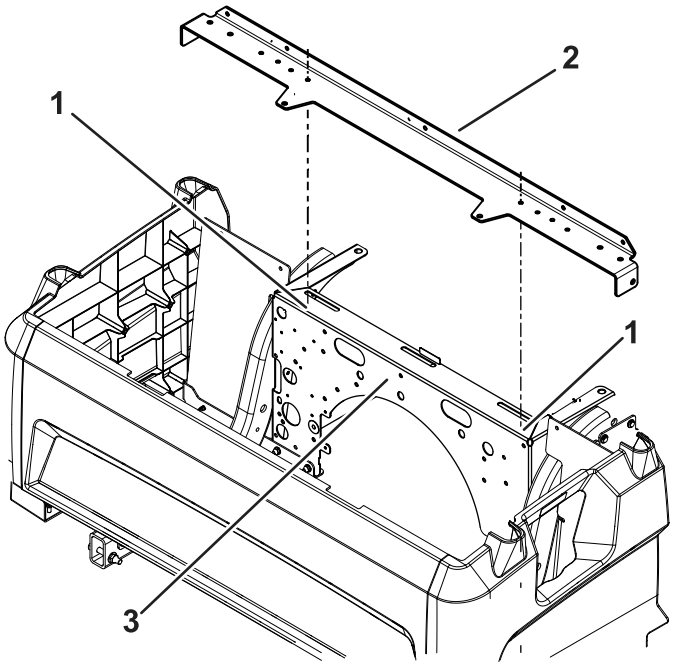

g595261

Figura 5

Base del asiento

1. Taladro (9/32")
2. Soporte trasero
3. Panel trasero

Instalación de los soportes del asiento

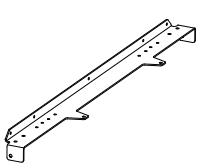

1x

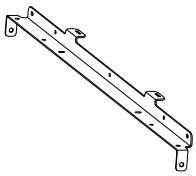

1x

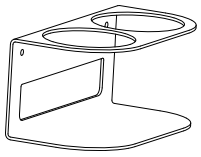

1x



1x

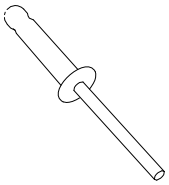

4x

1. Instale el soporte del asiento trasero del kit con los 2 tornillos retirados anteriormente y las 2 tuercas y los pernos retirados anteriormente del soporte del asiento trasero (Figura 6). Apriete las tuercas y los pernos a 11,3 N·m. Apriete los tornillos a 2,2 N·m.
2. Instale el soporte del asiento delantero del kit con los 2 tornillos retirados anteriormente (Figura 6). Apriete los tornillos a 2,2 N·m.
3. Instale los asideros del conductor y del pasajero retirados anteriormente con las tuercas y los pernos retirados anteriormente (Figura 6). Apriete las tuercas y los pernos a 24,4 N·m.
4. Instale los 4 remaches a presión retirados anteriormente (Figura 6).
5. Instale el soporte del portavasos y el divisor en la parte delantera de la base del asiento con los 4 remaches ciegos.

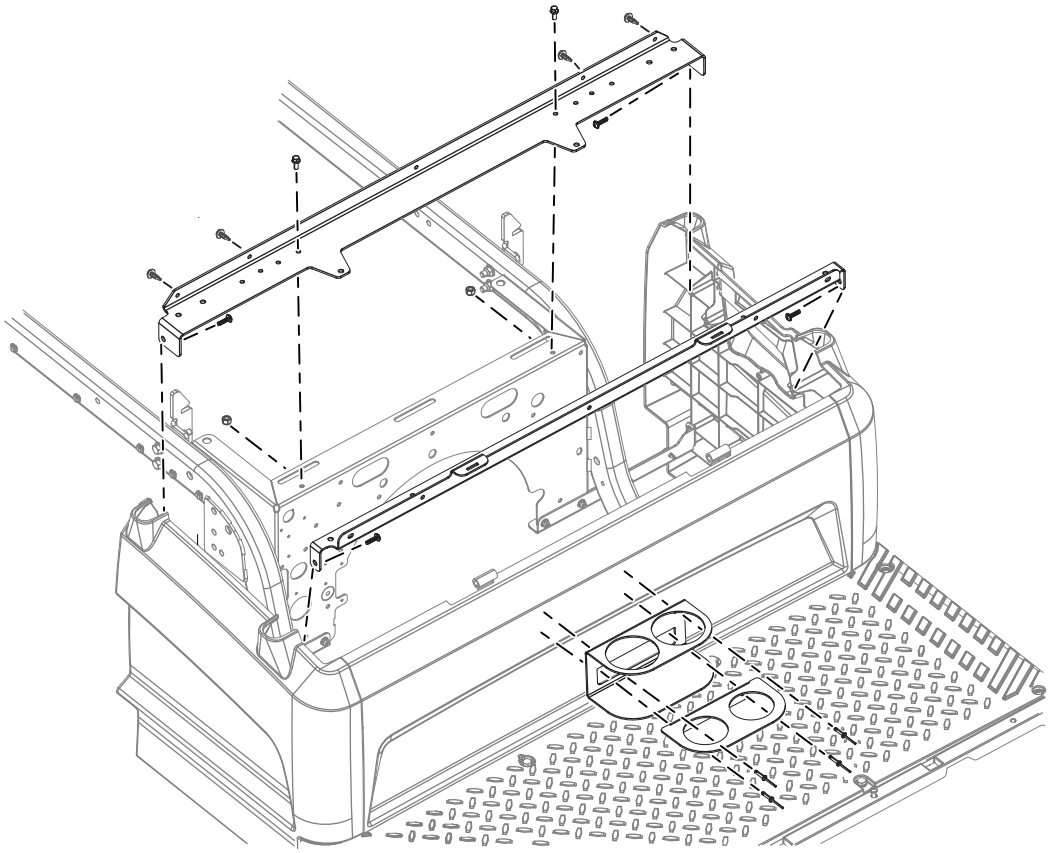

g595376

Figura 6



Count on it.