Form No. 3481-905 Rev A

Istuimen muunnossarja

Workman® GTX -työajoneuvo

Mallinro: 164-4550

Asennusohjeet

Koneen valmistelu

1. Pysäköi kone tasaiselle alustalle.
2. Kytke seisontajarru (jos on).
3. Sammuta moottori ja irrota virta-avain (jos on).

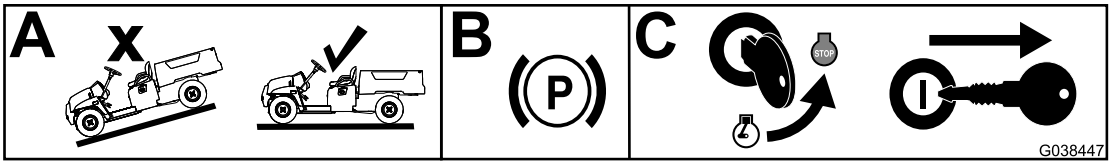

g038447

Kuva 1

Istuimen jalustan valmistelu

1. Irrota kuljettajan ja matkustajan käsituet ja niiden mutterit ja pultit ja säilytä ne.

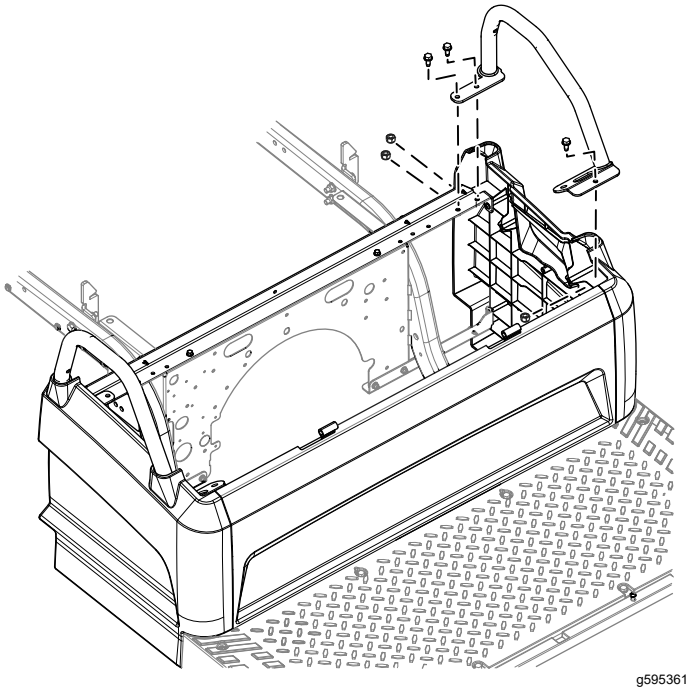

g595361

Kuva 2

Kuvassa vasen puoli

© 2026—The Toro® Company
8111 Lyndale Avenue South
Bloomington, MN 55420

Rekisteröi tuotteesi osoitteessa www.Toro.com.

Käännös alkuperäisestä tekstistä (FI)
Painettu Yhdysvalloissa
Kaikki oikeudet pidätetään

3481-905

2. Irrota istuimen etu- ja takakiinnike. Niitä ei enää tarvita. Säilytä irrotetut painoniitit, ruuvit, mutterit ja pultit.

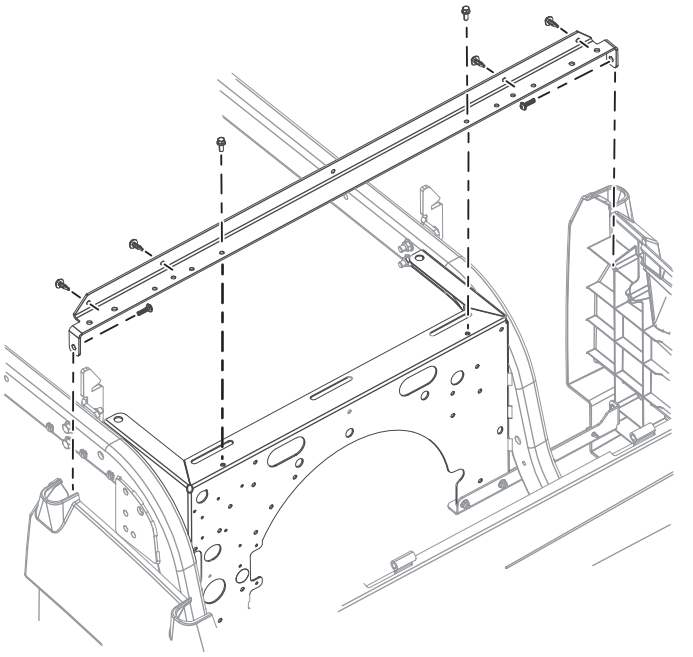

g595496

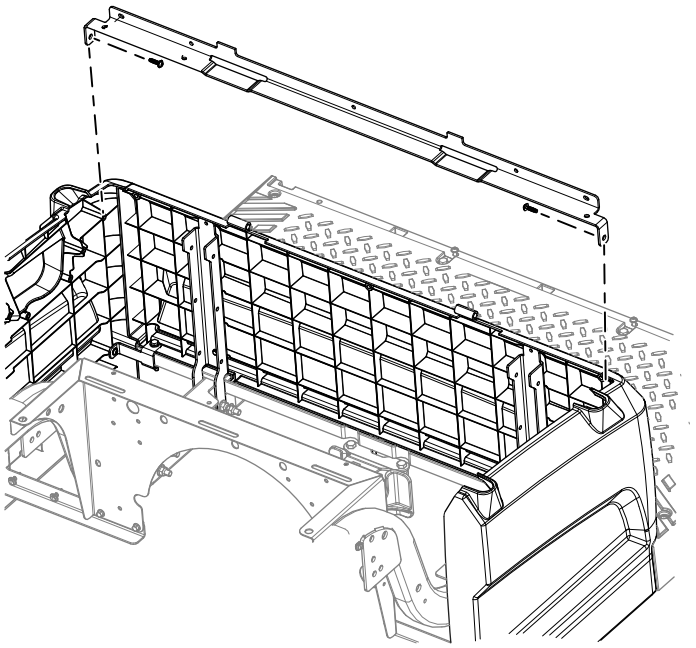

g595363

Kuva 3

3. Poraa neljä reikää (13/64 tuumaa) istuimen jalustan etupaneeliin.

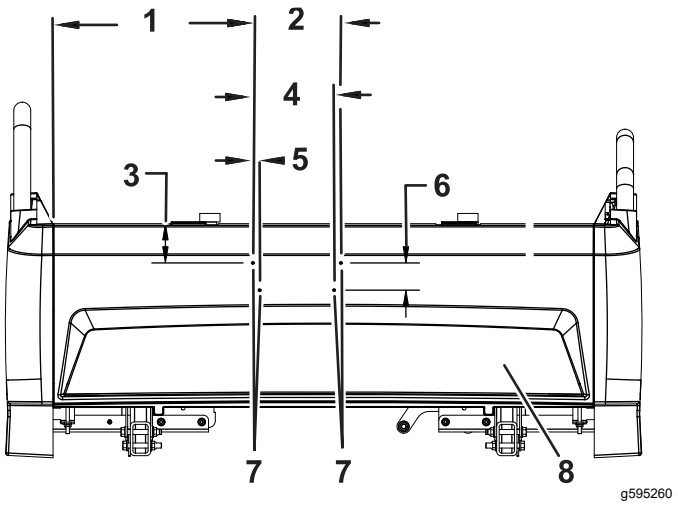

g595260

Kuva 4

Istuimen jalustan etupaneeli

1. 14,75 tuumaa
2. 6,5 tuumaa
3. 2,9 tuumaa
4. 6 tuumaa
5. 0,5 tuumaa
6. 2 tuumaa
7. Reiät (13/64 tuumaa)
8. Etupaneeli

4. Käytä sarjaan kuuluvaa istuimen takakiinnikettä mallina ja poraa kaksi reikää (9/32 tuumaa) istuimen jalustan takapaneeliin.

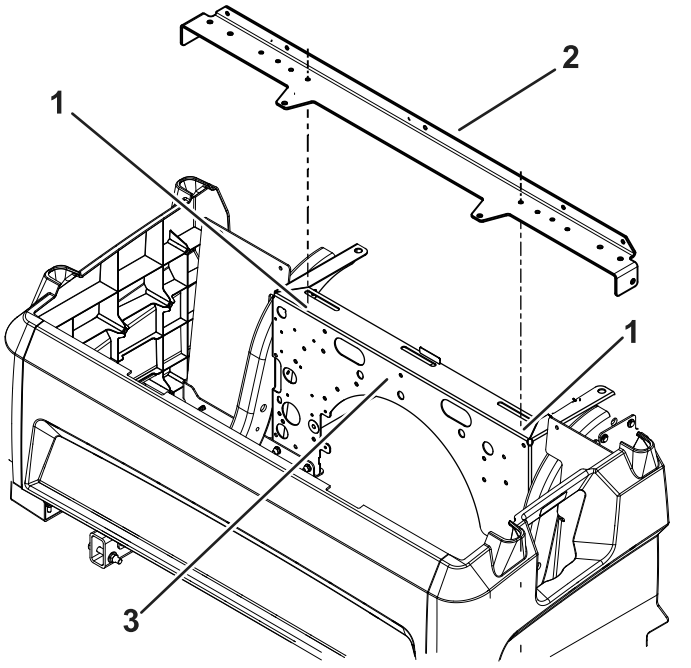

g595261

Kuva 5

Istuimen jalusta

1. Reikä (9/32 tuumaa)
2. Takakannatin
3. Takapaneeli

Istuimen kiinnikkeiden asennus

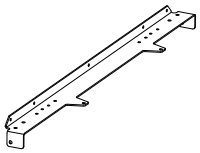

1 kpl

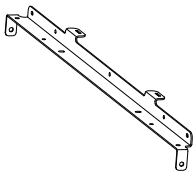

1 kpl

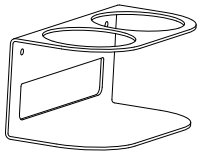

1 kpl



1 kpl

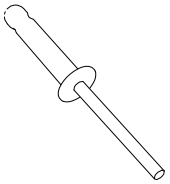

4 kpl

1. Asenna sarjaan kuuluva istuimen takakiinnike istuimen takakiinnikkeestä aiemmin irrotetuilla kahdella ruuvilla, mutterilla ja pultilla (Kuva 6). Kiristä mutterit ja pultit momenttiin 11,3 N·m. Kiristä ruuvit momenttiin 2,2 N·m.
2. Asenna sarjaan kuuluva etuistuimen kiinnike kahdella aiemmin irrotetulla ruuvilla (Kuva 6). Kiristä ruuvit momenttiin 2,2 N·m.
3. Asenna aiemmin irrotetut kuljettajan ja matkustajan käsituet aiemmin irrotetuilla muttereilla ja pulteilla (Kuva 6). Kiristä mutterit ja pultit momenttiin 24,4 N·m.
4. Asenna neljä aiemmin irrotettua painoniittiä (Kuva 6).
5. Asenna kupinpidikkeen kiinnike ja jakaja istuimen jalustan etuosaan neljällä vetoniitillä.

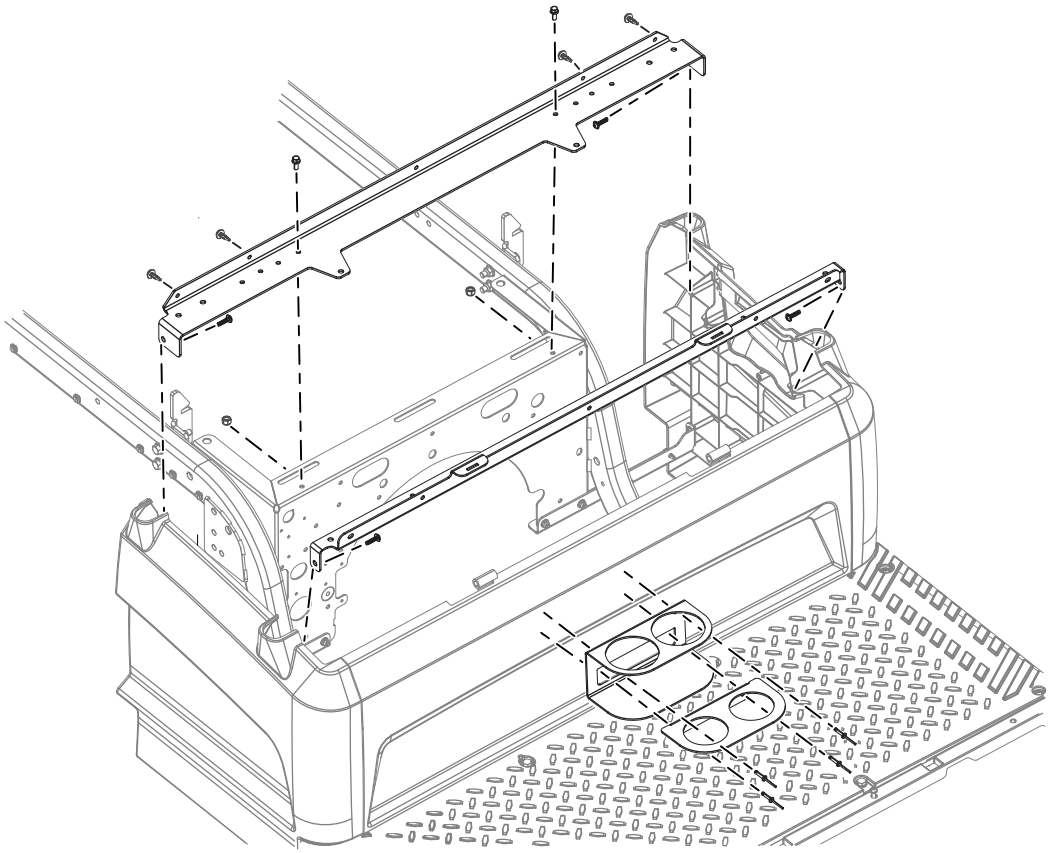

g595376

Kuva 6



Count on it.