Form No. 3481-906 Rev A

Kit de conversion du siège

Véhicule utilitaire Workman® GTX

N° de modèle 164-4550

Instructions de montage

Préparation de la machine

1. Garez la machine sur une surface plane et horizontale.
2. Serrez le frein de stationnement (le cas échéant).
3. Coupez le moteur de la machine et retirez la clé (le cas échéant).

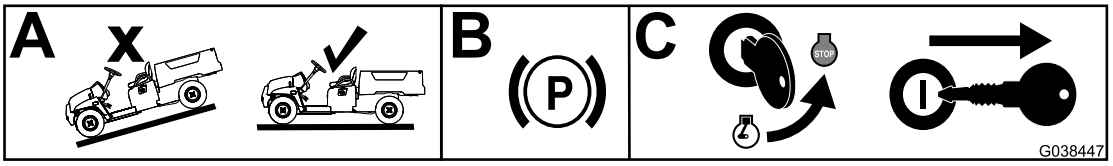

g038447

Figure 1

Préparation du socle du siège

1. Retirez, et conservez, les poignées de maintien, les écrous et les boulons côté conducteur et côté passager.

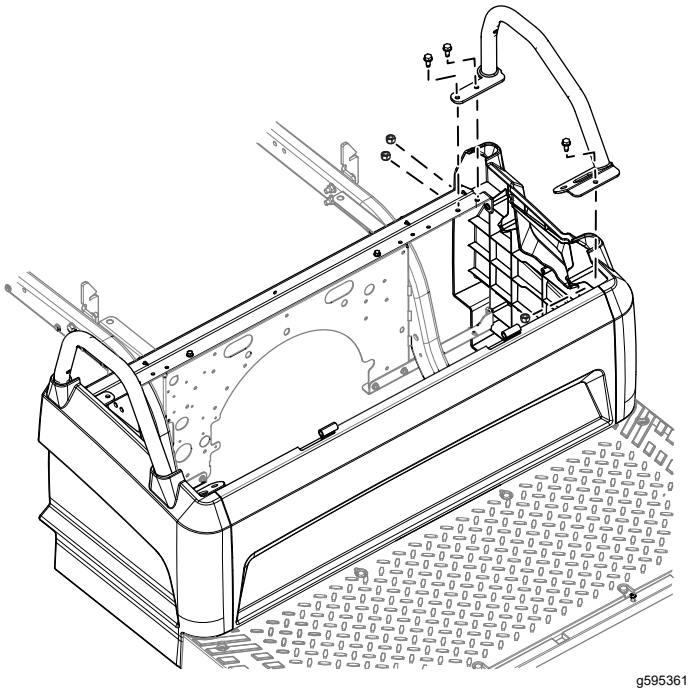

g595361

Figure 2
Côté gauche montré

© 2026—The Toro® Company
8111 Lyndale Avenue South
Bloomington, MN 55420

Enregistrez votre produit à www.Toro.com.

CE UK CA

Traduction du texte d'origine (FR)
Imprimé aux États-Unis
Tous droits réservés

3481-906

2. Déposez et mettez au rebut le support de siège avant et arrière. Conservez les rivets poussoirs, les vis, les écrous et les boulons que vous avez retirés.

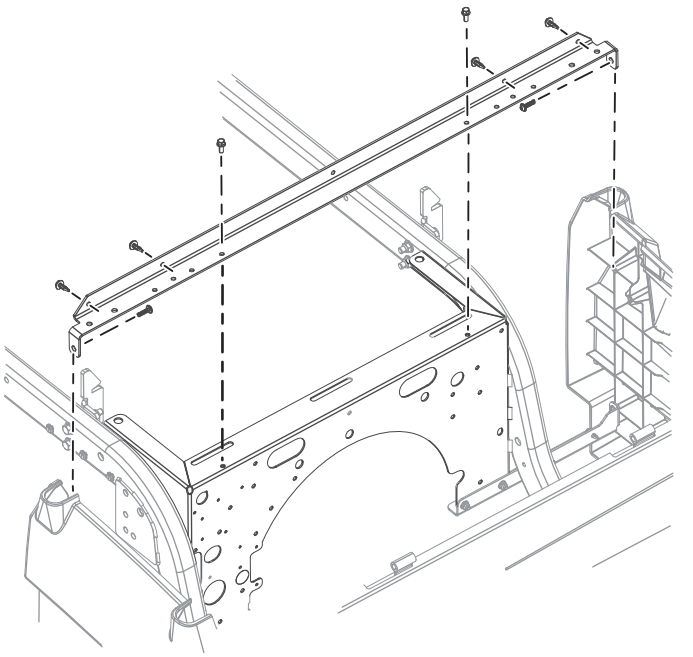

g595496

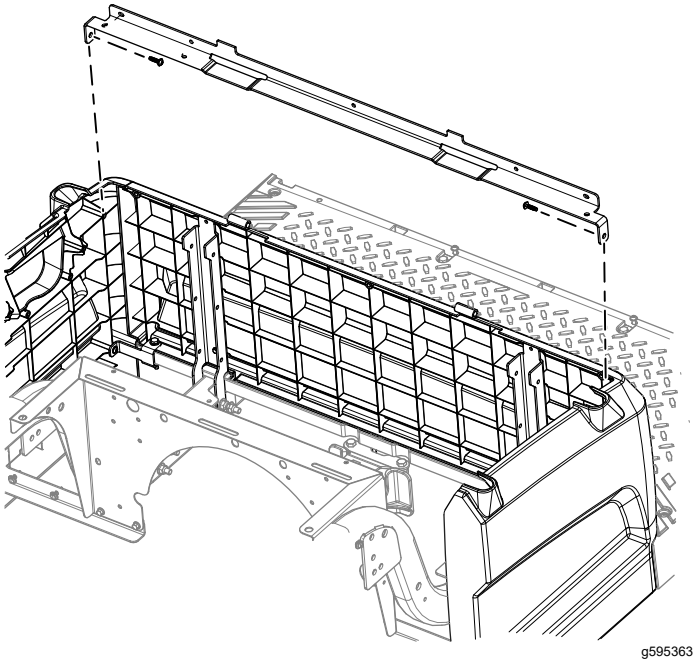

g595363

Figure 3

3. Percez 4 trous (5 mm) dans le panneau avant du socle du siège.

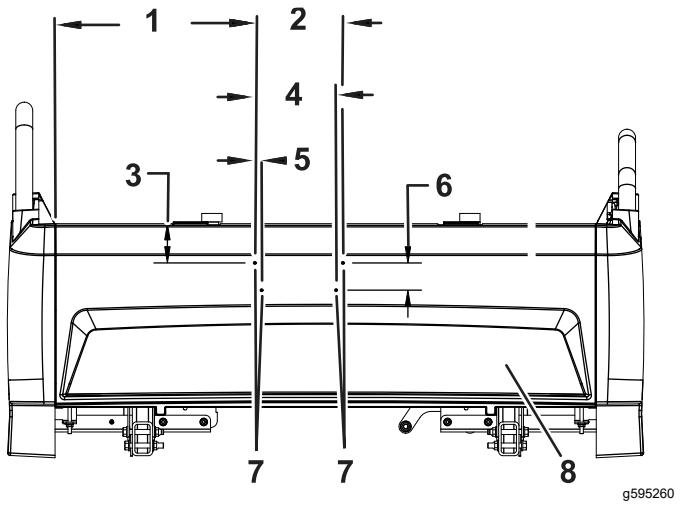

g595260

Figure 4

Panneau avant du socle du siège

1. 37,4 cm
2. 16,5 cm
3. 7,36 cm
4. 15,2 cm
5. 1,27 cm
6. 5 cm
7. Trous (5 mm)
8. Panneau avant

4. Utilisez le support de siège arrière du kit comme gabarit et percez 2 trous (7 mm) dans le panneau arrière du socle du siège.

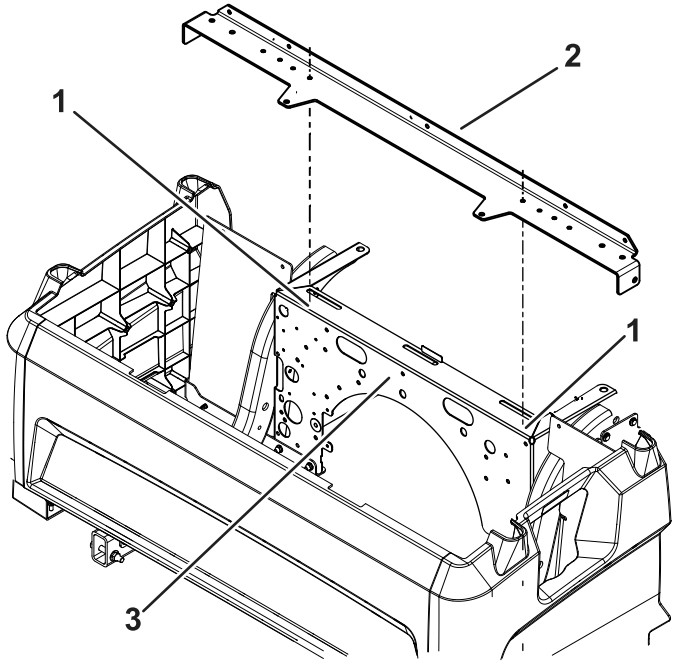

g595261

Figure 5

Socle du siège

1. Trous (7 mm)
2. Support arrière
3. Panneau arrière

Pose des supports du siège

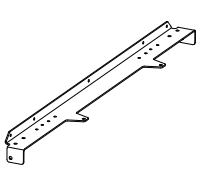

1x

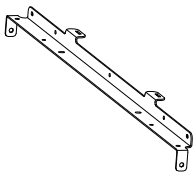

1x

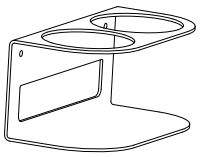

1x



1x

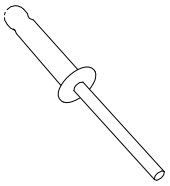

4x

1. Montez le support du siège arrière du kit à l'aide des 2 vis retirées précédemment et des 2 écrous et boulons retirés précédemment du support de siège arrière (Figure 6). Serrez les écrous et les boulons à 11,3 N·m. Serrez les vis à 2,2 N·m.
2. Montez le support de siège avant du kit à l'aide des 2 vis retirées précédemment (Figure 6). Serrez les vis à 2,2 N·m.
3. Montez les poignées de maintien côtés conducteur et passager retirées précédemment à l'aide des écrous et boulons retirés précédemment (Figure 6). Serrez les écrous et les boulons à 24,4 N·m.
4. Posez les 4 rivets poussoirs retirés précédemment (Figure 6).
5. Montez le support du porte-gobelet et le diviseur à l'avant du socle du siège à l'aide des 4 rivets aveugles.

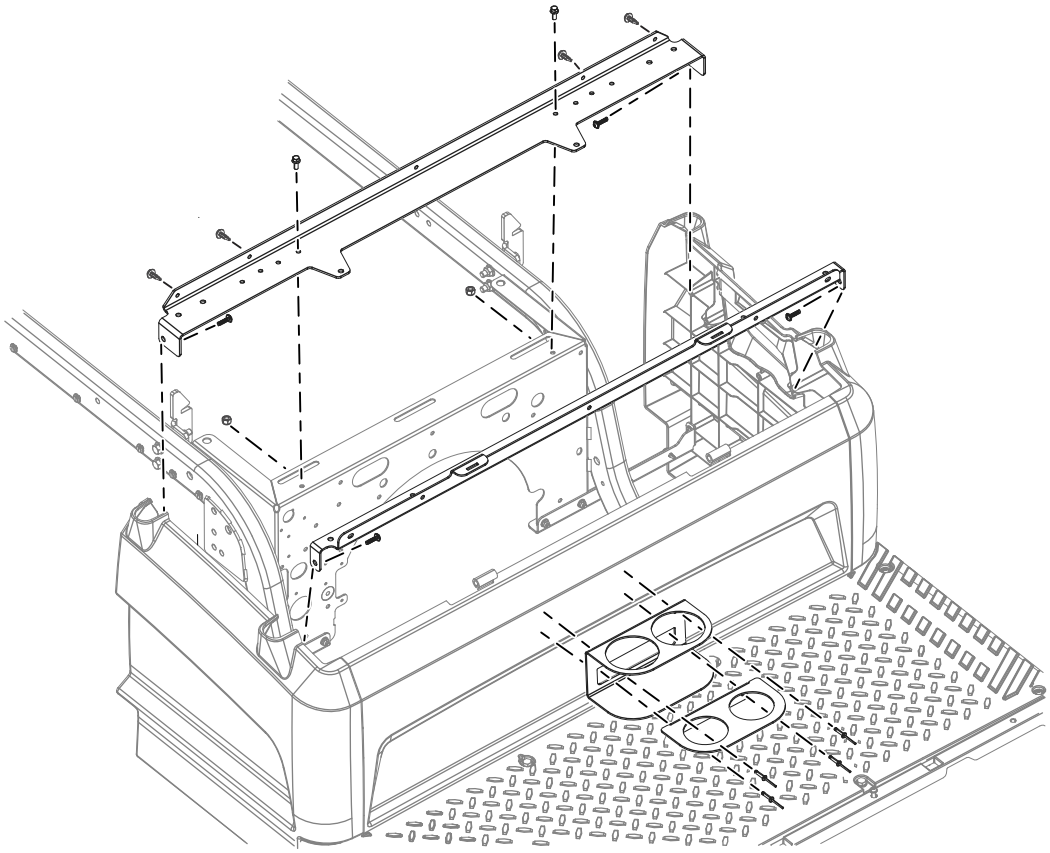

g595376

Figure 6



Count on it.