Form No. 3481-907 Rev A

Kit di conversione dei sedili

Veicolo polifunzionale Workman® GTX

Nº del modello 164-4550

Istruzioni di installazione

Preparazione della macchina

1. Parcheggiate la macchina su terreno pianeggiante.
2. Inserite il freno di stazionamento (se presente).
3. Spegnete il motore e togliete la chiave (se applicabile).

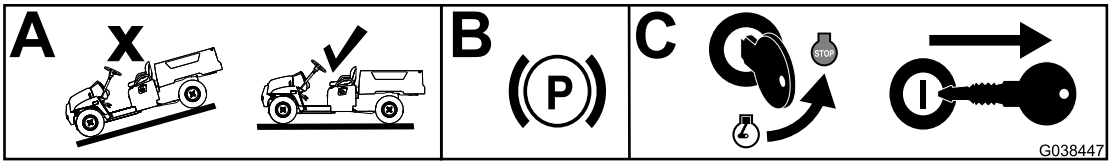

g038447

Figura 1

Preparazione della base dei sedili

1. Rimuovete e conservate le maniglie, i dadi e i bulloni del conducente e del passeggero.

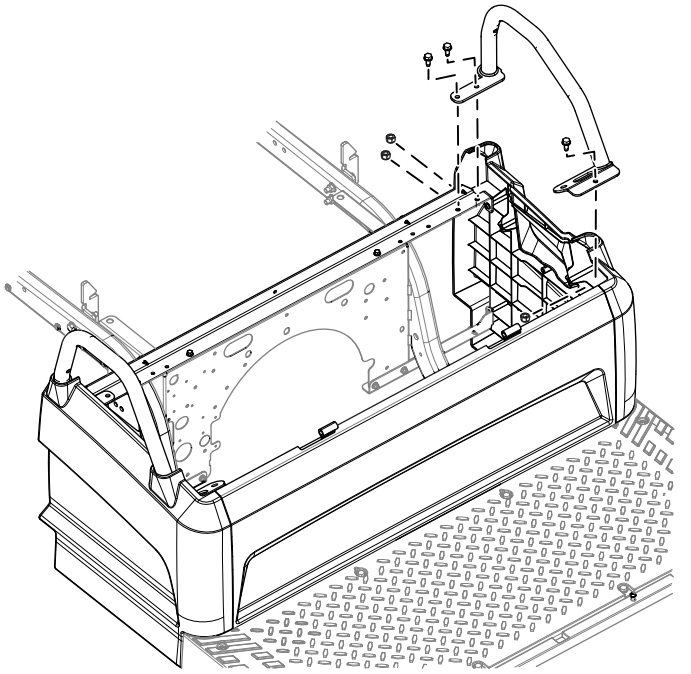

g595361

Figura 2
Lato sinistro illustrato

© 2026—The Toro® Company
8111 Lyndale Avenue South
Bloomington, MN 55420

Registrate il vostro prodotto presso www.Toro.com.

Traduzione dell'originale (IT)
Stampato negli USA
Tutti i diritti sono riservati

3481-907

2. Rimuovete e smaltite le staffe dei sedili anteriore e posteriore. Conservate i rivetti a scatto, le viti, i dadi e i bulloni rimossi.

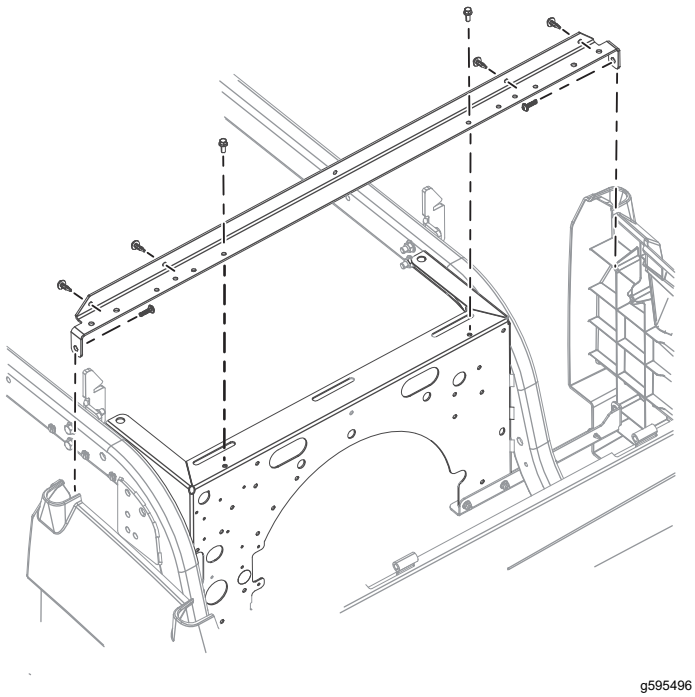

g595496

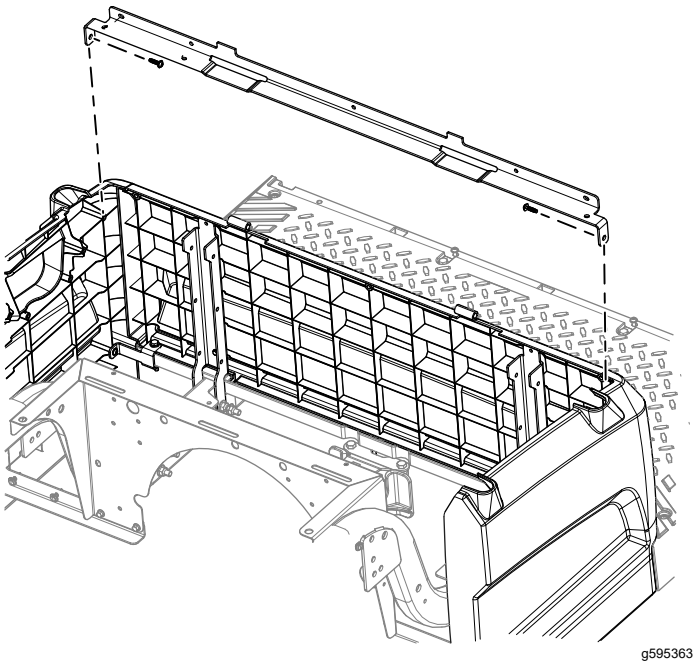

g595363

Figura 3

3. Praticate 4 fori (13/64") nel pannello anteriore della base dei sedili.

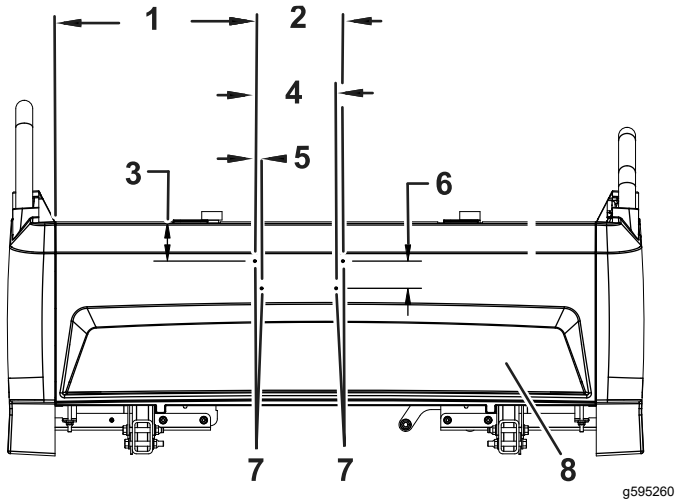

g595260

Figura 4

Pannello anteriore della base dei sedili

1. 37,47 cm
2. 16,51 cm
3. 7,37 cm
4. 15,24 cm
5. 1,27 cm
6. 5,08 cm
7. Fori (13/64")
8. Pannello anteriore

4. Utilizzando la staffa posteriore dei sedili del kit come guida, praticate 2 fori (9/32") nel pannello posteriore della base dei sedili.

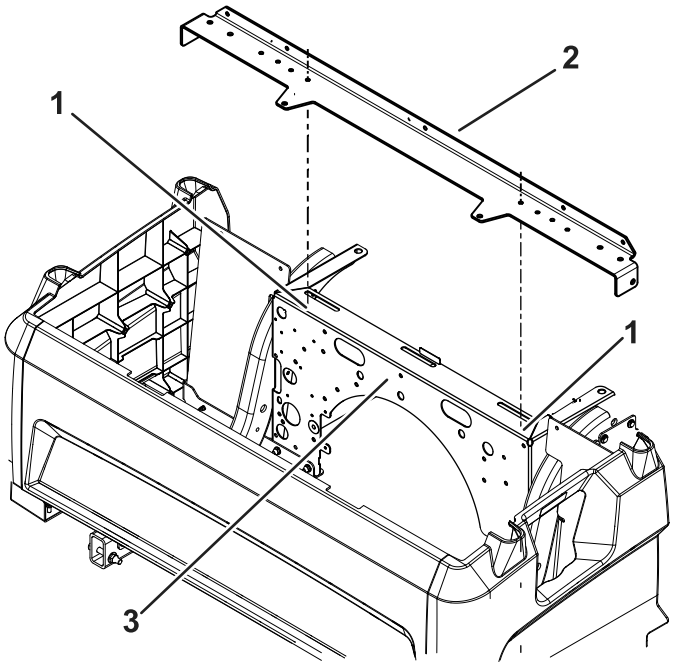

g595261

Figura 5

Base dei sedili

1. Fori (9/32")
2. Staffa posteriore
3. Telaio posteriore

Montaggio delle staffe dei sedili

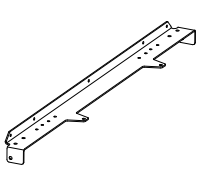

1x

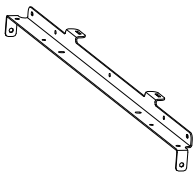

1x

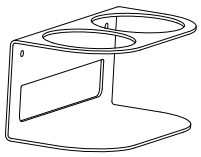

1x



1x

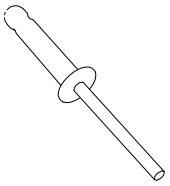

4x

1. Installate la staffa posteriore dei sedili del kit utilizzando le 2 viti rimosse in precedenza e i 2 dadi e bulloni rimossi in precedenza dalla staffa posteriore dei sedili (Figura 6). Serrate i dadi e i bulloni a una coppia di 11,3 N·m. Serrate le viti a una coppia di 2,2 N·m.
2. Montate la staffa anteriore dei sedili del kit utilizzando le 2 viti rimosse in precedenza (Figura 6). Serrate le viti a una coppia di 2,2 N·m.
3. Montate le maniglie del conducente e del passeggero rimosse in precedenza utilizzando i dadi e i bulloni rimossi in precedenza (Figura 6). Serrate i dadi e i bulloni a una coppia di 24,4 N·m.
4. Montate i 4 rivetti a scatto rimossi in precedenza (Figura 6).
5. Montate la staffa del portabicchieri e il divisorio sulla parte anteriore della base dei sedili utilizzando i 4 rivetti a scatto.

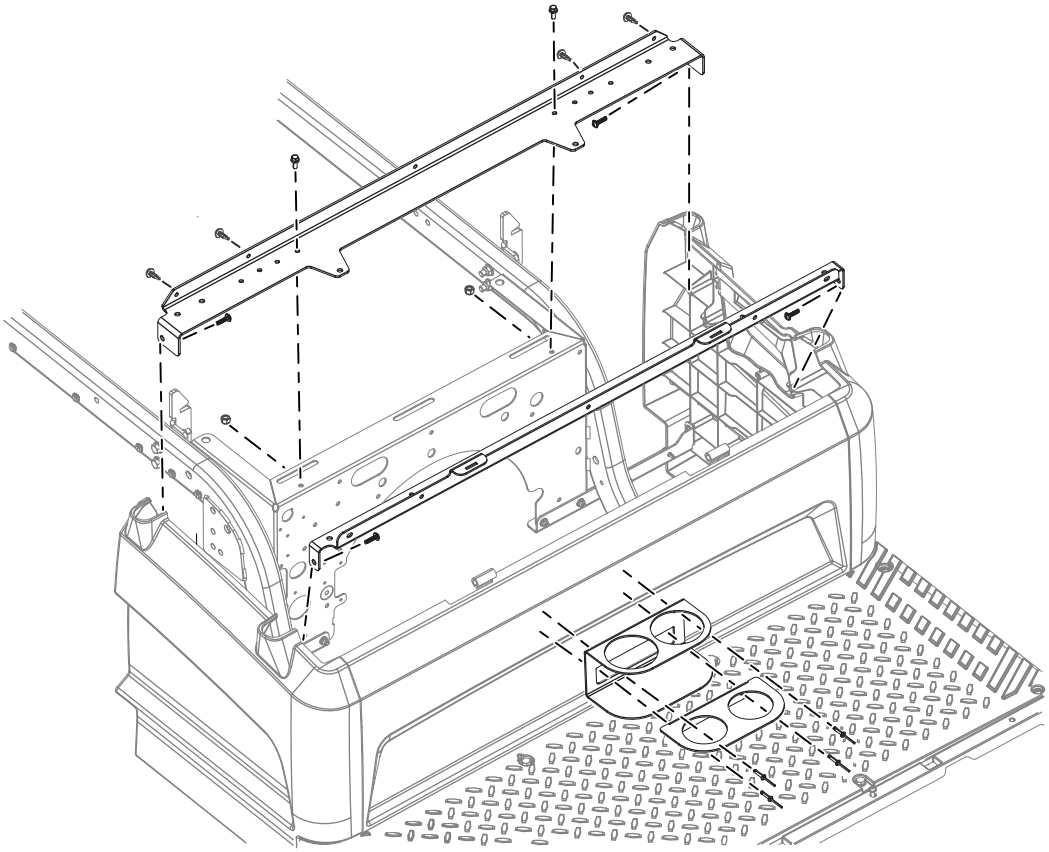

g595376

Figura 6



Count on it.