Form No. 3481-908 Rev A

シートコンバージョンキット
Workman® GTX 汎用作業車用
モデル番号 164-4550

取り付け要領

マシンの準備を行う

1. 平らな場所に駐車する。
2. 駐車ブレーキを掛ける装備車の場合。
3. エンジンを止め、キーを抜く該当する場合。

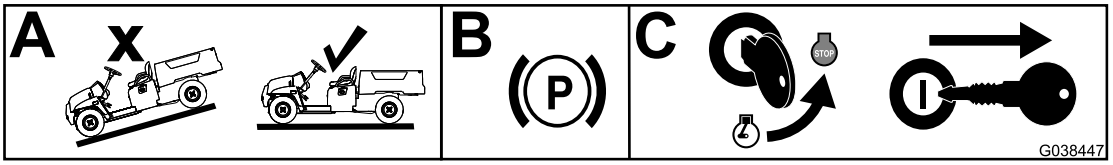

g038447

図 1

シートベースの準備

1. 運転席側と助手席側の手すり、ナット、ボルトを取り外して保管しておく。

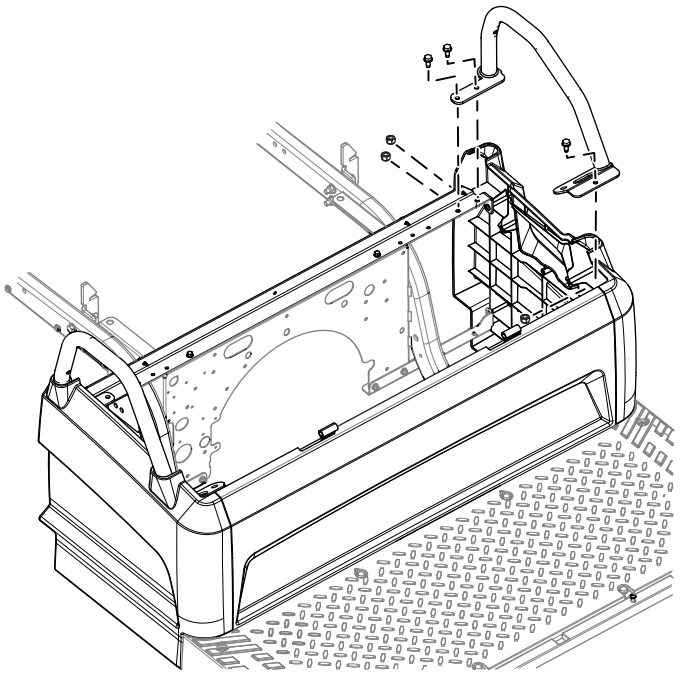

g595361

図 2
図は左側を示す

© 2026—The Toro® Company
8111 Lyndale Avenue South
Bloomington, MN 55420

製品の登録は www.Toro.com.

この文書は翻訳です。 (JA)
Printed in the USA
禁無断転載

3481-908

2. フロントとリアのシートブラケットを取り外して廃棄する。取り外したプッシュリベット、ネジ、ナット、ボルトは保管しておく。

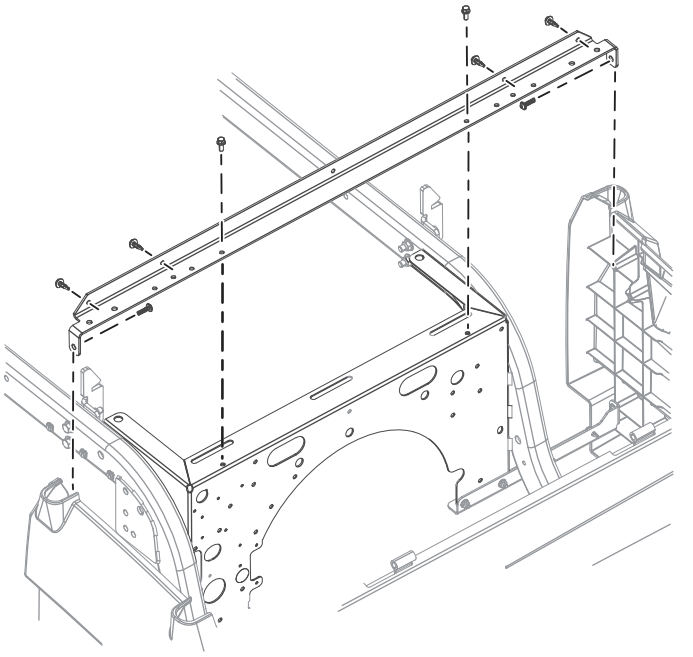

g595496

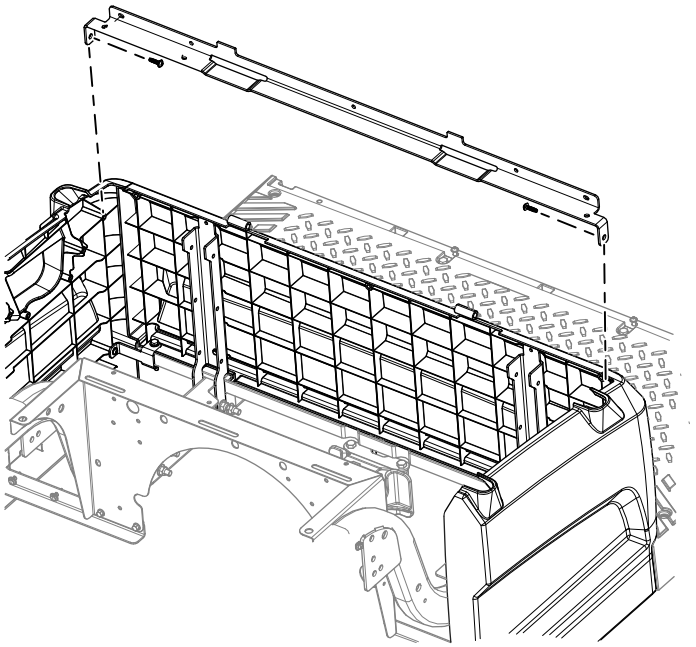

g595363

図 3

3. シートベースのフロントパネルに、4つの穴13/64”を開ける。

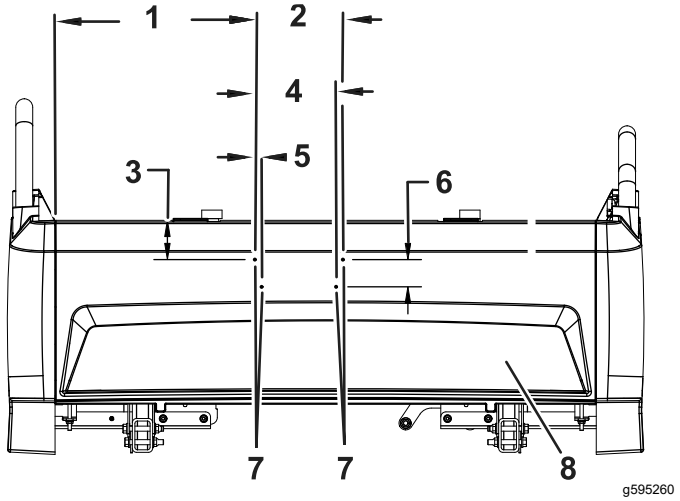

g595260

図 4
シートベースのフロントパネル

1. 14.75”
2. 6.5”
3. 2.9”
4. 6”
5. 0.5”
6. 2”
7. 穴(13/64”)
8. フロントパネル

4. キットに付属のリアシートブラケットをテンプレートとして使い、シートベースのリアパネルに2つの穴9/32”を開ける。

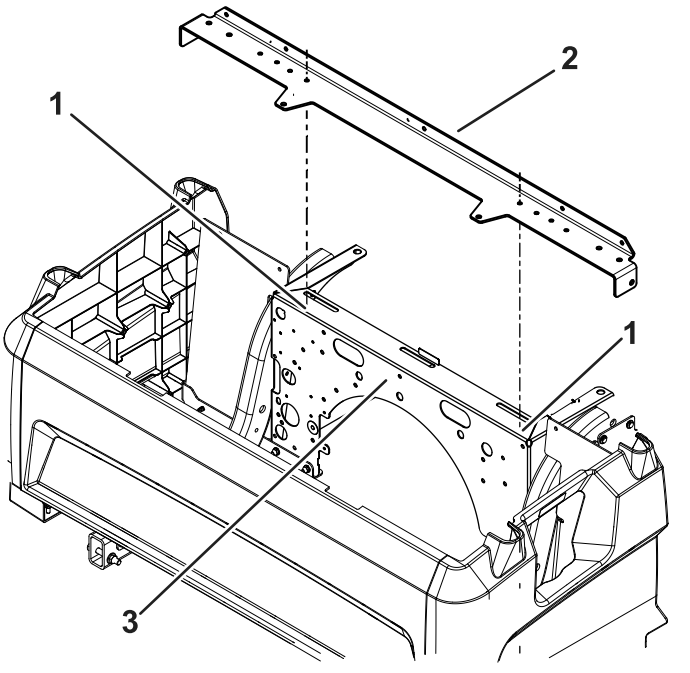

g595261

図 5
シートベース

1. 穴(9/32”)
2. 後ブラケット
3. 後パネル

シートブラケットの取り付け

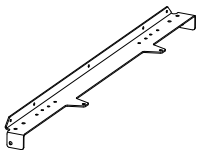

1x

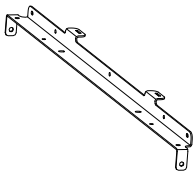

1x

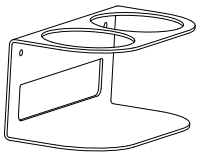

1x



1x

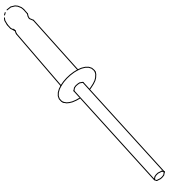

4x

1. キットのリアシートブラケットを、以前にリアシートブラケットから取り外した2本のねじと2本のナットとボルトで取り付ける図 6。ナットとボルトを 11 Nm1.2 kg.mにトルク締めする。ねじを 2.2 N·m0.24 kg.mにトルク締めする。
2. キットのフロントシートブラケットを、以前に取り外した2本のねじで取り付ける図 6。ねじを 2.2 N·m 0.24 kg.mにトルク締めする。
3. 以前に取り外した運転席側と助手席側の手すりを、保管しておいたナットとボルトを使って取り付ける図 6。ナットとボルトを24.4 N·m (2.64 kg･m)のトルクで締め付ける。
4. 以前に取り外した4つのプッシュリベットを取り付ける図 6。
5. カップホルダーブラケットと仕切り板を、4つのポップリベットを使ってシートベースの前面に取り付ける。

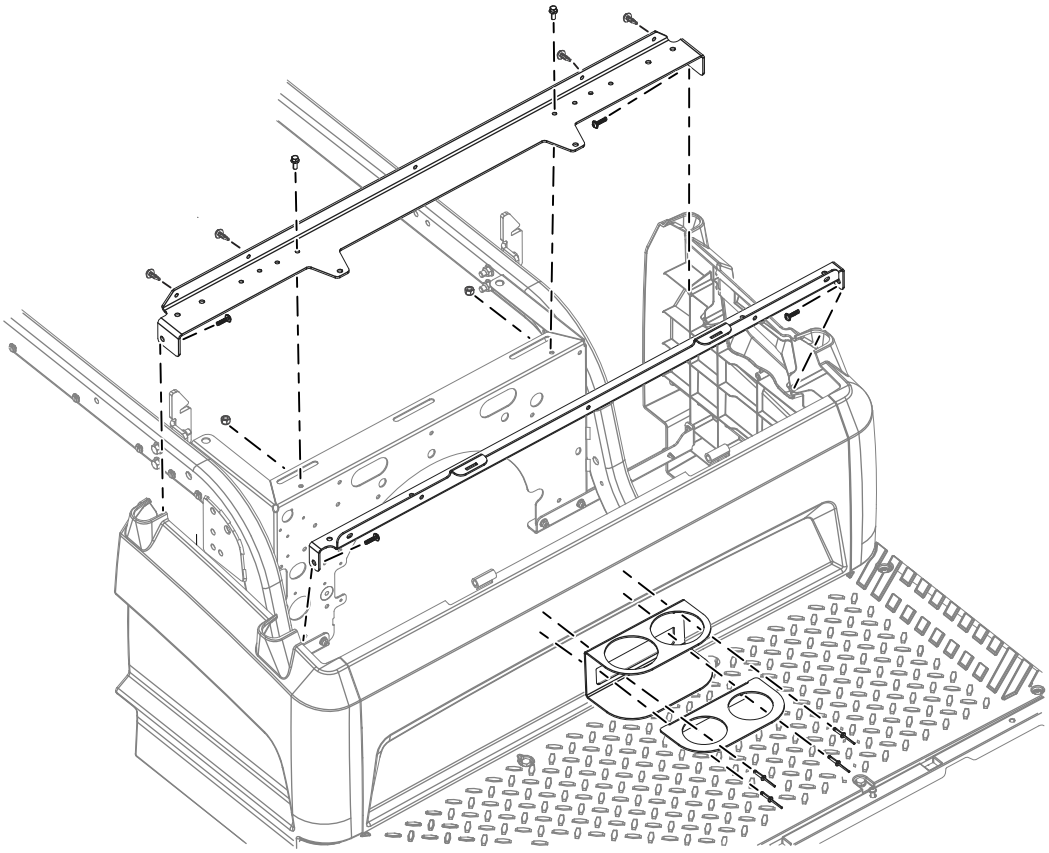

g595376

図 6



Count on it.