Form No. 3481-909 Rev A

Stoelconversieset

Workman® GTX multifunctioneel werkvoertuig

Modelnr.: 164-4550

Installatie-instructies

De machine gebruiksklaar maken

1. Parkeer de machine op een horizontaal oppervlak.
2. Schakel de parkeerrem in (indien van toepassing).
3. Zet de motor uit en verwijder het sleuteltje (indien van toepassing).

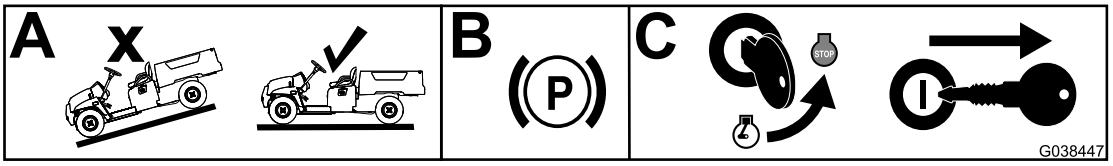

g038447

Figuur 1

De stoelbasis voorbereiden

1. Verwijder de handgrepen en moeren en bouten ervan aan de bestuurders- en passagierszijde; bewaar deze onderdelen.

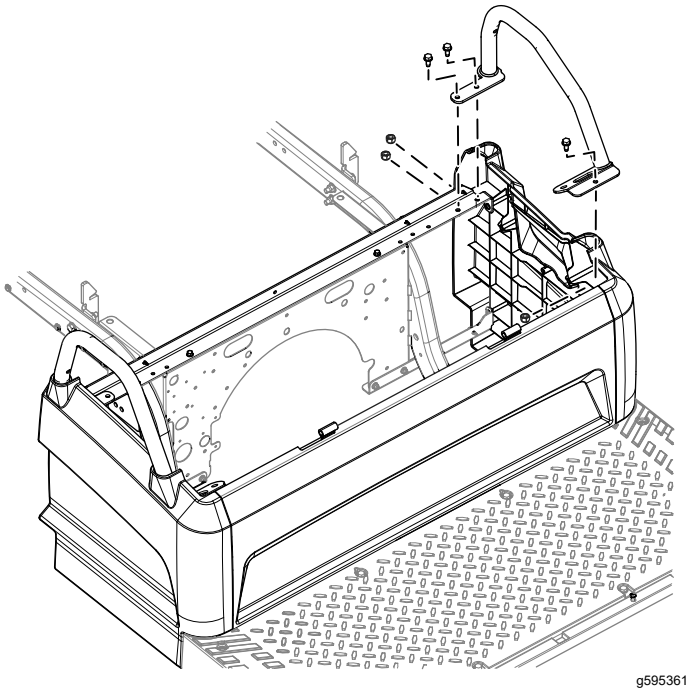

g595361

Figuur 2
Linkerkant getoond

© 2026—The Toro® Company
8111 Lyndale Avenue South
Bloomington, MN 55420

Registreer uw product op www.Toro.com.

Vertaling van de oorspronkelijke tekst (NL)
Gedrukt in de VS
Alle rechten voorbehouden

3481-909

2. Verwijder de voorste en achterste stoelbeugel en gooi deze weg. Bewaar de drukklinknagels, schroeven, moeren en bouten die u verwijderd hebt.

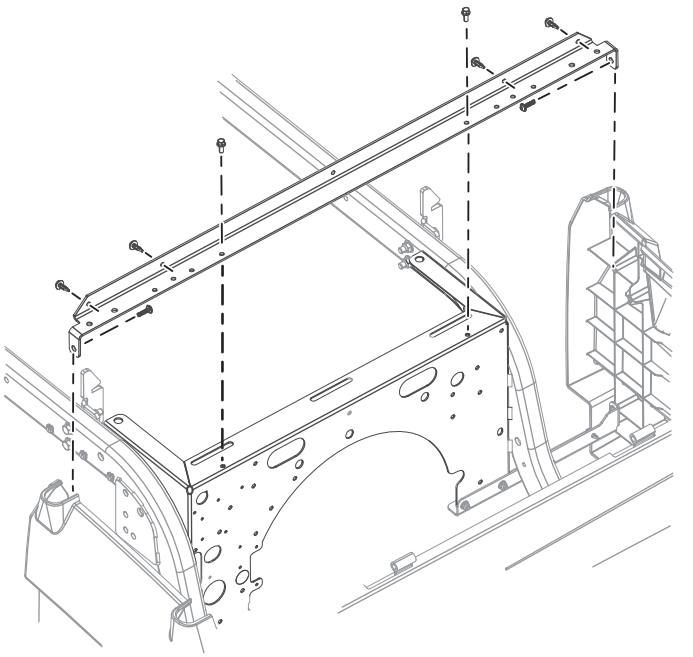

g595496

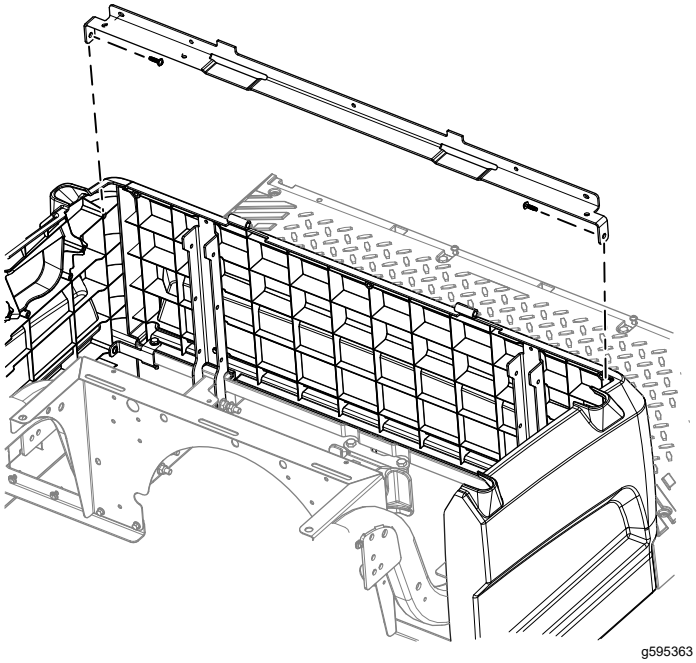

g595363

Figuur 3

3. Boor 4 gaten (5 mm) in het voorpaneel van de stoelbasis.

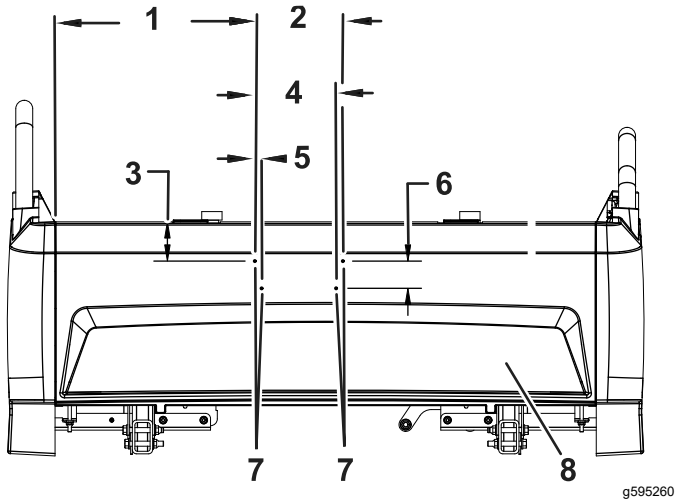

g595260

Figuur 4

Voorpaneel van stoelbasis

1. 37,5 cm
2. 16,5 cm
3. 7,4 cm
4. 15,2 cm
5. 1,3 cm
6. 5,1 cm
7. Gaten (5 mm)
8. Voorste paneel

4. Gebruik de achterste stoelbeugel van de set als sjabloon om 2 gaten van 7 mm te boren in het achterpaneel van de stoelbasis.

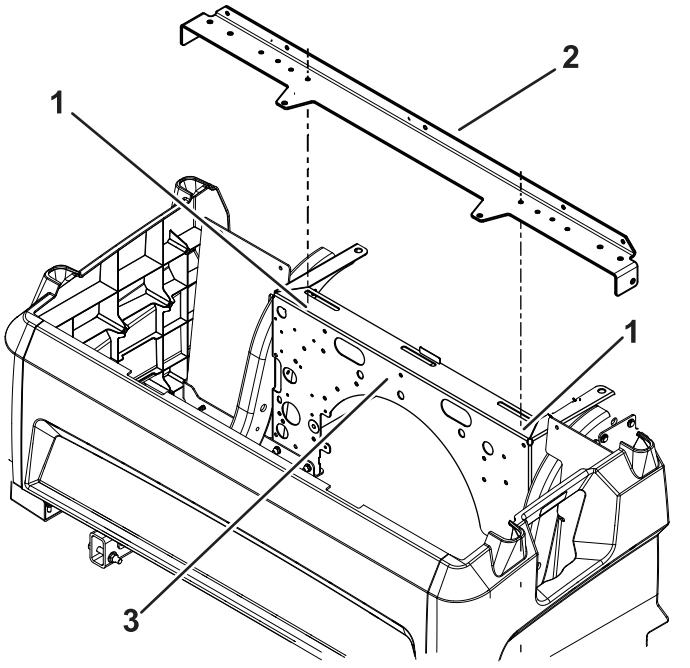

g595261

Figuur 5

Stoelbasis

1. Gaten (7 mm)
2. Achterste beugel
3. Achterpaneel

De stoelbeugels monteren

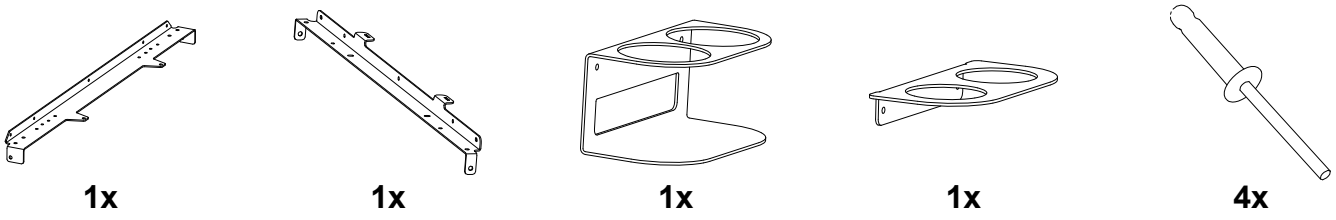

1x 1x 1x 1x 4x

1. Monteer de achterste stoelbeugel van de set met de 2 schroeven die u eerder verwijderd hebt en de 2 moeren en bouten van de achterste stoelbeugel die u eerder verwijderd hebt (Figuur 6). Draai de moeren en bouten vast met een torsie van 11,3 N·m. Draai de schroeven vast met een torsie van 2,2 N·m.
2. Monteer de voorste stoelbeugel van de set met de 2 schroeven die u eerder verwijderd hebt (Figuur 6). Draai de schroeven vast met een torsie van 2,2 N·m.
3. Monteer de eerder verwijderde handgrepen van de bestuurder en de passagier; gebruik hierbij de moeren en bouten die u eerder verwijderd hebt (Figuur 6). Draai de moeren en bouten vast met een torsie van 24,4 N·m.
4. Monteer de 4 drukklinknagels die u eerder verwijderd hebt (Figuur 6).
5. Gebruik de 4 klinknagels om de beugel van de bekerhouder en de scheider aan de voorzijde van de stoelbasis te monteren.

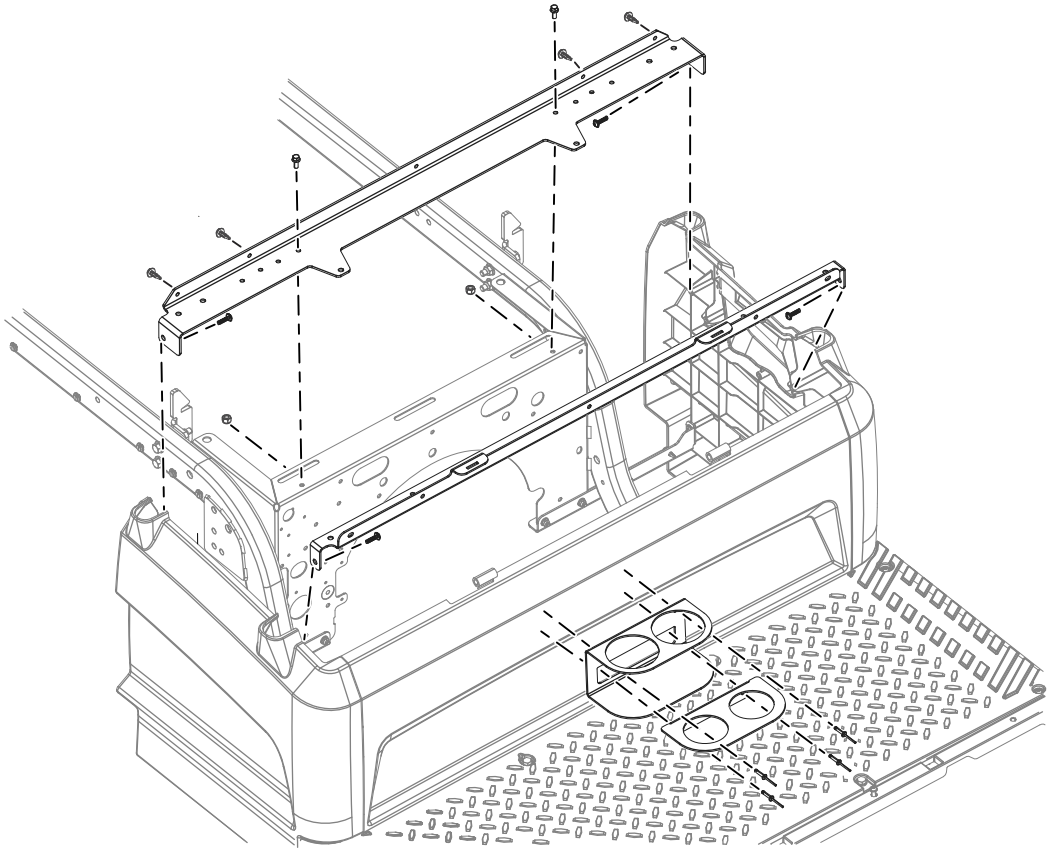

g595376

Figuur 6



Count on it.