Form No. 3481-910 Rev A

Setekonverteringssett

Workman® GTX-bruksbil

Modellnr. 164-4550

Installasjonsveiledning

Klargjøre maskinen

1. Parker maskinen på et jevnt underlag.
2. Sett på parkeringsbremsen (hvis aktuelt).
3. Slå av motoren og ta ut nøkkelen (hvis aktuelt).

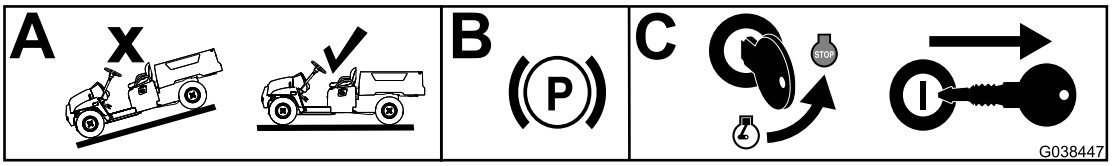

g038447

Figur 1

Forberede setebasen

1. Fjern og ta vare på fører- og passasjerhåndtak, muttere og bolter.

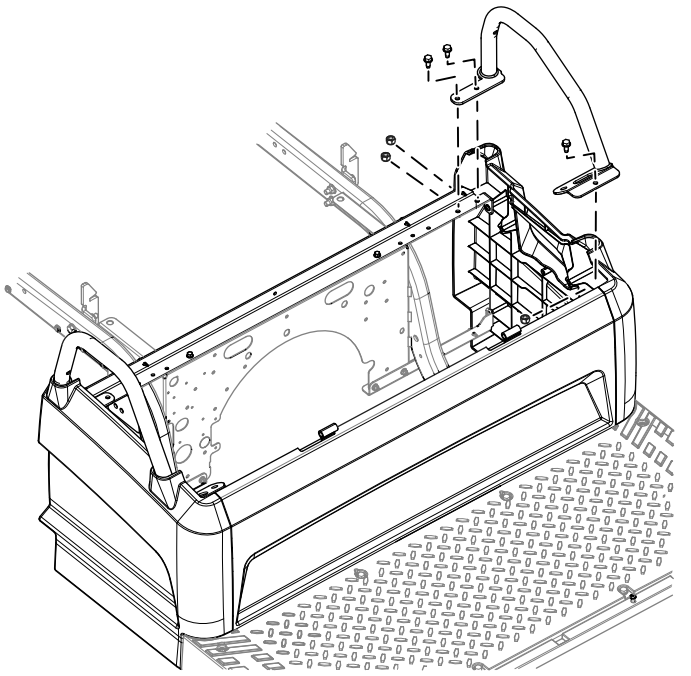

g595361

Figur 2
Venstre side vist

© 2026—The Toro® Company
8111 Lyndale Avenue South
Bloomington, MN 55420

Registrer ditt produkt på www.Toro.com.

Oversettelse av originalen (NO)
Trykt i USA
Med enerett

3481-910

2. Fjern og kast for- og baksetebrakettene. Behold de fjernede støtnaglene, skruene, mutterne og boltene.

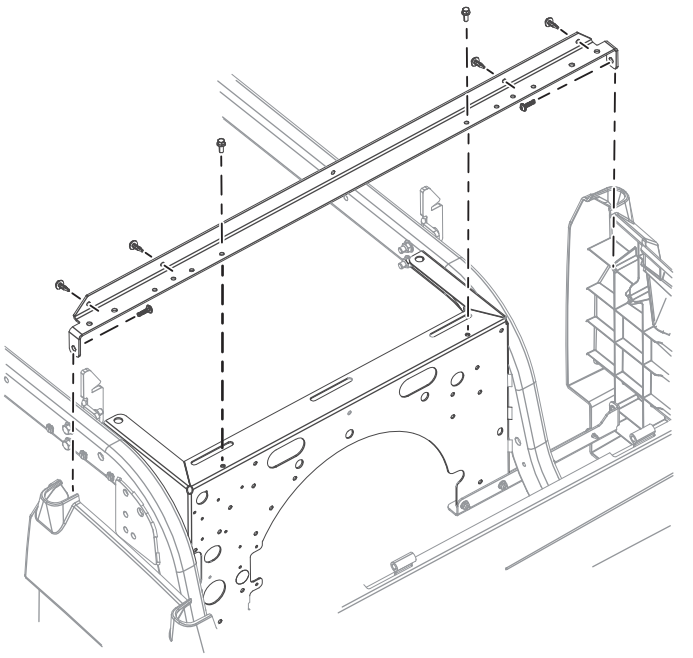

g595496

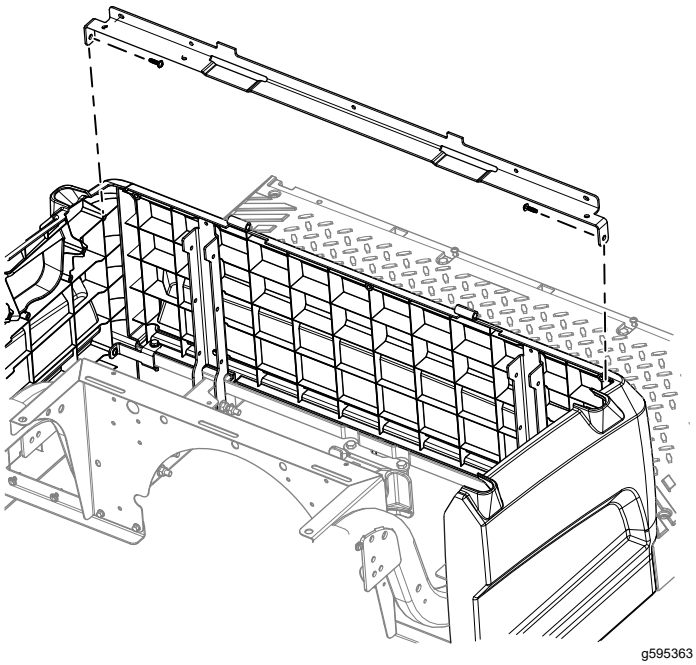

g595363

Figur 3

3. Bor 4 hull (13/64 tomme) i frontpanelet på setebasen.

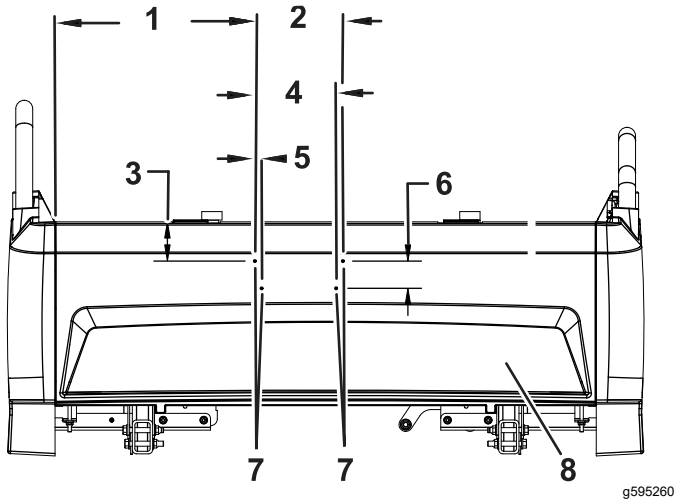

g595260

Figur 4

Setebasens frontpanel

1. 37,47 cm
2. 16,51 cm
3. 7,37 cm
4. 15,24 cm
5. 1,27 cm
6. 5,1 cm
7. Hull (13/64 tomme)
8. Frontpanel

4. Bruk settets baksetefeste som mal og bor 2 hull (9/32 tomme) i setebasens bakpanel.

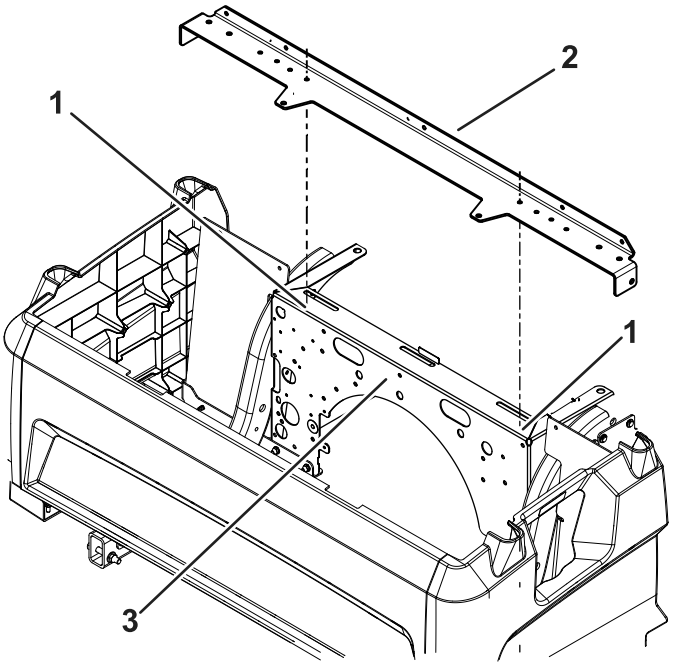

g595261

Figur 5

Setebase

1. Hull (9/32 tomme)
2. Bakbrakett
3. Bakpanel

Montere setebrakettene

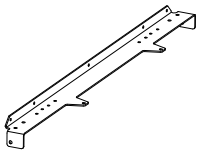

1x

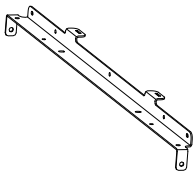

1x

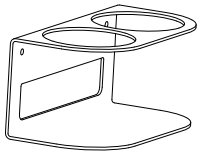

1x



1x

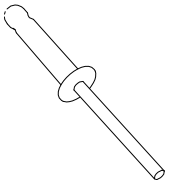

4x

1. Monter settets baksetefeste med de to tidligere fjernede skruene og de to tidligere fjernede mutterne og boltene fra baksetebraketten (Figur 6). Stram til mutterne og boltene med et moment på 11,3 Nm. Trekk til skruene med et moment på 2,2 Nm.
2. Monter settets forsetebrakett med de to tidligere fjernede skruene (Figur 6). Trekk til skruene med et moment på 2,2 Nm.
3. Installer de tidligere fjernede fører- og passasjerhåndtakene med de tidligere fjernede mutterne og boltene (Figur 6). Stram sekskantmutterne og -boltene med et moment på 24,4 Nm.
4. Installer de fire tidligere fjernede støtnaglene (Figur 6).
5. Monter koppholderbraketten og skillet foran setebasen med de fire popnaglene.

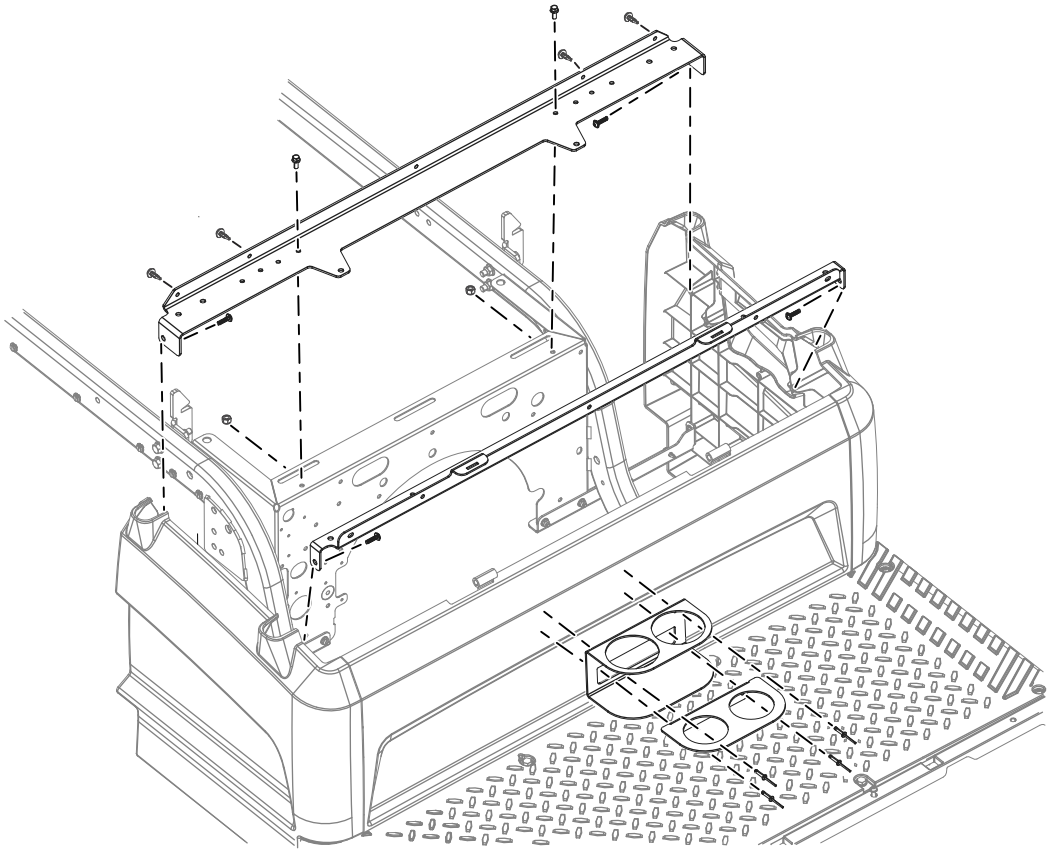

g595376

Figur 6



Count on it.