Form No. 3481-911 Rev A

Kit de conversão do banco

Veículo utilitário Workman® GTX

Modelo nº 164-4550

Instruções de instalação

Preparação da máquina

1. Estacione a máquina numa superfície nivelada.
2. Engate o travão de estacionamento (se aplicável).
3. Desligue o motor e retire a chave (se aplicável).

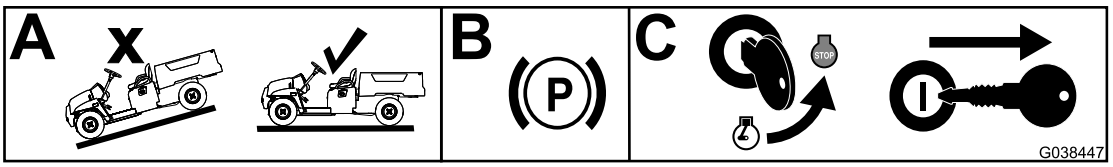

g038447

Figura 1

Preparação da base do banco

1. Remova e guarde os apoios para as mãos do condutor e passageiros, as porcas e os parafusos.

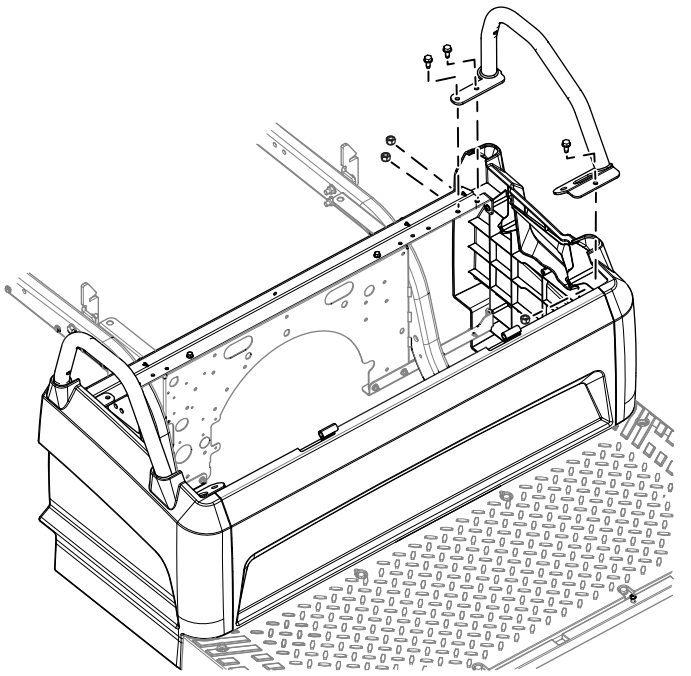

g595361

Figura 2
Lado esquerdo mostrado

© 2026—The Toro® Company
8111 Lyndale Avenue South
Bloomington, MN 55420

Registe o seu produto em www.Toro.com.

Tradução do original (PT)
Impresso nos EUA
Todos os direitos reservados

3481-911

2. Remova e descarte os suportes dos bancos dianteiros e traseiros. Guarde os rebites de pressão os parafusos autorroscantes, as porcas e os parafusos removidos.

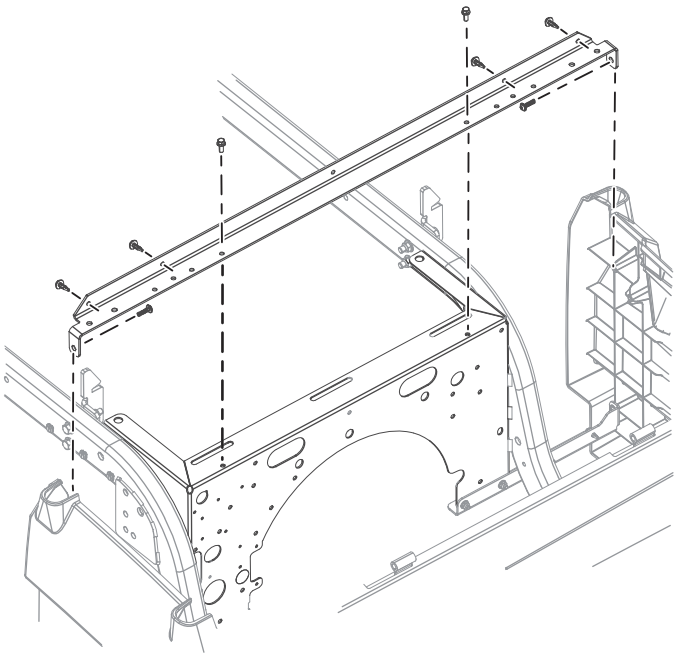

g595496

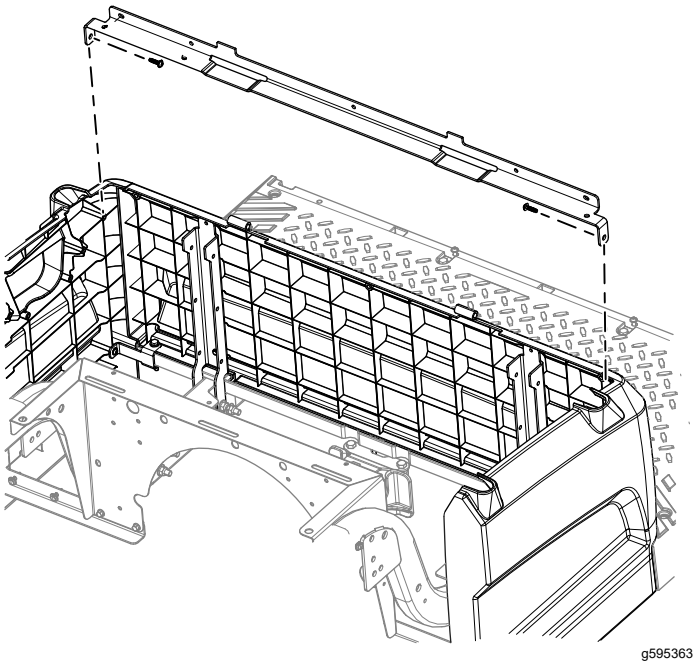

g595363

Figura 3

3. Faça 4 furos (13/64 pol.) no painel frontal da base do banco.

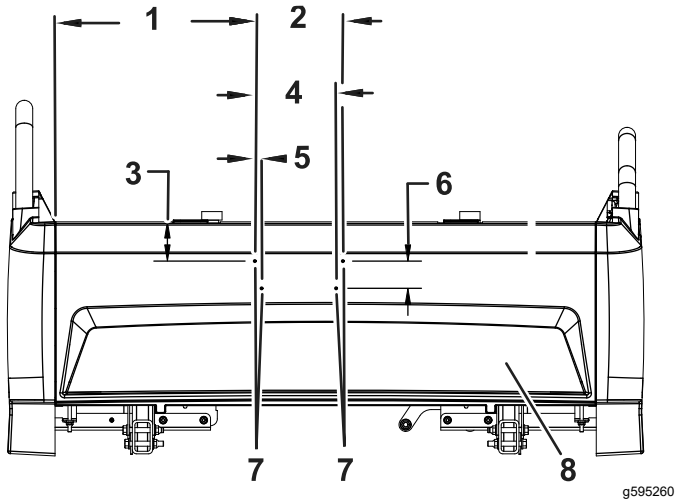

g595260

Figura 4

Painel frontal da base do banco

1. 37,46 cm (14,75 pol.)
2. 16,51 cm (6,5 pol.)
3. 7,46 cm (2,9 pol.)
4. 15,24 cm (6 pol.)
5. 1,27 cm (0,5 pol.)
6. 5,08 cm (2 pol.)
7. Furos (13/64 pol.)
8. Painel frontal

4. Utilizando o suporte do banco traseiro do kit como modelo, faça 2 furos (9/32 pol.) no painel traseiro da base do banco.

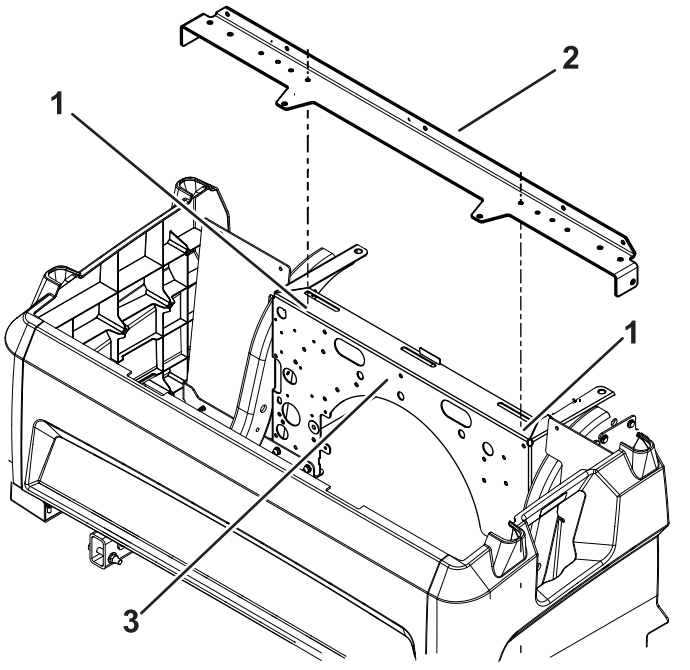

g595261

Figura 5

Base do banco

1. Furos (9/64 pol.)
2. Suporte traseiro
3. Painel traseiro

Instalação dos suportes do banco

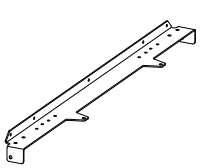

1x

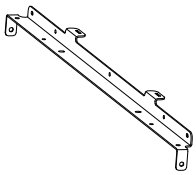

1x

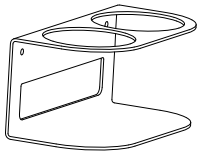

1x



1x

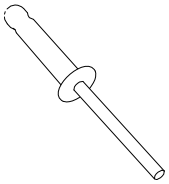

4x

1. Instale o suporte do banco traseiro do kit com os 2 parafusos autorroscantes e as 2 porcas removidos anteriormente, mais os parafusos do suporte do banco traseiro (Figura 6). Aperte as porcas e os parafusos com uma força de 11,3 N·m. Aperte os parafusos autorroscantes com 2,2 N·m.
2. Instale o suporte do banco frontal do kit com os 2 parafusos autorroscantes removidos anteriormente (Figura 6). Aperte os parafusos autorroscantes com 2,2 N·m.
3. Instale os apoios para as mãos do condutor e passageiros removidos anteriormente com as porcas e parafusos removidos anteriormente (Figura 6). Aperte as porcas de bloqueio e os parafusos com uma força de 24,4 N·m.
4. Instale os 4 rebites de pressão removidos anteriormente (Figura 6).
5. Instale o suporte do porta-copos e a divisória na parte frontal da base do banco com os 4 rebites de encaixe.

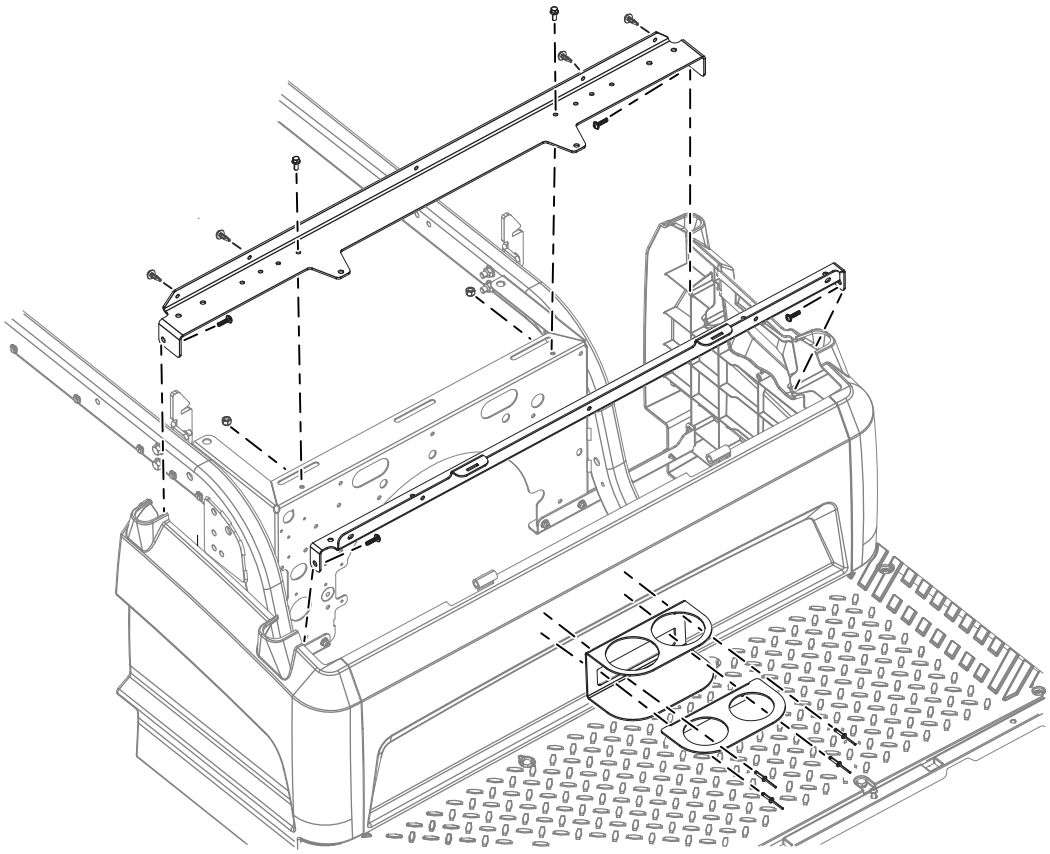

g595376

Figura 6



Count on it.