Form No. 3481-912 Rev A

Sätesomvandlingssats

Workman® GTX-arbetsfordon

Modellnr 164-4550

Monteringsanvisningar

Förbereda maskinen

1. Parkera maskinen på en plan yta.
2. Koppla in parkeringsbromsen (i förekommande fall).
3. Stäng av motorn och ta ut nyckeln (i förekommande fall).

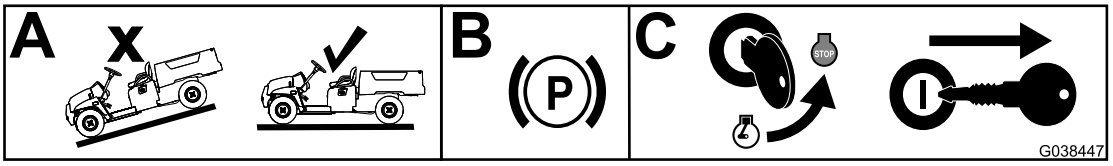

g038447

Figur 1

Förbereda sätessockeln

1. Ta bort och behåll förarens och passagerarens handtag, muttrar och skruvar.

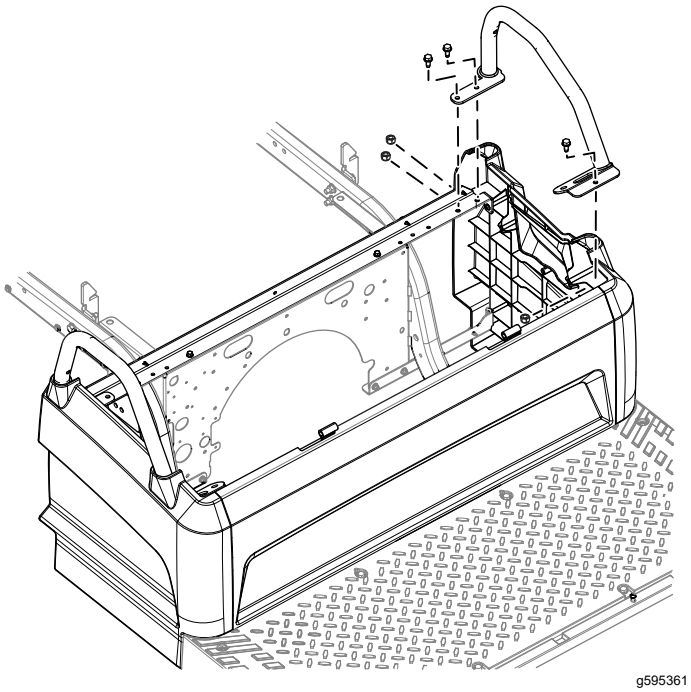

g595361

Figur 2
Vänster sida visas

© 2026—The Toro® Company
8111 Lyndale Avenue South
Bloomington, MN 55420

Registrera din produkt på www.Toro.com.

Översättning av originalet (SV)
Tryckt i USA
Med ensamrätt

3481-912

2. Ta bort och kassera det främre och det bakre sätesfästet. Behåll de borttagna trycknitarna, skruvarna, muttrarna och bultarna.

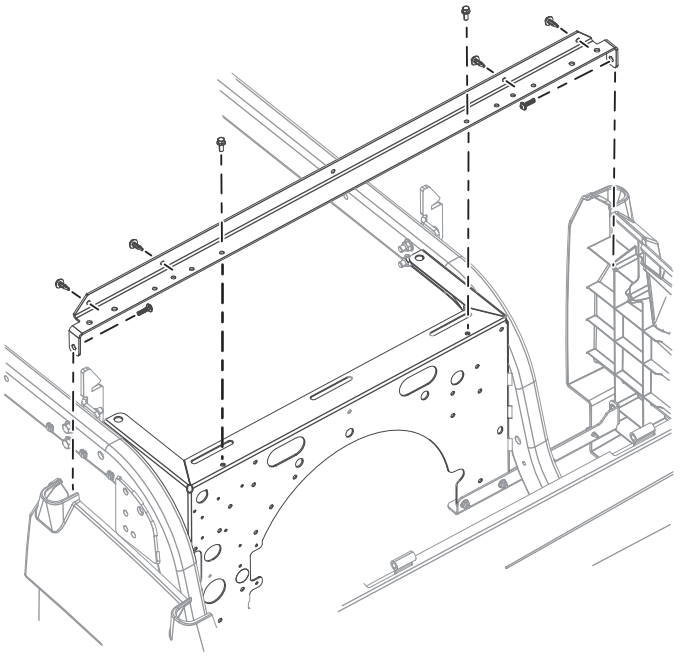

g595496

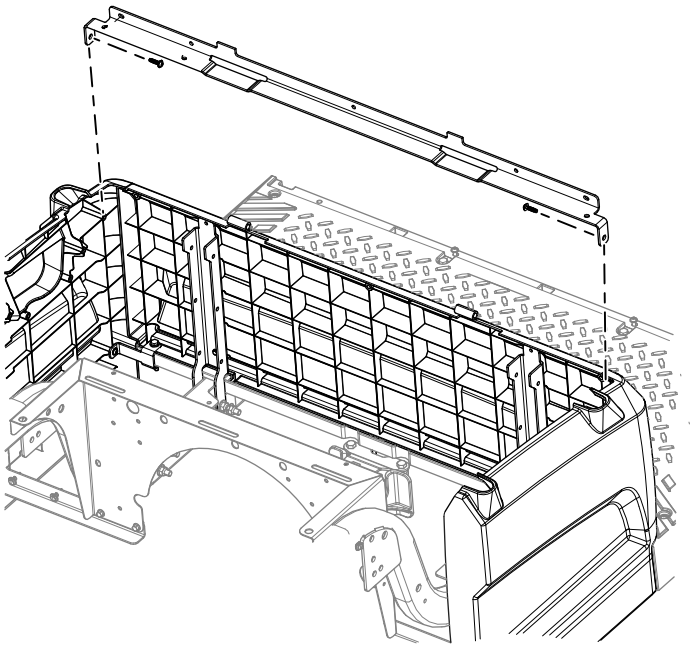

g595363

Figur 3

3. Borra fyra hål (5,16 mm) i sätessockelns frontpanel.

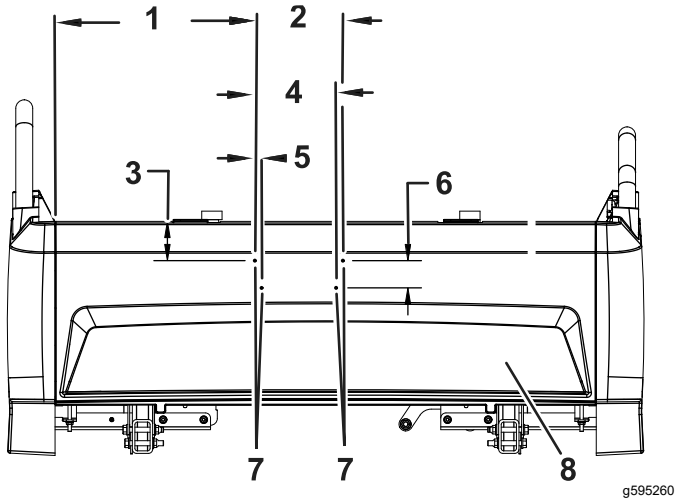

g595260

Figur 4

Sätessockelns frontpanel

1. 37,47 cm
2. 16,51 cm
3. 7,37 cm
4. 15 cm
5. 13 mm
6. 51 mm
7. Hål (5,16 mm)
8. Frontpanel

4. Använd satsens bakre sätesfäste som mall och borra två hål (7,14 mm) i sätessockelns bakpanel.

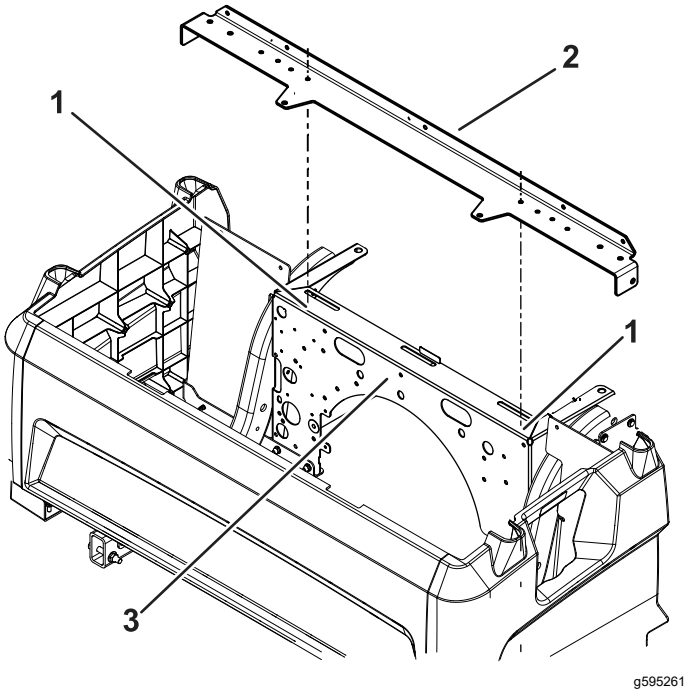

g595261

Figur 5

Sätessockel

1. Hål (7,14 mm)
2. Bakre fäste
3. Bakpanel

Montera sätesfästena

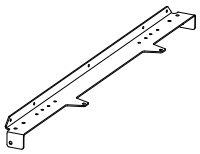

1x

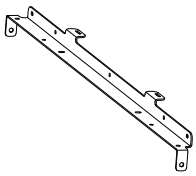

1x

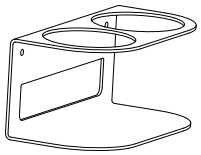

1x



1x

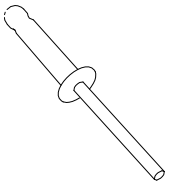

4x

1. Montera satsens bakre sätesfäste med de två tidigare borttagna skruvarna och de två tidigare borttagna muttrarna och bultarna från bakre sätesfästet (Figur 6). Dra åt skruvarna och muttrarna till ett vridmoment på 11,3 Nm. Dra åt skruvarna till ett vridmoment på 2,2 Nm.
2. Montera satsens främre sätesfäste med de två tidigare borttagna skruvarna (Figur 6). Dra åt skruvarna till ett vridmoment på 2,2 Nm.
3. Montera de tidigare borttagna handtagen för förare och passagerare med de tidigare borttagna muttrarna och skruvarna (Figur 6). Dra åt muttrarna och skruvarna till ett vridmoment på 24,4 Nm.
4. Montera de fyra tidigare borttagna trycknitarna (Figur 6).
5. Montera kopphållarfästet och avdelaren framtill på sätessockeln med de fyra popnitarna.

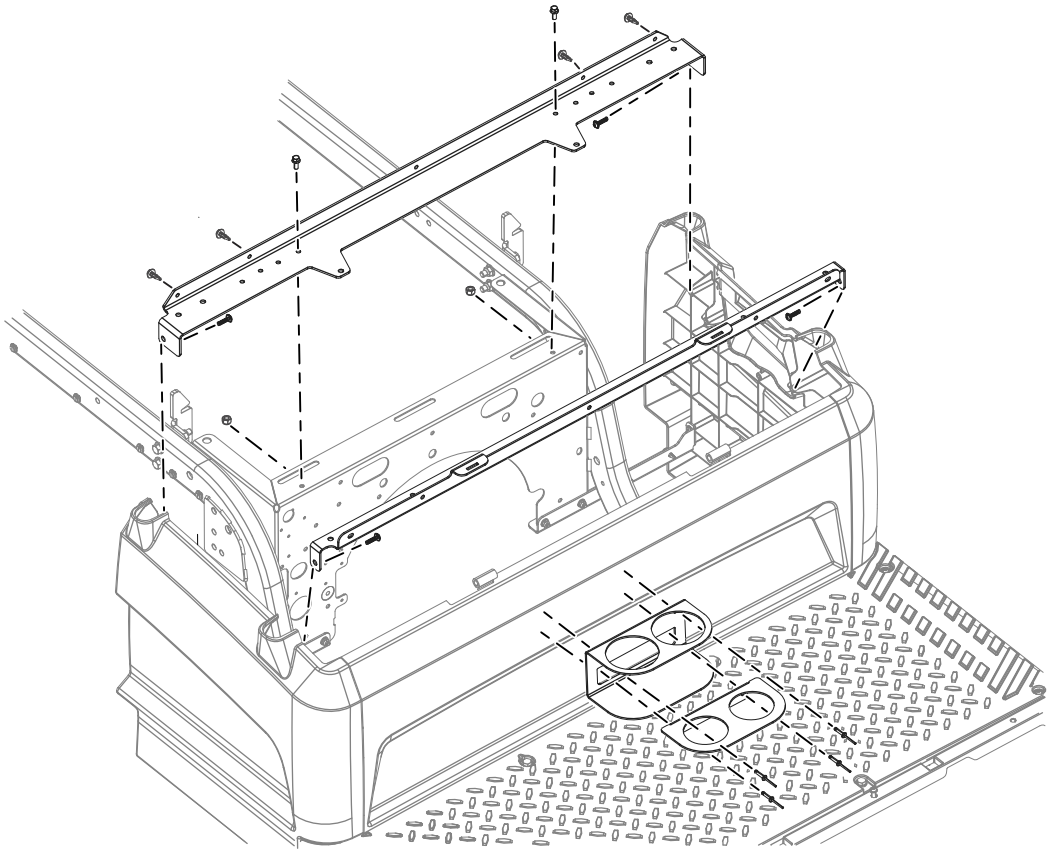

g595376

Figur 6



Count on it.