Form No. 3482-255 Rev A

TORO®

Count on it.

Εγχειρίδιο χειρισμού και συντήρησης

Όχημα γενικής χρήσης Workman® MDX

Αρ. μοντέλου 07235—Αρ. σειράς 418100000 και άνω
Αρ. μοντέλου 07235TC—Αρ. σειράς 418100000 και άνω

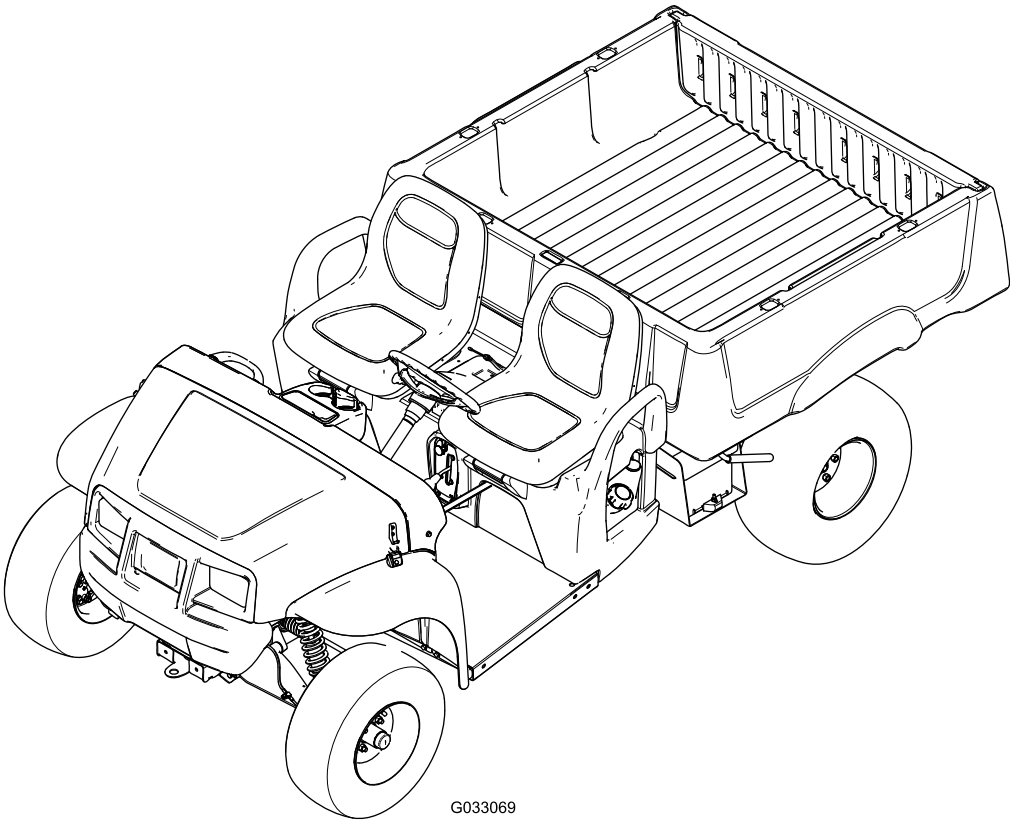

Εγγράψτε το προϊόν σας στη διεύθυνση www.Toro.com.
Μετάφραση του πρωτότυπου (EL)

3482-255

Το συγκεκριμένο προϊόν είναι σε συμμόρφωση με όλες τις σχετικές Ευρωπαϊκές οδηγίες. Για λεπτομέρειες ανατρέξτε στη Δήλωση Συμμόρφωσης κάθε προϊόντος.

Εάν αυτό το μηχάνημα είναι εξοπλισμένο με συσκευή τηλεματικής, επικοινωνήστε με τον εξουσιοδοτημένο αντιπρόσωπο της Toro για οδηγίες ενεργοποίησης της συσκευής.

Πιστοποίηση Ηλεκτρομαγνητικής Συμβατότητας

Οικιακή χρήση: Αυτή η συσκευή συμμορφώνεται με τους κανονισμούς της Ομοσπονδιακής Επιτροπής Επικοινωνιών των ΗΠΑ (FCC), μέρος 15. Η λειτουργία της διέπεται από τις εξής δύο προϋποθέσεις: (1) Αυτή η συσκευή δεν επιτρέπεται να προκαλεί βλαβερές παρεμβολές και (2) αυτή η συσκευή πρέπει να δέχεται όσες παρεμβολές λαμβάνει, περιλαμβανομένων παρεμβολών που ίσως να έχουν δυσμενείς συνέπειες στη λειτουργία της.

FCC@ID: OF7RTS24

IC: 3575A-RTS24

Ο συγκεκριμένος εξοπλισμός δοκιμάστηκε και επιβεβαιώθηκε ότι συμμορφώνεται με τα όρια για ψηφιακές συσκευές Κατηγορίας B που ορίζουν οι κανονισμοί της Ομοσπονδιακής Επιτροπής Επικοινωνιών των ΗΠΑ (FCC), Μέρος 15. Τα συγκεκριμένα όρια έχουν οριστεί έτσι ώστε να παρέχουν επαρκή προστασία έναντι επιβλαβών παρεμβολών σε οικιστικές εγκαταστάσεις. Ο εξοπλισμός αυτός παράγει, χρησιμοποιεί και μπορεί να ακτινοβολεί ενέργεια ραδιοσυχνοτήτων και, αν δεν εγκατασταθεί και χρησιμοποιηθεί σύμφωνα με τις οδηγίες, μπορεί να προκαλέσει επιβλαβείς παρεμβολές στις ραδιοεπικοινωνίες. Ωστόσο, δεν παρέχεται εγγύηση ότι δεν θα προκύψουν παρεμβολές σε μια συγκεκριμένη εγκατάσταση. Εάν αυτός ο εξοπλισμός προκαλέσει επιβλαβείς παρεμβολές στη λήψη ραδιοφώνου ή τηλεοράσεως, οι οποίες μπορούν να προσδιοριστούν αν απενεργοποιηθεί και ενεργοποιηθεί ο εξοπλισμός, ο χρήστης ενθαρρύνεται να προσπαθήσει να επιδιορθώσει τις παρεμβολές, με μία ή περισσότερες από τις ακόλουθες ενέργειες:

- Αλλαγή προσανατολισμού της κεραίας λήψης.
- Αύξηση της απόστασης μεταξύ του εξοπλισμού και του δέκτη.
- Σύνδεση του εξοπλισμού σε πρίζα διαφορετικού κυκλώματος από αυτό στο οποίο είναι συνδεδεμένος ο δέκτης.
- Για βοήθεια συμβουλευτείτε τον αντιπρόσωπο ή έναν έμπειρο τεχνικό ραδιοφώνου/τηλεόρασης.

Αργεντινή

H-31399

Αυστραλία

Μαρόκο	
AGREE PAR L'ANRT MAROC	
Numero d'agrement:	MR00003613ANRT2024
Delivre d'agrement:	22/08/2024

Η χρήση ή λειτουργία του κινητήρα σε εκτάσεις που καλύπτονται από δασική, θαμνώδη ή λιβαδική βλάστηση συνιστά παράβαση του άρθρου 4442 ή 4443 του Κώδικα Δημόσιων Πόρων (Public Resource Code) της Πολιτείας της Καλιφόρνιας, εκτός αν ο κινητήρας διαθέτει φλογοπαγίδα, κατά τα οριζόμενα στο άρθρο 4442, η οποία διατηρείται σε καλή κατάσταση λειτουργίας, ή αν ο κινητήρας είναι ειδικά κατασκευασμένος, εξοπλισμένος και συντηρούμενος για την πρόληψη πυρκαγιάς.

Το συνημμένο εγχειρίδιο χρήστη του κινητήρα παρέχεται με σκοπό την ενημέρωση σχετικά με την Αρχή Προστασίας του Περιβάλλοντος των ΗΠΑ (EPA) και τον κανονισμό για τον έλεγχο των εκπομπών (Emission Control Regulation) της Πολιτείας της Καλιφόρνιας που διέπει τα συστήματα εκπομπών, τη συντήρηση και τους όρους εγγύησης. Σε περίπτωση απώλειας, μπορείτε να το παραγγείλετε μέσω του κατασκευαστή του κινητήρα.

⚠ ΠΡΟΕΙΔΟΠΟΊΗΣΗ

ΚΑΛΙΦΟΡΝΙΑ
Προειδοποίηση Πρότασης 65

Τα καυσαέρια του κινητήρα αυτού του προϊόντος περιέχουν χημικές ουσίες οι οποίες είναι γνωστό στην Πολιτεία της Καλιφόρνια ότι προκαλούν καρκίνο, γενετικές ανωμαλίες και άλλες βλάβες στο αναπαραγωγικό σύστημα.

Οι ακροδέκτες, οι πόλοι και άλλα εξαρτήματα των μπαταριών περιέχουν μόλυβδο και ενώσεις του μολύβδου, χημικές ουσίες οι οποίες είναι γνωστό στην Πολιτεία της Καλιφόρνια ότι προκαλούν καρκίνο και βλάβες στο αναπαραγωγικό σύστημα. Πλένετε τα χέρια σας μετά τον χειρισμό.

© 2025—The Toro® Company
8111 Lyndale Avenue South
Bloomington, MN 55420

Επικοινωνήστε μαζί μας στη διεύθυνση www.Toro.com.
Τυπώθηκε στις ΗΠΑ
Με επιφύλαξη όλων των δικαιωμάτων

Εισαγωγή

Το παρόν όχημα γενικής χρήσης προορίζεται κυρίως για χρήση εκτός οδικού δικτύου για τη μεταφορά ατόμων και φορτίων υλικών. Η χρήση αυτού του προϊόντος για άλλους σκοπούς πέραν του προβλεπόμενου ενδέχεται να ενέχει κινδύνους για εσάς και για τους διερχομένους.

Διαβάστε αυτές τις πληροφορίες προσεκτικά για να ενημερωθείτε για τη σωστή λειτουργία και συντήρηση του προϊόντος σας, καθώς και για την αποφυγή τραυματισμών και πρόκλησης ζημιών στο προϊόν. Είστε υπεύθυνοι για τη σωστή και ασφαλή λειτουργία του προϊόντος.

Επισκεφτείτε τη διεύθυνση www.toro.com για εκπαιδευτικό υλικό σχετικά με την ασφάλεια και τη λειτουργία των προϊόντων ή πληροφορίες για παρελκόμενα, ή για να βρείτε τον πλησιέστερο αντιπρόσωπο και να καταχωρίσετε το προϊόν σας.

Για σέρβις, γνήσια ανταλλακτικά Toro ή πρόσθετες πληροφορίες μπορείτε να επικοινωνείτε με έναν εξουσιοδοτημένο αντιπρόσωπο σέρβις ή την Εξυπηρέτηση Πελατών της Toro αναφέροντας τον αριθμό μοντέλου και τον σειριακό αριθμό του προϊόντος σας. Στο Σχήμα 1 παρουσιάζεται η θέση στην οποία θα βρείτε την ετικέτα με το μοντέλο και τον σειριακό αριθμό του προϊόντος. Αναγράψτε τους αριθμούς στο παρεχόμενο πεδίο.

Σημαντικό: **Με την κινητή σας συσκευή, μπορείτε να σαρώσετε τον κωδικό QR (αν υπάρχει) στην ετικέτα με τον σειριακό αριθμό σας για να δείτε πληροφορίες για την εγγύηση, τα ανταλλακτικά, καθώς και άλλες πληροφορίες για το προϊόν.**

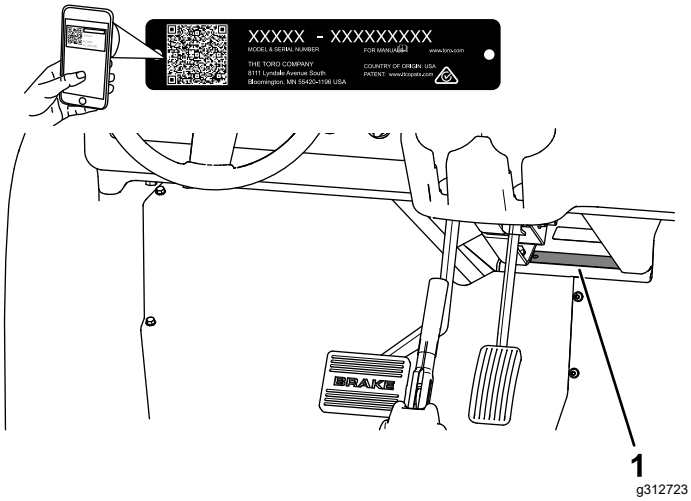

Σχήμα 1

1. Θέση ετικέτας αριθμού μοντέλου και σειριακού αριθμού

Αρ. μοντέλου _____

Αρ. σειράς _____

Στο παρόν εγχειρίδιο χρησιμοποιούνται οι εξής 2 λέξεις για την επισήμανση συγκεκριμένων πληροφοριών. Η λέξη **Σημαντικό** εφιστά την προσοχή σε σημαντικές πληροφορίες μηχανολογικού ενδιαφέροντος και η λέξη **Σημείωση** υπογραμμίζει πληροφορίες γενικού ενδιαφέροντος που χρήζουν ιδιαίτερης προσοχής.

Το προειδοποιητικό σύμβολο (Σχήμα 2) εμφανίζεται τόσο στο συγκεκριμένο εγχειρίδιο όσο και επάνω στο μηχάνημα και επισημαίνει σημαντικά μηνύματα για την ασφάλεια, τα οποία πρέπει να τηρείτε προκειμένου να αποφύγετε ατυχήματα. Το συγκεκριμένο σύμβολο εμφανίζεται μαζί με τη λέξη **Κίνδυνος**, **Προειδοποίηση** ή **Προσοχή**.

- Η λέξη **Κίνδυνος** υποδεικνύει μια επικείμενη επικίνδυνη κατάσταση η οποία, εάν δεν αποφευχθεί, **θα προκαλέσει** θάνατο ή σοβαρό τραυματισμό.
- Η λέξη **Προειδοποίηση** υποδεικνύει μια ενδεχομένως επικίνδυνη κατάσταση η οποία, εάν δεν αποφευχθεί, **ενδέχεται να προκαλέσει** θάνατο ή σοβαρό τραυματισμό.
- Η λέξη **Προσοχή** υποδεικνύει μια ενδεχομένως επικίνδυνη κατάσταση η οποία, εάν δεν αποφευχθεί, **ενδέχεται να προκαλέσει** ελαφρύ ή μέτριο τραυματισμό.

g000502

Σχήμα 2

Προειδοποιητικό σύμβολο

Περιεχόμενα

Ασφάλεια 5
Γενικές πληροφορίες ασφαλείας 5
Αυτοκόλλητα ασφαλείας και οδηγιών 6
Συναρμολόγηση 9
1 Εγκατάσταση του τιμονιού 9
2 Σύνδεση της μπαταρίας 9
3 Έλεγχος στάθμης υγρών και πίεσης ελαστικών 10
4 Προσαρμογή (στρώσιμο) των φρένων 11
5 Ανάγνωση του εγχειριδίου και οπτική εξέταση των υλικών εγκατάστασης 11
Γενική επισκόπηση προϊόντος 12
Χειριστήρια 13
Τεχνικά χαρακτηριστικά 16
Παρελκόμενα/Εξαρτήματα 16
Πριν από τη λειτουργία 17
Ασφάλεια πριν από τη λειτουργία 17
Εκτέλεση της καθημερινής συντήρησης 18
Έλεγχος πίεσης ελαστικών 18
Ανεφοδιασμός καυσίμου 18
Στρώσιμο καινούριου μηχανήματος 19
Κατά τη λειτουργία 20
Ασφάλεια κατά τη λειτουργία 20
Χειρισμός της βάσης μεταφοράς φορτίου 22
Θέση του κινητήρα σε λειτουργία 24
Ακινητοποίηση του μηχανήματος 25
Φόρτωση της βάσης μεταφοράς φορτίου 25
Μετά τη λειτουργία 26
Ασφάλεια μετά τη λειτουργία 26
Μεταφορά του μηχανήματος 26
Ρυμούλκηση του μηχανήματος 27
Ρυμούλκηση τρέιλερ 28
Συντήρηση 29
Ασφάλεια συντήρησης 29
Συνιστώμενο χρονοδιάγραμμα συντήρησης 29
Λίστα ελέγχου για την καθημερινή συντήρηση 32
Συντήρηση του μηχανήματος για ειδικές συνθήκες λειτουργίας 32
Διαδικασίες πριν από τη συντήρηση 33
Προετοιμασία του μηχανήματος για συντήρηση 33
Ανύψωση του μηχανήματος 33
Πρόσβαση στο καπό 34
Λίπανση 34
Γρασάρισμα των ρουλεμάν των εμπρόσθιων τροχών 34
Συντήρηση κινητήρα 38
Ασφάλεια κινητήρα 38
Σέρβις του φίλτρου αέρα 38
Σέρβις του λαδιού κινητήρα 39
Σέρβις των μπουζί 41
Ρύθμιση υψηλών/χαμηλών στροφών 42
Συντήρηση συστήματος καυσίμου 43
Επιθεώρηση σωλήνων και συνδέσεων καυσίμου 43
Αντικατάσταση του φίλτρου καυσίμου 43
Σέρβις του κάνιστρου ενεργού άνθρακα 43
Συντήρηση ηλεκτρικού συστήματος 48
Ασφάλεια ηλεκτρικού συστήματος 48
Σέρβις της μπαταρίας 48
Αντικατάσταση των ασφαλειών 49
Συντήρηση των φώτων πορείας 50
Συντήρηση συστήματος μετάδοσης κίνησης 51
Συντήρηση των τροχών 51
Επιθεώρηση των συστημάτων διεύθυνσης και ανάρτησης 51
Ρύθμιση της ευθυγράμμισης των εμπρόσθιων τροχών 52
Έλεγχος της στάθμης του υγρού του κιβωτίου ταχυτήτων 53
Αλλαγή του υγρού του κιβωτίου ταχυτήτων 53
Έλεγχος και ρύθμιση της νεκράς 54
Συντήρηση του κύριου συμπλέκτη μετάδοσης κίνησης 55
Μείωση της μέγιστης ταχύτητας 56
Συντήρηση συστήματος ψύξης 57
Ασφάλεια συστήματος ψύξης 57
Καθαρισμός των σημείων ψύξης του κινητήρα 57
Συντήρηση φρένων 57
Επιθεώρηση των φρένων 57
Ρύθμιση της λαβής του χειρόφρενου 57
Ρύθμιση των ντιζών των φρένων 58
Έλεγχος της στάθμης των υγρών φρένων 59
Αλλαγή του υγρού φρένων 59
Συντήρηση ιμάντων 60
Σέρβις του ιμάντα κίνησης 60
Ρύθμιση του ιμάντα γεννήτριας εκκινητήρα 60
Συντήρηση του σασί 61
Ρύθμιση των μανδάλων της βάσης μεταφοράς φορτίου 61
Καθαρισμός 61
Πλύσιμο του μηχανήματος 61
Αποθήκευση 62
Ασφάλεια αποθήκευσης 62
Αποθήκευση του μηχανήματος 62

Ασφάλεια

Γενικές πληροφορίες ασφαλείας

Το προϊόν αυτό μπορεί να προκαλέσει τραυματισμό. Να ακολουθείτε πάντοτε όλες τις οδηγίες ασφαλείας για να αποφύγετε σοβαρό τραυματισμό.

- Διαβάστε και κατανοήστε το περιεχόμενο του παρόντος *Εγχειριδίου Χειριστή* πριν θέσετε το μηχάνημα σε λειτουργία. Βεβαιωθείτε ότι όλοι όσοι χρησιμοποιούν το παρόν προϊόν γνωρίζουν πώς χρησιμοποιείται και κατανοούν τις προειδοποιήσεις.
- Ο χειρισμός του μηχανήματος απαιτεί την πλήρη προσοχή σας. Μην ασχολείστε με δραστηριότητες που σας αποσπούν την προσοχή, καθώς αυτό θα μπορούσε να οδηγήσει σε τραυματισμό ή υλικές βλάβες.
- Μην πλησιάζετε τα χέρια ή τα πόδια σας κοντά στα κινούμενα μέρη του μηχανήματος.
- Μη θέτετε το μηχάνημα σε λειτουργία αν όλα τα προστατευτικά καλύμματα και οι άλλες προστατευτικές διατάξεις ασφαλείας δεν είναι στη θέση τους ή δεν λειτουργούν.
- Κρατήστε τους διερχομένους και τα παιδιά μακριά από τον χώρο λειτουργίας του μηχανήματος. Μην επιτρέπετε ποτέ τον χειρισμό του μηχανήματος από παιδιά.
- Ακινητοποιήστε το μηχάνημα, σβήστε τον κινητήρα και αφαιρέστε το κλειδί πριν προβείτε σε εργασίες συντήρησης ή ανεφοδιασμού του μηχανήματος.

Η ακατάλληλη χρήση ή συντήρηση του μηχανήματος μπορεί να οδηγήσει σε τραυματισμό. Για να μειώσετε τις πιθανότητες τραυματισμού, ακολουθείτε τις παρούσες οδηγίες για την ασφάλεια και δίνετε πάντα προσοχή στο προειδοποιητικό σύμβολο ⚠, το οποίο συνοδεύει οδηγίες για την προσωπική ασφάλεια με τις ενδείξεις Προσοχή, Προειδοποίηση ή Κίνδυνος. Η μη συμμόρφωση με αυτές τις οδηγίες μπορεί να προκαλέσει σωματικές βλάβες ή θάνατο.

Αυτοκόλλητα ασφαλείας και οδηγιών

Οι ετικέτες προειδοποίησης και οδηγιών ασφάλειας είναι εύκολα αναγνώσιμες από τον χειριστή και βρίσκονται κοντά σε κάθε πηγή δυνητικού κινδύνου. Αντικαθιστάτε τις τυχόν φθαρμένες ή αποκολλημένες ετικέτες.

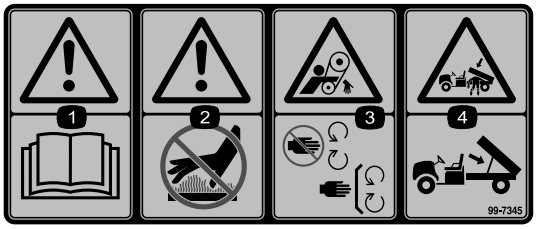

decal99-7345

99-7345

1. Προειδοποίηση—διαβάστε το *Εγχειρίδιο Χειριστή*.
2. Προειδοποίηση—μην αγγίζετε τη θερμή επιφάνεια.
3. Κίνδυνος εμπλοκής από τον ιμάντα—μην πλησιάζετε στα κινούμενα μέρη. Βεβαιωθείτε ότι όλα τα προστατευτικά καλύμματα είναι στη θέση τους.
4. Κίνδυνος σύνθλιψης, πλαίσιο φορτίου—χρησιμοποιήστε τη βοηθητική ράβδο για τη στήριξη της βάσης μεταφοράς φορτίου.

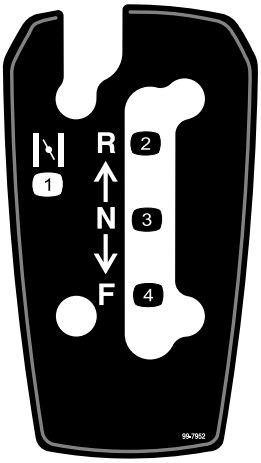

decal99-7952

99-7952

1. Τσοκ
2. Οπισθοπορεία
3. Νεκρά
4. Προς τα εμπρός

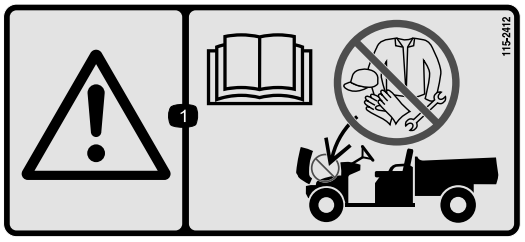

decal115-2412

115-2412

1. Προειδοποίηση—διαβάστε το *Εγχειρίδιο χρήστη*· ο χώρος δεν προορίζεται για αποθήκευση.

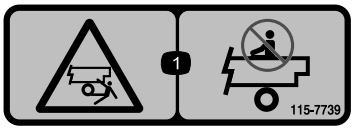

decal115-7739

115-7739

1. Κίνδυνος πτώσης, σύνθλιψης—μη μεταφέρετε επιβάτες.

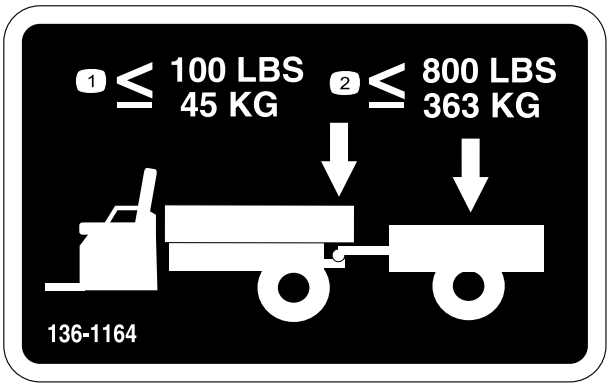

decal136-1164

136-1164

1. Το βάρος γλωττίδας (κοτσαδόρου) δεν πρέπει να υπερβαίνει τα 45 kg (100 lb).
2. Το μεταφερόμενο φορτίο δεν πρέπει να υπερβαίνει τα 363 kg (800 lb).

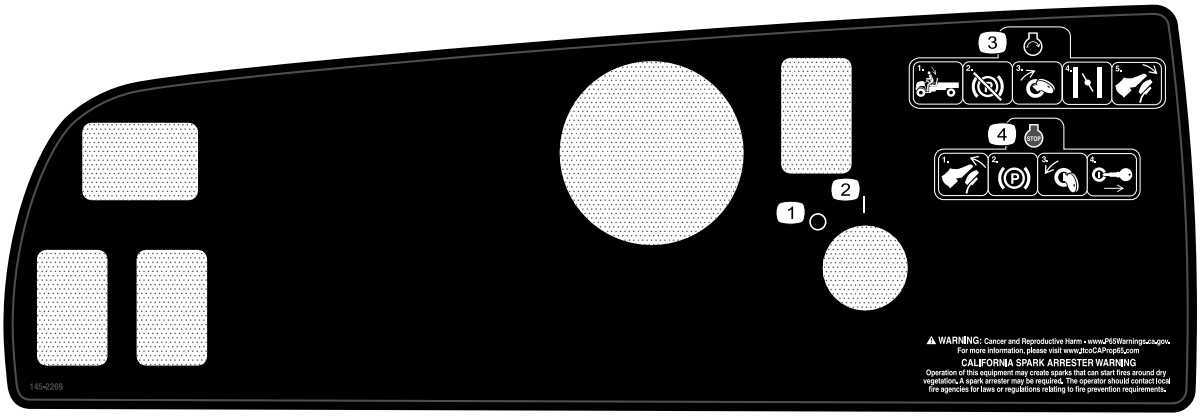

decal145-2269

145-2269

1. Κλειστό
2. Ανοιχτό
3. Για να βάλετε μπροστά τον κινητήρα, καθίστε στη θέση του χειριστή, λύστε το χειρόφρενο, γυρίστε το κλειδί στη θέση ON, ρυθμίστε το τσοκ και πατήστε το πεντάλ γκαζιού.
4. Για να σβήσετε τον κινητήρα, απελευθερώστε το πεντάλ γκαζιού, βάλτε χειρόφρενο, γυρίστε το κλειδί στη θέση OFF και αφαιρέστε το κλειδί.

decal147-8185

147-8185

1. Υποδοχή USB

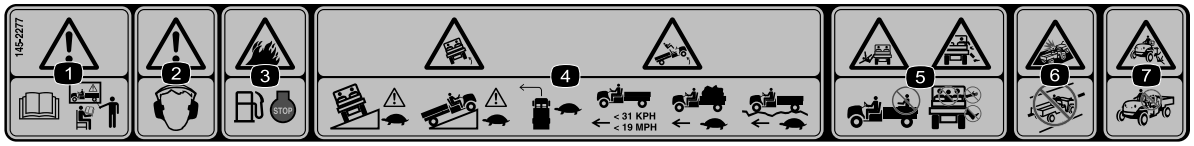

decal145-2277

145-2277

1. Προειδοποίηση—διαβάστε το *Εγχειρίδιο Χειριστή* και εκπαιδευτείτε πριν θέσετε σε λειτουργία το μηχάνημα.
2. Προειδοποίηση—χρησιμοποιείτε προστατευτικά ακοής.
3. Κίνδυνος πυρκαγιάς—σβήνετε τον κινητήρα πριν από τον ανεφοδιασμό με καύσιμο.
4. Κίνδυνος ανατροπής—οδηγείτε με χαμηλή ταχύτητα κατά μήκος πλαγιάς ή σε επικλινή εδάφη· στρίβετε με χαμηλή ταχύτητα· μην υπερβαίνετε την ταχύτητα των 31 χ.α.ώ (19 μιλίων ανά ώρα)· οδηγείτε με χαμηλή ταχύτητα όταν μεταφέρετε φορτίο ή σε ανώμαλο έδαφος.
5. Κίνδυνος πτώσης· κίνδυνος ακρωτηριασμού χεριού ή ποδιού—μη μεταφέρετε επιβάτες στη βάση μεταφοράς φορτίου· μην μεταφέρετε τρίτο επιβάτη· μην τοποθετείτε τα χέρια ή τα πόδια σας εκτός των ορίων του μηχανήματος κατά τον χειρισμό.
6. Κίνδυνος σύγκρουσης—μη χρησιμοποιείτε το μηχάνημα σε δημόσιους δρόμους ή αυτοκινητόδρομους.
7. Κίνδυνος πτώσης—Μην επιτρέπετε τον χειρισμό του μηχανήματος από παιδιά.

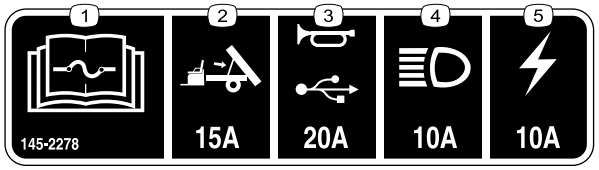

decal145-2278

145-2278

1. Διαβάστε το *Εγχειρίδιο Χειριστή* για πληροφορίες σχετικά με τις ασφάλειες.
2. Ανελκυστήρας ανύψωσης της βάσης (15 A) — προαιρετικό κιτ
3. Κόρνα, υποδοχή USB (20 A)
4. Φώτα πορείας (10 A)
5. Ασφάλεια μηχανήματος (10 A)

Συναρμολόγηση

Μη συναρμολογημένα εξαρτήματα

Χρησιμοποιήστε τον παρακάτω πίνακα για να επαληθεύσετε ότι όλα τα εξαρτήματα έχουν αποσταλεί.

Διαδικασία	Περιγραφή	Ποσ.	Χρήση
1	Τιμόνι Κάλυμμα Ροδέλα (½")	1 1 1	Εγκαταστήστε το τιμόνι (μόνο μοντέλα TC).
2	Δεν απαιτούνται εξαρτήματα	–	Συνδέστε την μπαταρία (μόνο μοντέλα TC).
3	Δεν απαιτούνται εξαρτήματα	–	Ελέγξτε τη στάθμη των υγρών και την πίεση των ελαστικών.
4	Δεν απαιτούνται εξαρτήματα	–	Προσαρμόστε (στρώστε) τα φρένα.
5	Εγχειρίδιο Χειριστή Εγχειρίδιο χρήστη του κινητήρα Έντυπο άδειας κυκλοφορίας Έντυπο επιθεώρησης πριν από την παράδοση Πιστοποιητικό ποιότητας Κλειδί	1 1 1 1 1 2	Διαβάστε το Εγχειρίδιο Χειριστή και εξετάστε τα υλικά εγκατάστασης προτού θέσετε σε λειτουργία το μηχάνημα.

Σημείωση: Καθορίστε την αριστερή και δεξιά πλευρά του μηχανήματος από την κανονική θέση χειρισμού.

1

Εγκατάσταση του τιμονιού

Μόνο μοντέλα TC

Εξαρτήματα που απαιτούνται για αυτή τη διαδικασία:

1	Τιμόνι
1	Κάλυμμα
1	Ροδέλα (½")

Διαδικασία

1. Εάν το κάλυμμα είναι ήδη τοποθετημένο, αφαιρέστε το από τη βάση του τιμονιού (Σχήμα 3).
2. Αφαιρέστε το παξιμάδι ασφάλισης (½") από την κολόνα τιμονιού (Σχήμα 3).
3. Περάστε το τιμόνι και τη ροδέλα (½") στον άξονα του τιμονιού (Σχήμα 3).
4. Ασφαλίστε το τιμόνι στην κολόνα με το παξιμάδι ασφάλισης (½") και σφίξτε το με ροπή 27 έως 34 N·m.
5. Τοποθετήστε το κάλυμμα στο τιμόνι (Σχήμα 3).

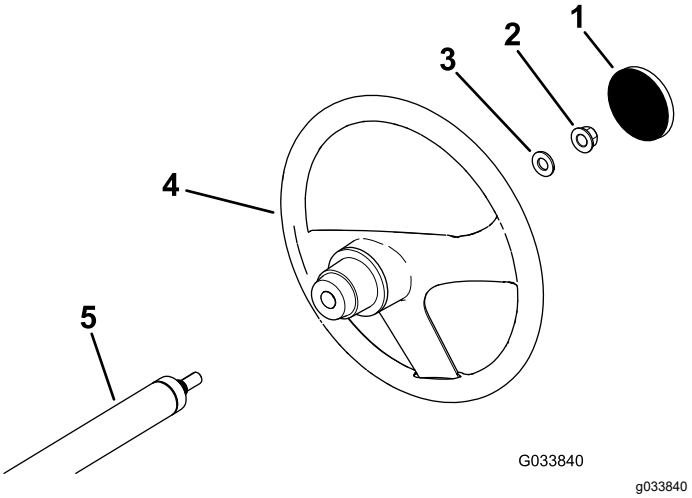

Σχήμα 3

1. Κάλυμμα
2. Παξιμάδι ασφάλισης (½")
3. Ροδέλα (½")
4. Τιμόνι
5. Κολόνα τιμονιού

2

Σύνδεση της μπαταρίας

Μόνο μοντέλα TC

Δεν απαιτούνται εξαρτήματα

Διαδικασία

⚠ ΠΡΟΕΙΔΟΠΟΊΗΣΗ

Η μη ορθή δρομολόγηση των καλωδίων της μπαταρίας ενδέχεται να προκαλέσει ζημιά στο μηχάνημα και τα καλώδια, καθώς και σπινθήρες. Με τη σειρά τους, οι σπινθήρες μπορούν να προκαλέσουν έκρηξη των αερίων της μπαταρίας, με αποτέλεσμα την πρόκληση σωματικών βλαβών.

- **Να αποσυνδέετε πάντα το αρνητικό (μαύρο) καλώδιο της μπαταρίας πριν αποσυνδέσετε το θετικό (κόκκινο) καλώδιο.**
- **Να συνδέετε πάντα πρώτα το θετικό (κόκκινο) καλώδιο της μπαταρίας.**

1. Πιέστε το κάλυμμα της μπαταρίας για να απελευθερώσετε τις γλωττίδες της από τη βάση (Σχήμα 4).

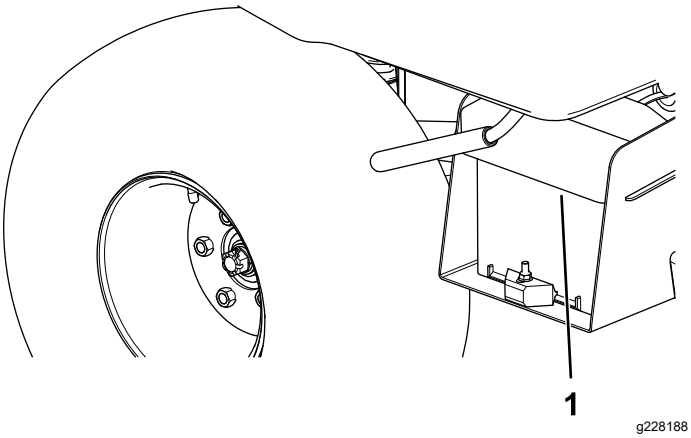

Σχήμα 4

1. Κάλυμμα μπαταρίας

2. Αφαιρέστε το κάλυμμα από τη βάση της μπαταρίας (Σχήμα 4).
3. Συνδέστε το θετικό (κόκκινο) καλώδιο της μπαταρίας στον θετικό (+) πόλο της μπαταρίας και σφίξτε το με τα μπουλόνια και τα παξιμάδια (Σχήμα 5).

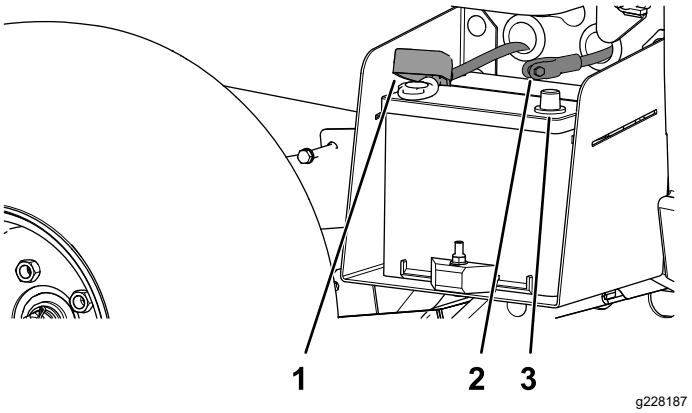

Σχήμα 5

1. Μονωτικό κάλυμμα (θετικό καλώδιο μπαταρίας)
2. Αρνητικό καλώδιο μπαταρίας (μαύρο)
3. Αρνητικός πόλος μπαταρίας

4. Σύρετε το μονωτικό κάλυμμα πάνω στον θετικό πόλο της μπαταρίας.

   Σημείωση: Το μονωτικό κάλυμμα αποτρέπει την πιθανότητα βραχυκυκλώματος προς τη γη.

5. Συνδέστε το αρνητικό (μαύρο) καλώδιο της μπαταρίας στον αρνητικό (–) πόλο της μπαταρίας και σφίξτε το με τα μπουλόνια και τα παξιμάδια.
6. Ευθυγραμμίστε το κάλυμμα της μπαταρίας με τη βάση της (Σχήμα 4).
7. Πιέστε το κάλυμμα της μπαταρίας, ευθυγραμμίστε τις γλωττίδες με τη βάση της μπαταρίας και, στη συνέχεια, αφήστε το κάλυμμα της μπαταρίας (Σχήμα 4).

3

Έλεγχος στάθμης υγρών και πίεσης ελαστικών

Δεν απαιτούνται εξαρτήματα

Διαδικασία

1. Προτού και αφού θέσετε τον κινητήρα σε λειτουργία για πρώτη φορά, ελέγξτε τη στάθμη του λαδιού κινητήρα· ανατρέξτε στην ενότητα Έλεγχος στάθμης λαδιού κινητήρα (σελίδα 39).
2. Πριν θέσετε τον κινητήρα σε λειτουργία για πρώτη φορά, ελέγξτε τη στάθμη των υγρών φρένων· ανατρέξτε στην ενότητα Έλεγχος της στάθμης των υγρών φρένων (σελίδα 59).

3. Πριν θέσετε τον κινητήρα σε λειτουργία για πρώτη φορά, ελέγξτε τη στάθμη του υγρού του κιβωτίου ταχυτήτων· ανατρέξτε στην ενότητα Έλεγχος της στάθμης του υγρού του κιβωτίου ταχυτήτων (σελίδα 53).
4. Ελέγξτε την πίεση αέρα στα ελαστικά· ανατρέξτε στην ενότητα Έλεγχος πίεσης ελαστικών (σελίδα 18).

4

Προσαρμογή (στρώσιμο) των φρένων

Δεν απαιτούνται εξαρτήματα

Διαδικασία

Για να διασφαλίσετε τη βέλτιστη απόδοση του συστήματος πέδησης, προσαρμόστε (στρώστε) τα φρένα πριν από τη χρήση.

1. Οδηγήστε στη μέγιστη ταχύτητα και πατήστε φρένο για ταχεία ακινητοποίηση του μηχανήματος χωρίς ακινητοποίηση των ελαστικών.
2. Επαναλάβετε αυτή τη διαδικασία 10 φορές, φροντίζοντας να μεσολαβεί διάστημα 1 λεπτού μεταξύ των σταματημάτων, ώστε να αποφύγετε την υπερθέρμανση των φρένων.

   Σημαντικό: **Αυτή η διαδικασία είναι πιο αποτελεσματική εάν το μηχάνημα φέρει φορτίο 227 kg (500 lb).**

5

Ανάγνωση του εγχειριδίου και οπτική εξέταση των υλικών εγκατάστασης

Εξαρτήματα που απαιτούνται για αυτή τη διαδικασία:

1	*Εγχειρίδιο Χειριστή*
1	Εγχειρίδιο χρήστη του κινητήρα
1	Έντυπο άδειας κυκλοφορίας
1	*Έντυπο επιθεώρησης πριν από την παράδοση*
1	Πιστοποιητικό ποιότητας
2	Κλειδί

Διαδικασία

- Διαβάστε το *Εγχειρίδιο Χειριστή* και το εγχειρίδιο χρήστη του κινητήρα.
- Συμπληρώστε το έντυπο άδειας κυκλοφορίας.
- Συμπληρώστε το *Έντυπο επιθεώρησης πριν από την παράδοση*.
- Ελέγξτε το *Πιστοποιητικό ποιότητας*.

Γενική επισκόπηση προϊόντος

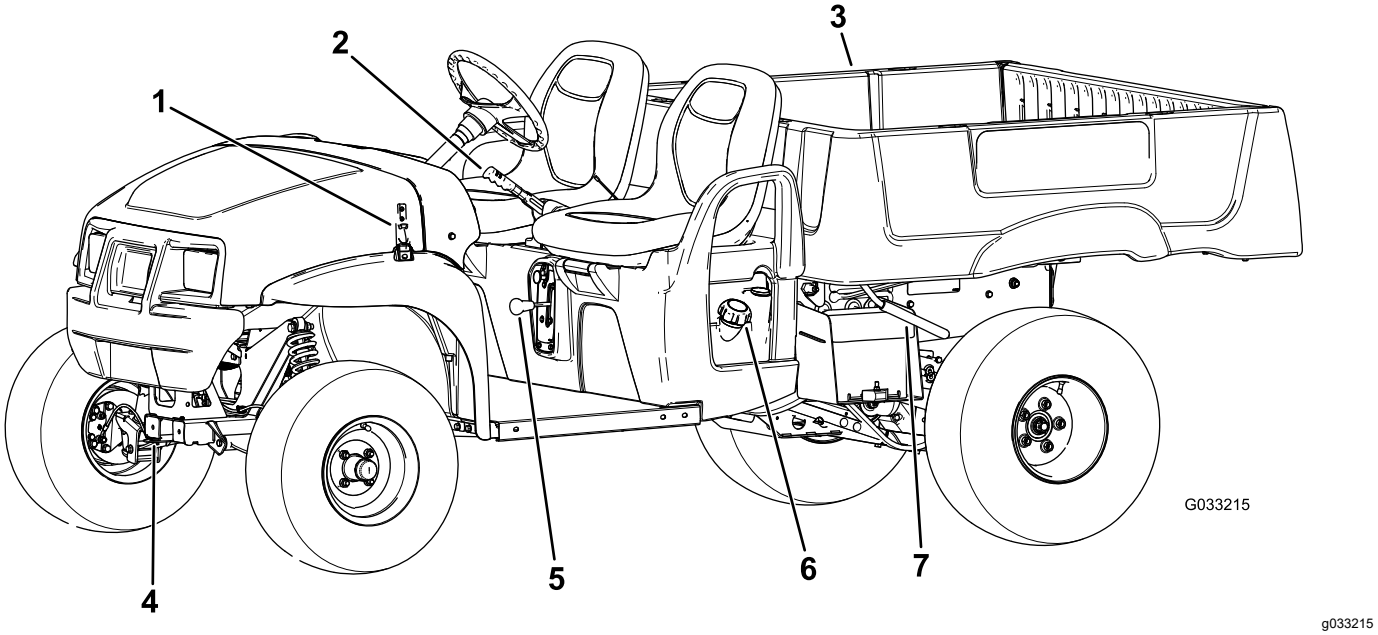

Σχήμα 6

1. Μάνδαλο του καπό
2. Χειρόφρενο
3. Βάση μεταφοράς φορτίου
4. Γλωττίδα ρυμούλκησης
5. Λεβιές ταχυτήτων
6. Τάπα ρεζερβουάρ καυσίμου
7. Μοχλός βάσης μεταφοράς φορτίου

Χειριστήρια

Πριν θέσετε τον κινητήρα σε λειτουργία και χειριστείτε το μηχάνημα, εξοικειωθείτε με όλα τα χειριστήρια.

Πίνακας ελέγχου

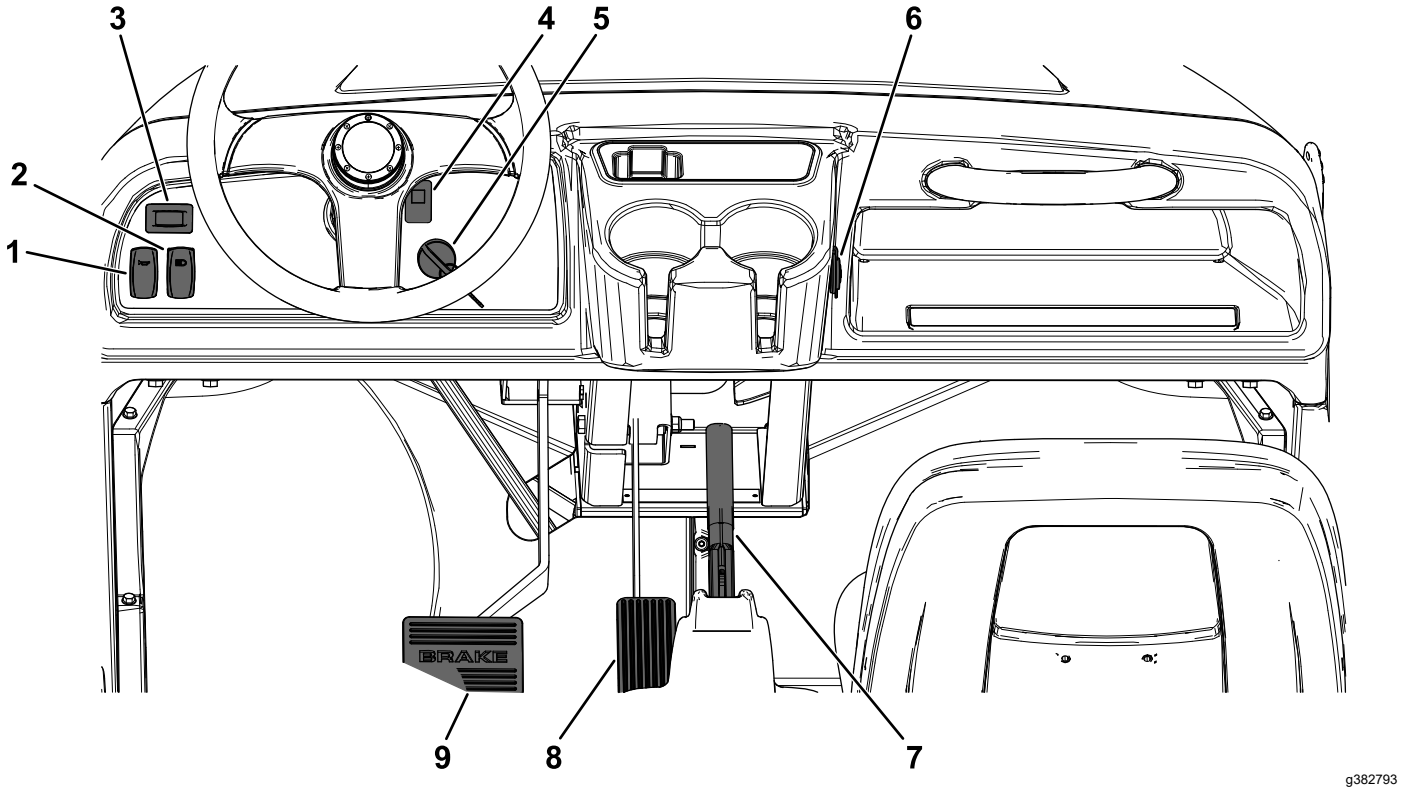

Σχήμα 7

1. Διακόπτης κόρνας
2. Διακόπτης φώτων
3. Ωρομετρητής
4. Ένδειξη πίεσης λαδιού κινητήρα
5. Διακόπτης μίζας
6. Υποδοχή USB
7. Χειρόφρενο
8. Πεντάλ γκαζιού
9. Πεντάλ φρένου

Πεντάλ γκαζιού

Χρησιμοποιήστε το πεντάλ γκαζιού (Σχήμα 7) για να ρυθμίσετε την ταχύτητα πορείας του μηχανήματος. Πατήστε το πεντάλ γκαζιού για να θέσετε τον κινητήρα σε λειτουργία. Πατήστε περισσότερο το πεντάλ γκαζιού για να αυξήσετε την ταχύτητα πορείας. Εάν απελευθερώσετε το πεντάλ, μειώνεται η ταχύτητα του μηχανήματος και ο κινητήρας σβήνει.

Σημείωση: Η μέγιστη ταχύτητα εμπροσθοπορείας είναι 26 χ.α.ώ.

Πεντάλ φρένου

Χρησιμοποιήστε το πεντάλ φρένου για να ακινητοποιήσετε το μηχάνημα ή για να μειώσετε την ταχύτητά του (Σχήμα 7).

⚠ ΠΡΟΣΟΧΉ

Ο χειρισμός μηχανήματος με φθαρμένα φρένα ή με εσφαλμένη ρύθμιση των φρένων μπορεί να οδηγήσει σε τραυματισμό.

Εάν το πεντάλ φρένου μετακινείται σε θέση εντός 25 mm (1”) από το δάπεδο του μηχανήματος, πραγματοποιήστε ρύθμιση ή επισκευή των φρένων.

Χειρόφρενο

Ο μοχλός του χειρόφρενου βρίσκεται ανάμεσα στα καθίσματα (Σχήμα 6 και Σχήμα 7). Κάθε φορά που σβήνετε τον κινητήρα, βάζετε χειρόφρενο ώστε να αποτρέπεται η τυχαία μετακίνηση του μηχανήματος. Για να βάλετε χειρόφρενο, τραβήξτε τον μοχλό προς τα πάνω. Για να λύσετε το χειρόφρενο, πιέστε τον μοχλό προς τα κάτω.

Χειριστήριο τσοκ

Το χειριστήριο του τσοκ βρίσκεται κάτω και δεξιά από το κάθισμα του χειριστή. Χρησιμοποιήστε το τσοκ για να θέσετε σε λειτουργία τον κινητήρα όταν είναι κρύος, τραβώντας τον μοχλό τσοκ προς τα έξω (Σχήμα 8). Αφού ο κινητήρας τεθεί σε λειτουργία, ρυθμίζετε κατάλληλα την παροχή αέρα μέσω του τσοκ, ώστε ο κινητήρας να λειτουργεί εύρυθμα. Αφού ζεσταθεί ο κινητήρας, πιέστε τον μοχλό του τσοκ στη θέση OFF (Κλειστό).

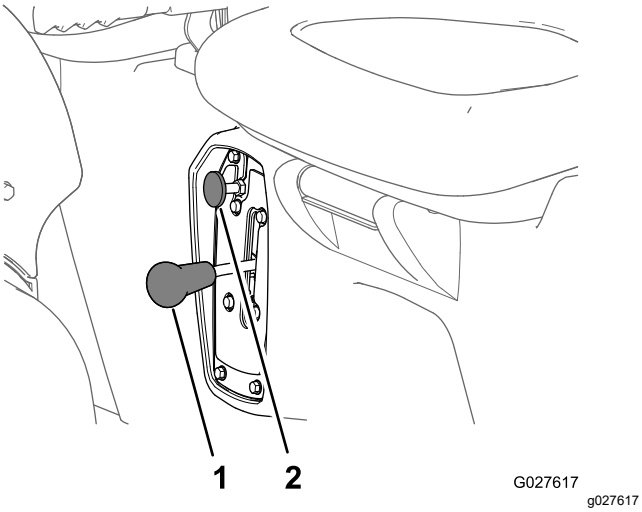

Σχήμα 8

1. Λεβιές ταχυτήτων
2. Μοχλός τσοκ

Λεβιές ταχυτήτων

Ο λεβιές ταχυτήτων βρίσκεται ανάμεσα στα καθίσματα και κάτω από τον μοχλό του χειρόφρενου. Ο λεβιές ταχυτήτων έχει 3 θέσεις: ΕΜΠΡΟΣΘΟΠΟΡΕΊΑ (FORWARD), ΟΠΙΣΘΟΠΟΡΕΊΑ (REVERSE) και ΝΕΚΡΆ (NEUTRAL) (Σχήμα 8).

Σημείωση: Η εκκίνηση και η λειτουργία του κινητήρα μπορούν να γίνουν σε οποιαδήποτε από αυτές τις θέσεις.

Σημαντικό: **Ακινητοποιείτε πάντοτε το μηχάνημα πριν αλλάξετε ταχύτητα.**

Διακόπτης κόρνας

Ο διακόπτης κόρνας βρίσκεται στον πίνακα ελέγχου (Σχήμα 7). Πιέστε τον διακόπτη κόρνας για να κορνάρετε.

Διακόπτης μίζας

Ο διακόπτης μίζας βρίσκεται στην κάτω δεξιά γωνία του ταμπλό (Σχήμα 7).

Ο διακόπτης μίζας έχει 3 θέσεις: OFF (Εκτός λειτουργίας), ON (Σε λειτουργία) και START (Εκκίνηση).

Υπάρχουν δύο τρόποι να θέσετε το μηχάνημα σε λειτουργία· ανατρέξτε στην ενότητα Θέση του κινητήρα σε λειτουργία (σελίδα 24).

Διακόπτης φώτων

Χρησιμοποιήστε τον διακόπτη φώτων (Σχήμα 7) για να ανάψετε τα φώτα πορείας. Πατήστε τον διακόπτη φώτων προς τα επάνω για να ανάψετε τα φώτα πορείας. Πατήστε τον διακόπτη φώτων προς τα κάτω για σβήσετε τα φώτα.

Ωρομετρητής

Ο ωρομετρητής αναγράφει τις συνολικές ώρες λειτουργίας του μηχανήματος. Ο ωρομετρητής (Σχήμα 7) αρχίζει να λειτουργεί κάθε φορά που γυρνάτε τον διακόπτη μίζας στη θέση ON (Σε λειτουργία), καθώς και όταν λειτουργεί ο κινητήρας.

Ένδειξη πίεσης λαδιού κινητήρα

Η ένδειξη πίεσης λαδιού κινητήρα (Σχήμα 7) σας προειδοποιεί εάν η πίεση του λαδιού κινητήρα πέσει κάτω από μια στάθμη ασφαλείας για τη λειτουργία του κινητήρα. Εάν η ενδεικτική λυχνία ανάψει και παραμείνει αναμμένη, σβήστε τον κινητήρα και ελέγξτε τη στάθμη του λαδιού κινητήρα. Προσθέστε λάδι στον κινητήρα, αν χρειάζεται· ανατρέξτε στην ενότητα Σέρβις του λαδιού κινητήρα (σελίδα 39).

Σημείωση: Η ενδεικτική λυχνία λαδιού ενδέχεται να αναβοσβήνει· αυτό είναι φυσιολογικό και δεν απαιτείται καμία ενέργεια.

Υποδοχή USB

Χρησιμοποιήστε την υποδοχή USB (Σχήμα 7) για να φορτίσετε κινητές συσκευές.

Σημαντικό: **Όταν δεν χρησιμοποιείτε την υποδοχή USB, εισάγετε το λαστιχένιο πώμα ώστε να αποφύγετε τυχόν βλάβη της υποδοχής.**

Δείκτης καυσίμου

Ο δείκτης καυσίμου (Σχήμα 9) βρίσκεται στο ρεζερβουάρ δίπλα στην τάπα πλήρωσης, στην αριστερή πλευρά του μηχανήματος. Ο δείκτης προβάλλει την ποσότητα καυσίμου που υπάρχει στο ρεζερβουάρ.

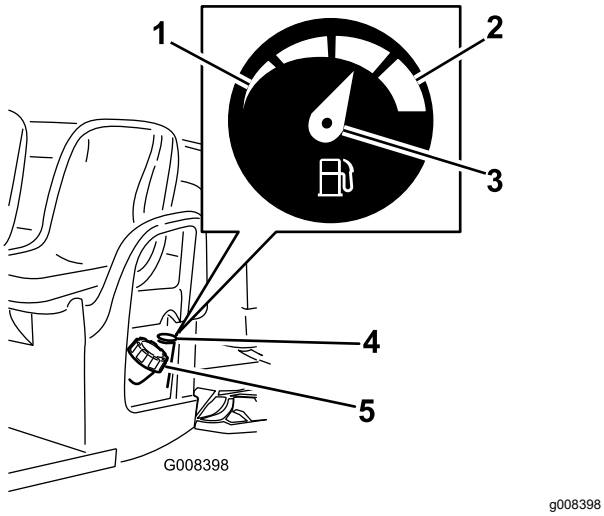

Σχήμα 9

1. Άδειο
2. Πλήρες
3. Βελόνα
4. Δείκτης καυσίμου
5. Τάπα ρεζερβουάρ καυσίμου

Χειρολαβές επιβατών

Οι χειρολαβές επιβατών βρίσκονται στη δεξιά πλευρά του ταμπλό και στο εξωτερικό μέρος κάθε καθίσματος (Σχήμα 10).

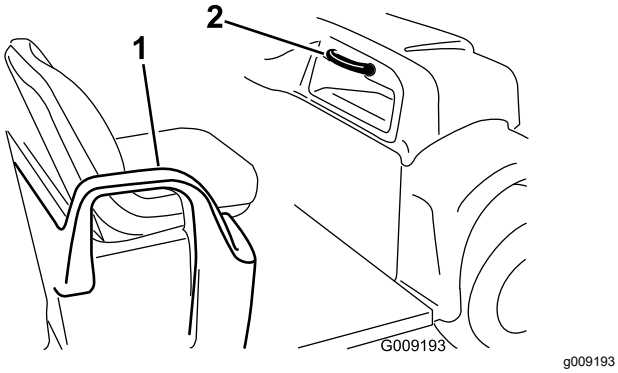

Σχήμα 10

1. Χειρολαβή — πλευρικό στήριγμα συγκράτησης
2. Χειρολαβή επιβάτη

Τεχνικά χαρακτηριστικά

Σημείωση: Οι προδιαγραφές και ο σχεδιασμός μπορεί να αλλάξουν απροειδοποίητα.

Βάρος βάσης	Βάρος (χωρίς υγρά) 544 kg
Διαβαθμισμένη χωρητικότητα (σε επίπεδο έδαφος)	749 kg συνολικά, συμπεριλαμβανομένων 90,7 kg για τον χειριστή και 90,7 kg για τον επιβάτη, καθώς και του φορτίου, του βάρους της γλωττίδας (κοτσαδόρου) του τρέιλερ, του μικτού βάρους του τρέιλερ, των εξαρτημάτων και των παρελκομένων
Μικτό βάρος οχήματος (GVW)—σε επίπεδο έδαφος	1.292 kg συνολικά, συμπεριλαμβανομένων όλων των στοιχείων που παρατίθενται παραπάνω
Μέγιστη ικανότητα φορτίου (σε επίπεδο έδαφος)	567 kg συνολικά, συμπεριλαμβανομένου του βάρους της γλωττίδας (κοτσαδόρου) του τρέιλερ και του μικτού βάρους του τρέιλερ
Ικανότητα ρυμούλκησης: Τυπική γλωττίδα (κοτσαδόρος) Γλωττίδα (κοτσαδόρος) βαρέος τύπου	 Βάρος γλωττίδας (κοτσαδόρου): 45 kg (100 lb) Μικτό βάρος τρέιλερ (GTW): 363 kg Βάρος γλωττίδας (κοτσαδόρου): 45 kg (100 lb) Μικτό βάρος τρέιλερ (GTW): 544 kg
Συνολικό πλάτος	150 cm
Συνολικό μήκος	303 cm
Απόσταση από το έδαφος	25 cm στο εμπρός μέρος, χωρίς φορτίο ή χειριστή· 18 cm στο πίσω μέρος, χωρίς φορτίο ή χειριστή
Μεταξόνιο	206 cm
Άνοιγμα τροχών (από το κέντρο έως το κέντρο)	125 cm στο εμπρός μέρος, 120 cm στο πίσω μέρος
Μήκος βάσης μεταφοράς φορτίου	117 cm εσωτερικά, 133 cm εξωτερικά
Πλάτος βάσης μεταφοράς φορτίου	125 cm εσωτερικά, 150 cm εξωτερικά των πλευρικών προφυλακτήρων
Ύψος βάσης μεταφοράς φορτίου	25 cm εσωτερικά

Παρελκόμενα/Εξαρτήματα

Για τη βελτίωση και διεύρυνση των δυνατοτήτων του μηχανήματός σας διατίθενται επιλεγμένα παρελκόμενα και εξαρτήματα που είναι εγκεκριμένα από την Toro. Για τον πλήρη κατάλογο όλων των εγκεκριμένων παρελκομένων και εξαρτημάτων, επικοινωνήστε με έναν εξουσιοδοτημένο αντιπρόσωπο σέρβις ή εξουσιοδοτημένο διανομέα της Toro ή επισκεφτείτε τη διεύθυνση www.Toro.com.

Για να εξασφαλίσετε τις μέγιστες δυνατές επιδόσεις και τη συνεχή πιστοποίηση ασφαλείας του μηχανήματος, χρησιμοποιείτε μόνο γνήσια ανταλλακτικά και εξαρτήματα Toro. Τα ανταλλακτικά και τα εξαρτήματα άλλων κατασκευαστών ενδέχεται να αποβούν επικίνδυνα και η χρήση τους να ακυρώσει την εγγύηση του προϊόντος σας.

Χειρισμός

Σημείωση: Καθορίστε την αριστερή και δεξιά πλευρά του μηχανήματος από την κανονική θέση χειρισμού.

Πριν από τη λειτουργία

Ασφάλεια πριν από τη λειτουργία

Γενικές πληροφορίες ασφαλείας

- Μην επιτρέπετε ποτέ τον χειρισμό ή το σέρβις του μηχανήματος από παιδιά, άτομα που δεν είναι εκπαιδευμένα ή που δεν διαθέτουν την απαιτούμενη σωματική ικανότητα. Βάσει του εθνικού κανονιστικού πλαισίου ενδέχεται να τίθενται περιορισμοί όσον αφορά την ηλικία του χειριστή. Ο ιδιοκτήτης είναι υπεύθυνος για την εκπαίδευση όλων των χειριστών και μηχανικών.
- Εξοικειωθείτε με τον ασφαλή χειρισμό του εξοπλισμού, τα χειριστήρια, καθώς και τα σήματα ασφαλείας.
- Σβήστε τον κινητήρα, αφαιρέστε το κλειδί και περιμένετε να ακινητοποιηθούν όλα τα κινούμενα μέρη προτού απομακρυνθείτε από τη θέση χειριστή. Πριν προβείτε σε ρύθμιση, σέρβις, καθαρισμό ή αποθήκευση του μηχανήματος, αφήστε το μηχάνημα να κρυώσει.
- Μάθετε πώς να ακινητοποιείτε και πώς να θέτετε γρήγορα εκτός λειτουργίας το μηχάνημα.
- Φροντίζετε να μην υπάρχουν περισσότεροι επιβαίνοντες (εσείς και ο/οι επιβάτης/-ες) από τον αριθμό χειρολαβών που διαθέτει το μηχάνημα.
- Ελέγξτε ότι όλες οι διατάξεις και ετικέτες ασφαλείας είναι στη θέση τους. Επισκευάστε ή αντικαταστήστε κάθε διάταξη ασφαλείας και αντικαταστήστε όλες τις ετικέτες που είναι δυσανάγνωστες ή λείπουν. Αν λείπουν ή δεν λειτουργούν κανονικά, μη θέτετε το μηχάνημα σε λειτουργία.

Ασφάλεια καυσίμων

- Δείξτε ιδιαίτερη προσοχή όταν χειρίζεστε καύσιμα. Είναι εύφλεκτα και οι ατμοί τους είναι εκρηκτικοί.
- Σβήνετε τσιγάρα, πούρα, πίπες και κάθε άλλη πηγή ανάφλεξης.
- Χρησιμοποιείτε μόνο εγκεκριμένο δοχείο καυσίμων.
- Μην αφαιρείτε την τάπα και μην γεμίζετε το ρεζερβουάρ καυσίμου ενώ ο κινητήρας είναι σε λειτουργία ή δεν έχει κρυώσει.
- Μην κάνετε ανεφοδιασμό ή αποστράγγιση καυσίμου σε κλειστό χώρο.
- Μην αποθηκεύετε το μηχάνημα ή τα δοχεία καυσίμων σε χώρους με γυμνές φλόγες, σπινθήρες ή φλόγα-πιλότο (π.χ. σε καυστήρα, λέβητα ή άλλη συσκευή).
- Αν χυθεί καύσιμο, μην επιχειρήσετε να θέσετε τον κινητήρα σε λειτουργία. Αποφύγετε τη δημιουργία κάθε πηγής ανάφλεξης μέχρι να εξατμιστούν οι ατμοί του καυσίμου.

Εκτέλεση της καθημερινής συντήρησης

Περιοδικότητα εργασιών σέρβις: Πριν από κάθε χρήση ή καθημερινά

Καθημερινά, πριν θέσετε το μηχάνημα σε λειτουργία, εκτελέστε τις διαδικασίες που προβλέπονται για κάθε φορά που χρησιμοποιείται το μηχάνημα ή σε καθημερινή βάση, οι οποίες παρατίθενται στην ενότητα Συντήρηση (σελίδα 29).

Έλεγχος πίεσης ελαστικών

Περιοδικότητα εργασιών σέρβις: Πριν από κάθε χρήση ή καθημερινά

Προδιαγραφές πίεσης αέρα ελαστικών: 55 έως 103 kPa

Σημαντικό: **Μην υπερβαίνετε τη μέγιστη πίεση αέρα που αναγράφεται στο προφίλ του ελαστικού.**

Σημείωση: Η απαιτούμενη πίεση αέρα στα ελαστικά καθορίζεται από το ωφέλιμο φορτίο που σκοπεύετε να μεταφέρετε.

1. Ελέγξτε την πίεση αέρα στα ελαστικά.

   Σημείωση: Η πίεση στα μπροστινά και πίσω ελαστικά πρέπει να είναι 55 έως 103 kPa.

   - Χρησιμοποιήστε χαμηλότερη πίεση αέρα στα ελαστικά για ελαφρύτερα φορτία, λιγότερη συμπίεση του εδάφους, πιο ομαλή οδήγηση, καθώς και για ελαχιστοποίηση των αποτυπωμάτων των ελαστικών στο έδαφος.
   - Χρησιμοποιήστε υψηλότερη πίεση αέρα στα ελαστικά όταν μεταφέρετε βαρύτερο ωφέλιμο φορτίο σε μεγαλύτερη ταχύτητα.

2. Εφόσον απαιτείται, προσαρμόστε την πίεση αέρα στα ελαστικά προσθέτοντας ή αφαιρώντας αέρα.

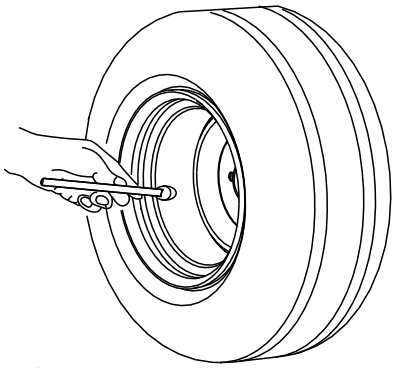

g001055

Σχήμα 11

Ανεφοδιασμός καυσίμου

Συνιστώμενο καύσιμο:

- Για καλύτερα αποτελέσματα, χρησιμοποιείτε μόνο καθαρή, φρέσκια (το πολύ 30 ημερών), αμόλυβδη βενζίνη 87 ή περισσότερων οκτανίων (βάσει της μεθόδου R+M/2).
- **Αιθανόλη**: Βενζίνη με έως 10% αιθανόλη (βενζινόλη) ή 15% MTBE (μεθυλοτριτοταγή βουτυλαιθέρα) κατ' όγκο είναι αποδεκτή. Η αιθανόλη και ο MTBE δεν είναι το ίδιο πράγμα. Η βενζίνη με 15% αιθανόλη (E15) κατ' όγκο δεν είναι εγκεκριμένη προς χρήση. **Μην χρησιμοποιείτε ποτέ βενζίνη που περιέχει άνω του 10% αιθανόλη κατ' όγκο**, όπως οι E15 (περιέχει 15% αιθανόλη), E20 (περιέχει 20% αιθανόλη) ή E85 (περιέχει έως και 85% αιθανόλη). Η χρήση μη εγκεκριμένων καυσίμων μπορεί να προκαλέσει προβλήματα απόδοσης ή/και ζημιά στον κινητήρα η οποία μπορεί να μην καλύπτεται από την εγγύηση.
- **Μην** χρησιμοποιείτε βενζίνη που περιέχει μεθανόλη.
- Εκτός αν χρησιμοποιείτε σταθεροποιητικό καυσίμου, **μην** αποθηκεύετε καύσιμο στο ρεζερβουάρ ή σε δοχεία καυσίμου κατά τη διάρκεια του χειμώνα.
- **Μην** προσθέτετε λάδι στη βενζίνη.

Ανεφοδιασμός ρεζερβουάρ καυσίμου

Η χωρητικότητα του ρεζερβουάρ είναι περίπου 26,5 l.

1. Σταθμεύστε το μηχάνημα σε επίπεδη επιφάνεια.
2. Βάλτε χειρόφρενο.
3. Σβήστε τον κινητήρα και αφαιρέστε το κλειδί.
4. Καθαρίστε τον χώρο γύρο από την τάπα του ρεζερβουάρ (Σχήμα 12).

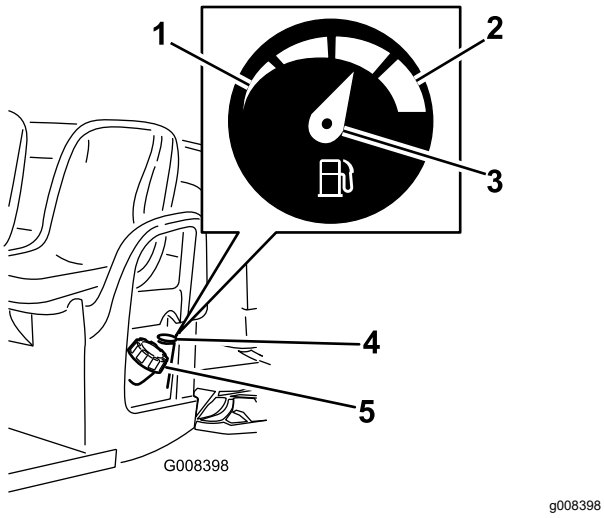

Σχήμα 12

1. Άδειο
2. Πλήρες
3. Βελόνα
4. Δείκτης καυσίμου
5. Τάπα ρεζερβουάρ καυσίμου

5. Αφαιρέστε την τάπα του ρεζερβουάρ.
6. Γεμίστε το ρεζερβουάρ έως περίπου 25 mm από την κορυφή του ρεζερβουάρ (πυθμένας του στομίου πλήρωσης).

   Σημείωση: Αυτός ο ελεύθερος χώρος στο ρεζερβουάρ επιτρέπει τη διαστολή του καυσίμου. **Μην γεμίζετε υπερβολικά το ρεζερβουάρ.**
7. Κλείστε καλά την τάπα του ρεζερβουάρ.
8. Αν χυθεί καύσιμο, σκουπίστε το.

Στρώσιμο καινούριου μηχανήματος

Περιοδικότητα εργασιών σέρβις: Μετά τις πρώτες 100 ώρες—Εκτελέστε τις οδηγίες για το στρώσιμο ενός καινούριου μηχανήματος.

Εκτελέστε τις ακόλουθες οδηγίες ώστε να διασφαλίσετε την κατάλληλη απόδοση του μηχανήματος.

- Βεβαιωθείτε ότι τα φρένα είναι προσαρμοσμένα· ανατρέξτε στην ενότητα 4 Προσαρμογή (στρώσιμο) των φρένων (σελίδα 11).
- Ελέγχετε τακτικά τη στάθμη των υγρών και του λαδιού κινητήρα. Παρακολουθείτε διαρκώς το μηχάνημα ώστε να εντοπίσετε τυχόν ενδείξεις ότι το μηχάνημα ή κάποιο από τα συστατικά μέρη του υπερθερμαίνεται.
- Αφού θέσετε σε λειτουργία τον κινητήρα όταν είναι κρύος, αφήστε τον να θερμανθεί για περίπου 15 δευτερόλεπτα πριν χρησιμοποιήσετε το μηχάνημα.

  Σημείωση: Όταν χρησιμοποιείτε το μηχάνημα σε χαμηλές θερμοκρασίες, αφήστε τον κινητήρα να θερμανθεί για περισσότερη ώρα.
- Διαφοροποιείτε την ταχύτητα του μηχανήματος κατά τη λειτουργία. Αποφεύγετε την απότομη εκκίνηση και την απότομη ακινητοποίηση.
- Δεν απαιτείται ειδικό λάδι για το στρώσιμο του κινητήρα. Το αρχικό λάδι κινητήρα είναι ίδιου τύπου με αυτό που προβλέπεται για τις τακτικές αλλαγές λαδιού.
- Ανατρέξτε στην ενότητα Συντήρηση (σελίδα 29) για ειδικούς ελέγχους χαμηλού αριθμού ωρών λειτουργίας.
- Ελέγξτε την τοποθέτηση της μπροστινής ανάρτησης και προσαρμόστε την, αν είναι απαραίτητο· ανατρέξτε στην ενότητα Ρύθμιση της ευθυγράμμισης των εμπρόσθιων τροχών (σελίδα 52).

Κατά τη λειτουργία

Ασφάλεια κατά τη λειτουργία

Γενικές πληροφορίες ασφαλείας

- Ο ιδιοκτήτης/χειριστής φέρει ευθύνη για ατυχήματα που προκαλούν σωματικές ή υλικές βλάβες και οφείλει να τα προλαμβάνει.
- Οι επιβάτες θα πρέπει να κάθονται μόνο στις καθορισμένες θέσεις των καθισμάτων. Μην μεταφέρετε επιβάτες στη βάση μεταφοράς φορτίου. Κρατήστε τους διερχομένους και τα παιδιά μακριά από τον χώρο λειτουργίας του μηχανήματος.
- Να φοράτε κατάλληλη ενδυμασία η οποία θα περιλαμβάνει προστατευτικά για τα μάτια, μακρύ παντελόνι, κατάλληλα αντιολισθητικά υποδήματα, καθώς και μέσα προστασίας της ακοής. Δένετε πίσω τα μαλλιά σας και μη φοράτε φαρδιά ρούχα ή κοσμήματα.
- Ο χειρισμός του μηχανήματος απαιτεί την πλήρη προσοχή σας. Μην ασχολείστε με δραστηριότητες που σας αποσπούν την προσοχή, καθώς αυτό θα μπορούσε να οδηγήσει σε τραυματισμό ή υλικές βλάβες.
- Μη χειρίζεστε το μηχάνημα εάν είστε άρρωστοι, κουρασμένοι ή βρίσκεστε υπό την επήρεια αλκοόλ ή φαρμάκων.
- Χειρίζεστε το μηχάνημα μόνο σε υπαίθριους χώρους ή σε καλά αεριζόμενους χώρους.
- Μην υπερβαίνετε το μέγιστο μικτό βάρος οχήματος (GVW) του μηχανήματος.
- Να είστε ιδιαίτερα προσεκτικοί κατά τον χειρισμό, το φρενάρισμα ή τη στροφή του μηχανήματος όταν μεταφέρετε φορτίο μεγάλου βάρους.
- Η μεταφορά φορτίων μεγάλων διαστάσεων στη βάση μεταφοράς φορτίου μειώνει την ευστάθεια του μηχανήματος. Το μεταφερόμενο φορτίο δεν πρέπει να υπερβαίνει την ικανότητα φορτίου της βάσης μεταφοράς.
- Η μεταφορά υλικών που δεν μπορούν να δεθούν στο μηχάνημα επηρεάζει δυσμενώς τον έλεγχο, το φρενάρισμα και την ευστάθεια του μηχανήματος. Όταν μεταφέρετε υλικά που δεν μπορούν να δεθούν στο μηχάνημα, να είστε ιδιαίτερα προσεκτική στην οδήγηση και το φρενάρισμα.
- Όταν χρησιμοποιείτε το μηχάνημα σε τραχύ, ανώμαλο έδαφος και κοντά σε ρείθρα, λακκούβες και άλλες απότομες μεταβολές του εδάφους, μεταφέρετε μειωμένο φορτίο και μειώστε την ταχύτητα πορείας του μηχανήματος. Τα φορτία ενδέχεται να μετακινούνται, κάτι που μπορεί να καταστήσει το μηχάνημα ασταθές.
- Προτού θέσετε σε λειτουργία το μηχάνημα, βεβαιωθείτε ότι ο λεβιές ταχυτήτων βρίσκεται στη νεκρά, το χειρόφρενο είναι ενεργοποιημένο και ότι βρίσκεστε στη θέση χειριστή.
- Όταν το μηχάνημα βρίσκεται σε κίνηση, εσείς και οι επιβάτες πρέπει να παραμένετε καθισμένοι. Τα χέρια σας πρέπει να βρίσκονται συνεχώς στο τιμόνι· οι επιβάτες πρέπει να χρησιμοποιούν τις χειρολαβές που είναι τοποθετημένες στο μηχάνημα. Διατηρείτε, ανά πάσα στιγμή, τα χέρια και τα πόδια σας εντός του αμαξώματος του μηχανήματος.
- Χρησιμοποιείτε το μηχάνημα μόνον όταν υπάρχει καλή ορατότητα. Έχετε το νου σας για λακκούβες, αυλάκια, προεξοχές, βράχους ή άλλους κρυμμένα αντικείμενα. Το ανώμαλο έδαφος μπορεί να προκαλέσει ανατροπή του μηχανήματος. Αν το γρασίδι είναι ψηλό, μπορεί να μη φαίνονται τα εμπόδια. Να είστε προσεκτικοί όταν πλησιάζετε σε στροφές χωρίς ορατότητα, θάμνους, δέντρα ή άλλα αντικείμενα που μπορεί να περιορίζουν την ορατότητά σας.
- Μην οδηγείτε το μηχάνημα κοντά σε χώρους απόρριψης, χαντάκια και αναχώματα. Το μηχάνημα μπορεί ξαφνικά να ανατραπεί αν ένας τροχός βρεθεί πέρα από το χείλος ή αν υποχωρήσει το χείλος.
- Να ελέγχετε πάντοτε και να αποφεύγετε αντικείμενα που προεξέχουν, όπως π.χ. κλαδιά δέντρων, πλαίσια θυρών, υπερκείμενες οδούς διάβασης κ.λπ.
- Πριν από την οπισθοπορεία, κοιτάξτε πίσω σας και κάτω ώστε να βεβαιωθείτε ότι ο δρόμος είναι ελεύθερος.
- Εάν τυχόν παρατηρήσετε μη φυσιολογικούς κραδασμούς, ακινητοποιήστε αμέσως το μηχάνημα, σβήστε τον κινητήρα και περιμένετε να ακινητοποιηθούν όλα τα κινούμενα μέρη πριν επιθεωρήσετε το μηχάνημα για τυχόν βλάβη. Επισκευάστε όλες τις βλάβες στο μηχάνημα προτού το ξαναχρησιμοποιήσετε.
- Μπορεί να απαιτείται περισσότερος χρόνος για την ακινητοποίηση του μηχανήματος σε υγρές επιφάνειες απ' ό,τι σε στεγνές επιφάνειες. Για να στεγνώσετε φρένα που έχουν βραχεί, οδηγήστε αργά σε επίπεδο έδαφος και πατήστε ελαφρώς το πεντάλ φρένου.
- Η οδήγηση του μηχανήματος σε μεγάλη ταχύτητα και, στη συνέχεια, η ταχεία ακινητοποίησή του ενδέχεται να προκαλέσουν ακινητοποίηση των οπίσθιων τροχών, η οποία παρεμποδίζει τον έλεγχό σας επί του μηχανήματος.
- Μην αγγίζετε τον κινητήρα, το σύστημα μετάδοσης, τον σιγαστήρα και τη βαλβίδα του σιγαστήρα ενώ ο κινητήρας βρίσκεται σε λειτουργία ή αμέσως μόλις σβήσετε τον κινητήρα, καθώς αυτά τα μέρη

ενδέχεται να έχουν πολύ υψηλή θερμοκρασία και να προκαλέσουν εγκαύματα.

- Μην αφήνετε το μηχάνημα σε λειτουργία χωρίς επιτήρηση.
- Πριν απομακρυνθείτε από τη θέση του χειριστή, κάντε τις ακόλουθες ενέργειες:
  - Σταθμεύστε το μηχάνημα σε επίπεδη επιφάνεια.
  - Μετακινήστε τον λεβιέ ταχυτήτων στη θέση NEUTRAL (Νεκρά).
  - Βάλτε χειρόφρενο.
  - Θέστε το μηχάνημα εκτός λειτουργίας και αφαιρέστε το κλειδί.
  - Περιμένετε να ακινητοποιηθούν όλα τα κινούμενα μέρη.
- Μη θέτετε το μηχάνημα σε λειτουργία όταν υπάρχει κίνδυνος κεραυνού.
- Χρησιμοποιείτε μόνο εξαρτήματα και παρελκόμενα εγκεκριμένα από την The Toro® Company.

Ασφάλεια σε επικλινή εδάφη

Σημείωση: Υπάρχει σύστημα προστασίας σε περίπτωση ανατροπής (ROPS) 2 θέσεων, που διατίθεται ως παρελκόμενο για το μηχάνημα. Χρησιμοποιήστε το ROPS αν εργάζεστε κοντά σε χώρους απόρριψης, κοντά σε νερό, σε ανώμαλο έδαφος ή σε επικλινή εδάφη, όπου θα μπορούσε να επέλθει ανατροπή του μηχανήματος. Για περισσότερες πληροφορίες, επικοινωνήστε με έναν εξουσιοδοτημένο διανομέα της Toro.

Τα επικλινή εδάφη είναι ένας παράγοντας που συνδέεται σε μεγάλο βαθμό με ατυχήματα που αφορούν απώλεια ελέγχου και ανατροπή, τα οποία μπορεί να οδηγήσουν σε σοβαρό τραυματισμό ή θάνατο.

- Επιθεωρήστε τον χώρο για να διαπιστώσετε ποια επικλινή εδάφη είναι ασφαλή για να χρησιμοποιήσετε το μηχάνημα και θεσπίστε δικές σας διαδικασίες και κανόνες για τον χειρισμό του μηχανήματος σε αυτά τα επικλινή εδάφη. Κατά την επιθεώρηση αυτή θα πρέπει πάντα να χρησιμοποιείτε κοινή λογική και ορθή κρίση.
- Αν δεν αισθάνεστε ότι μπορείτε να χειριστείτε άνετα το μηχάνημα σε επικλινές έδαφος, μην το κάνετε.
- Όλες οι κινήσεις σε επικλινή εδάφη θα πρέπει να είναι αργές και σταδιακές. Μην κάνετε απότομες αλλαγές ταχύτητας ή κατεύθυνσης του μηχανήματος.
- Αποφύγετε τον χειρισμό του μηχανήματος σε βρεγμένο έδαφος. Τα ελαστικά μπορεί να χάσουν την πρόσφυσή τους. Μπορεί να επέλθει ανατροπή προτού τα ελαστικά χάσουν την πρόσφυσή τους.
- Η κίνηση σε επικλινή εδάφη πρέπει να γίνεται ευθεία προς τα πάνω ή προς τα κάτω.
- Εάν κατά την ανοδική κίνηση σε επικλινές έδαφος το μηχάνημα αρχίσει να χάνει την ορμή του, πατήστε σταδιακά φρένο και κινήστε αργά το μηχάνημα προς τα κάτω με οπισθοπορεία.
- Η στροφή κατά την κίνηση προς τα πάνω ή προς τα κάτω σε επικλινές έδαφος μπορεί να είναι επικίνδυνη. Εάν πρέπει οπωσδήποτε να στρίψετε σε επικλινές έδαφος, κάντε το αργά και προσεκτικά.
- Τα βαριά φορτία επηρεάζουν την ευστάθεια κατά την κίνηση σε επικλινή εδάφη. Όταν χρησιμοποιείτε το μηχάνημα σε επικλινές έδαφος ή εάν το φορτίο έχει υψηλό κέντρο βάρους, μεταφέρετε μειωμένο φορτίο και μειώστε την ταχύτητα πορείας του μηχανήματος. Στερεώστε το φορτίο στη βάση μεταφοράς φορτίου του μηχανήματος ώστε να αποτρέψετε τη μετατόπιση του φορτίου. Δείχνετε ιδιαίτερη προσοχή όταν μεταφέρετε φορτία που είναι εύκολο να μετατοπιστούν (π.χ. υγρά, χαλίκι, άμμο κ.λπ.).
- Αποφύγετε την εκκίνηση, το σταμάτημα ή τη στροφή του μηχανήματος σε επικλινή εδάφη, ιδίως όταν μεταφέρετε φορτίο. Απαιτείται περισσότερος χρόνος για το σταμάτημα κατά την κατάβαση σε επικλινές έδαφος απ' ό,τι σε επίπεδο έδαφος. Εάν πρέπει να ακινητοποιήσετε το μηχάνημα, αποφύγετε τις απότομες αλλαγές ταχύτητας, καθώς μπορεί να προκληθεί ανατροπή του μηχανήματος. Μην πατάτε απότομα φρένο κατά την κίνηση προς τα πίσω, καθώς μπορεί να προκληθεί ανατροπή του μηχανήματος.

Ασφάλεια κατά τη φόρτωση και την εκφόρτωση

- Μην υπερβαίνετε το μικτό βάρος οχήματος (GVW) του μηχανήματος κατά τη μεταφορά φορτίου στη βάση μεταφοράς φορτίου ή/και κατά τη ρυμούλκηση τρέιλερ· ανατρέξτε στην ενότητα Τεχνικά χαρακτηριστικά (σελίδα 16).
- Κατανείμετε ομοιόμορφα το φορτίο στη βάση μεταφοράς φορτίου ώστε να βελτιωθεί η ευστάθεια και ο έλεγχος του μηχανήματος.
- Προτού προβείτε σε εκφόρτωση, βεβαιωθείτε ότι δεν βρίσκεται κανείς πίσω από το μηχάνημα.
- Μην πραγματοποιείτε εκφόρτωση της βάσης μεταφοράς φορτίου όταν το μηχάνημα βρίσκεται σε πλάγια θέση σε επικλινές έδαφος. Η μεταβολή στην κατανομή του βάρους μπορεί να προκαλέσει ανατροπή του μηχανήματος.

Χειρισμός της βάσης μεταφοράς φορτίου

Ανύψωση της βάσης μεταφοράς φορτίου

⚠ ΠΡΟΕΙΔΟΠΟΊΗΣΗ

Η ανυψωμένη βάση μεταφοράς φορτίου μπορεί να πέσει και να προκαλέσει τραυματισμό στα άτομα που εργάζονται κάτω από αυτήν.

- **Χρησιμοποιείτε πάντα τη βοηθητική ράβδο για τη στήριξη της βάσης μεταφοράς φορτίου προτού πραγματοποιήσετε εργασίες κάτω από τη βάση.**
- **Αφαιρείτε τυχόν υλικό φορτίου από τη βάση μεταφοράς φορτίου προτού την ανυψώσετε.**

⚠ ΠΡΟΕΙΔΟΠΟΊΗΣΗ

Μην οδηγείτε το μηχάνημα με ανυψωμένη τη βάση μεταφοράς φορτίου, καθώς μπορεί να προκληθεί ευκολότερα ανατροπή του μηχανήματος. Ο χειρισμός του μηχανήματος με ανυψωμένη τη βάση μεταφοράς φορτίου μπορεί να προκαλέσει βλάβη στη δομή της βάσης μεταφοράς φορτίου.

- **Θέτετε το μηχάνημα σε λειτουργία μόνο όταν η βάση μεταφοράς φορτίου είναι κατεβασμένη.**
- **Αφού εκφορτώσετε τη βάση μεταφοράς φορτίου, κατεβάστε την.**

⚠ ΠΡΟΣΟΧΉ

Εάν υπάρχει συγκεντρωμένο φορτίο στο πίσω μέρος της βάσης μεταφοράς φορτίου όταν απασφαλίσετε τα μάνδαλα, η βάση ενδέχεται να ανοίξει απότομα προκαλώντας τραυματισμό σε εσάς ή σε άλλα διερχόμενα άτομα.

- **Αν είναι δυνατόν, τοποθετήστε το φορτίο στο κέντρο της βάσης μεταφοράς φορτίου.**
- **Κρατήστε τη βάση μεταφοράς φορτίου κάτω και βεβαιωθείτε ότι δεν υπάρχει κανένα άτομο που να στηρίζεται στη βάση ή να στέκεται πίσω της κατά την απασφάλιση των μανδάλων.**
- **Αφαιρέστε κάθε φορτίο από τη βάση μεταφοράς φορτίου προτού ανυψώσετε τη βάση για να προβείτε σε σέρβις του μηχανήματος.**

1. Σηκώστε το μοχλό σε κάθε πλευρά της βάσης μεταφοράς φορτίου και σηκώστε τη βάση (Σχήμα 13).

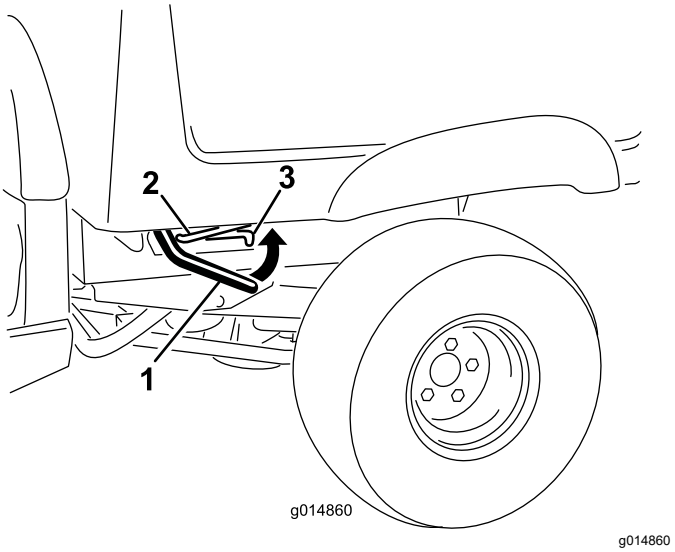

Σχήμα 13

1. Μοχλός
2. Ράβδος στήριξης
3. Υποδοχή συγκράτησης

2. Τραβήξτε τη ράβδο στήριξης μέσα στην υποδοχή συγκράτησης για να στερεώσετε τη βάση (Σχήμα 14).

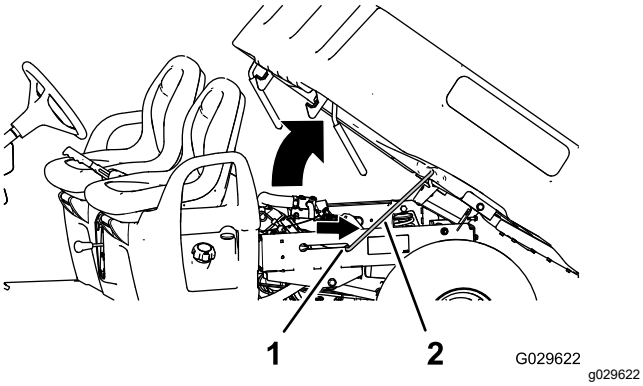

Σχήμα 14

1. Υποδοχή συγκράτησης
2. Ράβδος στήριξης

Κατέβασμα της βάσης μεταφοράς φορτίου

⚠ ΠΡΟΕΙΔΟΠΟΊΗΣΗ

Η βάση μεταφοράς φορτίου μπορεί να έχει μεγάλο βάρος. Θα μπορούσε να επέλθει σύνθλιψη των χεριών ή άλλων μερών του σώματος.

Κρατάτε τα χέρια και τα μέρη του σώματός σας μακριά κατά το κατέβασμα της βάσης μεταφοράς φορτίου.

1. Ανυψώστε ελαφρώς τη βάση μεταφοράς φορτίου ανασηκώνοντας τον μοχλό του μανδάλου (Σχήμα 13).
2. Τραβήξτε τη ράβδο στήριξης έξω από την υποδοχή συγκράτησης (Σχήμα 14).
3. Κατεβάστε τη βάση μεταφοράς φορτίου μέχρι να μανδαλωθεί με ασφάλεια (Σχήμα 14).

Άνοιγμα της πίσω πόρτας

1. Βεβαιωθείτε ότι η βάση μεταφοράς φορτίου είναι κατεβασμένη και έχει μανδαλωθεί.
2. Σηκώστε τις εσοχές λαβής στο πίσω πάνελ της πίσω πόρτας (Σχήμα 15).

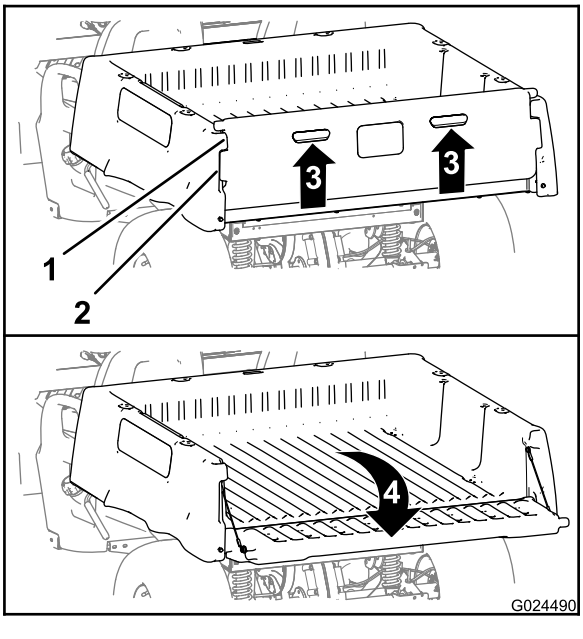

Σχήμα 15

1. Γλωττίδα πίσω πόρτας (βάση μεταφοράς φορτίου)
2. Γλωττίδα ασφάλισης (πίσω πόρτα)
3. Εσοχή λαβής (για μετακίνηση με το χέρι)
4. Περιστρέψτε προς τα πίσω και προς τα κάτω

3. Ευθυγραμμίστε τις γλωττίδες ασφάλισης της πίσω πόρτας με τα ανοίγματα μεταξύ των γλωττίδων της πίσω πόρτας της βάσης μεταφοράς φορτίου (Σχήμα 15).
4. Περιστρέψτε την πίσω πόρτα προς τα πίσω και προς τα κάτω (Σχήμα 15).

Κλείσιμο της πίσω πόρτας

Εάν έχετε εκφορτώσει χύδην υλικό, όπως άμμο, χαλίκι ή ροκανίδι, από τη βάση μεταφοράς φορτίου του μηχανήματος, κάποια ποσότητα του υλικού που εκφορτώσατε μπορεί να έχει σφηνώσει στο σημείο ένωσης της πίσω πόρτας με τη βάση μεταφοράς φορτίου. Προτού κλείσετε την πίσω πόρτα, εκτελέστε τις ακόλουθες ενέργειες.

1. Χρησιμοποιώντας τα χέρια σας, αφαιρέστε όσο το δυνατόν περισσότερο υλικό από το σημείο ένωσης.
2. Μετακινήστε την πίσω πόρτα σε θέση περίπου 45 μοιρών (Σχήμα 16).

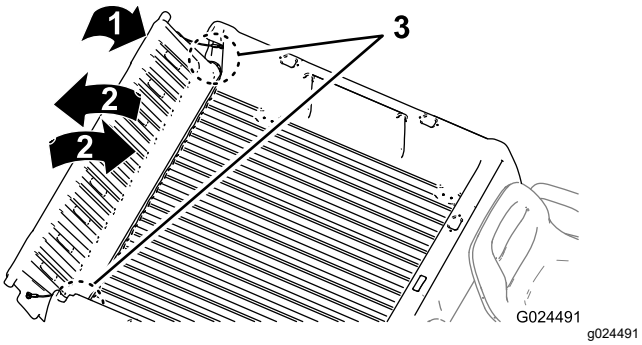

Σχήμα 16

1. Μετακινήστε την πίσω πόρτα σε θέση περίπου 45 μοιρών.
2. Μετακινήστε την πίσω πόρτα αρκετές φορές από τη μία θέση στην άλλη.
3. Σημείο ένωσης

3. Με απότομες κινήσεις τραντάγματος, μετακινήστε την πίσω πόρτα αρκετές φορές από τη μία θέση στην άλλη (Σχήμα 16).

   Σημείωση: Αυτό συμβάλλει στην απομάκρυνση του υλικού από το σημείο ένωσης.

4. Κατεβάστε την πίσω πόρτα και ελέγξτε αν έχει απομείνει υλικό στο σημείο ένωσης.
5. Επαναλάβετε τα βήματα 1 έως 4 μέχρι την απομάκρυνση του υλικού από το σημείο ένωσης.
6. Περιστρέψτε την πίσω πόρτα προς τα πάνω και προς τα εμπρός, μέχρι οι γλωττίδες ασφάλισης της πόρτας να βρεθούν στο ίδιο επίπεδο με την εσοχή της πόρτας στη βάση μεταφοράς φορτίου (Σχήμα 15).

   Σημείωση: Ανυψώστε ή κατεβάστε την πίσω πόρτα, ώστε να ευθυγραμμιστούν οι γλωττίδες ασφάλισης της πίσω πόρτας με τα κάθετα ανοίγματα μεταξύ των γλωττίδων της πίσω πόρτας της βάσης μεταφοράς φορτίου.

7. Κατεβάστε την πίσω πόρτα μέχρι να εφαρμόσει στο πίσω μέρος εφαρμόσει στο πίσω μέρος της βάσης μεταφοράς φορτίου (Σχήμα 15).

   Σημείωση: Οι γλωττίδες ασφάλισης της πίσω πόρτας συγκρατούνται πλήρως από τις γλωττίδες της πίσω πόρτας της βάσης μεταφοράς φορτίου.

Θέση του κινητήρα σε λειτουργία

1. Καθίστε στη θέση του χειριστή, βάλτε το κλειδί στον διακόπτη της μίζας και γυρίστε το δεξιόστροφα, στη θέση ON (Σε λειτουργία) ή στη θέση START (Εκκίνηση).

   Υπάρχουν δύο τρόποι να θέσετε το μηχάνημα σε λειτουργία:

   - **Εκκίνηση με το πεντάλ**—γυρίστε τον διακόπτη της μίζας στη θέση ON (Σε λειτουργία) και πατήστε το πεντάλ γκαζιού.

     Σημείωση: Όταν απελευθερώνετε το πεντάλ γκαζιού, ο κινητήρας σβήνει.

   - **Εκκίνηση με το κλειδί**—γυρίστε τον διακόπτη της μίζας στη θέση START (Εκκίνηση), και ο κινητήρας θα παραμείνει σε λειτουργία μέχρι να γυρίσετε τον διακόπτη στη θέση OFF (Εκτός λειτουργίας).

   Σημείωση: Όταν χρησιμοποιείτε τον τρόπο εκκίνησης με το κλειδί, μπορείτε να βάλετε χειρόφρενο και να εργάζεστε σε απόσταση από το μηχάνημα, ενώ ο κινητήρας βρίσκεται σε λειτουργία και η μπαταρία φορτίζεται.

   Σημείωση: Εάν γυρίσετε το κλειδί στη θέση START (Εκκίνηση), ο κινητήρας παίρνει μπρος και τίθεται σε λειτουργία. Εάν ο κινητήρας προσπαθεί να πάρει μπρος για πάνω από 10 δευτερόλεπτα, γυρίστε στη θέση OFF (Εκτός λειτουργίας), και προσδιορίστε το πρόβλημα (π.χ. πρέπει να ενεργοποιηθεί ο μοχλός τσοκ, ελέγξτε το φίλτρο αέρα για περιορισμούς, βεβαιωθείτε ότι το ρεζερβουάρ καυσίμου είναι γεμάτο, ο σπινθήρας δεν είναι καλός κ.λπ.) προτού θέσετε εκ νέου τον κινητήρα σε λειτουργία.

   Σημείωση: Όταν το μηχάνημα είναι εξοπλισμένο με σύστημα ειδοποίησης οπισθοπορείας, εάν μετακινήσετε τον λεβιέ ταχυτήτων στη θέση REVERSE (Οπισθοπορεία) ενώ ο διακόπτης μίζας βρίσκεται στη θέση ON (Σε λειτουργία) ή στη θέση START (Εκκίνηση), ακούγεται ένα ηχητικό σήμα που προειδοποιεί τον χειριστή ότι έχει ενεργοποιηθεί η οπισθοπορεία.

2. Μετακινήστε τον λεβιέ ταχυτήτων στην επιθυμητή κατεύθυνση κίνησης του μηχανήματος.
3. Λύστε το χειρόφρενο.
4. Πατήστε αργά το πεντάλ γκαζιού.

   Σημείωση: Εάν ο κινητήρας είναι κρύος, πατήστε το πεντάλ γκαζιού και κρατήστε το πατημένο περίπου έως το μέσο της διαδρομής, και τραβήξτε τον μοχλό τσοκ προς τα έξω, στη θέση ON (Ανοικτό). Αφού ζεσταθεί ο κινητήρας, πιέστε τον μοχλό του τσοκ στη θέση OFF (Κλειστό).

Ακινητοποίηση του μηχανήματος

Σημαντικό: **Όταν σταματάτε το μηχάνημα σε επικλινές έδαφος, χρησιμοποιήστε το κύριο φρένο για να ακινητοποιήσετε το μηχάνημα και βάλτε χειρόφρενο ώστε το μηχάνημα να παραμείνει στη θέση του. Η χρήση του πεντάλ γκαζιού για το ρετάρισμα του μηχανήματος σε επικλινές έδαφος μπορεί να προκαλέσει βλάβη στο μηχάνημα.**

1. Απελευθερώστε το πεντάλ γκαζιού.
2. Πατήστε αργά το πεντάλ φρένου για να ενεργοποιήσετε το κύριο φρένο εωσότου το μηχάνημα ακινητοποιηθεί εντελώς.

   Σημείωση: Η απόσταση φρεναρίσματος ενδέχεται να ποικίλλει ανάλογα με το φορτίο και την ταχύτητα του μηχανήματος.

Φόρτωση της βάσης μεταφοράς φορτίου

Ακολουθήστε τις παρακάτω οδηγίες κατά τη φόρτωση της βάσης μεταφοράς φορτίου και τον χειρισμό του μηχανήματος:

- Τηρείτε την ικανότητα φορτίου του μηχανήματος και περιορίστε το βάρος του φορτίου που μεταφέρεται στη βάση μεταφοράς φορτίου όπως περιγράφεται στην ενότητα Τεχνικά χαρακτηριστικά (σελίδα 16) και στην ετικέτα μικτού βάρους οχήματος του μηχανήματος.

  Σημείωση: Το αναγραφόμενο επιτρεπόμενο φορτίο αφορά αποκλειστικά τη λειτουργία του μηχανήματος σε επίπεδο έδαφος.
- Μειώστε το βάρος του φορτίου που μεταφέρετε στη βάση μεταφοράς φορτίου όταν χειρίζεστε το μηχάνημα σε επικλινές έδαφος και σε ανώμαλο έδαφος.
- Μειώστε το βάρος του μεταφερόμενου φορτίου όταν τα υλικά έχουν μεγάλο ύψος (και υψηλό κέντρο βάρους), όπως στοίβες τούβλων, ξυλείας διαμόρφωσης τοπίου ή σάκων λιπάσματος. Κατανέμετε το φορτίο όσο το δυνατόν χαμηλότερα ώστε να διασφαλίσετε ότι το φορτίο δεν περιορίζει την ορατότητά σας προς τα πίσω κατά την οδήγηση.
- Κεντράρετε το φορτίο στη βάση μεταφοράς φορτίου ως εξής:
  - Κατανείμετε ομοιόμορφα το βάρος του φορτίου στη βάση μεταφοράς φορτίου, δεξιά-αριστερά.

    Σημαντικό: **Ο κίνδυνος ανατροπής του μηχανήματος αυξάνεται όταν υπάρχει περισσότερο βάρος στη μία πλευρά της βάσης μεταφοράς φορτίου.**
  - Κατανείμετε ομοιόμορφα το βάρος του φορτίου στη βάση μεταφοράς φορτίου, εμπρός-πίσω.

    Σημαντικό: **Εάν τοποθετήσετε το φορτίο πίσω από τον οπίσθιο άξονα και μειωθεί η πρόσφυση των μπροστινών τροχών, ενδέχεται να χάσετε τον έλεγχο του μηχανήματος και να ανατραπεί το μηχάνημα.**
- Να είστε ιδιαίτερα προσεκτικοί όταν μεταφέρετε φορτία μεγάλων διαστάσεων στη βάση μεταφοράς φορτίου, ιδίως όταν δεν μπορείτε να κεντράρετε το βάρος του φορτίου μεγάλων διαστάσεων στη βάση.
- Εφόσον είναι δυνατό, στερεώστε το φορτίο δένοντάς το στη βάση μεταφοράς φορτίου ώστε να μην μετατοπίζεται.
- Όταν μεταφέρετε υγρά να είστε προσεκτικοί κατά την οδήγηση του μηχανήματος σε επικλινή εδάφη, κατά την απότομη αλλαγή ταχύτητας ή

ακινητοποίηση και κατά την οδήγηση σε ανώμαλο έδαφος.

Η χωρητικότητα του χώρου μεταφοράς φορτίου είναι 0,37 m^3 (13 ft^3). Η ποσότητα (όγκος) υλικού που μπορείτε να τοποθετήσετε στη βάση μεταφοράς φορτίου χωρίς να υπερβείτε το επιτρεπόμενο βάρος φορτίου του μηχανήματος μπορεί να ποικίλλει σε μεγάλο βαθμό, ανάλογα με την πυκνότητα του υλικού.

Ο ακόλουθος πίνακας παρουσιάζει τα όρια όγκου φορτίου για διάφορα υλικά:

Υλικό	**Πυκνότητα**	**Μέγιστη χωρητικότητα χώρου μεταφοράς φορτίου** (σε επίπεδο έδαφος)
Χαλίκι, ξηρό	1522 kg/m^3	Γεμάτη
Χαλίκι, υγρό	1922 kg/m^3	Γεμάτη κατά ¾
Άμμος, ξηρή	1442 kg/m^3	Γεμάτο
Άμμος, υγρή	1922 kg/m^3	Γεμάτη κατά ¾
Ξύλο	721 kg/m^3	Γεμάτη
Φλοιός	<721 kg/m^3	Γεμάτη
Χώμα, συσκευασμένο	1602 kg/m^3	Γεμάτη κατά ¾ (περίπου)

Μετά τη λειτουργία

Ασφάλεια μετά τη λειτουργία

Γενικές πληροφορίες ασφαλείας

- Πριν απομακρυνθείτε από τη θέση του χειριστή, κάντε τις ακόλουθες ενέργειες:
  - Σταθμεύστε το μηχάνημα σε επίπεδη επιφάνεια.
  - Μετακινήστε τον λεβιέ ταχυτήτων στη θέση NEUTRAL (Νεκρά).
  - Βάλτε χειρόφρενο.
  - Θέστε το μηχάνημα εκτός λειτουργίας και αφαιρέστε το κλειδί.
  - Περιμένετε να ακινητοποιηθούν όλα τα κινούμενα μέρη.
- Πριν προβείτε σε ρύθμιση, σέρβις, καθαρισμό ή αποθήκευση του μηχανήματος, αφήστε το μηχάνημα να κρυώσει.
- Μην αποθηκεύετε το μηχάνημα σε χώρους με γυμνές φλόγες, σπινθήρες ή φλόγα-πιλότο (π.χ. σε καυστήρα, λέβητα ή άλλη συσκευή).
- Διατηρείτε όλα τα μέρη του μηχανήματος σε καλή κατάσταση λειτουργίας και όλα τα εξαρτήματα καλά στερεωμένα.
- Συντηρήστε και καθαρίστε τη/τις ζώνη/-ες ασφαλείας, όπως απαιτείται.
- Αντικαταστήστε όλες τις ετικέτες που έχουν φθαρεί, καταστραφεί ή χαθεί.

Μεταφορά του μηχανήματος

- Να είστε προσεκτικοί κατά τη φόρτωση ή εκφόρτωση του μηχανήματος σε τρέιλερ ή φορτηγό.
- Χρησιμοποιείτε ράμπες πλήρους πλάτους για τη φόρτωση του μηχανήματος σε τρέιλερ ή φορτηγό.
- Δέστε με ασφάλεια το μηχάνημα.

Ανατρέξτε στην Σχήμα 17 και στην Σχήμα 18 για τα σημεία πρόσδεσης του μηχανήματος.

Σημείωση: Φορτώστε το μηχάνημα στο τρέιλερ με το εμπρός μέρος του μηχανήματος να κοιτάει προς τα εμπρός. Εάν αυτό δεν είναι εφικτό, στερεώστε το καπό του μηχανήματος στο πλαίσιο με έναν ιμάντα ή αφαιρέστε το καπό και μεταφέρετε και στερεώστε το χωριστά, καθώς ενδέχεται να αποκολληθεί κατά τη μεταφορά.

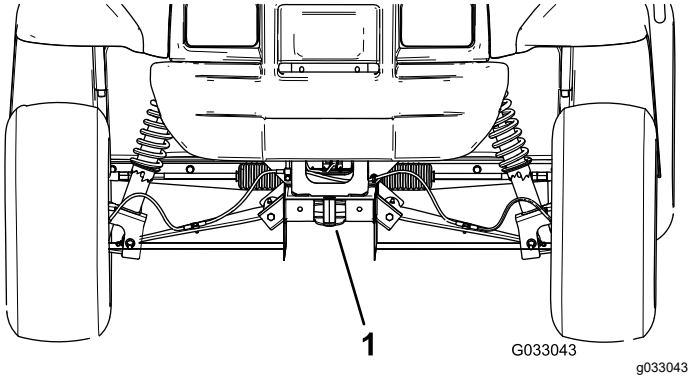

Σχήμα 17

1. Γλωττίδα ρυμούλκησης και σημείο πρόσδεσης (μπροστινό μέρος του μηχανήματος)

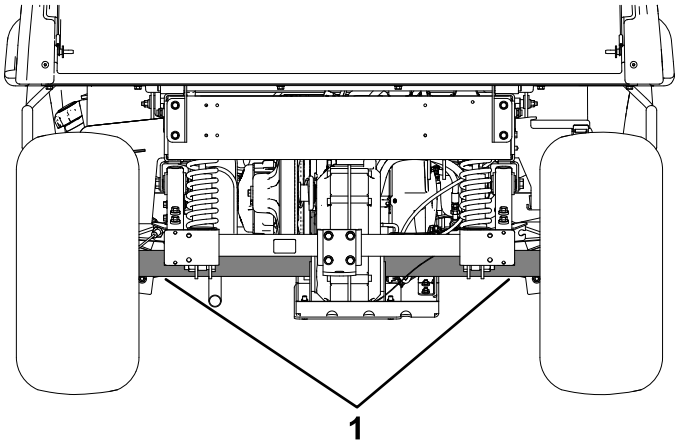

Σχήμα 18

1. Οπίσθια σημεία πρόσδεσης

Ρυμούλκηση του μηχανήματος

Σε περίπτωση έκτακτης ανάγκης, μπορείτε να ρυμουλκήσετε το μηχάνημα για μικρή απόσταση· ωστόσο, αυτό δεν πρέπει να αποτελεί συνήθη διαδικασία λειτουργίας.

⚠ ΠΡΟΕΙΔΟΠΟΊΗΣΗ

Η ρυμούλκηση σε υπερβολική ταχύτητα μπορεί να οδηγήσει σε απώλεια του ελέγχου και να προκαλέσει τραυματισμό.

Μην ρυμουλκείτε ποτέ το μηχάνημα με ταχύτητα μεγαλύτερη από 8 χ.α.ώ.

Η ρυμούλκηση του μηχανήματος πρέπει να γίνεται από 2 άτομα. Εάν πρέπει οπωσδήποτε να μετακινήσετε το μηχάνημα σε αρκετά μεγάλη απόσταση, μεταφέρετέ το με φορτηγό ή τρέιλερ· ανατρέξτε στην ενότητα Ρυμούλκηση τρέιλερ (σελίδα 28)

1. Αφαιρέστε τον ιμάντα κίνησης από το μηχάνημα· ανατρέξτε στην ενότητα Αντικατάσταση του ιμάντα κίνησης (σελίδα 60).
2. Συνδέστε συρματόσχοινο ρυμούλκησης στη γλωττίδα στο μπροστινό μέρος του πλαισίου του μηχανήματος (Σχήμα 17).
3. Μετακινήστε τον λεβιέ ταχυτήτων στη θέση NEUTRAL (Νεκρά) και λύστε το χειρόφρενο.

Ρυμούλκηση τρέιλερ

Το μηχάνημα είναι ικανό να ρυμουλκεί τρέιλερ. Διατίθεται δοκός ρυμούλκησης (κοτσαδόρος) για το μηχάνημα. Για λεπτομέρειες επικοινωνήστε με έναν εξουσιοδοτημένο αντιπρόσωπο σέρβις.

Όταν μεταφέρετε φορτίο ή ρυμουλκείτε τρέιλερ, μην υπερφορτώνετε το μηχάνημα ή το τρέιλερ. Η υπερφόρτωση είτε του μηχανήματος είτε του τρέιλερ μπορεί να οδηγήσει σε ελλιπή απόδοση ή σε βλάβη των φρένων, του άξονα, του κινητήρα, του κιβωτίου ταχυτήτων, του συστήματος διεύθυνσης, των αναρτήσεων, της δομής του αμαξώματος ή των ελαστικών.

Φορτώνετε πάντα το τρέιλερ τοποθετώντας το 60% του βάρους του φορτίου στο μπροστινό μέρος του τρέιλερ. Έτσι, περίπου το 10% του μικτού βάρους του τρέιλερ (GTW) φέρεται από τη δοκό ρυμούλκησης (κοτσαδόρο) του μηχανήματος.

Για να εξασφαλίσετε επαρκή πέδηση και πρόσφυση, φορτώνετε πάντα τη βάση μεταφοράς φορτίου όταν χρησιμοποιείτε τρέιλερ. Μην υπερβαίνετε τα όρια των GTW και GVW.

Μην σταθμεύετε το μηχάνημα σε επικλινές έδαφος όταν ρυμουλκείτε τρέιλερ. Εάν πρέπει οπωσδήποτε να σταθμεύσετε σε επικλινές έδαφος, βάλτε χειρόφρενο και τοποθετήστε τάκους στα ελαστικά του τρέιλερ.

Συντήρηση

Σημείωση: Καθορίστε την αριστερή και δεξιά πλευρά του μηχανήματος από την κανονική θέση χειρισμού.

Ασφάλεια συντήρησης

- Μην επιτρέπετε να γίνεται σέρβις του μηχανήματος από μη εκπαιδευμένα άτομα.
- Πριν απομακρυνθείτε από τη θέση του χειριστή, κάντε τις ακόλουθες ενέργειες:
  - Σταθμεύστε το μηχάνημα σε επίπεδη επιφάνεια.
  - Μετακινήστε τον λεβιέ ταχυτήτων στη θέση NEUTRAL (Νεκρά).
  - Βάλτε χειρόφρενο.
  - Θέστε το μηχάνημα εκτός λειτουργίας και αφαιρέστε το κλειδί.
  - Περιμένετε να ακινητοποιηθούν όλα τα κινούμενα μέρη.
- Πριν προβείτε σε ρύθμιση, σέρβις, καθαρισμό ή αποθήκευση του μηχανήματος, αφήστε το μηχάνημα να κρυώσει.
- Όταν εργάζεστε κάτω από το μηχάνημα, τοποθετείτε τρίποδες στήριξης.
- Μην εργάζεστε κάτω από ανυψωμένη βάση μεταφοράς φορτίου χωρίς να τοποθετήσετε την κατάλληλη διάταξη στήριξης της βάσης.
- Μην φορτίζετε τις μπαταρίες ενώ γίνεται σέρβις του μηχανήματος.
- Για να διασφαλίσετε ότι το μηχάνημα βρίσκεται σε καλή κατάσταση στο σύνολό του, διατηρείτε όλα τα εξαρτήματα καλά στερεωμένα.
- Για να μειωθεί ο δυνητικός κίνδυνος εκδήλωσης πυρκαγιάς, φροντίστε να μην υπάρχει υπερβολική ποσότητα γράσου, χόρτα, φύλλα και συσσώρευση σκόνης στον χώρο του μηχανήματος.
- Αν είναι δυνατόν, μην εκτελείτε εργασίες συντήρησης με το μηχάνημα σε λειτουργία. Παραμείνετε μακριά από κινούμενα μέρη.
- Εάν πρέπει να θέσετε το μηχάνημα σε λειτουργία για να πραγματοποιήσετε κάποια εργασία προσαρμογής στο πλαίσιο της συντήρησης, κρατήστε τα χέρια, τα πόδια, τα ρούχα και άλλα μέρη του σώματός σας μακριά από τα κινούμενα μέρη. Φροντίστε ώστε οι διερχόμενοι να παραμένουν μακριά από το μηχάνημα.
- Αν χυθεί λάδι ή καύσιμο, καθαρίστε το.
- Ελέγχετε τη λειτουργία του χειρόφρενου όπως συνιστάται στο πρόγραμμα συντήρησης και πραγματοποιείτε τις απαιτούμενες προσαρμογές και τον απαιτούμενο σέρβις.
- Διατηρείτε όλα τα μέρη του μηχανήματος σε καλή κατάσταση λειτουργίας και όλα τα εξαρτήματα κατάλληλα στερεωμένα. Αντικαταστήστε τις φθαρμένες ή κατεστραμμένες ετικέτες.
- Μην παρεμποδίζετε ποτέ την προβλεπόμενη λειτουργία των διατάξεων ασφαλείας και μην περιορίζετε την προστασία που παρέχουν.
- Μην αυξάνετε υπερβολικά τις στροφές του κινητήρα αλλάζοντας τις ρυθμίσεις του ρυθμιστή στροφών του κινητήρα. Για να διασφαλίσετε την ασφάλεια και την ακρίβεια, ζητήστε από έναν εξουσιοδοτημένο αντιπρόσωπο σέρβις να ελέγξει τη μέγιστη ταχύτητα του κινητήρα με στροφόμετρο.
- Αν απαιτούνται επισκευές μεγάλης έκτασης ή χρειάζεστε βοήθεια, επικοινωνήστε με εξουσιοδοτημένο διανομέα Toro.
- Η τροποποίηση του μηχανήματος με οποιονδήποτε τρόπο ενδέχεται να επηρεάσει τη λειτουργία, την απόδοση ή την αντοχή του, ή η χρήση του μπορεί να προκαλέσει τραυματισμό ή θάνατο. Η εν λόγω χρήση μπορεί να ακυρώσει την εγγύηση προϊόντος που παρέχει η The Toro® Company.

Συνιστώμενο χρονοδιάγραμμα συντήρησης

Περιοδικότητα εργασιών συντήρησης	Διαδικασία συντήρησης
Μετά τις πρώτες 8 ώρες	• Ελέγξτε την κατάσταση του ιμάντα κίνησης. • Ελέγξτε την τάνυση της γεννήτριας εκκινητήρα.
Μετά τις πρώτες 25 ώρες	• Αλλάξτε το λάδι του κινητήρα. • Αλλάξτε το φίλτρο λαδιού.
Μετά τις πρώτες 50 ώρες	• Ρυθμίστε το διάκενο των βαλβίδων του κινητήρα.
Μετά τις πρώτες 100 ώρες	• Εκτελέστε τις οδηγίες για το στρώσιμο ενός καινούριου μηχανήματος.

Περιοδικότητα εργασιών συντήρησης	Διαδικασία συντήρησης
Πριν από κάθε χρήση ή καθημερινά	• Επιθεωρήστε τη/τις ζώνη/-ες ασφαλείας για τυχόν φθορά, σκισίματα και άλλες ζημίες. Αντικαταστήστε τη/τις ζώνη/-ες ασφαλείας εάν οποιοδήποτε εξάρτημα δεν λειτουργεί σωστά. • Ελέγξτε την πίεση των ελαστικών. • Ελέγξτε τη στάθμη του λαδιού κινητήρα. • Ελέγξτε τη λειτουργία του λεβιέ ταχυτήτων. • Ελέγξτε τη στάθμη των υγρών φρένων. Πριν θέσετε τον κινητήρα σε λειτουργία για πρώτη φορά, ελέγξτε τη στάθμη των υγρών φρένων. • Πλύνετε το μηχάνημα.
Κάθε 100 ώρες	• Αντικαταστήστε το φίλτρο αέρα. Αντικαταστήστε το στοιχείο φίλτρου αέρα νωρίτερα, εάν είναι βρόμικο ή φθαρμένο. • Αλλάξτε το λάδι του κινητήρα. • Αλλάξτε το φίλτρο λαδιού. • Ελέγξτε τα μπουζί. • Ελέγξτε το φίλτρο αέρα για το κάνιστρο ενεργού άνθρακα. • Ελέγξτε την κατάσταση των ελαστικών και των ζαντών. • Σφίξτε με την κατάλληλη ροπή τα παξιμάδια τροχών. • Επιθεωρήστε τα συστήματα διεύθυνσης και ανάρτησης για χαλαρωμένα ή φθαρμένα μέρη. • Ελέγξτε τη γωνία κάμπερ και τη σύγκλιση των εμπρόσθιων τροχών. • Ελέγξτε τη στάθμη του υγρού του κιβωτίου ταχυτήτων. • Ελέγξτε τη λειτουργία της θέσης Neutral (Νεκρά) του λεβιέ ταχυτήτων. • Καθαρίστε τα σημεία ψύξης του κινητήρα. • Ελέγξτε τα φρένα.
Κάθε 200 ώρες	• Αντικαταστήστε το φίλτρο του κάνιστρου ενεργού άνθρακα. • Ρυθμίστε το χειρόφρενο, αν χρειάζεται. • Ελέγξτε την κατάσταση και την τάνυση του ιμάντα κίνησης. • Ελέγξτε την τάνυση της γεννήτριας εκκινητήρα. • Επιθεωρήστε τα φρένα και το χειρόφρενο.
Κάθε 300 ώρες	• Γρασάρετε τα ρουλεμάν των εμπρόσθιων τροχών.
Κάθε 400 ώρες	• Επιθεωρήστε τους σωλήνες και τις συνδέσεις καυσίμου. • Καθαρίστε τον κύριο συμπλέκτη μετάδοσης κίνησης. • Πραγματοποιήστε οπτικό έλεγχο των φρένων για φθαρμένα υλικά τριβής.
Κάθε 600 ώρες	• Ρυθμίστε το διάκενο των βαλβίδων του κινητήρα.
Κάθε 800 ώρες	• Αντικαταστήστε το φίλτρο καυσίμου. • Αλλάξτε το υγρό του κιβωτίου ταχυτήτων.
Κάθε 1000 ώρες	• Αλλάξτε το υγρό φρένων.

Σημείωση: Κατεβάστε δωρεάν το σχεδιάγραμμα ηλεκτρικού συστήματος μεταβαίνοντας στη διεύθυνση www.Toro.com και αναζητώντας το μηχάνημά σας από το σύνδεσμο προς τα εγχειρίδια (Manuals) στην αρχική σελίδα.

Σημαντικό: **Για περισσότερες διαδικασίες συντήρησης, ανατρέξτε στο εγχειρίδιο χρήστη του κινητήρα σας.**

⚠ ΠΡΟΕΙΔΟΠΟΊΗΣΗ

Η μη κατάλληλη συντήρηση του μηχανήματος μπορεί να οδηγήσει σε πρόωρη βλάβη συστημάτων του μηχανήματος, η οποία είναι πιθανό να προκαλέσει τραυματισμό σε εσάς ή σε διερχόμενα άτομα.

Διατηρείτε το μηχάνημα καλά συντηρημένο και σε καλή κατάσταση λειτουργίας, όπως υποδεικνύεται στο παρόν εγχειρίδιο.

⚠ ΠΡΟΣΟΧΉ

Η συντήρηση, επισκευή, ρύθμιση και έλεγχος του μηχανήματος θα πρέπει να γίνονται μόνο από εξειδικευμένο και εξουσιοδοτημένο προσωπικό.

- **Αποφεύγετε τους κινδύνους εκδήλωσης πυρκαγιάς και εξοπλίστε τον χώρο εργασίας με εξοπλισμό πυροπροστασίας. Μην χρησιμοποιείτε γυμνή φλόγα για να ελέγξετε τη στάθμη των υγρών ή τη διαρροή καυσίμου, τη στάθμη του ηλεκτρολύτη των μπαταριών ή του ψυκτικού υγρού.**
- **Μην χρησιμοποιείτε ανοικτά δοχεία καυσίμου ή εύφλεκτα υγρά καθαρισμού για τον καθαρισμό των μερών του μηχανήματος.**

⚠ ΠΡΟΣΟΧΉ

Αν αφήσετε το κλειδί στη μίζα, μπορεί κάποιος να θέσει ακούσια τον κινητήρα σε λειτουργία και να τραυματιστείτε εσείς ή διερχόμενοι.

Σβήστε τον κινητήρα και αφαιρέστε το κλειδί από τον διακόπτη της μίζας προτού εκτελέσετε οποιαδήποτε συντήρηση.

Λίστα ελέγχου για την καθημερινή συντήρηση

Δημιουργήστε αντίγραφα αυτής της σελίδας για συχνή χρήση.

Στοιχείο ελέγχου συντήρησης	**Για την εβδομάδα:**						
	Δευτέρα	**Τρίτη**	**Τετάρτη**	**Πέμπτη**	**Παρασκευή**	**Σάββατο**	**Κυριακή**
Ελέγξτε τη λειτουργία του φρένου και του χειρόφρενου.							
Ελέγξτε τη λειτουργία του λεβιέ ταχυτήτων / της νεκράς.							
Ελέγξτε τη στάθμη του καυσίμου.							
Ελέγξτε τη στάθμη του λαδιού κινητήρα.							
Ελέγξτε τη στάθμη των υγρών φρένων.							
Ελέγξτε τη στάθμη του υγρού του κιβωτίου ταχυτήτων.							
Επιθεωρήστε το φίλτρο αέρα.							
Ελέγξτε τα πτερύγια ψύξης του κινητήρα.							
Ελέγξτε για ασυνήθιστους ήχους του κινητήρα.							
Ελέγξτε για ασυνήθιστους ήχους λειτουργίας.							
Ελέγξτε την πίεση των ελαστικών.							
Ελέγξτε για διαρροές υγρών.							
Ελέγξτε τη λειτουργία των οργάνων.							
Ελέγξτε τη λειτουργία του γκαζιού.							
Πλύνετε το μηχάνημα.							
Επιδιορθώστε τη βαφή όπου υπάρχουν φθορές.							

Συντήρηση του μηχανήματος για ειδικές συνθήκες λειτουργίας

Σημαντικό: **Εάν το μηχάνημα υπόκειται σε οποιαδήποτε από τις συνθήκες που απαριθμούνται παρακάτω, εκτελέστε τη συντήρηση δύο φορές πιο συχνά από το συνηθισμένο:**

- Λειτουργία σε έρημο
- Λειτουργία σε ψυχρό κλίμα—κάτω των 10°C (50°F)
- Ρυμούλκηση τρέιλερ
- Συχνή λειτουργία σε περιβάλλον ιδιαίτερα αυξημένης σκόνης

- Κατασκευαστικά έργα
- Μετά από εκτεταμένη λειτουργία σε λάσπη, άμμο, νερό ή παρεμφερή περιβάλλοντα αυξημένων ρύπων, εκτελέστε τις ακόλουθες ενέργειες:
  - Μεριμνήστε για τον έλεγχο και τον καθαρισμό των φρένων το συντομότερο δυνατό. Έτσι θα αποτραπεί η υπερβολική φθορά από αποξεστικά υλικά.
  - Πλύντε το μηχάνημα μόνο με νερό ή με ήπιο απορρυπαντικό.

    Σημαντικό: **Μην χρησιμοποιείτε υφάλμυρο ή ακάθαρτο νερό για τον καθαρισμό του μηχανήματος.**

Διαδικασίες πριν από τη συντήρηση

Πολλά από τα θέματα που καλύπτονται στην παρούσα ενότητα συντήρησης απαιτούν ανύψωση ή κατέβασμα της βάσης μεταφοράς. Για να αποφύγετε σοβαρό τραυματισμό ή θάνατο, λαμβάνετε τις ακόλουθες προφυλάξεις.

Προετοιμασία του μηχανήματος για συντήρηση

1. Σταθμεύστε το μηχάνημα σε επίπεδη επιφάνεια.
2. Μετακινήστε τον λεβιέ ταχυτήτων στη θέση NEUTRAL (Νεκρά).
3. Βάλτε χειρόφρενο.
4. Σβήστε τον κινητήρα και αφαιρέστε το κλειδί.
5. Αδειάστε και ανυψώστε τη βάση μεταφοράς φορτίου.

Ανύψωση του μηχανήματος

⚠ ΚΊΝΔΥΝΟΣ

Το μηχάνημα ενδέχεται να είναι ασταθές κατά τη χρήση γρύλου. Το μηχάνημα μπορεί να γλιστρήσει από τον γρύλο, με αποτέλεσμα τον τραυματισμό οποιουδήποτε εργάζεται κάτω από αυτό.

- **Μην θέτετε το μηχάνημα σε λειτουργία όταν στηρίζεται σε γρύλο.**
- **Αφαιρείτε πάντα το κλειδί από τον διακόπτη της μίζας προτού κατεβείτε από το μηχάνημα.**
- **Ακινητοποιήστε τα ελαστικά όταν το μηχάνημα στηρίζεται σε εξοπλισμό ανύψωσης.**
- **Χρησιμοποιήστε τρίποδες στήριξης του μηχανήματος αφού το ανυψώσετε.**

Σημαντικό: **Όταν θέτετε το μηχάνημα σε λειτουργία για τακτική συντήρηση ή/και διαγνωστικό έλεγχο, βεβαιωθείτε ότι οι πίσω τροχοί απέχουν 25 mm από το έδαφος και ότι ο οπίσθιος άξονας στηρίζεται σε τρίποδες στήριξης.**

- Το σημείο ανύψωσης στο εμπρός μέρος του μηχανήματος βρίσκεται στο μπροστινό τμήμα του πλαισίου, πίσω από τη γλωττίδα ρυμούλκησης (Σχήμα 19).

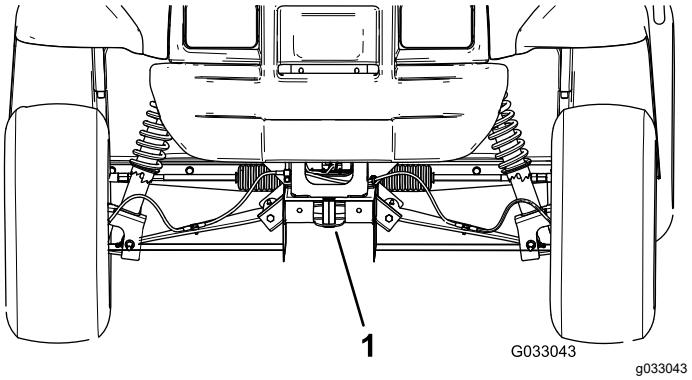

Σχήμα 19

1. Εμπρόσθιο σημείο ανύψωσης

- Το σημείο ανύψωσης στο πίσω μέρος του μηχανήματος βρίσκεται κάτω από τους σωλήνες του άξονα (Σχήμα 20).

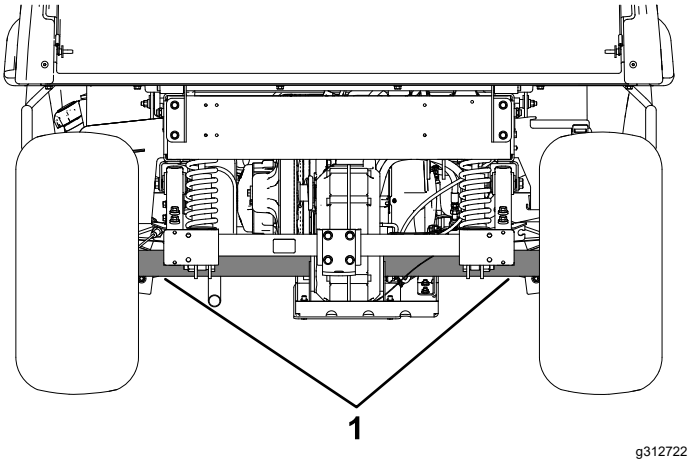

Σχήμα 20

1. Οπίσθια σημεία ανύψωσης

Πρόσβαση στο καπό

Ανύψωση του καπό

1. Ανυψώστε τη λαβή των λαστιχένιων μανδάλων που βρίσκονται στις δύο πλευρές του καπό (Σχήμα 21).

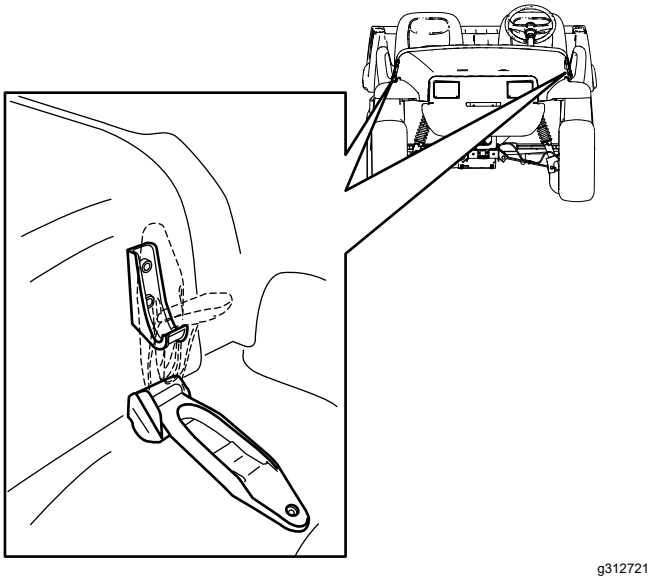

Σχήμα 21

2. Ανυψώστε το καπό.

Κλείσιμο του καπό.

1. Κατεβάστε προσεκτικά το καπό.
2. Ασφαλίστε το καπό ευθυγραμμίζοντας τους λαστιχένιους μανδάλους στα σημεία αγκύρωσής τους που βρίσκονται στις δύο πλευρές του καπό (Σχήμα 21).

Λίπανση

Γρασάρισμα των ρουλεμάν των εμπρόσθιων τροχών

Περιοδικότητα εργασιών σέρβις: Κάθε 300 ώρες

Προδιαγραφή γράσου: Mobilgrease XHP™-222

Αφαίρεση της πλήμνης και του στροφέα

1. Ανυψώστε το εμπρός μέρος του μηχανήματος και στηρίξτε το με τρίποδες στήριξης.
2. Αφαιρέστε τα 4 παξιμάδια που στερεώνουν τον τροχό στην πλήμνη (Σχήμα 22).

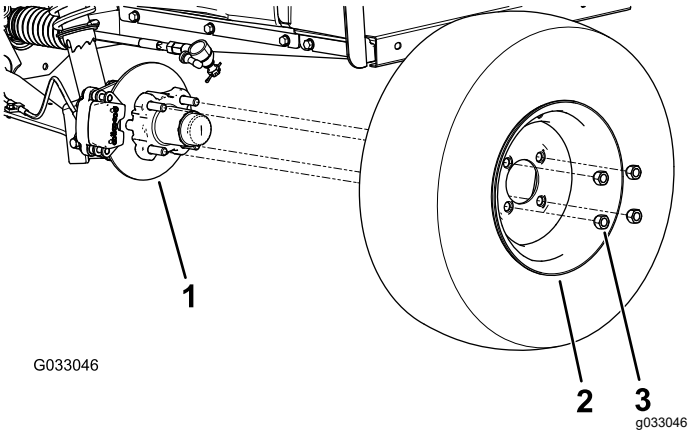

Σχήμα 22

1. Πλήμνη
2. Τροχός
3. Παξιμάδι τροχού

3. Αφαιρέστε τα μπουλόνια φλαντζωτής κεφαλής (⅜" x ¾") που ασφαλίζουν τον βραχίονα του συγκροτήματος φρένων στον άξονα περιστροφής και διαχωρίστε το φρένο από τον άξονα περιστροφής (Σχήμα 23).

   Σημείωση: Προτού προχωρήσετε στο επόμενο βήμα, παρέχετε στήριξη στο συγκρότημα φρένων.

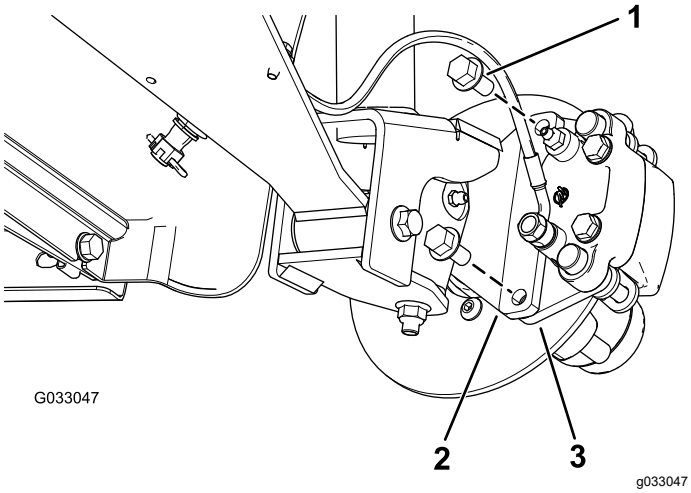

Σχήμα 23

1. Μπουλόνια φλαντζωτής κεφαλής (⅜" x ¾")
2. Άξονας περιστροφής
3. Βραχίονας σιαγόνας φρένου (συγκρότημα φρένων)

4. Αφαιρέστε το προστατευτικό πώμα κατά της σκόνης από την πλήμνη (Σχήμα 24).

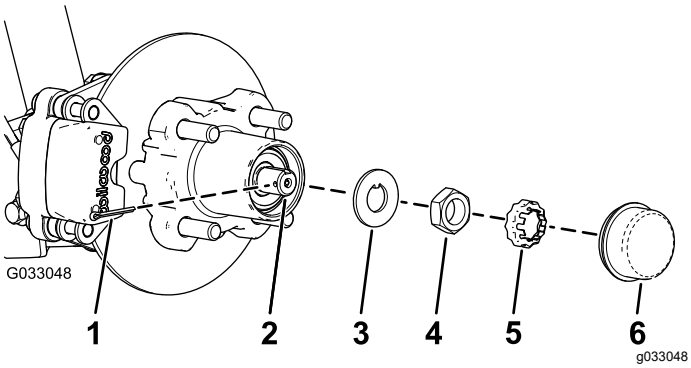

Σχήμα 24

1. Κοπίλια
2. Άξονας περιστροφής
3. Ροδέλα
4. Παξιμάδι άξονα
5. Ασφάλεια παξιμαδιού
6. Προστατευτικό πώμα κατά της σκόνης

5. Αφαιρέστε την κοπίλια και την ασφάλεια παξιμαδιού από τον άξονα και το παξιμάδι άξονα (Σχήμα 24).
6. Αφαιρέστε το παξιμάδι από τον άξονα και διαχωρίστε το συγκρότημα πλήμνης και στροφέα από τον άξονα (Σχήμα 24 και Σχήμα 25).

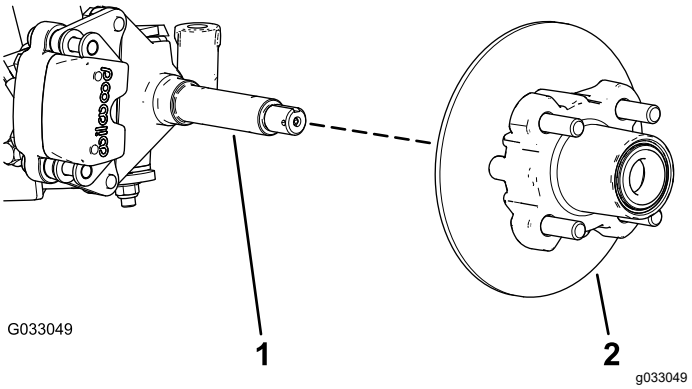

Σχήμα 25

1. Άξονας περιστροφής
2. Συγκρότημα πλήμνης και στροφέα

7. Σκουπίστε τον άξονα με ένα πανί.
8. Επαναλάβετε τα βήματα 1 έως 7 στην πλήμνη και τον στροφέα της άλλης πλευράς του μηχανήματος.

Γρασάρισμα των ρουλεμάν των τροχών

1. Αφαιρέστε τον εξωτερικό δακτύλιο του ρουλεμάν και την υποδοχή του ρουλεμάν από την πλήμνη (Σχήμα 26).

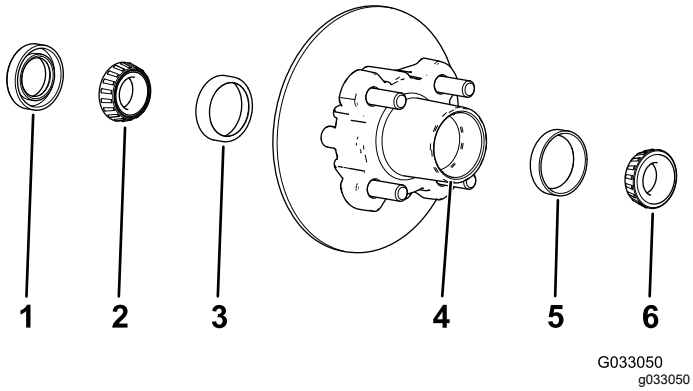

Σχήμα 26

1.	Παρέμβυσμα	4.	Κλωβός ρουλεμάν (πλήμνη)
2.	Εσωτερικός δακτύλιος ρουλεμάν	5.	Υποδοχή εξωτερικού δακτυλίου του ρουλεμάν
3.	Υποδοχή εσωτερικού δακτυλίου του ρουλεμάν	6.	Εξωτερικός δακτύλιος ρουλεμάν

2. Αφαιρέστε το παρέμβυσμα, τον εσωτερικό δακτύλιο του ρουλεμάν από την πλήμνη (Σχήμα 26).
3. Σκουπίστε το παρέμβυσμα και ελέγξτε το για τυχόν φθορές και βλάβες.

   Σημείωση: Μην χρησιμοποιείτε διάλυμα καθαρισμού για να καθαρίσετε το παρέμβυσμα. Αντικαταστήστε το παρέμβυσμα, εάν είναι φθαρμένο ή κατεστραμμένο.
4. Σκουπίστε τα ρουλεμάν και τις υποδοχές ελέγξτε τα για τυχόν φθορές και βλάβες.

   Σημείωση: Αντικαταστήστε τα φθαρμένα ή κατεστραμμένα μέρη. Βεβαιωθείτε ότι τα ρουλεμάν και οι υποδοχές είναι καθαρά και στεγνά.
5. Καθαρίστε τον κλωβό της πλήμνης, απομακρύνοντας γράσο, σκόνη και άλλα ξένα σώματα (Σχήμα 26).
6. Γρασάρετε τα ρουλεμάν με το κατάλληλο γράσο.
7. Γεμίστε τον κλωβό της πλήμνης κατά 50-80% με το κατάλληλο γράσο (Σχήμα 26).
8. Συναρμολογήστε τον εσωτερικό δακτύλιο του ρουλεμάν στην υποδοχή στην εσωτερική πλευρά της πλήμνης και τοποθετήστε το παρέμβυσμα (Σχήμα 26).
9. Επαναλάβετε τα βήματα 1 έως 8 στα ρουλεμάν της άλλης πλήμνης.

Τοποθέτηση της πλήμνης και του στροφέα

1. Εφαρμόστε μια λεπτή στρώση του κατάλληλου γράσου στον άξονα περιστροφής (Σχήμα 27).

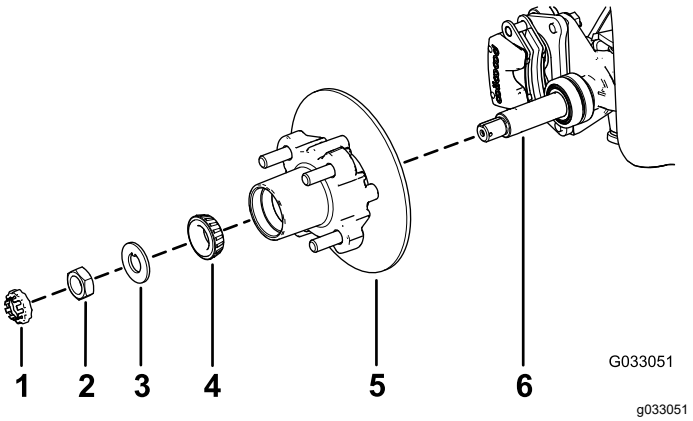

Σχήμα 27

1.	Ασφάλεια παξιμαδιού	4.	Εξωτερικός δακτύλιος ρουλεμάν
2.	Παξιμάδι άξονα	5.	Πλήμνη, στροφέας, εσωτερικός δακτύλιος ρουλεμάν, υποδοχή και παρέμβυσμα
3.	Ροδέλα	6.	Άξονας περιστροφής

2. Συναρμολογήστε την πλήμνη και τον στροφέα στον άξονα, με τον στροφέα από την εσωτερική πλευρά (Σχήμα 27).
3. Συναρμολογήστε τον εξωτερικό δακτύλιο του ρουλεμάν στην υποδοχή και τοποθετήστε το ρουλεμάν στην εξωτερική υποδοχή (Σχήμα 27).
4. Συναρμολογήστε τη ροδέλα στον άξονα (Σχήμα 27).
5. Περάστε το παξιμάδι στον άξονα και σφίξτε το με ροπή 15 N·m, περιστρέφοντας την πλήμνη ώστε να εφαρμόσει το ρουλεμάν (Σχήμα 27).
6. Ξεσφίξτε το παξιμάδι του άξονα μέχρι να είναι δυνατή η ελεύθερη περιστροφή της πλήμνης.
7. Σφίξτε το παξιμάδι του άξονα με ροπή 170 έως 225 N·cm.
8. Τοποθετήστε την ασφάλεια παξιμαδιού πάνω από το παξιμάδι και ελέγξτε την ευθυγράμμιση μεταξύ της υποδοχής της ασφάλειας και της οπής που υπάρχει στον άξονα για την κοπίλια (Σχήμα 28).

   Σημείωση: Εάν η υποδοχή της ασφάλειας και η οπή του άξονα δεν είναι ευθυγραμμισμένες, σφίξτε το παξιμάδι του άξονα ώστε να ευθυγραμμιστούν η υποδοχή και η οπή, με μέγιστη ροπή 226 N·cm του παξιμαδιού.

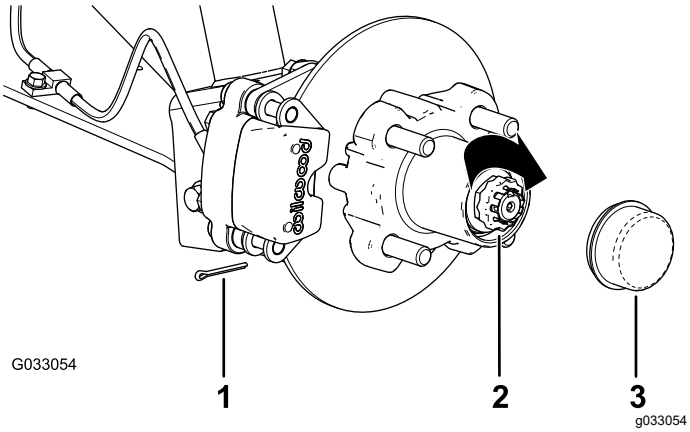

Σχήμα 28

1. Κοπίλια
2. Ασφάλεια παξιμαδιού
3. Προστατευτικό πώμα κατά της σκόνης

9. Τοποθετήστε την κοπίλια και λυγίστε κάθε σκέλος γύρω από την ασφάλεια (Σχήμα 28).
10. Τοποθετήστε το προστατευτικό πώμα κατά της σκόνης πάνω στην πλήμνη (Σχήμα 28).
11. Επαναλάβετε τα βήματα 1 έως 10 στην πλήμνη και τον στροφέα της άλλης πλευράς του μηχανήματος.

Τοποθέτηση των φρένων και των τροχών

1. Καθαρίστε τα 2 μπουλόνια φλαντζωτής κεφαλής (⅜" x ¾") και εφαρμόστε μία στρώση κόλλας σπειρωμάτων μέτριας ισχύος στα σπειρώματα των μπουλονιών.
2. Ευθυγραμμίστε τα τακάκια σε κάθε πλευρά του στροφέα (Σχήμα 23) και τις οπές στον βραχίονα σιαγόνας φρένου με τις οπές στο στήριγμα φρένου του πλαισίου του άξονα (Σχήμα 27).
3. Στερεώστε τον βραχίονα σιαγόνας φρένου στο πλαίσιο του άξονα (Σχήμα 23) με τα 2 μπουλόνια φλαντζωτής κεφαλής (⅜" x ¾").

   Σφίξτε τα μπουλόνια φλαντζωτής κεφαλής με ροπή 47 έως 54 N·m.
4. Ευθυγραμμίστε τις οπές του τροχού με τους πείρους της πλήμνης και συναρμολογήστε τον τροχό στην πλήμνη, με το στέλεχος της βαλβίδας προς τα έξω (Σχήμα 22).

   Σημείωση: Βεβαιωθείτε ότι η επιφάνεια στερέωσης του τροχού είναι ευθυγραμμισμένη με την πλήμνη.
5. Στερεώστε τον τροχό στην πλήμνη με τα παξιμάδια των τροχών (Σχήμα 22).

   Σφίξτε τα παξιμάδια των τροχών με ροπή 108 έως 122 N·m.
6. Επαναλάβετε τα βήματα 1 έως 5 στο φρένο και τον τροχό της άλλης πλευράς του μηχανήματος.

Συντήρηση κινητήρα

Ασφάλεια κινητήρα

- Προτού ελέγξετε τη στάθμη του λαδιού ή προσθέσετε λάδι στον στροφαλοθάλαμο, σβήστε τον κινητήρα, αφαιρέστε το κλειδί και περιμένετε να ακινητοποιηθούν όλα τα κινούμενα μέρη.
- Κρατάτε τα ρούχα, τα χέρια, τα πόδια, το πρόσωπο και τα υπόλοιπα μέρη του σώματός σας μακριά από τον σιγαστήρα και άλλες θερμές επιφάνειες.

Σέρβις του φίλτρου αέρα

Περιοδικότητα εργασιών σέρβις: Κάθε 100 ώρες
Αντικαταστήστε το στοιχείο φίλτρου αέρα νωρίτερα, εάν είναι βρόμικο ή φθαρμένο.

Σημείωση: Το σέρβις του φίλτρου αέρα πρέπει να γίνεται πιο συχνά (ανά λίγες ώρες λειτουργίας) σε περίπτωση χρήσης σε περιβάλλοντα με πολλή σκόνη ή άμμο.

Έλεγχος του φίλτρου αέρα

1. Ανυψώστε τη βάση μεταφοράς φορτίου και στερεώστε την με τη ράβδο στήριξης.
2. Ελέγξτε τον κορμό του φίλτρου αέρα για τυχόν ζημιές που θα μπορούσαν να προκαλέσουν διαρροή αέρα (Σχήμα 29 και Σχήμα 30).

   Σημείωση: Βεβαιωθείτε ότι το κάλυμμα εφαρμόζει στεγανά γύρω από τον κορμό του φίλτρου αέρα.

   Σημείωση: Αν το κάλυμμα ή το περίβλημα του φίλτρου αέρα έχουν φθορές, αντικαταστήστε το.

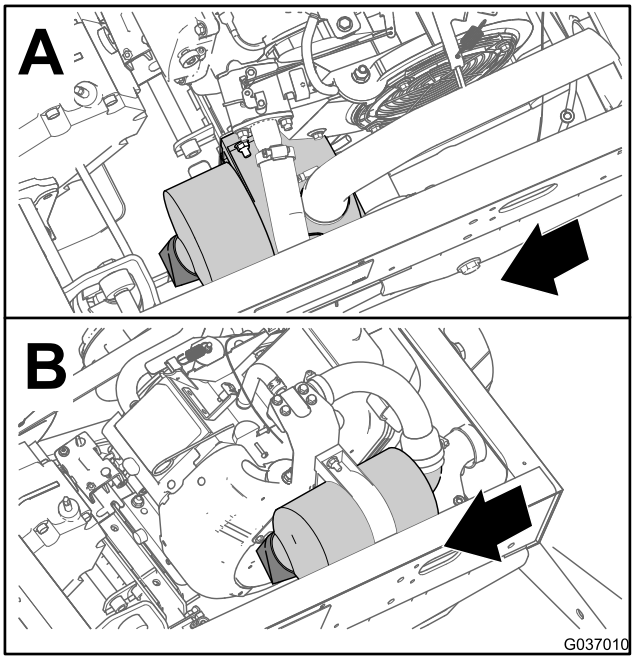

g037010

Σχήμα 29

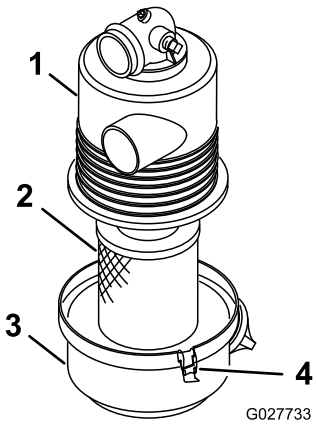

g027733

Σχήμα 30

1. Περίβλημα φίλτρου αέρα
2. Στοιχείο φίλτρου αέρα
3. Κάλυμμα φίλτρου αέρα
4. Μάνδαλο

3. Απασφαλίστε τα μάνδαλα που στερεώνουν το κάλυμμα του φίλτρου αέρα στο περίβλημα του φίλτρου αέρα (Σχήμα 30).
4. Αποσυνδέστε το κάλυμμα από το περίβλημα του φίλτρου αέρα και καθαρίστε την εσωτερική πλευρά του καλύμματος (Σχήμα 30).
5. Αφαιρέστε προσεκτικά το στοιχείο του φίλτρου αέρα από το περίβλημα του φίλτρου.

   Σημείωση: Για να μειώσετε την ποσότητα της σκόνης που θα πέσει μέσα, αποφύγετε το χτύπημα του φίλτρου αέρα στο περίβλημά του.
6. Επιθεωρήστε το στοιχείο του φίλτρου αέρα.
   - Εάν το στοιχείο του φίλτρου αέρα είναι καθαρό, εγκαταστήστε το ξανά. Ανατρέξτε

στην ενότητα Εγκατάσταση του φίλτρου αέρα (σελίδα 39).

- Εάν το στοιχείο του φίλτρου αέρα έχει φθορές, αντικαταστήστε το. Ανατρέξτε στην ενότητα Αντικατάσταση του φίλτρου αέρα (σελίδα 39).

Αντικατάσταση του φίλτρου αέρα

1. Αφαιρέστε το στοιχείο του φίλτρου αέρα.
2. Επιθεωρήστε το καινούριο φίλτρο για τυχόν φθορές κατά τη μεταφορά.

   Σημείωση: Ελέγξτε το άκρο στεγανοποίησης του φίλτρου.

   ***Σημαντικό:* Αν το στοιχείο είναι φθαρμένο, μην το εγκαταστήσετε.**
3. Τοποθετήστε το νέο φίλτρο αέρα· ανατρέξτε στην ενότητα Εγκατάσταση του φίλτρου αέρα (σελίδα 39).

Εγκατάσταση του φίλτρου αέρα

***Σημαντικό:* Για να αποφύγετε βλάβη στον κινητήρα, να τον λειτουργείτε πάντα με εγκατεστημένο ολόκληρο το συγκρότημα του φίλτρου αέρα.**

***Σημαντικό:* Αν το στοιχείο είναι φθαρμένο, μην το χρησιμοποιείτε.**

Σημείωση: Δεν συνιστάται ο καθαρισμός του μεταχειρισμένου στοιχείου φίλτρου αέρα λόγω της πιθανότητας ζημιάς στο υλικό του φίλτρου.

1. Καθαρίστε τη θυρίδα εξώθησης σκόνης που βρίσκεται στο κάλυμμα του φίλτρου αέρα.
2. Αφαιρέστε την ελαστική βαλβίδα εξόδου από το κάλυμμα, καθαρίστε το εσωτερικό και τοποθετήστε ξανά τη βαλβίδα εξόδου.
3. Εφαρμόστε το στοιχείο του φίλτρου αέρα μέσα στο περίβλημά του (Σχήμα 30).

   Σημείωση: Φροντίστε το φίλτρο να σφραγίσει καλά στη θέση του, πιέζοντας το εξωτερικό πλαίσιο του φίλτρου ενώ το τοποθετείτε. Μην ασκείτε πίεση στο εύκαμπτο κεντρικό τμήμα του φίλτρου.
4. Ευθυγραμμίστε το κάλυμμα του φίλτρου αέρα με το περίβλημα του φίλτρου αέρα (Σχήμα 30).
5. Στερεώστε το κάλυμμα στο περίβλημα με τα μάνδαλα (Σχήμα 30).
6. Κατεβάστε τη βάση μεταφοράς φορτίου.

Σέρβις του λαδιού κινητήρα

Περιοδικότητα εργασιών σέρβις: Μετά τις πρώτες 25 ώρες

Κάθε 100 ώρες (Σε ειδικές συνθήκες λειτουργίας, να αντικαθιστάτε το λάδι με τη διπλάσια συχνότητα· ανατρέξτε στην ενότητα Συντήρηση του μηχανήματος για ειδικές συνθήκες λειτουργίας (σελίδα 32).

Σημείωση: Η αλλαγή λαδιού πρέπει να γίνεται πιο συχνά σε περίπτωση χρήσης σε περιβάλλοντα με πολλή σκόνη ή άμμο.

Σημείωση: Απορρίψτε το μεταχειρισμένο λάδι κινητήρα και το φίλτρο λαδιού σε πιστοποιημένο κέντρο ανακύκλωσης.

Προδιαγραφές λαδιού κινητήρα

Τύπος λαδιού: Απορρυπαντικό λάδι (κατηγορία απόδοσης API SL ή υψηλότερη)

Χωρητικότητα στροφαλοθαλάμου: 1,4 L με αλλαγή φίλτρου

Ιξώδες: Βλ. παρακάτω πίνακα.

USE THESE SAE VISCOSITY OILS

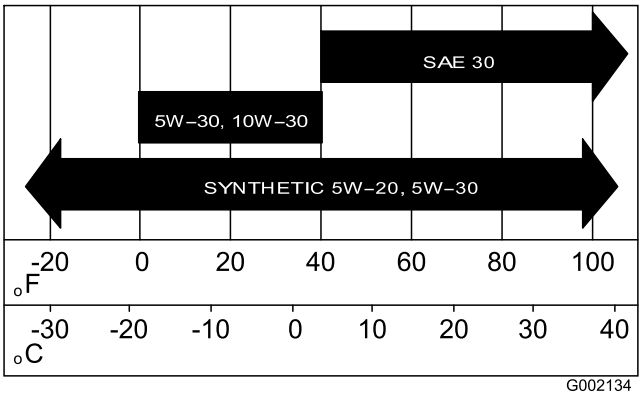

g002134

Σχήμα 31

Έλεγχος στάθμης λαδιού κινητήρα

Περιοδικότητα εργασιών σέρβις: Πριν από κάθε χρήση ή καθημερινά

1. Σταθμεύστε το μηχάνημα σε επίπεδο έδαφος, μετακινήστε τον λεβιέ ταχυτήτων στη θέση NEUTRAL (Νεκρά), βάλτε χειρόφρενο, σβήστε τον κινητήρα και αφαιρέστε το κλειδί.
2. Ανυψώστε τη βάση μεταφοράς φορτίου.
3. Χρησιμοποιήστε ένα πανί για να καθαρίσετε την περιοχή γύρω από τον δείκτη στάθμης λαδιού και την τάπα πλήρωσης (Σχήμα 32), ώστε να μην εισχωρήσει σκόνη στη σωληνωτή υποδοχή ή στο στόμιο πλήρωσης και προκαλέσει ζημιά στον κινητήρα.

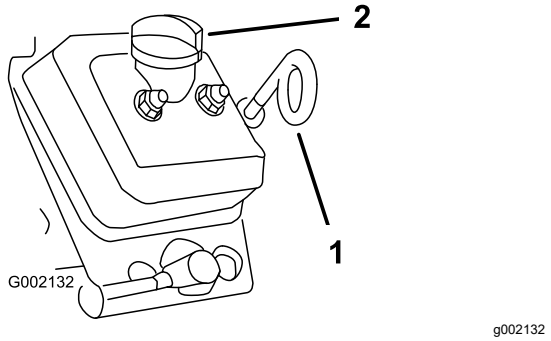

Σχήμα 32

1. Δείκτης στάθμης λαδιού (με τον δακτύλιο στραμμένο προς τα κάτω)
2. Τάπα πλήρωσης (στόμιο πλήρωσης)

4. Αφαιρέστε τον δείκτη στάθμης λαδιού και καθαρίστε τον με πανί (Σχήμα 32).
5. Εισαγάγετε τον δείκτη στάθμης μέχρι τέρμα μέσα στον σωλήνα (Σχήμα 32).
6. Τραβήξτε πάλι έξω τον δείκτη στάθμης λαδιού και ελέγξτε το άκρο.
7. Εάν η στάθμη λαδιού είναι χαμηλή, αφαιρέστε την τάπα πλήρωσης και προσθέστε το προβλεπόμενο λάδι μέσα στο στόμιο πλήρωσης μέχρι η στάθμη του λαδιού στον δείκτη να φτάσει στην ένδειξη «Full» (Γεμάτο).

   Σημείωση: Προσθέστε το λάδι αργά, ελέγχοντας συχνά τη στάθμη του λαδιού κατά τη διαδικασία. **Μη βάζετε παραπάνω λάδι στον κινητήρα**.
8. Τοποθετήστε την τάπα πλήρωσης (Σχήμα 32).
9. Τοποθετήστε τον δείκτη στάθμης λαδιού στη θέση του και βεβαιωθείτε ότι έχει εφαρμόσει καλά (Σχήμα 32).

   Σημαντικό: **Βεβαιωθείτε ότι ο δακτύλιος του δείκτη στάθμης λαδιού έχει κατεύθυνση προς τα κάτω.**
10. Κατεβάστε τη βάση μεταφοράς φορτίου.

Αλλαγή λαδιού κινητήρα

1. Σταθμεύστε το μηχάνημα σε επίπεδη επιφάνεια, μετακινήστε τον λεβιέ ταχυτήτων στη θέση NEUTRAL (Νεκρά) και βάλτε χειρόφρενο.
2. Βάλτε μπρος το μηχάνημα και αφήστε τον κινητήρα σε λειτουργία για λίγα λεπτά.
3. Σβήστε τον κινητήρα και αφαιρέστε το κλειδί.
4. Ανυψώστε τη βάση μεταφοράς φορτίου και στερεώστε την με τη ράβδο στήριξης.
5. Αποσυνδέστε το αρνητικό καλώδιο της μπαταρίας· ανατρέξτε στην ενότητα Αποσύνδεση της μπαταρίας (σελίδα 48).
6. Τοποθετήστε ένα δοχείο συλλογής κάτω από την τάπα αποστράγγισης (Σχήμα 33).

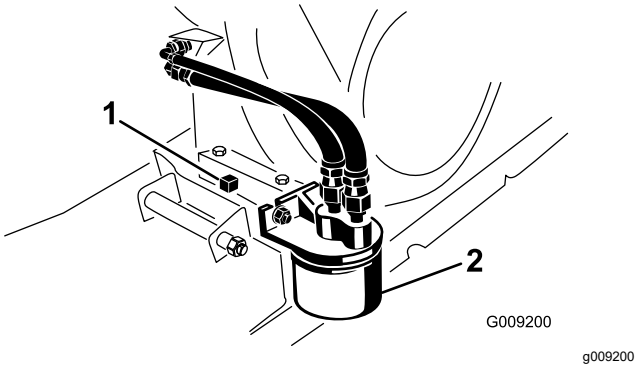

Σχήμα 33

1. Τάπα αποστράγγισης
2. Φίλτρο λαδιού κινητήρα

7. Αφαιρέστε την τάπα αποστράγγισης και το παρέμβυσμα (Σχήμα 33).

   Σημείωση: Αφήστε το λάδι να στραγγίσει πλήρως από τον κινητήρα.
8. Τοποθετήστε την τάπα αποστράγγισης και το παρέμβυσμα και σφίξτε την τάπα αποστράγγισης με ροπή 17,6 N·m.
9. Προσθέστε λάδι από το στόμιο πλήρωσης μέχρι η στάθμη του λαδιού στον δείκτη να φτάσει στην ένδειξη «Full» (Γεμάτο).

   Σημείωση: Μη βάζετε παραπάνω λάδι στον κινητήρα.
10. Εφαρμόστε την τάπα πλήρωσης και τον δείκτη στάθμης σφιχτά στη θέση τους.
11. Συνδέστε την μπαταρία και κατεβάστε τη βάση μεταφοράς φορτίου.

Αλλαγή του φίλτρου λαδιού κινητήρα

Περιοδικότητα εργασιών σέρβις: Μετά τις πρώτες 25 ώρες

Κάθε 100 ώρες/Κάθε χρόνο (όποιο από τα δύο προηγηθεί) Σε ειδικές συνθήκες λειτουργίας, να αντικαθιστάτε το λάδι με τη διπλάσια συχνότητα· ανατρέξτε στην ενότητα Συντήρηση του μηχανήματος για ειδικές συνθήκες λειτουργίας (σελίδα 32).

1. Αποστραγγίστε το λάδι από τον κινητήρα.
2. Αφαιρέστε το υφιστάμενο φίλτρο λαδιού (Σχήμα 33).
3. Απλώστε μια λεπτή στρώση καθαρού λαδιού στη φλάντζα του νέου φίλτρου λαδιού.
4. Βιδώστε το νέο φίλτρο στον προσαρμογέα φίλτρου μέχρι η φλάντζα να έρθει σε επαφή με

την επιφάνεια στερέωσης και, στη συνέχεια, σφίξτε το φίλτρο κατά ½ έως ¾ της στροφής ακόμα (Σχήμα 33).

Σημαντικό: **Μη σφίγγετε υπερβολικά το φίλτρο λαδιού.**

5. Γεμίστε τον στροφαλοθάλαμο με το προβλεπόμενο λάδι (Σχήμα 31).
6. Βάλτε μπροστά τον κινητήρα, αφήστε τον να δουλέψει και ελέγξτε για τυχόν διαρροές λαδιού.
7. Σβήστε τον κινητήρα και ελέγξτε τη στάθμη του λαδιού κινητήρα.

   Σημείωση: Εάν χρειάζεται, προσθέστε το προβλεπόμενο λάδι στον κινητήρα μέχρι η στάθμη του λαδιού στον δείκτη να φτάσει στην ένδειξη «Full» (Γεμάτο).

Σέρβις των μπουζί

Περιοδικότητα εργασιών σέρβις: Κάθε 100 ώρες/Κάθε χρόνο (όποιο από τα δύο προηγηθεί) Αντικαταστήστε τα μπουζί, εφόσον απαιτείται.

Τύπος: Champion RN14YC (ή αντίστοιχο).

Διάκενο αέρα: 0,762 mm

Σημαντικό: **Πρέπει να αντικαθιστάτε το μπουζί όταν παρουσιάζει ρωγμές, έμφραξη, είναι λερωμένο ή δεν λειτουργεί σωστά. Μην καθαρίζετε με αμμοβολή, τρίβετε ή καθαρίζετε τα ηλεκτρόδια με συρματόβουρτσα, καθώς ενδέχεται να απελευθερωθούν ακαθαρσίες από το μπουζί και να πέσουν στον κύλινδρο. Αυτό συνήθως προκαλεί βλάβη στον κινητήρα.**

Σημείωση: Το μπουζί θα πρέπει να αφαιρείται και να ελέγχεται κάθε φορά που παρουσιάζεται πρόβλημα στη λειτουργία του κινητήρα.

1. Καθαρίστε τον χώρο γύρω από το μπουζί ώστε να μην είναι δυνατή η είσοδος ξένων αντικειμένων στον κύλινδρο κατά την αφαίρεση του μπουζί.
2. Τραβήξτε και βγάλτε τον ακροδέκτη του μπουζί.
3. Αφαιρέστε το μπουζί από την κυλινδροκεφαλή.
4. Ελέγξτε την κατάσταση του πλευρικού ηλεκτροδίου, του κεντρικού ηλεκτροδίου και της μόνωσης του κεντρικού ηλεκτροδίου για να βεβαιωθείτε ότι δεν υπάρχουν φθορές (Σχήμα 34).

   Σημείωση: Αν το μπουζί είναι φθαρμένο ή κατεστραμμένο, μην το χρησιμοποιείτε. Αντικαταστήστε το με ένα καινούριο μπουζί του συγκεκριμένου τύπου.

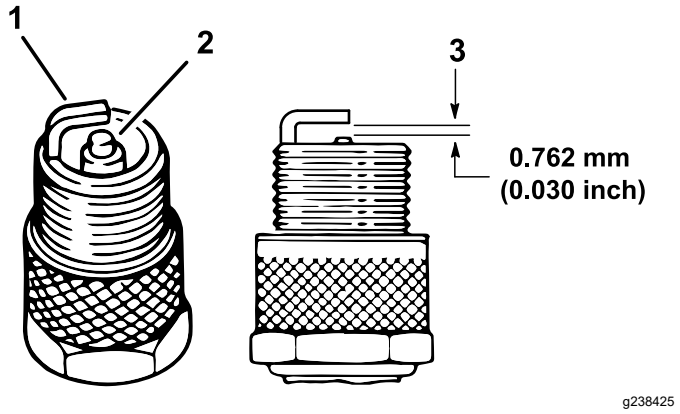

Σχήμα 34

1. Πλευρικό ηλεκτρόδιο
2. Μόνωση κεντρικού ηλεκτροδίου
3. Διάκενο αέρα (όχι υπό κλίμακα)

5. Ρυθμίστε το διάκενο αέρα ανάμεσα στο κεντρικό ηλεκτρόδιο και το πλευρικό ηλεκτρόδιο στα 0,762 mm όπως φαίνεται στο Σχήμα 34.
6. Τοποθετήστε το μπουζί στην κυλινδροκεφαλή και σφίξτε το μπουζί με ροπή 20 N·m.
7. Τοποθετήστε το καλώδιο του μπουζί.
8. Επαναλάβετε τα βήματα 1 έως 7 για το άλλο μπουζί.

Ρύθμιση υψηλών/χαμηλών στροφών

1. Ανυψώστε τη βάση μεταφοράς φορτίου και στερεώστε την σε ανοιχτή θέση με τη ράβδο στήριξης.
2. Με το μηχάνημα σβηστό, πατήστε πλήρως το πεντάλ του γκαζιού και μετρήστε το διάκενο ανάμεσα στο εμπρόσθιο χείλος του γωνιακού μοχλού του ρυθμιστή στροφών και στην προεξοχή του στηρίγματος.

   Αυτό το διάκενο πρέπει να κυμαίνεται μεταξύ 0,8 και 2,0 mm.
3. Στη ντίζα γκαζιού, ξεσφίξτε το εμπρόσθιο ασφαλιστικό παξιμάδι και σφίξτε το οπίσθιο ασφαλιστικό παξιμάδι για να αυξήσετε τις χαμηλές στροφές (Σχήμα 35).

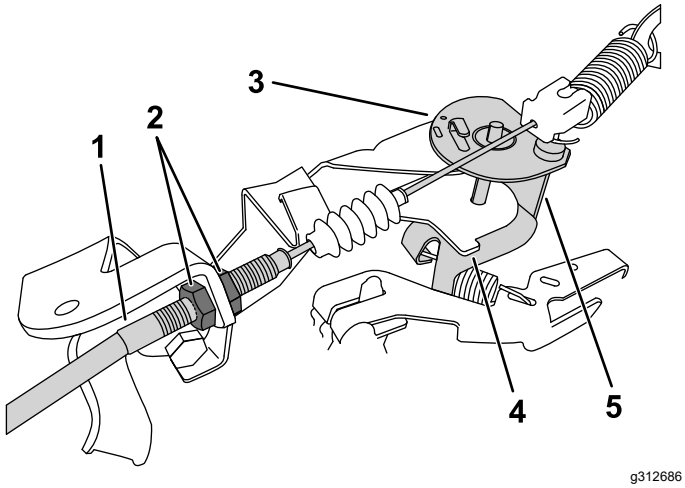

Σχήμα 35

Εμφανίζεται ο γωνιακός μοχλός χωρίς να έχει πατηθεί το πεντάλ γκαζιού

1. Ντίζα γκαζιού
2. Ασφαλιστικά παξιμάδια
3. Γωνιακός μοχλός
4. Προεξοχή στηρίγματος
5. Εμπρόσθιο χείλος

4. Δοκιμάστε τις υψηλές στροφές με στροφόμετρο:
   A. Γυρίστε τον διακόπτη μίζας στη θέση ON (Σε λειτουργία).
   B. Βεβαιωθείτε ότι ο λεβιές ταχυτήτων βρίσκεται στη θέση NEUTRAL (Νεκρά).
   C. Πιέστε το πεντάλ γκαζιού μέχρι το τέλος της διαδρομής και μετρήστε την ταχύτητα περιστροφής κινητήρα με στροφόμετρο· η ταχύτητα περιστροφής κινητήρα θα πρέπει να κυμαίνεται μεταξύ 3.550 και 3.650 rpm. Αν δεν βρίσκεται σε αυτό το εύρος, σβήστε τον κινητήρα και ρυθμίστε τα ασφαλιστικά παξιμάδια του καλωδίου.

   Σημαντικό: **Μην χαμηλώνετε τις υψηλές στροφές. Κάντε δοκιμή με στροφόμετρο για να βεβαιωθείτε ότι οι υψηλές στροφές κυμαίνονται μεταξύ 3.550 και 3.650 rpm.**
5. Πιέστε τη ράβδο στήριξης και κατεβάστε τη βάση μεταφοράς φορτίου.

Συντήρηση συστήματος καυσίμου

Επιθεώρηση σωλήνων και συνδέσεων καυσίμου

Περιοδικότητα εργασιών σέρβις: Κάθε 400 ώρες/Κάθε χρόνο (όποιο από τα δύο προηγηθεί)

Επιθεωρήστε τους σωλήνες, τα εξαρτήματα και τους σφιγκτήρες καυσίμου για σημάδια διαρροής, αλλοιώσεις, φθορές ή χαλαρωμένες συνδέσεις.

Σημείωση: Προτού χρησιμοποιήσετε το μηχάνημα, επισκευάστε τα μέρη του συστήματος τροφοδοσίας καυσίμου που έχουν φθορές ή διαρροές.

Αντικατάσταση του φίλτρου καυσίμου

Περιοδικότητα εργασιών σέρβις: Κάθε 800 ώρες/Κάθε χρόνο (όποιο από τα δύο προηγηθεί)

1. Ανυψώστε τη βάση μεταφοράς φορτίου και στερεώστε την με τη ράβδο στήριξης.
2. Γυρίστε τον διακόπτη της μίζας στη θέση OFF (Εκτός λειτουργίας) και αφαιρέστε το κλειδί.
3. Αποσυνδέστε την μπαταρία· ανατρέξτε στην ενότητα Αποσύνδεση της μπαταρίας (σελίδα 48).
4. Τοποθετήστε ένα δοχείο συλλογής κάτω από το φίλτρο καυσίμου.
5. Αφαιρέστε τους σφιγκτήρες που συγκρατούν το φίλτρο καυσίμου στα σωληνάκια καυσίμου (Σχήμα 36).

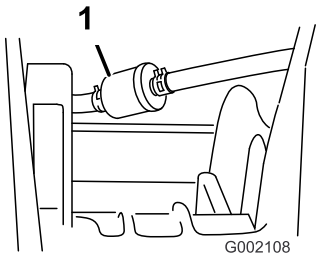

g002108

Σχήμα 36

1. Φίλτρο καυσίμου

6. Αφαιρέστε το παλιό φίλτρο καυσίμου από τα σωληνάκια καυσίμου.

   Σημείωση: Στραγγίξτε το παλιό φίλτρο και απορρίψτε το σε πιστοποιημένο κέντρο ανακύκλωσης.

7. Τοποθετήστε το ανταλλακτικό φίλτρο στα σωληνάκια καυσίμου έτσι ώστε το βέλος να δείχνει **προς** το καρμπιρατέρ.
8. Ασφαλίστε το φίλτρο στα σωληνάκια με τους σφιγκτήρες που αφαιρέσατε στο βήμα 5.
9. Συνδέστε την μπαταρία και κατεβάστε τη βάση μεταφοράς φορτίου· ανατρέξτε στην ενότητα Σύνδεση της μπαταρίας (σελίδα 49).

Σέρβις του κάνιστρου ενεργού άνθρακα

Έλεγχος του φίλτρου αέρα για το κάνιστρο ενεργού άνθρακα

Περιοδικότητα εργασιών σέρβις: Κάθε 100 ώρες—Ελέγξτε το φίλτρο αέρα για το κάνιστρο ενεργού άνθρακα.

Ελέγξτε το άνοιγμα στο κάτω μέρος του φίλτρου αέρα για το κάνιστρο ενεργού άνθρακα ώστε να βεβαιωθείτε ότι είναι καθαρό και ότι δεν έχει σκόνη και ξένα υλικά που το φράσσουν (Σχήμα 37).

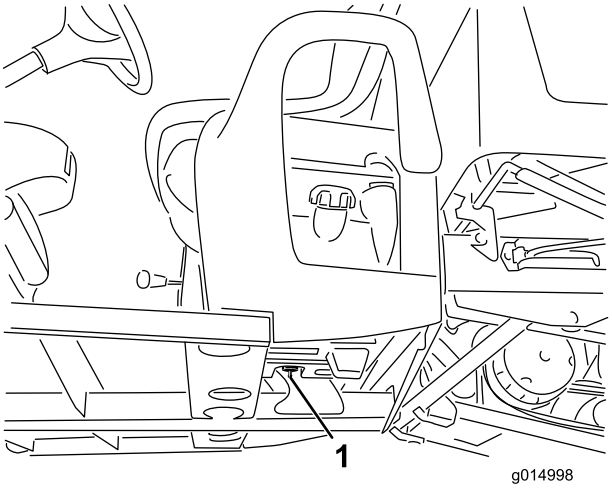

g014998

Σχήμα 37

1. Άνοιγμα φίλτρου αέρα (βρίσκεται στο εσωτερικό του ρεζερβουάρ καυσίμου και κάτω από το κάνιστρο ενεργού άνθρακα)

Αλλαγή του φίλτρου του κάνιστρου ενεργού άνθρακα

Περιοδικότητα εργασιών σέρβις: Κάθε 200 ώρες—Αντικαταστήστε το φίλτρο του κάνιστρου ενεργού άνθρακα.

1. Αφαιρέστε τον σπαρωτό σύνδεσμο του φίλτρου του κάνιστρου ενεργού άνθρακα από τον εύκαμπτο σωλήνα που υπάρχει στην κάτω

πλευρά του κάνιστρου ενεργού άνθρακα και αφαιρέστε το φίλτρο.

Σημείωση: Απορρίψτε το παλιό φίλτρο.

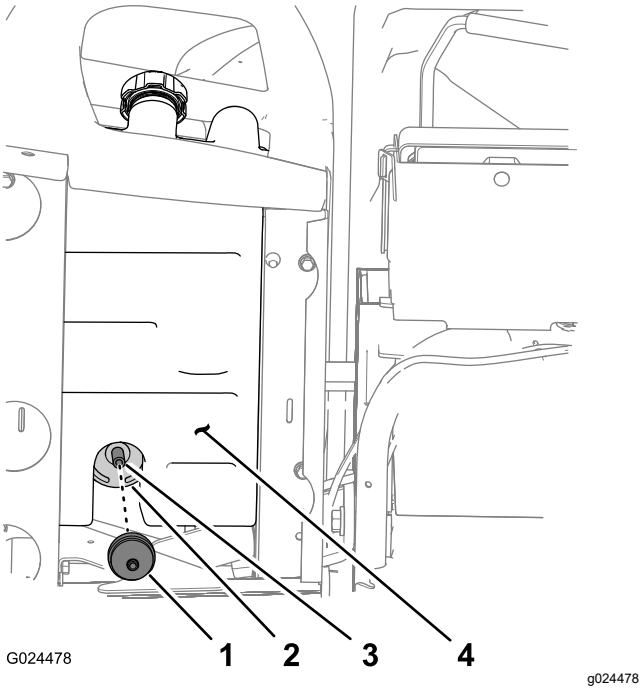

Σχήμα 38

1. Φίλτρο κάνιστρου ενεργού άνθρακα
2. Κάνιστρο ενεργού άνθρακα
3. Εύκαμπτος σωλήνας
4. Ρεζερβουάρ καυσίμου

2. Εφαρμόστε μέχρι τέρμα τον σπαρωτό σύνδεσμο του νέου φίλτρου του κάνιστρου ενεργού άνθρακα στον εύκαμπτο σωλήνα που υπάρχει στην κάτω πλευρά του κάνιστρου ενεργού άνθρακα.

Αντικατάσταση του κάνιστρου ενεργού άνθρακα

Σημείωση: Αντικαταστήστε το κάνιστρο ενεργού άνθρακα εάν έχει υποστεί ζημιά, έχει φράξει ή εάν το μηχάνημα λειτουργεί χωρίς φίλτρο στο κάνιστρο ενεργού άνθρακα.

Σημείωση: Αντικαταστήστε το φίλτρο του κάνιστρου ενεργού άνθρακα κατά την αντικατάσταση του κάνιστρου.

Αποσύνδεση των χειριστηρίων στη βάση του καθίσματος

1. Αφαιρέστε το κουμπί από τον λεβιέ ταχυτήτων (Σχήμα 39).

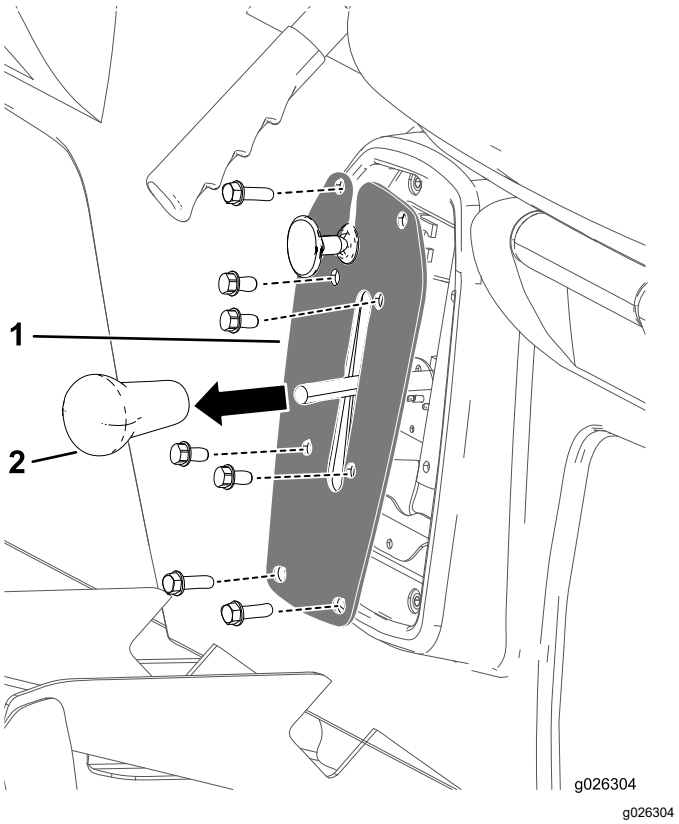

Σχήμα 39

1. Πλάκα λεβιέ
2. Κουμπί λεβιέ ταχυτήτων

2. Αφαιρέστε τα 4 μπουλόνια που συγκρατούν την πλάκα του λεβιέ στη βάση του λεβιέ (Σχήμα 39).
3. Αφαιρέστε τα 4 μπουλόνια που συγκρατούν την πλάκα του λεβιέ στη βάση του καθίσματος και αφαιρέστε την πλάκα του λεβιέ (Σχήμα 39).

Αποσύνδεση της ντίζας του χειρόφρενου

1. Στο κάτω μέρος του μηχανήματος, αφαιρέστε τον σφιγκτήρα καλωδίων που συγκρατεί τη ντίζα του χειρόφρενου στη γραμμή του κύριου φρένου (Σχήμα 40).

2. Σημειώστε ένα σημάδι αναφοράς περιστροφής στο εμπρόσθιο ασφαλιστικό παξιμάδι της ντίζας του χειρόφρενου (Σχήμα 40).

Σημείωση: Βεβαιωθείτε ότι το εμπρόσθιο ασφαλιστικό παξιμάδι δεν περιστρέφεται.

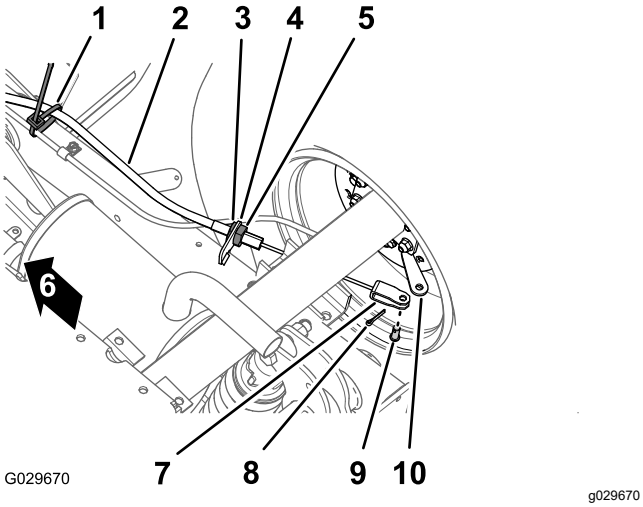

Σχήμα 40

1. Δεματικό καλωδίων
2. Ντίζα χειρόφρενου
3. Εμπρόσθιο ασφαλιστικό παξιμάδι
4. Στήριγμα ντίζας φρένων
5. Πίσω ασφαλιστικό παξιμάδι
6. Εμπρός πλευρά του μηχανήματος
7. Δίχαλο
8. Κοπίλια
9. Πείρος ασφαλείας
10. Μοχλός ενεργοποίησης φρένων

3. Χαλαρώστε το πίσω ασφαλιστικό παξιμάδι και αφαιρέστε το καλώδιο από το στήριγμα της ντίζας φρένων (Σχήμα 40).
4. Αφαιρέστε την κοπίλια και τον πείρο ασφαλείας που συγκρατούν το δίχαλο της ντίζας του χειρόφρενου στον μοχλό ενεργοποίησης φρένων και αποσυνδέστε τη ντίζα από τον μοχλό (Σχήμα 40).
5. Επαναλάβετε τα βήματα 1 έως 4 για την ντίζα του χειρόφρενου στην άλλη πλευρά του μηχανήματος.

Αφαίρεση των καθισμάτων και των βάσεων των καθισμάτων

1. Στο κάτω μέρος του μηχανήματος, αφαιρέστε τα 8 μπουλόνια φλαντζωτής κεφαλής και τις 8 ροδέλες που συγκρατούν τη βάση του καθίσματος στην πλάκα του δαπέδου και στο οπίσθιο κανάλι της καμπίνας (Σχήμα 41).

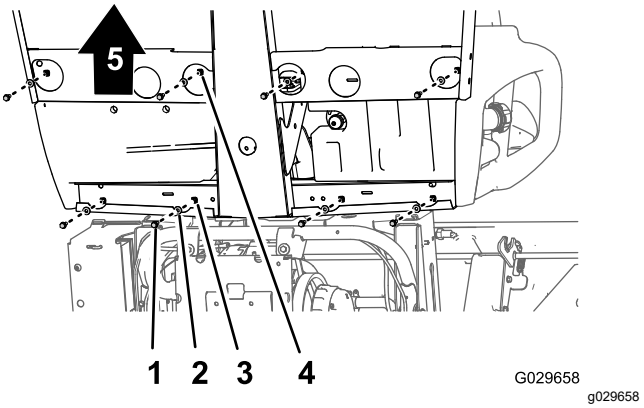

Σχήμα 41

1. Μπουλόνι φλαντζωτής κεφαλής
2. Ροδέλα
3. Οπή (οπίσθιο κανάλι της καμπίνας)
4. Οπή (πλάκα δαπέδου)
5. Εμπρός πλευρά του μηχανήματος

2. Ανασηκώστε προσεκτικά τα καθίσματα, τη βάση των καθισμάτων και τις ντίζες του χειρόφρενου από το μηχάνημα (Σχήμα 41).

Σημαντικό: **Προσέξτε τη διαδρομή των ντιζών του χειρόφρενου κατά μήκος του σασί, καθώς ανυψώνετε τα καθίσματα και τη βάση τους από το μηχάνημα.**

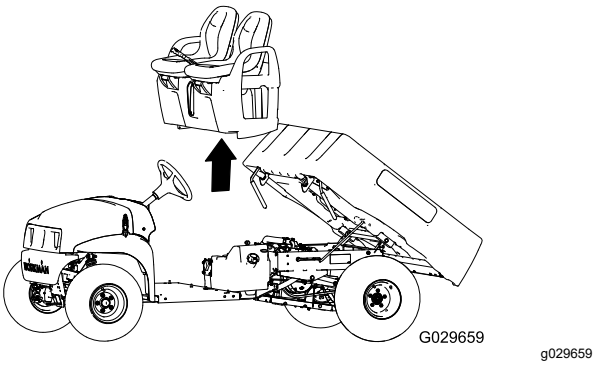

Σχήμα 42

Αντικατάσταση του κάνιστρου ενεργού άνθρακα

1. Αφαιρέστε τον εύκαμπτο σωλήνα κενού από τον σύνδεσμο του κάνιστρου ενεργού άνθρακα που φέρει την ένδειξη «Purge» (Εξαέρωση) (Σχήμα 43).

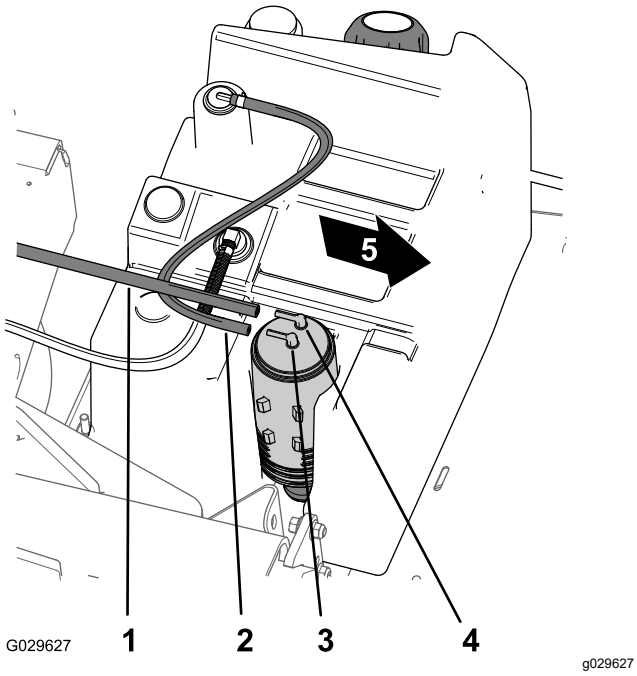

Σχήμα 43

1. Εύκαμπτος σωλήνας κενού
2. Εύκαμπτος σωλήνας ρεζερβουάρ καυσίμου
3. Σύνδεσμος κάνιστρου ενεργού άνθρακα (Ρεζερβουάρ)
4. Σύνδεσμος κάνιστρου ενεργού άνθρακα (Εξαέρωση)
5. Εμπρός πλευρά του μηχανήματος

2. Αποσυνδέστε τον εύκαμπτο σωλήνα του ρεζερβουάρ από τον σύνδεσμο του κάνιστρου ενεργού άνθρακα που φέρει την ένδειξη «Fuel Tank» (Ρεζερβουάρ) (Σχήμα 43).
3. Ανασηκώστε το κάνιστρο ενεργού άνθρακα από τη βάση στήριξής του στο ρεζερβουάρ (Σχήμα 44).

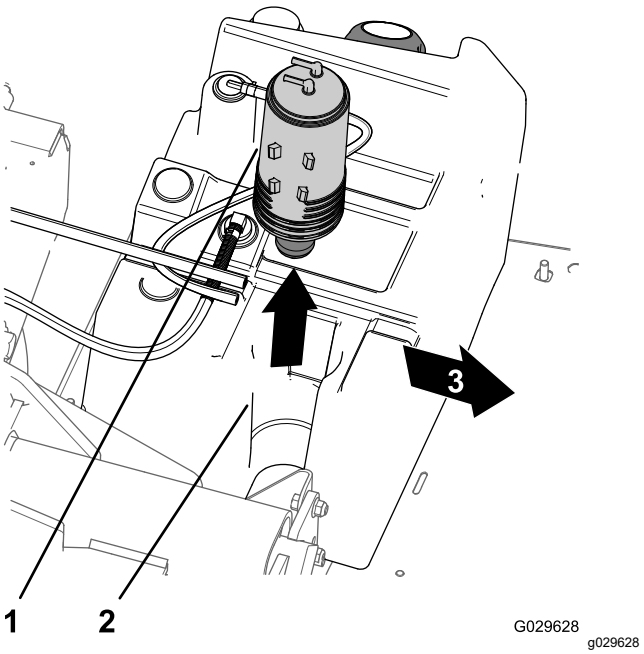

Σχήμα 44

1. Κάνιστρο ενεργού άνθρακα
2. Βάση στήριξης του κάνιστρου ενεργού άνθρακα (ρεζερβουάρ)
3. Εμπρός πλευρά του μηχανήματος

4. Αφαιρέστε το φίλτρο του κάνιστρου ενεργού άνθρακα και το μικρό τμήμα εύκαμπτου σωλήνα από τον κάτω σύνδεσμο του παλιού κάνιστρου ενεργού άνθρακα (Σχήμα 45).

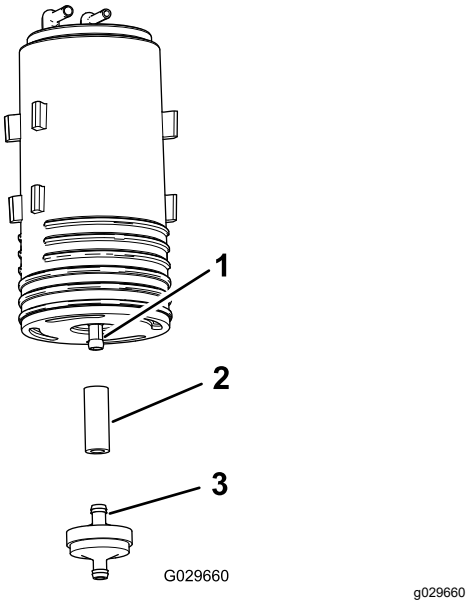

Σχήμα 45

1. Κάτω σύνδεσμος (κάνιστρο ενεργού άνθρακα)
2. Εύκαμπτος σωλήνας
3. Φίλτρο κάνιστρου ενεργού άνθρακα

5. Συνδέστε τον εύκαμπτο σωλήνα στον κάτω σύνδεσμο του νέου κάνιστρου ενεργού άνθρακα (Σχήμα 45).
6. Τοποθετήστε τον σύνδεσμο ενός νέου φίλτρου κάνιστρου ενεργού άνθρακα στον εύκαμπτο σωλήνα (Σχήμα 45).
7. Τοποθετήστε το νέο κάνιστρο ενεργού άνθρακα στη βάση στήριξης του κάνιστρου ενεργού άνθρακα του ρεζερβουάρ καυσίμου, με τους συνδέσμους εξαέρωσης και ρεζερβουάρ ευθυγραμμισμένους προς τα πίσω (Σχήμα 44).
8. Συναρμολογήστε τον εύκαμπτο σωλήνα κενού στον σύνδεσμο «Purge» (Εκκαθάριση) του κάνιστρου ενεργού άνθρακα και τον εύκαμπτο σωλήνα του ρεζερβουάρ στον σύνδεσμο «Fuel Tank» (Ρεζερβουάρ) (Σχήμα 43).

Τοποθέτηση των καθισμάτων και της βάσης των καθισμάτων

1. Τοποθετήστε τα καθίσματα και τη βάση τους πάνω στο μηχάνημα και ευθυγραμμίστε τις ντίζες των φρένων με το σασί (Σχήμα 41 και Σχήμα 42).
2. Ευθυγραμμίστε τις οπές στη βάση των καθισμάτων με τις οπές στην πλάκα δαπέδου και στο οπίσθιο κανάλι της καμπίνας (Σχήμα 41 και Σχήμα 42).
3. Συναρμολογήστε τη βάση των καθισμάτων στην πλάκα δαπέδου και στο οπίσθιο κανάλι της καμπίνας χρησιμοποιώντας τα 8 μπουλόνια φλαντζωτής κεφαλής και τις 8 ροδέλες που αφαιρέσατε στο βήμα 1 της ενότητας Αφαίρεση των καθισμάτων και των βάσεων των καθισμάτων (σελίδα 45) και σφίξτε τα μπουλόνια με ροπή 1.978 έως 2.542 N·cm.

Εγκατάσταση των ντιζών του χειρόφρενου

1. Οδηγήστε το κοχλιωτό ρυθμιστικό της ντίζας του χειρόφρενου προς τη βάση στήριξης της ντίζας των φρένων και το δίχαλο προς τον μοχλό ενεργοποίησης του φρένου (Σχήμα 40).
2. Στερεώστε το δίχαλο στον μοχλό ενεργοποίησης του φρένου με τον πείρο ασφαλείας και την κοπίλια που αφαιρέσατε στο βήμα 4 της ενότητας Αποσύνδεση της ντίζας του χειρόφρενου (σελίδα 44).
3. Ευθυγραμμίστε το κοχλιωτό ρυθμιστικό της ντίζας του χειρόφρενου προς τη βάση στήριξης της ντίζας των φρένων και σφίξτε το οπίσθιο ασφαλιστικό παξιμάδι (Σχήμα 40).

   Σημείωση: Βεβαιωθείτε ότι το μπροστινό ασφαλιστικό παξιμάδι δεν περιστρέφεται.
4. Επαναλάβετε τα βήματα 1 έως 3 για την ντίζα του χειρόφρενου στην άλλη πλευρά του μηχανήματος.

Σύνδεση των χειριστηρίων στη βάση του καθίσματος

1. Συνδέστε το ηλεκτρικό βύσμα του διακόπτη οπισθοπορείας που βρίσκεται μέσα στο στήριγμα του λεβιέ ταχυτήτων.
2. Ευθυγραμμίστε τις οπές του στηρίγματος του λεβιέ ταχυτήτων με τις οπές στη βάση του καθίσματος και στερεώστε την πλάκα στη βάση με τα 4 μπουλόνια που αφαιρέσατε στο βήμα 3 της ενότητας Αποσύνδεση των χειριστηρίων στη βάση του καθίσματος (σελίδα 44).
3. Ευθυγραμμίστε τις οπές της πλάκας του λεβιέ ταχυτήτων με τις οπές του στηρίγματος του λεβιέ και στερεώστε την πλάκα στη βάση με τα 4 μπουλόνια που αφαιρέσατε στο βήμα 2 της ενότητας Αποσύνδεση των χειριστηρίων στη βάση του καθίσματος (σελίδα 44).
4. Βιδώστε το κουμπί στον μοχλό αλλαγής ταχυτήτων και σφίξτε το με το χέρι (Σχήμα 39).

Συντήρηση ηλεκτρικού συστήματος

Ασφάλεια ηλεκτρικού συστήματος

- Αποσυνδέστε την μπαταρία προτού προβείτε σε οποιαδήποτε επισκευή του μηχανήματος. Πρώτα αποσυνδέστε τον αρνητικό ακροδέκτη και μετά τον θετικό. Πρώτα συνδέστε τον θετικό ακροδέκτη και μετά τον αρνητικό.
- Φορτίζετε την μπαταρία σε ανοικτό χώρο με καλό εξαερισμό, μακριά από σπινθήρες και φλόγες. Βγάλτε τον φορτιστή από την πρίζα πριν συνδέσετε ή αποσυνδέσετε την μπαταρία. Φοράτε προστατευτικό ρουχισμό και χρησιμοποιείτε μονωμένα εργαλεία.

Σέρβις της μπαταρίας

Τάση μπαταρίας: 12 V με 300 A (ψυχρή εκκίνηση) στους -18°C (0°F).

- Η μπαταρία πρέπει να διατηρείται πάντοτε καθαρή και πλήρως φορτισμένη.
- Εάν οι ακροδέκτες της μπαταρίας έχουν διαβρωθεί, καθαρίστε τους με διάλυμα νερού και μαγειρικής σόδας σε αναλογία 4 προς 1.
- Για να περιορίσετε τη διάβρωση, εφαρμόστε μια λεπτή στρώση γράσου στους ακροδέκτες.

Αποσύνδεση της μπαταρίας

⚠ ΠΡΟΕΙΔΟΠΟΙΗΣΗ

Η μη ορθή δρομολόγηση των καλωδίων της μπαταρίας ενδέχεται να προκαλέσει ζημιά στο μηχάνημα και τα καλώδια, καθώς και σπινθήρες. Με τη σειρά τους, οι σπινθήρες μπορούν να προκαλέσουν έκρηξη των αερίων της μπαταρίας, με αποτέλεσμα την πρόκληση σωματικών βλαβών.

- **Αποσυνδέετε πάντα το αρνητικό (μαύρο) καλώδιο της μπαταρίας πριν αποσυνδέσετε το θετικό (κόκκινο) καλώδιο.**
- **Συνδέετε πάντα το θετικό (κόκκινο) καλώδιο της μπαταρίας πριν συνδέσετε το αρνητικό (μαύρο) καλώδιο.**
- **Ο ιμάντας της μπαταρίας πρέπει να διατηρείται πάντοτε στη θέση του για την προστασία και στερέωση της μπαταρίας.**

⚠ ΠΡΟΕΙΔΟΠΟΙΗΣΗ

Η επαφή των ακροδεκτών της μπαταρίας ή μεταλλικών εργαλείων με μεταλλικά εξαρτήματα του μηχανήματος μπορεί να δημιουργήσει βραχυκύκλωμα και να προκληθούν σπινθήρες. Με τη σειρά τους, οι σπινθήρες μπορούν να προκαλέσουν έκρηξη των αερίων της μπαταρίας, με αποτέλεσμα την πρόκληση σωματικών βλαβών.

- **Όταν αφαιρείτε ή τοποθετείτε την μπαταρία, πρέπει να αποφεύγετε την επαφή των ακροδεκτών της με μεταλλικά μέρη του μηχανήματος.**
- **Πρέπει, επίσης, να αποφεύγετε τη δημιουργία βραχυκυκλώματος μεταξύ των ακροδεκτών της μπαταρίας και μεταλλικών μερών του μηχανήματος.**

1. Πιέστε τις πλευρές του καλύμματος της μπαταρίας και αφαιρέστε το κάλυμμα από το επάνω μέρος της μπαταρίας (Σχήμα 46).

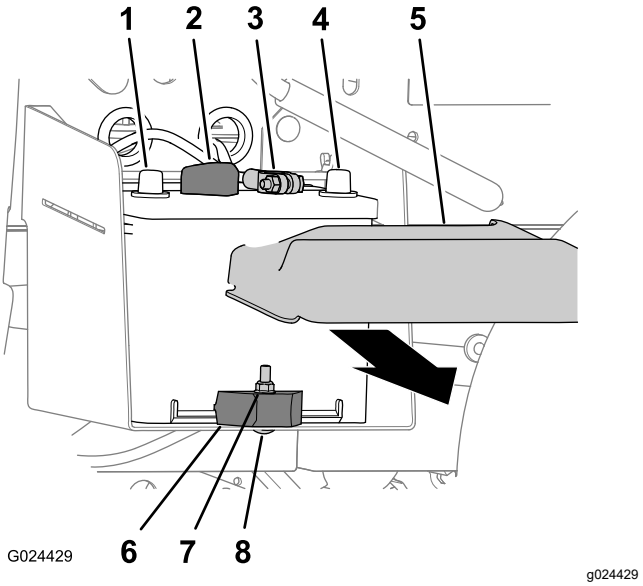

Σχήμα 46

1.	Θετικός ακροδέκτης μπαταρίας	5.	Κάλυμμα μπαταρίας
2.	Θετικό καλώδιο μπαταρίας	6.	Σφιγκτήρας μπαταρίας
3.	Αρνητικό καλώδιο μπαταρίας	7.	Παξιμάδι ασφάλισης
4.	Αρνητικός ακροδέκτης μπαταρίας	8.	Καρόβιδα

2. Αποσυνδέστε το αρνητικό καλώδιο της μπαταρίας από τον ακροδέκτη της μπαταρίας (Σχήμα 46).
3. Αποσυνδέστε το θετικό καλώδιο της μπαταρίας από τον ακροδέκτη της μπαταρίας (Σχήμα 46).

Αφαίρεση της μπαταρίας

1. Αποσυνδέστε τα καλώδια της μπαταρίας· ανατρέξτε στην ενότητα Αποσύνδεση της μπαταρίας (σελίδα 48).
2. Αφαιρέστε το παξιμάδι ασφάλισης, την καρόβιδα και τον σφιγκτήρα της μπαταρίας που συγκρατεί τη μπαταρία στη βάση της (Σχήμα 46).
3. Αφαιρέστε την μπαταρία από τη βάση της (Σχήμα 46).

Τοποθέτηση της μπαταρίας

1. Τοποθετήστε την μπαταρία στη βάση μπαταρίας του μηχανήματος (Σχήμα 46).

   Σημείωση: Βεβαιωθείτε ότι ο θετικός και ο αρνητικός πόλος της μπαταρίας είναι ευθυγραμμισμένοι όπως φαίνεται στο Σχήμα 46.
2. Στερεώστε την μπαταρία στη βάση της με τον σφιγκτήρα μπαταρίας, την καρόβιδα και το παξιμάδι ασφάλισης (Σχήμα 46).
3. Συνδέστε τα καλώδια της μπαταρίας· ανατρέξτε στην ενότητα Σύνδεση της μπαταρίας (σελίδα 49).

Σύνδεση της μπαταρίας

1. Συνδέστε το θετικό καλώδιο της μπαταρίας στον ακροδέκτη της μπαταρίας (Σχήμα 46).
2. Συνδέστε το αρνητικό καλώδιο της μπαταρίας στον ακροδέκτη της μπαταρίας (Σχήμα 46).
3. Τοποθετήστε το κάλυμμα της μπαταρίας στο πάνω μέρος της μπαταρίας (Σχήμα 46).

Φόρτιση της μπαταρίας

⚠ ΠΡΟΕΙΔΟΠΟΊΗΣΗ

Κατά τη φόρτιση της μπαταρίας εκλύονται αέρια που είναι εκρηκτικά.

Μην καπνίζετε ποτέ κοντά στην μπαταρία και διατηρήστε σπινθήρες και φλόγες μακριά από την μπαταρία.

Σημαντικό: **Η μπαταρία πρέπει να διατηρείται πάντοτε πλήρως φορτισμένη. Αυτό είναι πολύ σημαντικό για να μην προκαλείται ζημιά στην μπαταρία όταν η θερμοκρασία είναι κάτω από το 0 °C.**

1. Αφαιρέστε τη μπαταρία από το μηχάνημα· ανατρέξτε στην ενότητα Αποσύνδεση της μπαταρίας (σελίδα 48).
2. Συνδέστε έναν φορτιστή μπαταρίας 3 έως 4 A στους πόλους της μπαταρίας. Φορτίστε την μπαταρία για 4 έως 8 ώρες στα 3 με 4 A (12 V).

   Σημείωση: Μην υπερφορτίζετε την μπαταρία.
3. Τοποθετήστε την μπαταρία· ανατρέξτε στην ενότητα Τοποθέτηση της μπαταρίας (σελίδα 49).

Αποθήκευση της μπαταρίας

Εάν πρόκειται να αποθηκεύσετε το μηχάνημα για περισσότερες από 30 ημέρες, αφαιρέστε την μπαταρία και φορτίστε την πλήρως. Αποθηκεύστε την είτε σε ράφι είτε στο μηχάνημα. Αν την αποθηκεύσετε στο μηχάνημα, αφήστε τα καλώδια αποσυνδεδεμένα. Αποθηκεύστε την μπαταρία σε δροσερό περιβάλλον για να αποφύγετε τη γρήγορη αποφόρτισή της. Για να μην παγώσει η μπαταρία, βεβαιωθείτε ότι είναι πλήρως φορτισμένη.

Αντικατάσταση των ασφαλειών

Στο ηλεκτρικό σύστημα υπάρχουν 4 ασφάλειες. Βρίσκονται κάτω από το καπό (Σχήμα 47).

Ανελκυστήρας ανύψωσης της βάσης (προαιρετικό κιτ)	15 A
Κόρνα/υποδοχή USB	20 A
Φώτα πορείας	10 A
Ασφάλεια μηχανήματος	10 A

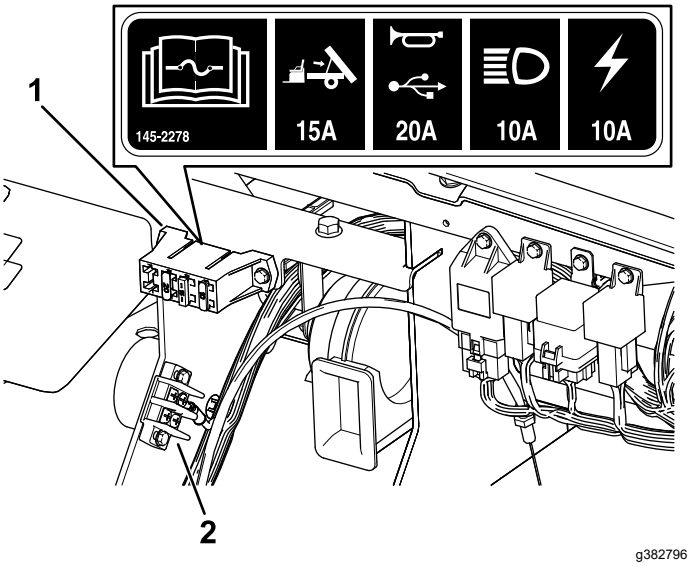

Σχήμα 47

1. Ασφαλειοθήκη
2. Πόλος γείωσης

Συντήρηση των φώτων πορείας

Αντικατάσταση προβολέα

Προδιαγραφή: Ανατρέξτε στον *κατάλογο ανταλλακτικών*.

1. Αποσυνδέστε την μπαταρία· ανατρέξτε στην ενότητα Αποσύνδεση της μπαταρίας (σελίδα 48).
2. Ανοίξτε το καπό.
3. Αποσυνδέστε την ηλεκτρική σύνδεση για την πλεξούδα από τον σύνδεσμο του συγκροτήματος λαμπτήρα (Σχήμα 48).

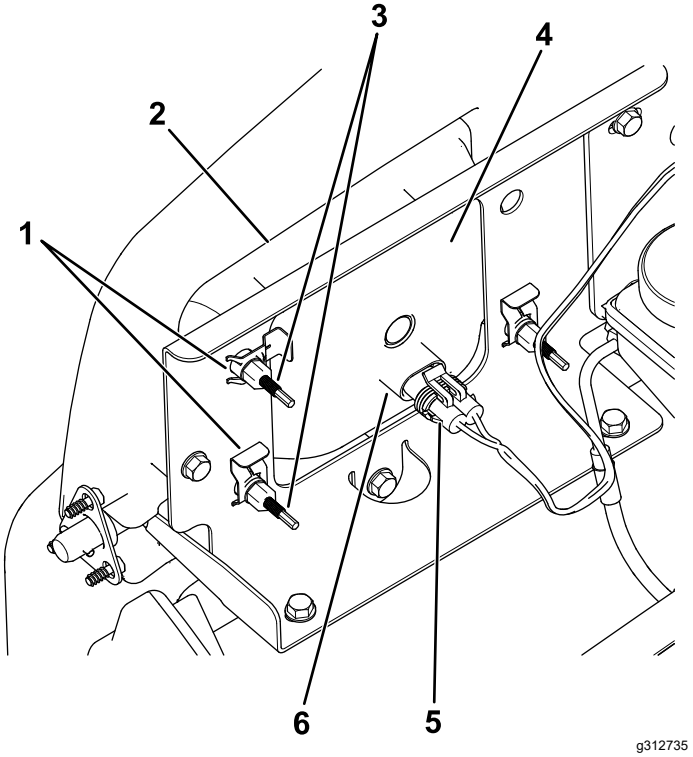

Σχήμα 48

1.	Κλιπ ταχύτητας	4.	Προβολέας
2.	Άνοιγμα του προφυλακτήρα	5.	Πλεξούδα-ηλεκτρική σύνδεση
3.	Βίδα ρύθμισης	6.	Συγκρότημα λαμπτήρα

4. Αφαιρέστε τα κλιπ ταχύτητας που συγκρατούν τον προβολέα στη βάση του (Σχήμα 48).

   Σημείωση: Κρατήστε όλα τα μέρη για την τοποθέτηση του νέου προβολέα.
5. Αφαιρέστε το συγκρότημα του προβολέα μετακινώντας το προς τα επάνω, διαμέσου του ανοίγματος στον μπροστινό προφυλακτήρα (Σχήμα 48).
6. Τοποθετήστε τον καινούριο προβολέα διαμέσου του ανοίγματος στον μπροστινό προφυλακτήρα (Σχήμα 48).

   Σημείωση: Βεβαιωθείτε ότι οι θέσεις ρύθμισης είναι ευθυγραμμισμένες με τις οπές στον βραχίονα στερέωσης πίσω από τον προφυλακτήρα.
7. Στερεώστε το συγκρότημα προβολέα με τα κλιπ ταχύτητας που αφαιρέσατε στο βήμα 4.
8. Συνδέστε την ηλεκτρική σύνδεση για την πλεξούδα στον σύνδεσμο του συγκροτήματος λαμπτήρα (Σχήμα 48).
9. Ρυθμίστε τα φώτα πορείας ώστε να διοχετεύουν τη δέσμη φωτός στην επιθυμητή θέση· ανατρέξτε στην ενότητα Ρύθμιση των φώτων πορείας (σελίδα 50).

Ρύθμιση των φώτων πορείας

Ακολουθήστε την παρακάτω διαδικασία για να ρυθμίσετε τη θέση της δέσμης φωτός κάθε φορά που αντικαθιστάτε ή αφαιρείτε το συγκρότημα προβολέα.

1. Σταθμεύστε το μηχάνημα σε επίπεδη επιφάνεια, με τα φώτα να έχουν απόσταση περίπου 7,6 m από τοίχο (Σχήμα 49).
2. Μετρήστε την απόσταση από το έδαφος έως το κέντρο του προβολέα και κάντε ένα σημάδι στον τοίχο στο ίδιο ύψος.
3. Γυρίστε τον διακόπτη της μίζας στη θέση ON (Σε λειτουργία) και ανάψτε τα φώτα πορείας.
4. Σημειώστε το σημείο όπου στοχεύουν τα φώτα στον τοίχο.

   Οι φωτεινότερες περιοχές της δέσμης φωτός θα πρέπει να βρίσκεται 20 cm κάτω από το σημάδι στον τοίχο (Σχήμα 49).

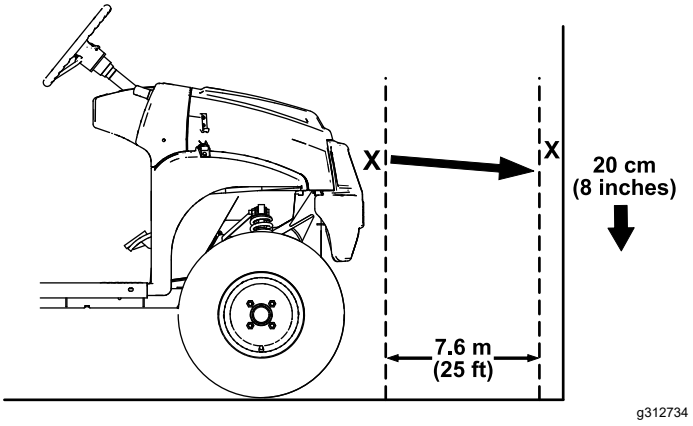

Σχήμα 49

5. Στο πίσω μέρος του συγκροτήματος προβολέα, γυρίστε τις βίδες ρύθμισης (Σχήμα 48) για να περιστρέψετε το συγκρότημα προβολέα και να ευθυγραμμίσετε τη θέση της δέσμης.
6. Συνδέστε την μπαταρία και κλείστε το καπό· ανατρέξτε στην ενότητα Σύνδεση της μπαταρίας (σελίδα 49).

Συντήρηση συστήματος μετάδοσης κίνησης

Συντήρηση των τροχών

Περιοδικότητα εργασιών σέρβις: Κάθε 100 ώρες—Ελέγξτε την κατάσταση των ελαστικών και των ζαντών.

Κάθε 100 ώρες—Σφίξτε με την κατάλληλη ροπή τα παξιμάδια τροχών.

1. Επιθεωρήστε τα ελαστικά και τις ζάντες για ενδείξεις φθοράς και ζημιάς.

   Σημείωση: Τα ατυχήματα κατά τη λειτουργία, όπως η πρόσκρουση σε λακκούβες, μπορούν να προκαλέσουν ζημιά στα ελαστικά ή στις ζάντες, αλλά και να διαταράξουν την ευθυγράμμιση των τροχών, επομένως επιθεωρείτε την κατάσταση των ελαστικών μετά την επέλευση ατυχημάτων.

2. Σφίξτε τα παξιμάδια των τροχών με ροπή 108 έως 122 N·m.

Επιθεώρηση των συστημάτων διεύθυνσης και ανάρτησης

Περιοδικότητα εργασιών σέρβις: Κάθε 100 ώρες—Επιθεωρήστε τα συστήματα διεύθυνσης και ανάρτησης για χαλαρωμένα ή φθαρμένα μέρη.

Με το τιμόνι στην κεντραρισμένη θέση (Σχήμα 50), γυρίστε το τιμόνι προς τα αριστερά ή προς τα δεξιά. Αν γυρίσετε το τιμόνι περισσότερο από 13 mm προς τα αριστερά ή προς τα δεξιά και δεν γυρίσουν οι τροχοί, ελέγξτε τα ακόλουθα μέρη των συστημάτων διεύθυνσης και ανάρτησης για να βεβαιωθείτε ότι δεν είναι χαλαρωμένα ή φθαρμένα:

- Κολόνα τιμονιού στην άρθρωση του συγκροτήματος κρεμαγιέρας

  Σημαντικό: **Ελέγξτε την κατάσταση και την ασφάλεια του παρεμβύσματος του άξονα οδοντωτού τροχού (πινιόν) (Σχήμα 51).**

- Ράβδοι στρέψης συγκροτήματος κρεμαγιέρας

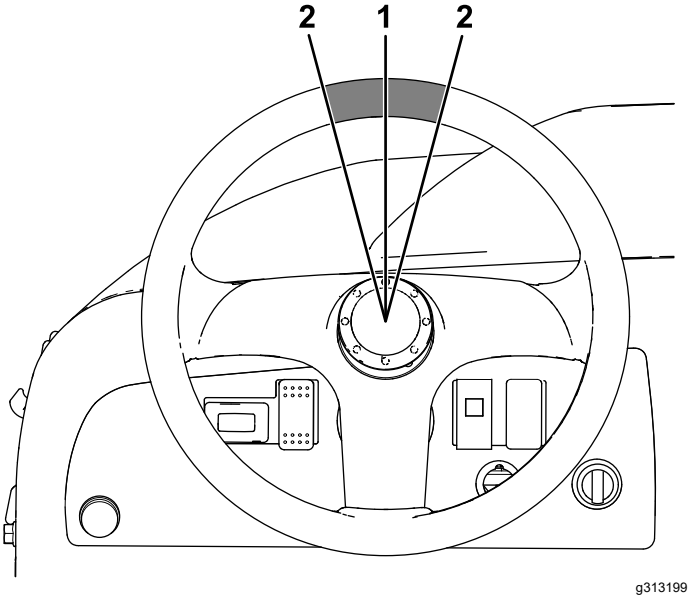

Σχήμα 50

1. Τιμόνι στην κεντραρισμένη θέση
2. 13 mm από το κέντρο του τιμονιού

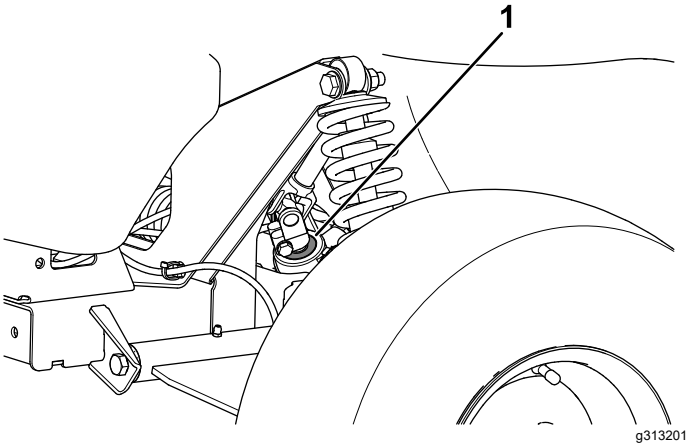

Σχήμα 51

1. Παρέμβυσμα άξονα οδοντωτού τροχού (πινιόν)

Ρύθμιση της ευθυγράμμισης των εμπρόσθιων τροχών

Περιοδικότητα εργασιών σέρβις: Κάθε 100 ώρες/Κάθε χρόνο (όποιο από τα δύο προηγηθεί)—Ελέγξτε τη γωνία κάμπερ και τη σύγκλιση των εμπρόσθιων τροχών.

Προετοιμασία για τη ρύθμιση της γωνίας κάμπερ και της σύγκλισης

1. Ελέγξτε την πίεση των ελαστικών για να βεβαιωθείτε ότι οι εμπρόσθιοι τροχοί είναι φουσκωμένοι σε πίεση 0,82 bar.
2. Προσθέστε βάρος στο κάθισμα του οδηγού ίσο με το μέσο βάρος του χειριστή που θα οδηγεί το μηχάνημα ή ζητήστε από έναν χειριστή να καθίσει στη θέση του οδηγού. Το βάρος ή ο χειριστής πρέπει να παραμείνει στη θέση του οδηγού καθ' όλη τη διάρκεια της διαδικασίας ρύθμισης.
3. Σε επίπεδο έδαφος, κινείστε το μηχάνημα ευθεία προς τα πίσω κατά 2 έως 3 m (6 έως 10 ft) και, στη συνέχεια, ευθεία μπροστά, στην αρχική θέση εκκίνησης. Με αυτόν τον τρόπο, οι αναρτήσεις ρυθμίζονται στη θέση λειτουργίας.

Ρύθμιση της γωνίας κάμπερ

Παρεχόμενα εργαλεία: κλειδί με άγκιστρο, κωδ. προϊόντος Toro 132-5069· επικοινωνήστε με τον εξουσιοδοτημένο διανομέα Toro.

Σημαντικό: **Ρυθμίστε τη γωνία κάμπερ μόνο αν χρησιμοποιείτε παρελκόμενο στο εμπρός μέρος ή αν τα ελαστικά δεν φθείρονται ομοιόμορφα.**

1. Ελέγξτε την ευθυγράμμιση της γωνίας κάμπερ σε κάθε τροχό· η ευθυγράμμιση θα πρέπει να είναι όσο το δυνατόν πιο ουδέτερη (όσο το δυνατόν πιο κοντά στο μηδέν).

   Σημείωση: Τα ελαστικά θα πρέπει να είναι ευθυγραμμισμένα με το άνοιγμα τροχών ομοιόμορφα στο έδαφος για να περιορίζεται η ανομοιόμορφη φθορά.

2. Εάν η γωνία κάμπερ δεν είναι ευθυγραμμισμένη, χρησιμοποιήστε το κλειδί με άγκιστρο για να περιστρέψετε το κολάρο του αποσβεστήρα κραδασμών και να ευθυγραμμίσετε τον τροχό (Σχήμα 52).

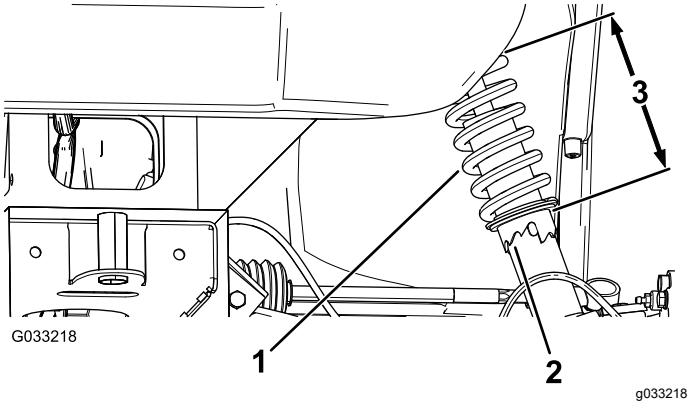

Σχήμα 52

1. Ελατήριο αποσβεστήρα κραδασμών
2. Κολάρο
3. Μήκος ελατηρίου

Ρύθμιση της σύγκλισης των εμπρόσθιων τροχών

Σημαντικό: **Προτού ρυθμίσετε τη σύγκλιση, βεβαιωθείτε ότι η ρύθμιση της γωνίας κάμπερ είναι όσο τον δυνατόν πιο ουδέτερη· ανατρέξτε στην ενότητα Ρύθμιση της γωνίας κάμπερ (σελίδα 52).**

1. Μετρήστε την απόσταση μεταξύ των εμπρόσθιων τροχών στο ύψος του άξονα, τόσο στο εμπρός όσο και στο πίσω τμήμα των εμπρόσθιων τροχών (Σχήμα 53).

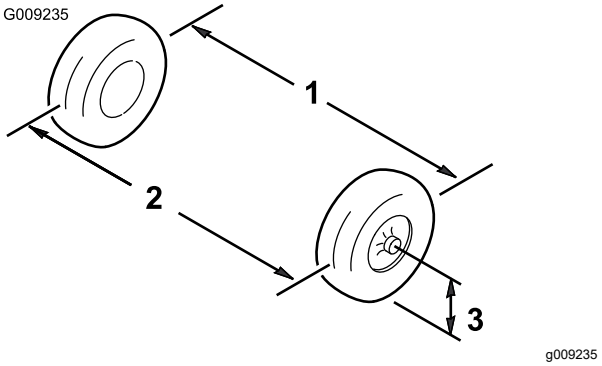

Σχήμα 53

1. Γραμμή κέντρου τροχού—πίσω
2. Γραμμή κέντρου τροχού—εμπρός
3. Γραμμή κέντρου άξονα

2. Εάν η μέτρηση δεν εμπίπτει εντός του εύρους 0 έως 6 mm, ξεσφίξτε τα ασφαλιστικά παξιμάδια στο εξωτερικό άκρο των ράβδων στρέψης (Σχήμα 54).

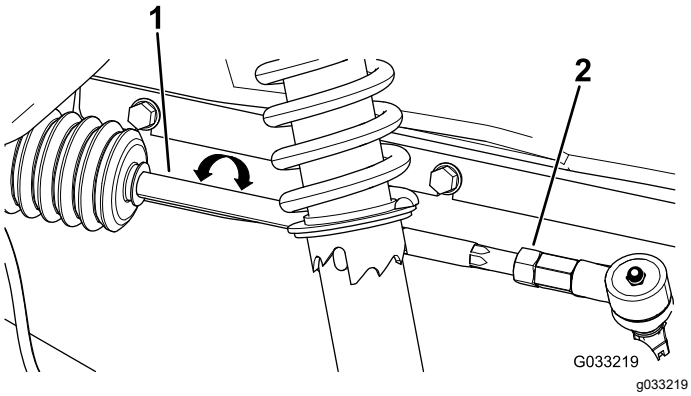

Σχήμα 54

1. Ράβδος στρέψης
2. Ασφαλιστικό παξιμάδι

3. Περιστρέψτε αμφότερες τις ράβδους στρέψης για να μετακινηθεί το εμπρός τμήμα του τροχού προς τα μέσα ή προς τα έξω.
4. Όταν η ρύθμιση είναι σωστή, σφίξτε τα ασφαλιστικά παξιμάδια της ράβδου στρέψης.
5. Βεβαιωθείτε ότι το τιμόνι μπορεί να κινείται σε όλη τη διαδρομή του, προς αμφότερες τις κατευθύνσεις.

Έλεγχος της στάθμης του υγρού του κιβωτίου ταχυτήτων

Περιοδικότητα εργασιών σέρβις: Κάθε 100 ώρες

Τύπος υγρού: SAE 10W30 (κατηγορία απόδοσης API SJ ή υψηλότερη)

1. Σταθμεύστε το μηχάνημα σε επίπεδο έδαφος, μετακινήστε τον λεβιέ ταχυτήτων στη θέση NEUTRAL (Νεκρά), βάλτε χειρόφρενο, σβήστε τον κινητήρα και αφαιρέστε το κλειδί.
2. Αφαιρέστε το μπουλόνι από την οπή ένδειξης στάθμης (Σχήμα 55).

   Σημείωση: Η στάθμη του υγρού του κιβωτίου ταχυτήτων πρέπει να βρίσκεται στο κάτω μέρος της οπής ένδειξης στάθμης.

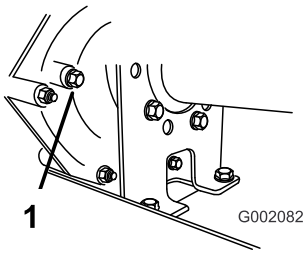

Σχήμα 55

1. Οπή ένδειξης στάθμης

3. Εάν η στάθμη του υγρού του κιβωτίου ταχυτήτων δεν φτάνει μέχρι το κάτω μέρος της οπής ένδειξης στάθμης, γεμίστε το δοχείο με το προβλεπόμενο υγρό· ανατρέξτε στην ενότητα Έλεγχος της στάθμης του υγρού του κιβωτίου ταχυτήτων (σελίδα 53).

Αλλαγή του υγρού του κιβωτίου ταχυτήτων

Περιοδικότητα εργασιών σέρβις: Κάθε 800 ώρες/Κάθε χρόνο (όποιο από τα δύο προηγηθεί)

Τύπος υγρού: SAE 10W30 (κατηγορία απόδοσης API SJ ή υψηλότερη)

Χωρητικότητα: 1,6 l

1. Σταθμεύστε το μηχάνημα σε επίπεδο έδαφος, μετακινήστε τον λεβιέ ταχυτήτων στη θέση NEUTRAL (Νεκρά), βάλτε χειρόφρενο, σβήστε τον κινητήρα και αφαιρέστε το κλειδί.
2. Σκουπίστε με ένα πανί την περιοχή γύρω από τις τάπες πλήρωσης και αποστράγγισης (Σχήμα 56).

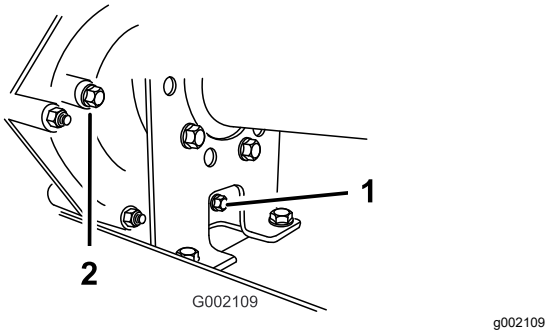

Σχήμα 56

1. Τάπα αποστράγγισης
2. Τάπα πλήρωσης

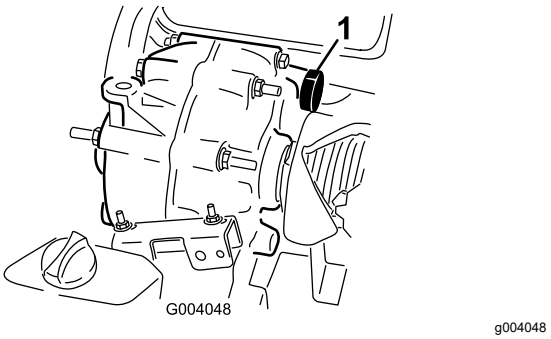

Σχήμα 57

1. Πλήρωση υγρού

3. Τοποθετήστε ένα δοχείο συλλογής χωρητικότητας 2 λίτρων ή μεγαλύτερης κάτω από την τάπα αποστράγγισης.
4. Αφαιρέστε την τάπα πλήρωσης περιστρέφοντάς την αριστερόστροφα (Σχήμα 56).

   Σημείωση: Κρατήστε την τάπα πλήρωσης και το παρέμβυσμα για να τα επανατοποθετήσετε στο βήμα 8.
5. Αφαιρέστε την τάπα αποστράγγισης περιστρέφοντάς την αριστερόστροφα (Σχήμα 56).

   Σημείωση: Κρατήστε την τάπα αποστράγγισης και το παρέμβυσμα για να τα επανατοποθετήσετε στο βήμα 6.

   Σημείωση: Αφήστε το υγρό να αποστραγγιστεί πλήρως από το κιβώτιο ταχυτήτων.
6. Τοποθετήστε και σφίξτε την τάπα αποστράγγισης και τη φλάντζα στην οπή της τάπας αποστράγγισης του κιβωτίου ταχυτήτων (Σχήμα 56).

   Σημείωση: Απορρίψτε το μεταχειρισμένο υγρό σε πιστοποιημένο κέντρο ανακύκλωσης.
7. Γεμίστε το δοχείο (Σχήμα 57) μέσω της οπής της τάπας πλήρωσης με περίπου 1,4 λίτρα του προβλεπόμενου υγρού ή έως ότου η στάθμη του υγρού στο κιβώτιο ταχυτήτων φτάσει στο επίπεδο του κάτω άκρου των σπειρωμάτων. (Σχήμα 56).
8. Τοποθετήστε και σφίξτε την τάπα πλήρωσης και τη φλάντζα στην οπή της τάπας πλήρωσης του κιβωτίου ταχυτήτων (Σχήμα 56).
9. Βάλτε μπροστά τον κινητήρα και θέστε το μηχάνημα σε λειτουργία.
10. Ελέγξτε τη στάθμη του υγρού και συμπληρώστε υγρό εάν η στάθμη βρίσκεται κάτω από τα σπειρώματα της οπής της τάπας πλήρωσης (Σχήμα 56).

Έλεγχος και ρύθμιση της νεκράς

Περιοδικότητα εργασιών σέρβις: Κάθε 100 ώρες

Κατά την εκτέλεση εργασιών τακτικής συντήρησης ή/και διαγνωστικού ελέγχου του κινητήρα, ο λεβιές ταχυτήτων πρέπει να βρίσκεται στη θέση NEUTRAL (Νεκρά) (Σχήμα 58). Το μηχάνημα διαθέτει θέση NEUTRAL (Νεκρά) στον λεβιέ ταχυτήτων, που ελέγχει τη νεκρά στο κιβώτιο ταχυτήτων. Για να βεβαιωθείτε ότι η μετακίνηση του μοχλού στη θέση της νεκράς δίνει τη σωστή εντολή στο κιβώτιο ταχυτήτων, εκτελέστε τις ακόλουθες ενέργειες:

1. Μετακινήστε τον λεβιέ ταχυτήτων στη θέση NEUTRAL (Νεκρά).
2. Βεβαιωθείτε ότι η βάση της νεκράς βρίσκεται στη θέση NEUTRAL (Νεκρά) (στο ίδιο επίπεδο με τη βάση καλωδίων που βρίσκεται κάτω από τη βάση του λεβιέ ταχυτήτων), περιστρέφοντας τον συμπλέκτη κίνησης (Σχήμα 58).

   Σημείωση: Το μηχάνημα δεν πρέπει να κινείται μπρος-πίσω. Εάν κινείται, μετακινήστε χειροκίνητα τη βάση της νεκράς στη θέση NEUTRAL (Νεκρά).

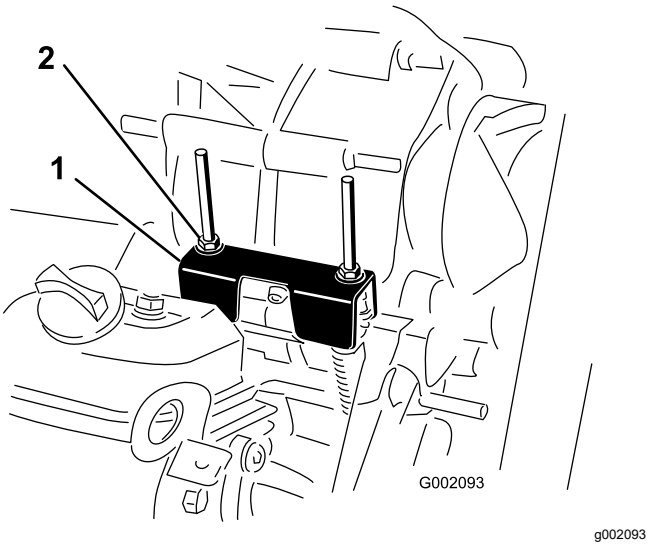

Σχήμα 58

1. Βάση της νεκράς
2. Παξιμάδια ασφάλισης

3. Περιστρέψτε ένα από τα παξιμάδια ασφάλισης (Σχήμα 58) ώστε να δημιουργηθεί διάκενο 0,762 έως 1,524 mm μεταξύ του κάτω άκρου του παξιμαδιού/της ροδέλας και της βάσης της νεκράς.

   Σημείωση: Κατά τη ρύθμιση της θέσης του παξιμαδιού ασφάλισης στο επάνω μέρος, πρέπει να κρατάτε τον κοχλιωτό άξονα κάτω από τη βάση.

4. Περιστρέψτε το άλλο παξιμάδι ασφάλισης ώστε να δημιουργηθεί διάκενο 0,76 έως 1,52 mm μεταξύ του κάτω άκρου του παξιμαδιού/της ροδέλας και της βάσης της νεκράς.
5. Τραβήξτε προς τα πάνω κάθε καλώδιο αλλαγής ταχυτήτων και βεβαιωθείτε ότι υπάρχει διάκενο 0,76 έως 1,52 mm μεταξύ του παξιμαδιού/της ροδέλας και της βάσης της νεκράς (Σχήμα 59).

   Σημείωση: Εάν δεν υπάρχει διάκενο, ρυθμίστε τα παξιμάδια ώστε να επιτευχθεί το προβλεπόμενο διάκενο.

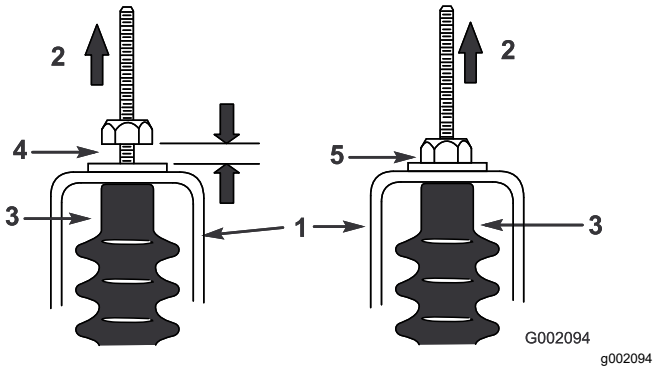

Σχήμα 59

1. Βάση της νεκράς
2. Τραβήξτε προς τα πάνω
3. Κάλυμμα καλωδίου
4. Διάκενο 0,76 έως 1,52 mm (0,03" έως 0,06")
5. **Λάθος**—ρυθμίστε το έτσι ώστε το διάκενο να είναι 0,76 έως 1,52 mm

6. Βάλτε μπροστά τη μηχανή και κάντε αρκετές αλλαγές ταχυτήτων, δοκιμάζοντας FORWARD (Εμπροσθοπορεία), REVERSE (Οπισθοπορεία) και NEUTRAL (Νεκρά), για να βεβαιωθείτε ότι ο μηχανισμός της νεκράς λειτουργεί σωστά.

Συντήρηση του κύριου συμπλέκτη μετάδοσης κίνησης

Περιοδικότητα εργασιών σέρβις: Κάθε 400 ώρες/Κάθε χρόνο (όποιο από τα δύο προηγηθεί)

⚠ ΠΡΟΣΟΧΉ

Η σκόνη που έχει συσσωρευτεί στον συμπλέκτη θα αιωρηθεί και μπορεί να προκαλέσει ζημιά στα μάτια σας ή ενδέχεται να την εισπνεύσετε, με αποτέλεσμα να παρουσιάσετε δυσκολία στην αναπνοή.

Κατά την εκτέλεση αυτής της διαδικασίας, φορέστε γυαλιά ασφαλείας και προσωπίδα κατά της σκόνης ή άλλα μέσα προστασίας των οφθαλμών και του αναπνευστικού.

1. Ανυψώστε και στερεώστε τη βάση μεταφοράς φορτίου.
2. Βγάλτε τα 3 μπουλόνια που ασφαλίζουν το κάλυμμα του συμπλέκτη και αφαιρέστε το κάλυμμα (Σχήμα 60).

   Σημείωση: Φυλάξτε το κάλυμμα και τα μπουλόνια για την τοποθέτηση.

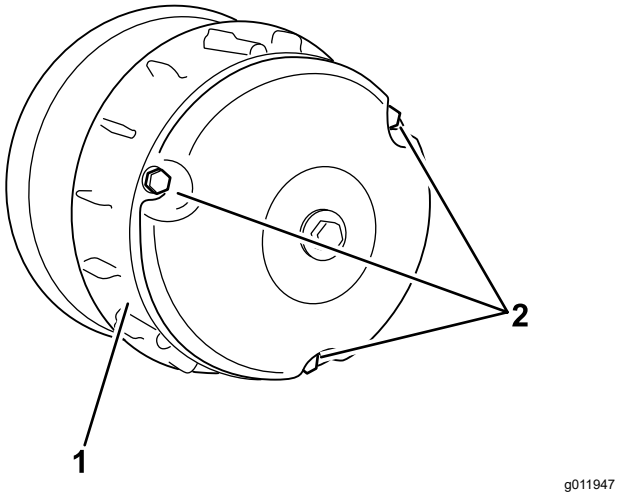

Σχήμα 60

1. Κάλυμμα
2. Μπουλόνια

3. Καθαρίστε σχολαστικά το εσωτερικό του καλύμματος και τα εσωτερικά μέρη του συμπλέκτη με πεπιεσμένο αέρα.
4. Τοποθετήστε το κάλυμμα του συμπλέκτη και στερεώστε το με τα 3 μπουλόνια (Σχήμα 60) που αφαιρέσατε στο βήμα 2.
5. Κατεβάστε τη βάση μεταφοράς φορτίου.

Μείωση της μέγιστης ταχύτητας

⚠ ΠΡΟΣΟΧΉ

Η σκόνη που έχει συσσωρευτεί στον συμπλέκτη θα αιωρηθεί και μπορεί να προκαλέσει ζημιά στα μάτια σας ή ενδέχεται να την εισπνεύσετε, με αποτέλεσμα να παρουσιάσετε δυσκολία στην αναπνοή.

Κατά την εκτέλεση αυτής της διαδικασίας, φορέστε γυαλιά ασφαλείας και προσωπίδα κατά της σκόνης ή άλλα μέσα προστασίας των οφθαλμών και του αναπνευστικού.

1. Ανυψώστε και στερεώστε τη βάση μεταφοράς φορτίου· ανατρέξτε στην ενότητα Ανύψωση της βάσης μεταφοράς φορτίου (σελίδα 22).
2. Βγάλτε τα μπουλόνια που ασφαλίζουν το κάλυμμα του κύριου συμπλέκτη όπως φαίνεται στο Σχήμα 61.

   Σημαντικό: **Να είστε προσεκτικοί κατά την αφαίρεση του καλύμματος του συμπλέκτη· το ελατήριο βρίσκεται υπό συμπίεση.**

   Σημαντικό: **Προσέξτε τον προσανατολισμό του X που υπάρχει στα καλύμματα συμπλέκτη και τα εξαρτήματα του συμπλέκτη, για την μετέπειτα επανατοποθέτηση.**

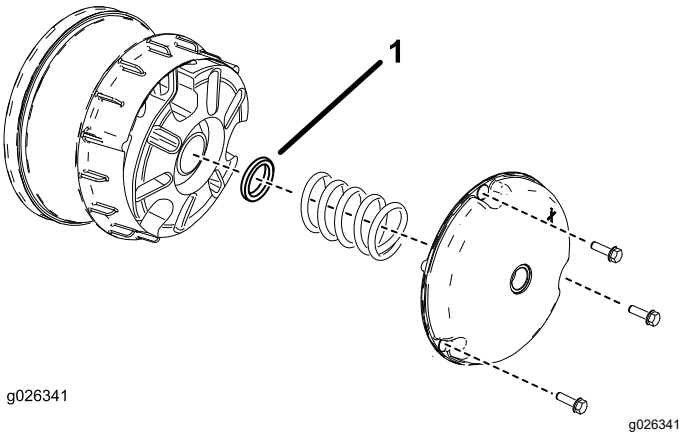

Σχήμα 61

1. Αποστάτης συμπλέκτη

3. Αφαιρέστε το ελατήριο.
4. Προσθέστε ή αφαιρέστε αποστάτες για να ρυθμίσετε τη μέγιστη ταχύτητα. Για να καθορίσετε τον αριθμό αποστατών που απαιτούνται, χρησιμοποιήστε τον ακόλουθο πίνακα:

Αποστάτες	Μέγιστη ταχύτητα
2 (τυπικό)	16 mph (τυπικό)
3	12 mph
4	9 mph
5	6 mph
6	4 mph

   Σημαντικό: **Αν δεν έχουν τοποθετηθεί τουλάχιστον 2 αποστάτες συμπλέκτη, μην θέτετε το μηχάνημα σε λειτουργία.**

5. Τοποθετήστε το ελατήριο και το κάλυμμα συμπλέκτη.

   Σημαντικό: **Βεβαιωθείτε ότι το X βρίσκεται στην αρχική θέση.**

6. Σφίξτε τα μπουλόνια με ροπή 179 έως 228 N·m.

Συντήρηση συστήματος ψύξης

Ασφάλεια συστήματος ψύξης

- Η κατάποση ψυκτικού υγρού του κινητήρα μπορεί να προκαλέσει δηλητηρίαση· να φυλάσσεται μακριά από παιδιά και κατοικίδια.
- Η απόρριψη θερμού, πεπιεσμένου ψυκτικού υγρού ή η επαφή με θερμό ψυγείο και τα γύρω μέρη μπορεί να προκαλέσει σοβαρά εγκαύματα.
  - Αφήνετε πάντα τον κινητήρα να κρυώσει για τουλάχιστον 15 λεπτά προτού αφαιρέσετε την τάπα του ψυγείου.
  - Χρησιμοποιήστε πανί για να ανοίξετε την τάπα ψυγείου και ανοίξτε την αργά για να απελευθερωθεί ο ατμός.
- Αν δεν έχουν τοποθετηθεί τα καλύμματα, μην θέτετε το μηχάνημα σε λειτουργία.
- Κρατάτε τα δάχτυλα, τα χέρια, και τα ρούχα σας μακριά από τον περιστρεφόμενο ανεμιστήρα και τον ιμάντα κίνησης.
- Σβήστε τον κινητήρα και αφαιρέστε το κλειδί προτού εκτελέσετε εργασίες συντήρησης.

Καθαρισμός των σημείων ψύξης του κινητήρα

Περιοδικότητα εργασιών σέρβις: Κάθε 100 ώρες

Σε ειδικές συνθήκες λειτουργίας, να καθαρίζετε το σύστημα ψύξης με τη διπλάσια συχνότητα· ανατρέξτε στην ενότητα Συντήρηση του μηχανήματος για ειδικές συνθήκες λειτουργίας (σελίδα 32).

Σημαντικό: **Η λειτουργία του κινητήρα με φραγμένη μάσκα, ακάθαρτα ή βουλωμένα πτερύγια ψύξης ή/και χωρίς σκούπες εισαγωγής αέρα έχει ως αποτέλεσμα την πρόκληση ζημιάς στον κινητήρα λόγω υπερθέρμανσης.**

Σημαντικό: **Μην καθαρίζετε ποτέ τον κινητήρα με πλυστική συσκευή υπό πίεση, καθώς το νερό μπορεί να εισέλθει στο σύστημα καυσίμου.**

Καθαρίστε τη μάσκα, τα πτερύγια ψύξης και τις εξωτερικές επιφάνειες του κινητήρα.

Σημείωση: Σε συνθήκες ιδιαίτερα αυξημένων ρύπων και σκόνης, καθαρίζετε συχνότερα τα μέρη ψύξης του κινητήρα.

Συντήρηση φρένων

Επιθεώρηση των φρένων

Περιοδικότητα εργασιών σέρβις: Κάθε 100 ώρες

Σημαντικό: **Τα φρένα αποτελούν κρίσιμης σημασίας εξάρτημα του μηχανήματος. Ελέγξτε τα προσεκτικά κατά τον συνιστώμενο χρόνο σέρβις για να διασφαλίσετε βέλτιστη απόδοση και ασφάλεια.**

- Επιθεωρήστε τις επενδύσεις των φρένων για ενδείξεις φθοράς ή ζημίας. Αν το πάχος των επενδύσεων φρένων (τακάκια) είναι μικρότερο από 1,6 mm, αντικαταστήστε τις επενδύσεις.
- Επιθεωρήστε την πλάκα στερέωσης και τα λοιπά εξαρτήματα για ενδείξεις υπερβολικής φθοράς και παραμόρφωσης. Αντικαταστήστε τα εξαρτήματα που παρουσιάζουν παραμόρφωση.
- Ελέγξτε τη στάθμη του υγρού φρένων· ανατρέξτε στην ενότητα Έλεγχος της στάθμης των υγρών φρένων (σελίδα 59).

Ρύθμιση της λαβής του χειρόφρενου

Περιοδικότητα εργασιών σέρβις: Κάθε 200 ώρες

1. Αφαιρέστε τη λαβή από το μοχλό του χειρόφρενου (Σχήμα 62).

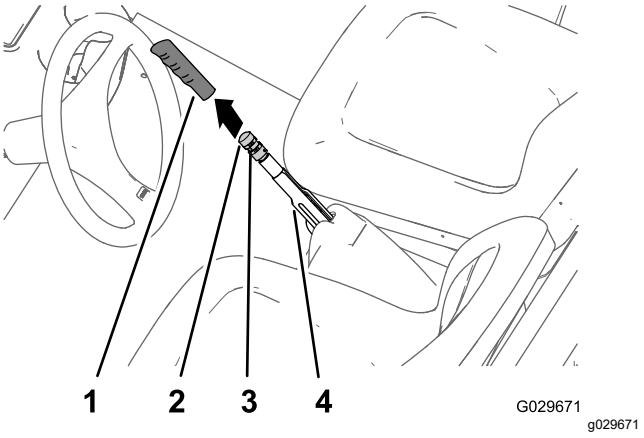

Σχήμα 62

1. Λαβή
2. Κουμπί ρύθμισης φρένου
3. Βίδα συγκράτησης
4. Χειρόφρενο

2. Ξεσφίξτε τη βίδα συγκράτησης που στερεώνει το κουμπί ρύθμισης χειρόφρενου στον μοχλό του χειρόφρενου (Σχήμα 62).
3. Περιστρέψτε το κουμπί ρύθμισης του φρένου μέχρι να επιτευχθεί δύναμη 133 έως 156 N για

να ενεργοποιήσετε το μοχλό του χειρόφρενου (Σχήμα 62).

Σημείωση: Εάν έχετε περιστρέψει το κουμπί ρύθμισης του φρένου σε όλη τη διαδρομή της διάταξης ρύθμισης και δεν μπορείτε να επιτύχετε τη δύναμη των 133 έως 156 N που απαιτείται για την ενεργοποίηση του μοχλού του χειρόφρενου, ακολουθήστε τη διαδικασία ρύθμισης των καλωδίων φρένων· ανατρέξτε στην ενότητα Ρύθμιση των ντιζών των φρένων (σελίδα 58).

4. Σφίξτε τη βίδα συγκράτησης και τοποθετήστε τη λαβή (Σχήμα 62).

Ρύθμιση των ντιζών των φρένων

1. Αφαιρέστε τη λαβή από το μοχλό του χειρόφρενου (Σχήμα 62).
2. Χαλαρώστε τη βίδα συγκράτησης (Σχήμα 62) που συγκρατεί το κουμπί ρύθμισης του φρένου στον μοχλό του χειρόφρενου, λύστε το χειρόφρενο και χαλαρώστε το κουμπί ρύθμισης του φρένου.
3. Στο κάτω μέρος του μηχανήματος, χαλαρώστε το πίσω ασφαλιστικό παξιμάδι του κοχλιωτού ρυθμιστή της ντίζας του χειρόφρενου κατά 4 στροφές (Σχήμα 63).

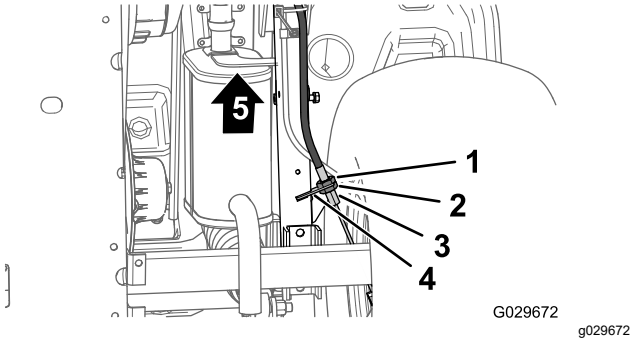

Σχήμα 63

1. Εμπρόσθιο ασφαλιστικό παξιμάδι
2. Πίσω ασφαλιστικό παξιμάδι
3. Στήριγμα ντίζας φρένων
4. Κοχλιωτός ρυθμιστής (ντίζα χειρόφρενου)
5. Εμπρός πλευρά του μηχανήματος

4. Σφίξτε το εμπρόσθιο ασφαλιστικό παξιμάδι (Σχήμα 63).
5. Περιστρέψτε το κουμπί ρύθμισης του φρένου (Σχήμα 62) έως ότου απαιτείται δύναμη 133 έως 156 N για να ενεργοποιηθεί ο μοχλός του χειρόφρενου.
   - Εάν δεν μπορείτε να ρυθμίσετε το κουμπί ρύθμισης των φρένων **χαλαρώνοντάς** το και να ενεργοποιήσετε τον μοχλό του χειρόφρενου με δύναμη 133 έως 156 N, ακολουθήστε τα παρακάτω βήματα:
     A. Χαλαρώστε το εμπρόσθιο ασφαλιστικό παξιμάδι (Σχήμα 63) του κοχλιωτού ρυθμιστή της ντίζας του χειρόφρενου κατά 1 στροφή.
     B. Σφίξτε το πίσω ασφαλιστικό παξιμάδι (Σχήμα 63).
     C. Περιστρέψτε το κουμπί ρύθμισης του φρένου (Σχήμα 62) έως ότου απαιτείται δύναμη 133 έως 156 N για να ενεργοποιηθεί ο μοχλός του χειρόφρενου.
     D. Επαναλάβετε τα βήματα A ως C έως και 2 ακόμη φορές, ώστε η δύναμη του χειρόφρενου να κυμαίνεται μεταξύ 133 και 156 N.
   - Εάν δεν μπορείτε να ρυθμίσετε το κουμπί ρύθμισης των φρένων **σφίγγοντάς** το και να ενεργοποιήσετε τον μοχλό του χειρόφρενου με δύναμη 133 έως 156 N, ακολουθήστε τα παρακάτω βήματα:
     A. Χαλαρώστε το πίσω ασφαλιστικό παξιμάδι (Σχήμα 63) του κοχλιωτού ρυθμιστή της ντίζας του χειρόφρενου κατά 1 στροφή.
     B. Σφίξτε το εμπρόσθιο ασφαλιστικό παξιμάδι (Σχήμα 63).
     C. Περιστρέψτε το κουμπί ρύθμισης του φρένου (Σχήμα 62) έως ότου απαιτείται δύναμη 133 έως 156 N για να ενεργοποιηθεί ο μοχλός του χειρόφρενου.
     D. Επαναλάβετε τα βήματα A ως C έως και 3 ακόμη φορές, ώστε η δύναμη του χειρόφρενου να κυμαίνεται μεταξύ 133 και 156 N.

   Σημείωση: Εάν δεν μπορείτε να ρυθμίσετε το καλώδιο του χειρόφρενου όσο απαιτείται προκειμένου το κουμπί ρύθμισης των φρένων να βρίσκεται εντός του εύρους ρύθμισης, ελέγξτε μήπως τα τακάκια των φρένων είναι υπερβολικά φθαρμένα.
   - Σφίξτε τη βίδα συγκράτησης και τοποθετήστε τη λαβή (Σχήμα 62).

Έλεγχος της στάθμης των υγρών φρένων

Περιοδικότητα εργασιών σέρβις: Πριν από κάθε χρήση ή καθημερινά—Ελέγξτε τη στάθμη των υγρών φρένων. Πριν θέσετε τον κινητήρα σε λειτουργία για πρώτη φορά, ελέγξτε τη στάθμη των υγρών φρένων.

Τύπος υγρών φρένων: DOT 3

1. Σταθμεύστε το μηχάνημα σε επίπεδη επιφάνεια.
2. Βάλτε χειρόφρενο.
3. Σβήστε τον κινητήρα και αφαιρέστε το κλειδί.
4. Ανοίξτε το καπό για να έχετε πρόσβαση στο κεντρικό έμβολο πίεσης πέδησης και τη δεξαμενή (Σχήμα 64).

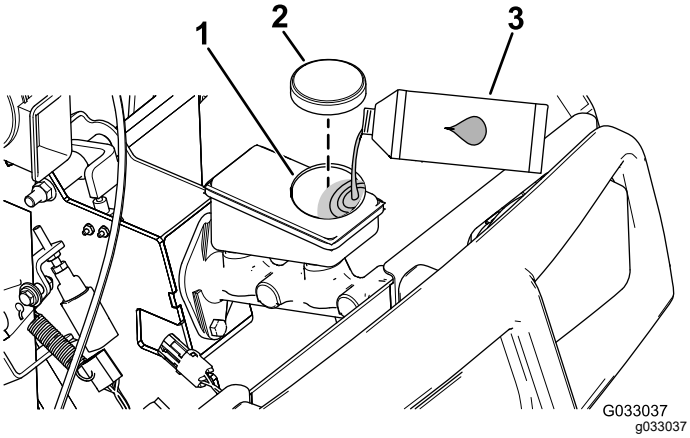

Σχήμα 64

1. Στόμιο πλήρωσης (δεξαμενή)
2. Πώμα δεξαμενής
3. Υγρό φρένων DOT 3

5. Δείτε τη στάθμη του υγρού όπως διακρίνεται στις εξωτερικές πλευρές της δεξαμενής (Σχήμα 65).

   Σημείωση: Η στάθμη θα πρέπει να είναι πάνω από τη γραμμή ελάχιστης στάθμης.

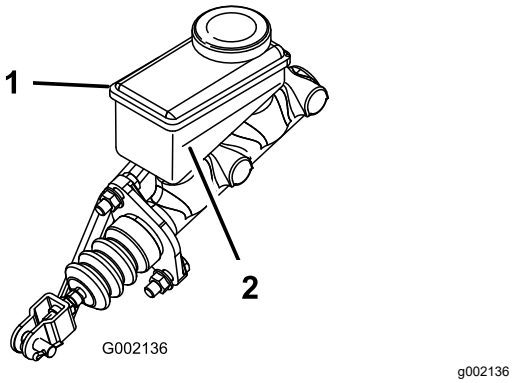

Σχήμα 65

1. Δεξαμενή υγρών φρένων
2. Γραμμή ελάχιστης στάθμης

6. Εάν η στάθμη είναι χαμηλή, εκτελέστε τις ακόλουθες ενέργειες:
   A. Καθαρίστε τον χώρο γύρω από το πώμα της δεξαμενής και αφαιρέστε το πώμα (Σχήμα 64).
   B. Προσθέστε υγρό φρένων DOT 3 στη δεξαμενή μέχρι η στάθμη να ξεπεράσει τη γραμμή ελάχιστης στάθμης (Σχήμα 65).

      Σημείωση: Μην υπερπληρώνετε τη δεξαμενή με υγρό.
   C. Τοποθετήστε το πώμα της δεξαμενής (Σχήμα 64).
7. Κλείστε το καπό.

Αλλαγή του υγρού φρένων

Περιοδικότητα εργασιών σέρβις: Κάθε 1000 ώρες

Επικοινωνήστε με τον πλησιέστερο εξουσιοδοτημένο αντιπρόσωπο της Toro.

Συντήρηση ιμάντων

Σέρβις του ιμάντα κίνησης

Έλεγχος του ιμάντα κίνησης

Περιοδικότητα εργασιών σέρβις: Μετά τις πρώτες 8 ώρες

Κάθε 200 ώρες

1. Σταθμεύστε το μηχάνημα σε επίπεδο έδαφος, βάλτε χειρόφρενο, σβήστε τον κινητήρα και αφαιρέστε το κλειδί.
2. Ανυψώστε τη βάση μεταφοράς φορτίου και στερεώστε την με τη ράβδο στήριξης.
3. Μετακινήστε τον λεβιέ ταχυτήτων στη θέση NEUTRAL (Νεκρά).
4. Περιστρέψτε και επιθεωρήστε τον ιμάντα (Σχήμα 66) για ενδείξεις υπερβολικής φθοράς ή ζημιάς.

   Σημείωση: Αντικαταστήστε τον ιμάντα, εάν είναι υπερβολικά φθαρμένος ή κατεστραμμένος· ανατρέξτε στην ενότητα Αντικατάσταση του ιμάντα κίνησης (σελίδα 60).

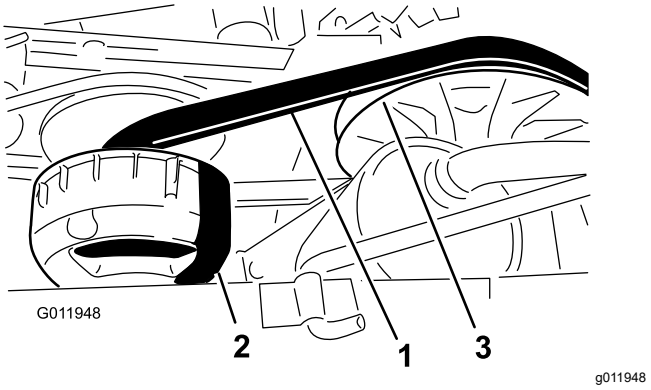

Σχήμα 66

1. Ιμάντας κίνησης
2. Κύριος συμπλέκτης
3. Δευτερεύων συμπλέκτης

5. Κατεβάστε τη βάση μεταφοράς φορτίου.

Αντικατάσταση του ιμάντα κίνησης

1. Ανυψώστε τη βάση μεταφοράς φορτίου.
2. Μετακινήστε τον λεβιέ ταχυτήτων στη θέση NEUTRAL (Νεκρά), βάλτε χειρόφρενο, γυρίστε τον διακόπτη της μίζας στη θέση OFF (Εκτός λειτουργίας) και αφαιρέστε το κλειδί.
3. Περιστρέψτε και κατευθύνετε τον ιμάντα πάνω από τον δευτερεύοντα συμπλέκτη (Σχήμα 66).
4. Αφαιρέστε τον ιμάντα από τον κύριο συμπλέκτη (Σχήμα 66).

   Σημείωση: Απορρίψτε τον παλιό ιμάντα.

5. Ευθυγραμμίστε τον νέο ιμάντα πάνω από τον κύριο συμπλέκτη (Σχήμα 66).
6. Περιστρέψτε και κατευθύνετε τον ιμάντα πάνω από τον δευτερεύοντα συμπλέκτη (Σχήμα 66).
7. Κατεβάστε τη βάση μεταφοράς φορτίου.

Ρύθμιση του ιμάντα γεννήτριας εκκινητήρα

Περιοδικότητα εργασιών σέρβις: Μετά τις πρώτες 8 ώρες

Κάθε 200 ώρες

1. Ανυψώστε τη βάση μεταφοράς φορτίου.
2. Χαλαρώστε το παξιμάδι του πείρου για τη γεννήτρια εκκινητήρα (Σχήμα 67).

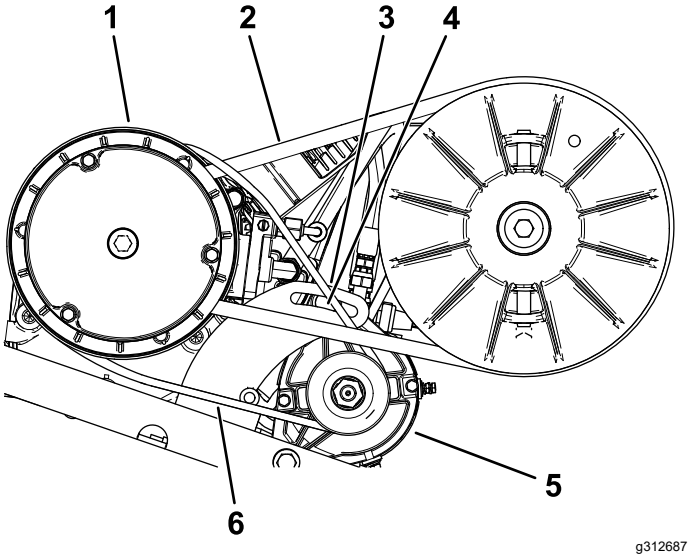

Σχήμα 67

1. Περίβλημα κύριου συμπλέκτη μετάδοσης κίνησης
2. Ιμάντας κίνησης
3. Βραχίονας πείρου γεννήτριας
4. Παξιμάδι πείρου
5. Γεννήτρια μίζας
6. Ιμάντας γεννήτριας εκκινητήρα

3. Ευθυγραμμίστε έναν λοστό μεταξύ της διάταξης στήριξης κινητήρα και του εκκινητήρα.
4. Εφαρμόστε καθοδική πίεση στον λοστό για να περιστρέψετε τον εκκινητήρα προς τα κάτω στην υποδοχή, μέχρι η τάνυση του ιμάντα να επιτρέπει κάμψη μόλις 6 mm του ιμάντα με ροπή 44 N·m (Σχήμα 67).
5. Σφίξτε με το χέρι το παξιμάδι του πείρου και αφαιρέστε τον λοστό (Σχήμα 67).
6. Σφίξτε το παξιμάδι του πείρου με ροπή 88 έως 115 N·m.
7. Κατεβάστε τη βάση μεταφοράς φορτίου.

Συντήρηση του σασί

Ρύθμιση των μανδάλων της βάσης μεταφοράς φορτίου

Αν το μάνδαλο της βάσης μεταφοράς φορτίου δεν είναι καλά ευθυγραμμισμένο, η βάση μεταφοράς φορτίου θα πάλλεται προς τα πάνω και προς τα κάτω κατά την κίνηση του μηχανήματος. Μπορείτε να ρυθμίσετε τις θέσεις των μανδάλων ώστε τα μάνδαλα να συγκρατούν σφιχτά τη βάση μεταφοράς φορτίου στο σασί.

1. Χαλαρώστε το παξιμάδι ασφάλισης στο άκρο της θέσης του μανδάλου (Σχήμα 68).

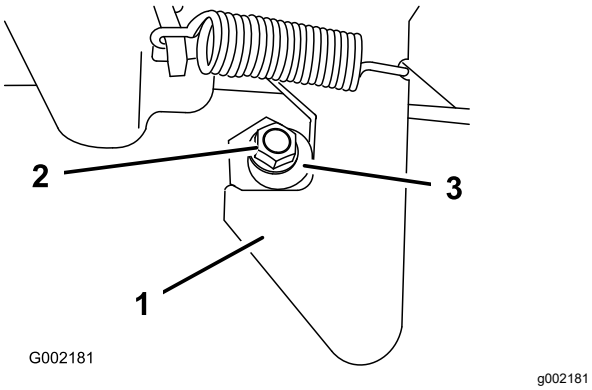

Σχήμα 68

1. Μάνδαλο
2. Παξιμάδι ασφάλισης
3. Άγγιστρο

2. Περιστρέψτε τον άξονα του μανδάλου δεξιόστροφα μέχρι να εφαρμόσει καλά στο άγκιστρο του μανδάλου (Σχήμα 68).
3. Σφίξτε το παξιμάδι ασφάλισης με ροπή 19,7 έως 25,4 N·m.
4. Επαναλάβετε τα βήματα 1 έως 3 για το μάνδαλο στην άλλη πλευρά του μηχανήματος.

Καθαρισμός

Πλύσιμο του μηχανήματος

Περιοδικότητα εργασιών σέρβις: Πριν από κάθε χρήση ή καθημερινά—Πλύνετε το μηχάνημα.

Όταν χρειάζεται, πλύντε το μηχάνημα μόνο με νερό ή με ήπιο απορρυπαντικό. Κατά το πλύσιμο του μηχανήματος μπορείτε να χρησιμοποιείτε πανί.

Σημαντικό: **Μην χρησιμοποιείτε υφάλμυρο ή ακάθαρτο νερό για τον καθαρισμό του μηχανήματος.**

Σημαντικό: **Μην χρησιμοποιείτε εξοπλισμό πλυσίματος υπό πίεση για το πλύσιμο του μηχανήματος. Ο εξοπλισμός πλυσίματος υπό πίεση μπορεί να προκαλέσει ζημιά στο ηλεκτρικό σύστημα, να φθείρει σημαντικές ετικέτες ή να απομακρύνει απαραίτητο γράσο από τα σημεία τριβής. Αποφύγετε την υπερβολική χρήση νερού κοντά στον πίνακα ελέγχου, τον κινητήρα και την μπαταρία.**

Σημαντικό: **Μην πλένετε το μηχάνημα ενώ ο κινητήρας βρίσκεται σε λειτουργία. Το πλύσιμο του μηχανήματος ενώ ο κινητήρας βρίσκεται σε λειτουργία ενδέχεται να προκαλέσει εσωτερική ζημιά στον κινητήρα.**

Αποθήκευση

Ασφάλεια αποθήκευσης

- Σβήστε τον κινητήρα, αφαιρέστε το κλειδί και περιμένετε να ακινητοποιηθούν όλα τα κινούμενα μέρη προτού απομακρυνθείτε από τη θέση χειριστή. Πριν προβείτε σε ρύθμιση, σέρβις, καθαρισμό ή αποθήκευση του μηχανήματος, αφήστε το μηχάνημα να κρυώσει.
- Μην αποθηκεύετε το μηχάνημα ή τα δοχεία καυσίμων σε χώρους με γυμνές φλόγες, σπινθήρες ή φλόγα-πιλότο (π.χ. σε καυστήρα, λέβητα ή άλλη συσκευή).

Αποθήκευση του μηχανήματος

Περιοδικότητα εργασιών σέρβις: Κάθε 200 ώρες—Επιθεωρήστε τα φρένα και το χειρόφρενο.

Κάθε 400 ώρες—Πραγματοποιήστε οπτικό έλεγχο των φρένων για φθαρμένα υλικά τριβής.

Μετά τις πρώτες 50 ώρες

Κάθε 600 ώρες/Κάθε χρόνο (όποιο από τα δύο προηγηθεί)

1. Σταθμεύστε το μηχάνημα σε επίπεδο έδαφος, βάλτε χειρόφρενο, σβήστε τον κινητήρα και αφαιρέστε το κλειδί.
2. Καθαρίστε βρομιές και λοιπές ακαθαρσίες από ολόκληρο το μηχάνημα, συμπεριλαμβανομένου του εξωτερικού του κινητήρα.
3. Ελέγξτε τα φρένα· ανατρέξτε στην ενότητα Επιθεώρηση των φρένων (σελίδα 57).
4. Κάντε σέρβις στο φίλτρο αέρα· ανατρέξτε στην ενότητα Σέρβις του φίλτρου αέρα (σελίδα 38).
5. Σφραγίστε την είσοδο του φίλτρου αέρα και την έξοδο εξάτμισης με ταινία ανθεκτική στις καιρικές συνθήκες.
6. Αλλάξτε το λάδι κινητήρα· ανατρέξτε στην ενότητα Σέρβις του λαδιού κινητήρα (σελίδα 39).
7. Πραγματοποιήστε έκπλυση του ρεζερβουάρ καυσίμου με φρέσκο, καθαρό καύσιμο.
8. Σφίξτε όλους τους συνδέσμους του συστήματος καυσίμου.
9. Ελέγξτε την πίεση των ελαστικών. Ανατρέξτε στην ενότητα Έλεγχος πίεσης ελαστικών (σελίδα 18).
10. Ελέγξτε την προστασία κατά του παγετού και προσθέστε διάλυμα 50/50 από νερό και αντιπηκτικό, όπως απαιτείται ανάλογα με την αναμενόμενη χαμηλότερη θερμοκρασία στην περιοχή σας.
11. Αφαιρέστε την μπαταρία από το μηχάνημα και φορτίστε την πλήρως· ανατρέξτε στην ενότητα Φόρτιση της μπαταρίας (σελίδα 49).

    Σημείωση: Μην συνδέετε τα καλώδια της μπαταρίας στους πόλους της μπαταρίας κατά την αποθήκευση.

    Σημαντικό: **Η μπαταρία πρέπει να είναι πλήρως φορτισμένη ώστε να μην παγώσει και υποστεί ζημιά σε θερμοκρασίες κάτω των 0°C (32°F). Μια πλήρως φορτισμένη μπαταρία διατηρεί τη φόρτισή της για περίπου 50 ημέρες σε θερμοκρασίες χαμηλότερες των 4°C (40°F). Εάν οι θερμοκρασίες είναι κάτω από 4 °C, εκτελείτε φόρτιση κάθε 30 ημέρες.**
12. Ελέγξτε και σφίξτε όλα τα μπουλόνια, τα παξιμάδια και τις βίδες. Επισκευάστε ή αντικαταστήστε κάθε εξάρτημα που έχει υποστεί ζημιά.
13. Βάψτε όλες τις επιφάνειες που έχουν γρατσουνιές ή εκτεθειμένο γυμνό μέταλλο.

    Σημείωση: Η βαφή διατίθεται από τον εξουσιοδοτημένο αντιπρόσωπο σέρβις.
14. Αποθηκεύστε το μηχάνημα σε καθαρό και ξηρό χώρο στάθμευσης ή αποθήκευσης.
15. Σκεπάστε το μηχάνημα ώστε να είναι προστατευμένο και να διατηρείται καθαρό.

Πληροφορίες σχετικά με τις προειδοποιήσεις βάσει του νόμου της Πολιτείας της Καλιφόρνιας για την ασφάλεια του πόσιμου νερού και τις τοξικές ουσίες (Proposition 65 ή Prop 65)

Τι είναι αυτές οι προειδοποιήσεις;

Διάφορα προϊόντα που διατίθενται προς πώληση ενδέχεται να φέρουν προειδοποιητική ετικέτα όπως η παρακάτω:

ΠΡΟΕΙΔΟΠΟΙΗΣΗ: Καρκίνος και βλάβες του αναπαραγωγικού συστήματος – www.p65Warnings.ca.gov.

Τι είναι ο νόμος Prop 65;

Ο νόμος Prop 65 εφαρμόζεται σε οποιαδήποτε εταιρεία δραστηριοποιείται στην Καλιφόρνια, πωλεί προϊόντα στην Καλιφόρνια, ή κατασκευάζει προϊόντα τα οποία μπορεί να πωληθούν ή να μεταφερθούν στην Καλιφόρνια. Προβλέπει ότι ο Κυβερνήτης της Καλιφόρνιας οφείλει να τηρεί και να δημοσιεύει κατάλογο χημικών ουσιών οι οποίες είναι γνωστό ότι προκαλούν καρκίνο, γενετικές ανωμαλίες ή/και άλλες βλάβες του αναπαραγωγικού συστήματος. Ο κατάλογος, ο οποίος ενημερώνεται ετησίως, περιλαμβάνει εκατοντάδες χημικές ουσίες οι οποίες απαντώνται σε πολλά αντικείμενα καθημερινής χρήσης. Σκοπός του Prop 65 είναι να ενημερώνει το κοινό σχετικά με την έκθεση στις εν λόγω χημικές ουσίες.

Ο Prop 65 δεν απαγορεύει την πώληση προϊόντων τα οποία περιέχουν τις εν λόγω χημικές ουσίες, αλλά προβλέπει την αναγραφή προειδοποιήσεων σε κάθε προϊόν, συσκευασία προϊόντος, ή υλικό τεκμηρίωσης που συνοδεύει το προϊόν. Επιπλέον, η ύπαρξη προειδοποίησης βάσει του Prop 65 δεν σημαίνει ότι το προϊόν παραβιάζει πρότυπα ή απαιτήσεις σχετικά με την ασφάλεια προϊόντων. Μάλιστα, η πολιτειακή κυβέρνηση της Καλιφόρνιας έχει διευκρινίσει ότι οι προειδοποιήσεις βάσει του Prop 65 «δεν ισοδυναμούν με αποφάσεις ρυθμιστικής αρχής που ορίζουν αν ένα προϊόν είναι ασφαλές ή μη ασφαλές». Πολλές από τις εν λόγω χημικές ουσίες χρησιμοποιούνται επί σειρά ετών σε προϊόντα καθημερινής χρήσης χωρίς να έχουν καταγραφεί προκληθείσες βλάβες. Για περισσότερες πληροφορίες, επισκεφτείτε τη διεύθυνσηhttps://oag.ca.gov/prop65/faqs-view-all.

Η ύπαρξη προειδοποίησης βάσει του Prop 65 σημαίνει ότι μια εταιρεία είτε 1) αξιολόγησε την έκθεση και κατέληξε στο συμπέρασμα ότι υπερβαίνει το «επίπεδο μη σημαντικού κινδύνου» είτε 2) επέλεξε να αναγράψει την προειδοποίηση στο προϊόν της ως ένδειξη ότι γνωρίζει για την παρουσία σε αυτό χημικής ουσίας που περιλαμβάνεται στον σχετικό κατάλογο, χωρίς να επιχειρήσει, ωστόσο, να αξιολογήσει τη σχετική έκθεση.

Ο νόμος αυτός ισχύει παντού;

Οι προειδοποιήσεις βάσει του Prop 65 είναι υποχρεωτικές μόνο βάσει της νομοθεσίας της Καλιφόρνιας. Οι προειδοποιήσεις αυτές απαντώνται σε ολόκληρη την Καλιφόρνια σε πλήθος χώρων όπως, μεταξύ άλλων, σε εστιατόρια, καταστήματα λιανικής, ξενοδοχεία, σχολεία και νοσοκομεία, καθώς και σε μεγάλη ποικιλία προϊόντων. Επιπλέον, ορισμένοι πωλητές λιανικής που δραστηριοποιούνται μέσω διαδικτυακών ή ταχυδρομικών παραγγελιών παρέχουν προειδοποιήσεις βάσει του Prop 65 στους ιστοχώρους ή τους καταλόγους τους.

Πόσο αυστηρές είναι οι προειδοποιήσεις του Prop 65 σε σχέση με τα ομοσπονδιακά όρια;

Τα πρότυπα του Prop 65 είναι συχνά πιο αυστηρά από τα ομοσπονδιακά και τα διεθνή πρότυπα. Σε αρκετές περιπτώσεις, βάσει του Prop 65 προβλέπεται προειδοποίηση για συγκέντρωση ή περιεκτικότητα ουσιών σε επίπεδα κατά πολύ χαμηλότερα από εκείνα για τα οποία απαιτείται η λήψη μέτρων σε ομοσπονδιακό επίπεδο. Για παράδειγμα, το πρότυπο του Prop 65 όσον αφορά τις προειδοποιήσεις για μόλυβδο είναι 0,5μg/ημέρα, όριο κατά πολύ χαμηλότερο από τα ομοσπονδιακά και διεθνή όρια.

Γιατί δεν υπάρχει η προειδοποίηση σε όλα τα παρόμοια προϊόντα;

- Για τα προϊόντα που πωλούνται στην Καλιφόρνια απαιτείται επισήμανση βάσει του Prop 65, ενώ για παρόμοια προϊόντα που πωλούνται αλλού δεν υπάρχει αυτή η απαίτηση.
- Μια εταιρεία η οποία, στο πλαίσιο αγωγής που της έχει ασκηθεί βάσει του Prop 65 καταλήγει σε συμβιβασμό με τους ενάγοντες ενδέχεται να υποχρεωθεί να συμπεριλάβει προειδοποιήσεις βάσει του Prop 65 στα προϊόντα της, ενώ η απαίτηση αυτή μπορεί να μην ισχύει για άλλες εταιρείες που κατασκευάζουν παρόμοια προϊόντα.
- Η εφαρμογή του Prop 65 δεν γίνεται με συνέπεια.
- Διάφορες εταιρείες επιλέγουν να μην παρέχουν προειδοποιήσεις επειδή κρίνουν ότι δεν οφείλουν να το πράξουν βάσει του Prop 65. Ωστόσο, η απουσία προειδοποιήσεων για ένα προϊόν δεν σημαίνει ότι το προϊόν δεν περιέχει χημικές ουσίες που περιλαμβάνονται στον σχετικό κατάλογο σε παρόμοια επίπεδα με άλλα προϊόντα.

Γιατί η Toro περιλαμβάνει την προειδοποίηση αυτή σε προϊόντα της;

Η Toro έχει επιλέξει να παρέχει στους καταναλωτές όσο το δυνατόν περισσότερες πληροφορίες, ώστε να είναι σε θέση να λαμβάνουν εμπεριστατωμένες αποφάσεις σχετικά με τα προϊόντα που αγοράζουν και χρησιμοποιούν. Σε ορισμένες περιπτώσεις, η Toro περιλαμβάνει την προειδοποίηση σε προϊόντα της ως ένδειξη ότι γνωρίζει για την παρουσία σε αυτά μίας ή περισσότερων χημικών ουσιών που περιλαμβάνονται στον σχετικό κατάλογο, χωρίς, ωστόσο, να αξιολογεί το επίπεδο της έκθεσης, δεδομένου ότι δεν υπόκεινται σε απαιτήσεις ορίων έκθεσης όλες οι χημικές ουσίες που περιλαμβάνονται στον σχετικό κατάλογο. Η Toro, ακόμα και σε περιπτώσεις που η έκθεση από τη χρήση προϊόντων της είναι αμελητέα ή εντός του εύρους «μη σημαντικού κινδύνου», έχει επιλέξει να περιλαμβάνει σε αυτά προειδοποιήσεις βάσει του Prop 65, για λόγους αυξημένης προσοχής. Εξάλλου, σε διαφορετική περίπτωση θα μπορούσε να ασκηθεί σε βάρος της Toro αγωγή από την Πολιτεία της Καλιφόρνιας ή από ιδιώτες που θα επεδίωκαν την εφαρμογή του Prop 65, και να της επιβληθούν σημαντικές κυρώσεις.

TORO®

Count on it.