Form No. 3456-781 Rev B

69 cm og 81 cm bagrullebørstesæt

Klippeenhed i Reelmaster® 3100-D- og 7000-D Edge-serien

Modelnr. 03243

Modelnr. 03246

Monteringsvejledning

Dette produkt overholder alle relevante EU-direktiver. Få yderligere oplysninger i inkorporeringserklæringen bagest i denne udgivelse.

Montering

Løsdele

Brug skemaet herunder til at kontrollere, at alle dele er blevet leveret.

Fremgangsmåde	Beskrivelse	Antal	Anvendelse
1	Kræver ingen dele	–	Fastlæggelse af rullebørstens og knivcylindermotorens position.
2	Rullebørstens hus	1	Montering af rullebørsten.
	Bolt med unbrakokærv (⅜ x 1 tomme)	2	
	Rullebørsteenhed	1	
	Ansatsbolt	1	
	Remskærm/pladekonstruktion (venstre)	1	
	Bolt (5/16 x ½ tomme)	2	
	Afstandsbøsning	1	
	Drivremskive	1	
	Flangehovedbolt (⅜ x 2 tommer)	1	
	Rem	1	
	Afstandsskive (krævet for remjustering)	1	
	Drivaksel (højre)	1	
	Drivaksel (venstre)	1	
	Smørenippel (90°)	1	
3	Børste til høj klippehøjde (ekstraudstyr)	—	Montering af børste til høj klippehøjde – ved klippehøjder over 2,5 cm.

Medier og øvrige dele

Beskrivelse	Antal	Anvendelse
Betjeningsvejledning	1	Læs den før montering og betjening.

Bemærk: Klippeenhedens venstre og højre side er som set bagfra klippeenheden.

© 2026—The Toro® Company
8111 Lyndale Avenue South
Bloomington, MN 55420

Registrer dit produkt på www.Toro.com.

Oversættelse af original (DA)
Trykt i USA
Alle rettigheder forbeholdes

3456-781

Vigtigt: **Bagrullebørstesættet må kun bruges ved klipning inden for en klippehøjde på 6 to 25 mm. Brug børsten til høj klippehøjde, delnr. 115-0838 (til klippeenheder på 69 cm) og delnr. 115-0849 (til klippeenheder på 81 cm) ved klippehøjder over 2,5 til 5,1 cm. Se afsnittet om montering af børste til høj klippehøjde.**

Bemærk: Hvis du skal montere både et universaltrimmersæt og et bagrullebørstesæt på klippeenheden, skal du bestille det korrekte bagrullebørstesæt (model 03242) til brug med et universaltrimmersæt.

Bagrullebørstesættet, model 03243, må kun bruges på følgende:

- Reelmaster 3100-klippeenhedsmodel 03188, 03189, 03190 og 03192
- Reelmaster 7000-klippeenhedsmodel 03721 og 03722

Bagrullebørstesættet, model 03246, må kun bruges på følgende:

- Reelmaster 3100-klippeenhedsmodel 03191
- Reelmaster 7000-klippeenhedsmodel 03727

1

Fastlæggelse af rullebørstens retning

Kræver ingen dele

Fremgangsmåde

Brug Figur 1 til at finde frem til rullebørsternes og knivcylindermotorernes placering på en Reelmaster 3100-D-maskine og Figur 2 på en Reelmaster 7000-D-maskine.

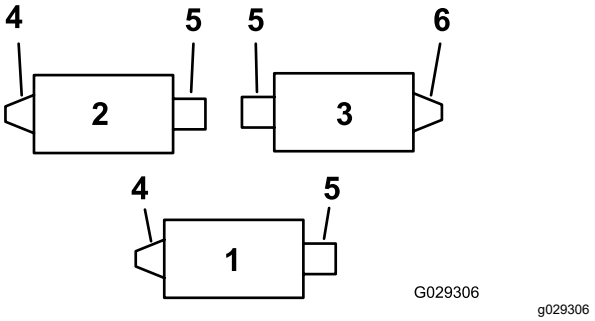

Figur 1

Reelmaster 3100-D

1. Klippeenhed nr. 1
2. Klippeenhed nr. 2
3. Klippeenhed nr. 3
4. Venstre rullebørstedrevenhed
5. Knivcylindermotor
6. Højre rullebørstedrevenhed

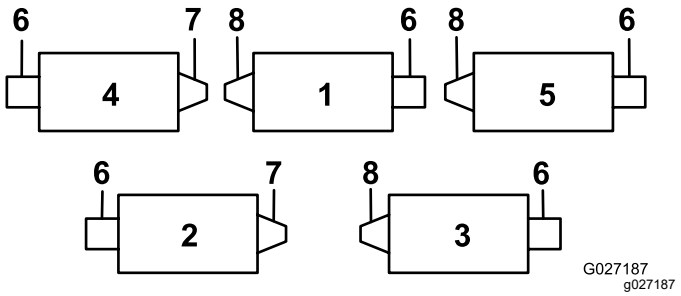

Figur 2

Reelmaster 7000-D

1. Klippeenhed nr. 1
2. Klippeenhed nr. 2
3. Klippeenhed nr. 3
4. Klippeenhed nr. 4
5. Klippeenhed nr. 5
6. Knivcylindermotor
7. Højre rullebørstedrevenhed
8. Venstre rullebørstedrevenhed

2

Montering af rullebørsten

Dele, der skal bruges til dette trin:

1	Rullebørstens hus
2	Bolt med unbrakokærv (⅜ x 1 tomme)
1	Rullebørsteenhed
1	Ansatsbolt
1	Remskærm/pladekonstruktion (venstre)
2	Bolt (5/16 x ½ tomme)
1	Afstandsbøsning
1	Drivremskive
1	Flangehovedbolt (⅜ x 2 tommer)
1	Rem
1	Afstandsskive (krævet for remjustering)
1	Drivaksel (højre)
1	Drivaksel (venstre)
1	Smørenippel (90°)

Klargøring af maskinen

1. Parker maskinen på et plant underlag, og aktiver parkeringsbremsen.
2. Kontroller, at klippeenhederne er udkoblet.
3. Sluk motoren, og tag nøglen ud.
4. Fjern alle klippeenhederne fra maskinen.

   Vigtigt: **Kontroller, at klippeenheden har den ønskede klippehøjde og hældning. Foretag justeringer i overensstemmelse med *betjeningsvejledningen* om nødvendigt, før sættet monteres.**

Montering af drivakslen

1. Indspænd knivcylinderen. Se Indspænding af knivcylinderen (side 12).
2. Fjern klippeenhedens gevindindsats til det bageste rullebørstedrev (Figur 1 og Figur 2), og kasser den (Figur 3).

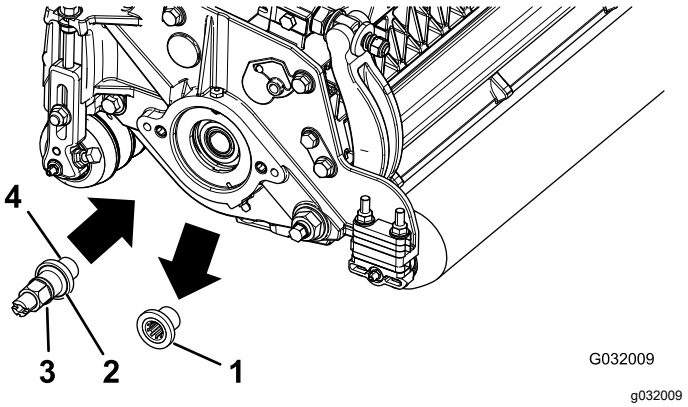

Figur 3

1. Gevindindsats (venstreskåret indsats vist)
2. Den venstreskårne indsats har en rille på indsatsens overflade her.
3. Drivaksel
4. Påfør gevindlåseklæbemiddel her.

Bemærk: De venstreskårne indsatser befinder sig på klippeenhed 1 og 2 på Reelmaster 3100 (Figur 1) og klippeenhed 1, 3 og 5 på Reelmaster 7000 (Figur 2).

3. Indspænd knivcylinderen. Se Indspænding af knivcylinderen (side 12).
4. Påfør gevindlåsemasse på drivakslens gevind (Figur 3), monter drivakslen, og tilspænd den til et moment på 115 til 128 Nm.

   Bemærk: Anvendelse af en slagmaskine sikrer ikke korrekt montering. Hvis drivakslen ikke tilspændes tilstrækkeligt, er der risiko for, at enheden skruer sig selv af under drift.

Montering af rullebørstehuset

1. Sørg for, at O-ringen er monteret på rullebørstehuset (Figur 4).

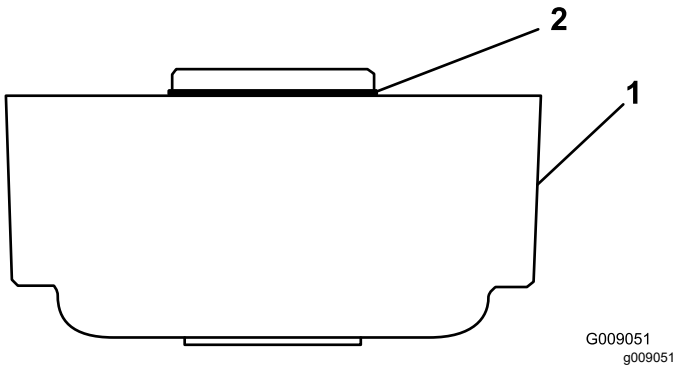

Figur 4

1. Rullebørstehus
2. O-ring

2. Påfør fedt på gevindene på 2 bolte med unbrakokærv (⅜" x 1").
3. Monter rullebørstehuset på knivcylinderens lejehus med 2 bolte med unbrakokærv. Se Figur 5.

   Bemærk: Placer rullebørstehuset, så hullet med gevind vender mod klippeenhedens forside.

   Bemærk: Sørg for, at O-ringen er placeret korrekt på rullebørstehuset.

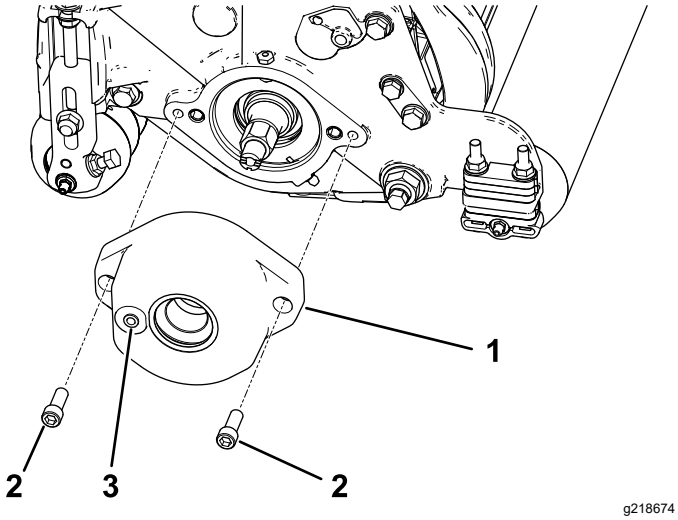

Figur 5

1. Rullebørstehus
2. Bolt med unbrakokærv (påfør fedt på gevind)
3. Gevindskåret hul

Flytning af styreremskiveenheden (kun til drev i højre side)

Bemærk: Drev i højre side befinder sig på klippeenhed 3 på Reelmaster 3100 (Figur 1) og klippeenhed 2 og 4 på Reelmaster 7000 (Figur 2).

For bagrullebørstedrev i højre side (Figur 1 og Figur 2) skal styreremskiveenheden vendes, så den monteres i **højre ende** af klippeenheden (Figur 6) som følger:

1. Tag styreremskiveenheden af venstre ende af klippeenheden, og monter den i det nederste hul på børstepladen på klippeenhedens højre ende (Figur 6).

   Bemærk: Styreremskiven skal kunne dreje frit. Spænd ikke møtrikken for hårdt på styreremskivens bolt.
2. Fjern bræddebolten og møtrikken, og sæt dem i det øverste hul, hvor styreremskiveenheden sad før (Figur 6).

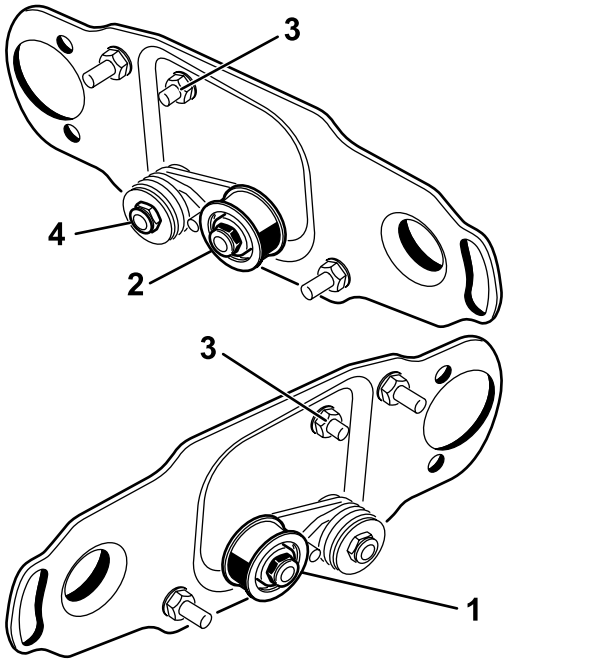

Figur 6

1. Montering af styreremskive for venstre ende af knivcylinderen (som medfølger i sættet)
2. Montering af styreremskive for højre ende af knivcylinderen
3. Bræddebolt og møtrik
4. Overspænd ikke denne låsemøtrik.

Afmontering af børstedækslets aftapningsprop.

Tag kun den nederste aftapningsprop ud (Figur 7) af børstedækslerne. Dette dræner fugt fra remområdet.

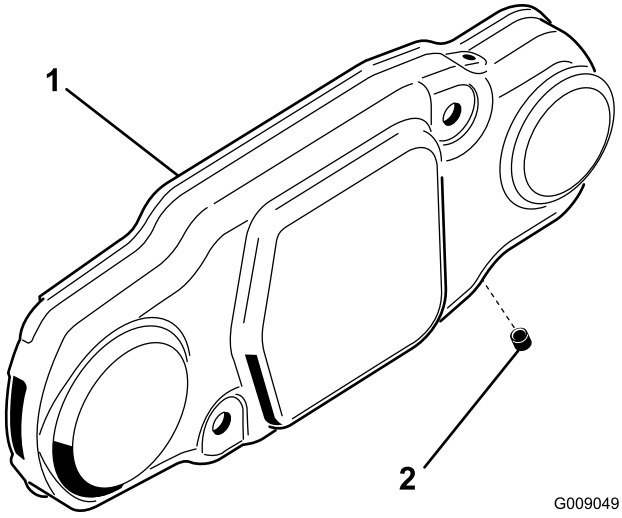

Figur 7

1. Børstedæksel
2. Nederste aftapningsprop

Montering af rullebørsteenheden

1. Fjern smøreniplen til rullen fra den side af klippeenheden, rullebørstehuset sidder på (Figur 9).

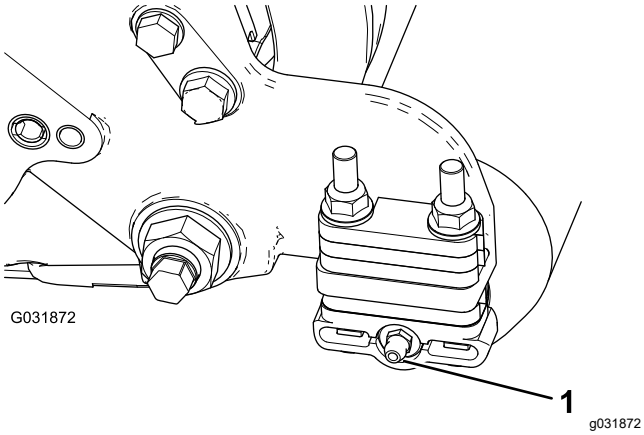

Figur 8

1. Smørenippel

2. Sæt 90-graders smøreniplen på, så den vender bagud (Figur 8).

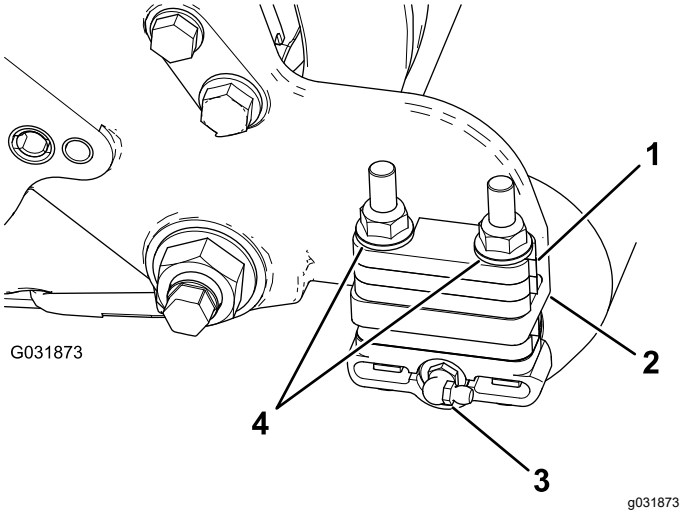

Figur 9

1. Afstandsstykke, 6 mm
2. Sidepladens monteringsflange
3. 90° smørenippel
4. Flangelåsemøtrikker (fjern)

3. Fjern de to flangelåsemøtrikker, der fastgør hver rulleholder til sidepladerne (Figur 9).

   Bemærk: Boltene må ikke fjernes. **Fjern desuden 6 mm afstandsstykker, der er placeret på oversiden af sidepladens monteringsflange.**

4. Placer venstre eller højre rullebørsteenheds monteringsbeslag på rullebeslagets bolte (Figur 10).

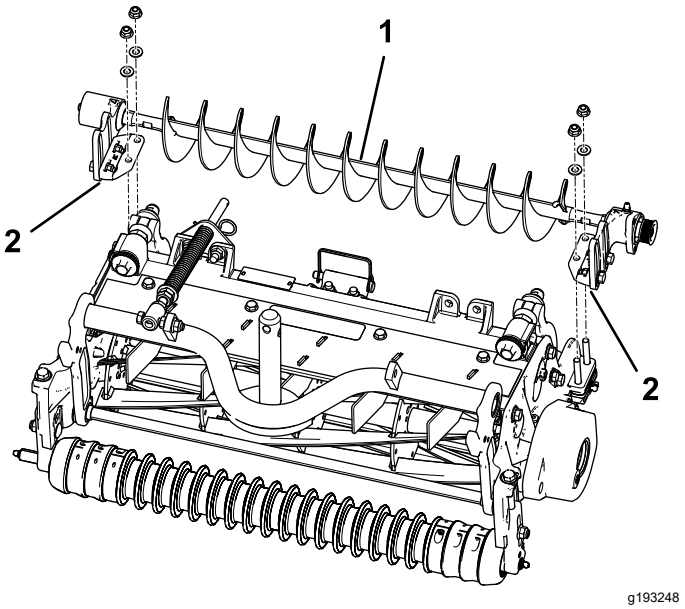

Figur 10

1. Venstre rullebørsteenhed
2. Rullebørstens monteringsbeslag

Vigtigt: **Monter rullebørsteenhedens monteringsbeslag direkte på oversiden**

af sidepladens monteringsflange på klippeenheden. *Sæt ikke afstandsstykker mellem rullebørstens monteringsbeslag og sidepladens monteringsflanger.* Gem de ekstra 6 mm afstandsstykker til evt. senere brug.

5. Fastgør børsteenhedens monteringsbeslag på klippeenhedens sideplader med de møtrikker, du fjernede tidligere.

Montering af rullebørstepladen

1. Skub hver pakning udad, indtil kanttætningerne er i let kontakt med hvert lejehus (Figur 11).

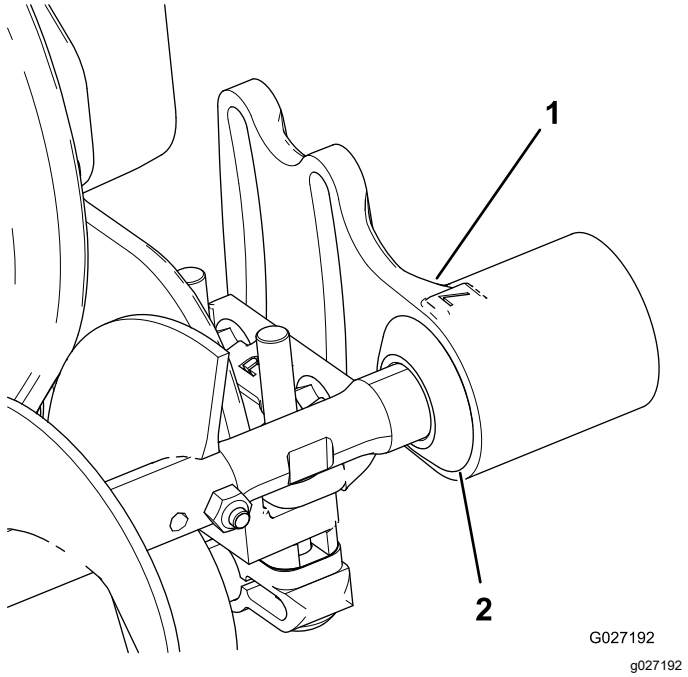

Figur 11

1. Lejehus
2. Pakning

2. Smør et lag fedt på indersiden af kransen i rullebørstehuset (Figur 12).

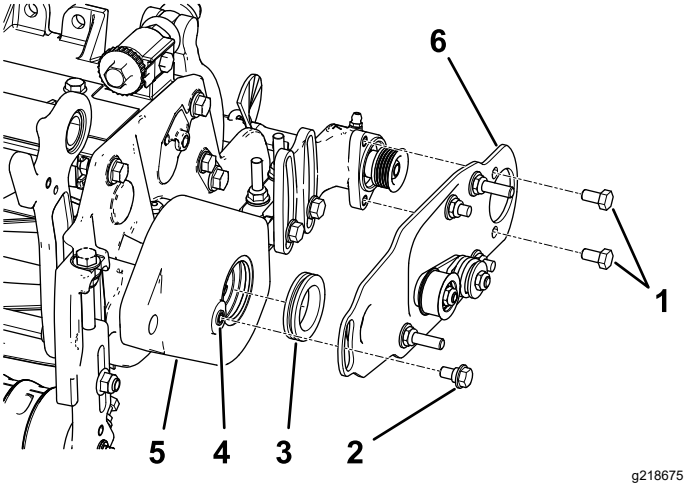

Figur 12

1. Bolt
2. Ansatsbolt
3. Krans
4. Rengør gevindene for eventuelle malingrester ved hjælp af en 5/16 tomme–18-tap, før du skruer ansatsbolten i.
5. Rullebørstens hus
6. Rullebørstens drejepladesamling

3. Monter venstre eller højre rullebørstes drejeplade (Figur 12).

   Bemærk: Når du indsætter fremspringet på drejepladen i kransen i rullebørstehuset, skal du sikre, at kransen bliver ved med at sidde korrekt i huset. Rullebørstens drejeplade er korrekt placeret, når der ikke mærkes modstand fra gummikransen, og den drejer frit.

   Bemærk: Sørg for, at styreremskiveenheden er monteret i bunden som vist i Figur 12.

4. Påfør gevindlåseklæbemiddel på de to bolte (5/16 x ½ tomme), og brug dem til at montere børstepladen på rullebørstens lejehus (Figur 12).

   Bemærk: Tilspænd boltene med et moment på 20 til 26 N·m.

5. Rengør gevindene i rullebørstehuset for eventuelle malingrester ved hjælp af en 5/16 tomme–18-tap, før du skruer ansatsbolten i (Figur 12).

   ***Vigtigt:* Hvis gevindene ikke renses, før ansatsbolten skrues ind, kan bolten knække.**

6. Påfør gevindlåseklæbemiddel på ansatsbolten (Figur 12).

7. Fastgør børstepladen på rullebørstehuset med ansatsbolten (Figur 12).

   Bemærk: Tilspænd bolten til et moment på 20 til 26 N·m.

Bemærk: Ansatsbolten må ikke presse pladen fast på huset.

8. Kontroller, at rullebørstens plade er parallel med klippeenhedens sideplade. Hvis den ikke er parallel, følges nedenstående vejledninger:
   A. Løsn de 2 flangelåsemøtrikker, der fastgør rullebørstens monteringsbeslag til klippeenhedens sideplade (Figur 13).
   B. Drej rullebørstens lejehus, indtil børstepladen bliver parallel med klippeenhedens sideplade (Figur 13).
   C. Stram de to flangelåsemøtrikker, der fastgør rullebørstens monteringsbeslag på klippeenhedens sideplade (Figur 13).

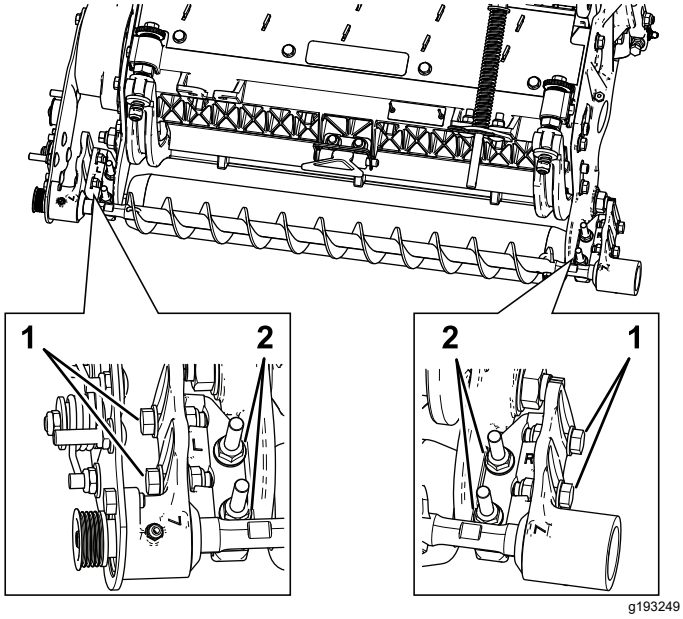

Figur 13

1. Løsn disse bolte for at placere rullebørsten.
2. Løsn disse møtrikker for at gøre rullebørstepladen parallel.

Placering af rullebørsten

1. Løsn de 2 bolte, der fastgør hvert af rullebørstens lejehuse til rullebørstens monteringsbeslag (Figur 13).

   Bemærk: Boltene leveres løsnet fra fabrikken.

2. Placer rullebørsten, så den er i let kontakt med eller hviler på bagrullen (Figur 14).

   Vigtigt: **Rullebørstens aksel må ikke berøre klippeenhedens sideplade.**

   Vigtigt: **Kraftig børstekontakt på rullen vil forårsage tidligt slid på børsten.**

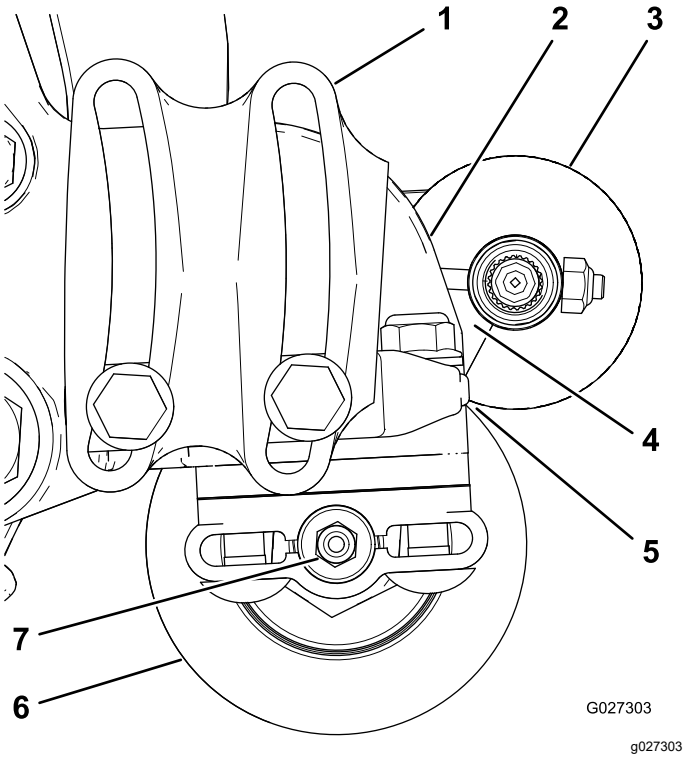

Figur 14

1. Lejehus (visse dele vises ikke)
2. Sideplade
3. Rullebørste
4. Sørg for, at der er afstand her.
5. Let kontakt
6. Bagrulle
7. Smørenippel

Bemærk: Rullebørsteakslen skal være parallel med bagrullen.

Vigtigt: **Placer begge rullebørstelejehuse, så de er parallelle med jorden for at sikre, at der er afstand til bagrullens smørenippel.**

3. Spænd de 2 bolte, der fastgør hvert af rullebørstens lejehuse til rullebørstens monteringsbeslag.

Montering af drivremskiven

1. Sæt afstandsstykket i akslen i lejehuset (Figur 15).
2. Indsæt drivremskiven i afstandsbøsningen og på drivakslen (Figur 15).

   Bemærk: Sørg for, at remskivernes tapper placeres i åbningen i drivakslen.

3. Fastgør remskiven og afstandsbøsningen til drivakslen med en flangehovedbolt (⅜ x 2 tommer). Se Figur 15.

   Bemærk: **Tilspænd bolten med et moment på 47 til 54 N·m.**

Vigtigt: **Hvis bolten *ikke* tilspændes godt, *vil den arbejde sig løs.***

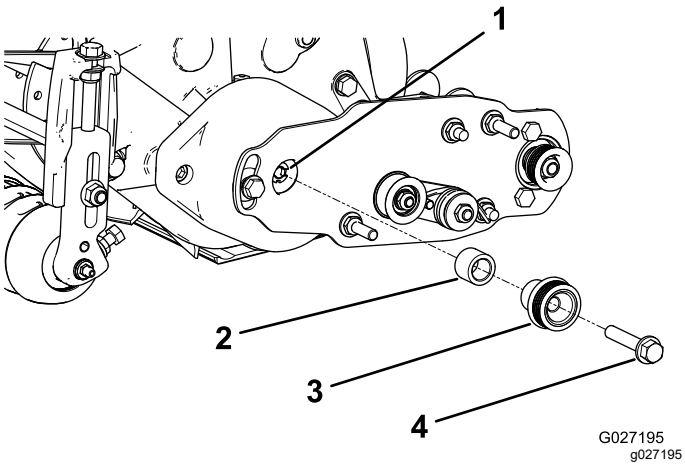

Figur 15

1. Drivaksel
2. Afstandsstykke
3. Drivremskive
4. Flangehovedbolt – tilspænd til 47 til 54 N·m.

Montering af remmen

1. Monter remmen på remskiverne, som følger:
   - Sæt remmen rundt om **drivremskiven** og derefter over toppen af styreremskiven (Figur 16).

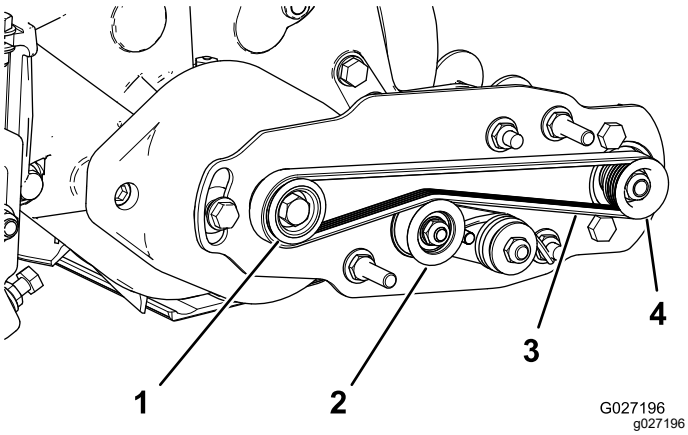

Figur 16

1. Drivremskive
2. Styreremskiveenhed
3. Rem
4. Drevet remskive

   - Start remmen på den **drevne** remskive (Figur 17).
   - Brug en topnøgleindsats (9/16 tomme) til at dreje børsteenheden og lempe remmen op på den drevne remskive (Figur 17).

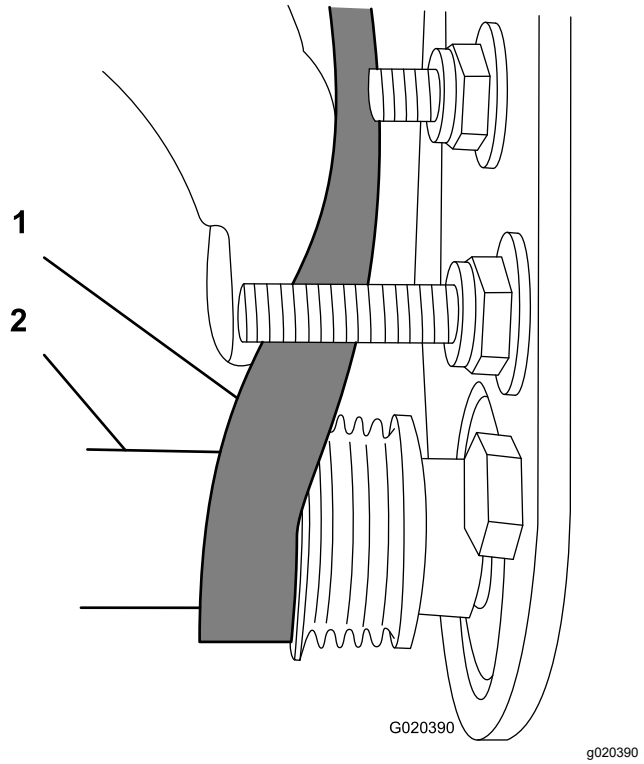

Figur 17

1. Rem
2. Topnøgleindsats (9/16 tomme)

Vigtigt: **Kontroller, at ribberne på remmen sidder korrekt i rillerne i hver remskive, og at remmen er i midten af styreremskiven.**

2. Skub styreremskiven ned for at sikre, at styreremskiveenheden kan dreje frit.

Afslutning af monteringen

1. Kontroller remmens og remskivernes tilretning på følgende måde:
   - Remmen skal være korrekt tilspændt (monteret), før tilretningen kontrolleres.
   - Læg et retholt langs den yderste overflade af **drivremskiven** (Figur 18). Læg **ikke** retholtet hen over både drivremskiven og den drevne remskive.
   - Tilretningen af de yderste overflader af drivremskiven og den drevne remskive skal være inden for 0,76 mm.
   - Hvis remskiverne ikke flugter, skal du se Kontrol af remskivejusteringen (side 11).
   - Hvis remskiverne flugter, gennemføres monteringen.
   - Brug **ikke** styreremskiven til at kontrollere tilretningen.

Vigtigt: **Remmen kan blive udtjent for hurtigt, hvis remskiverne ikke er rettet rigtigt ind.**

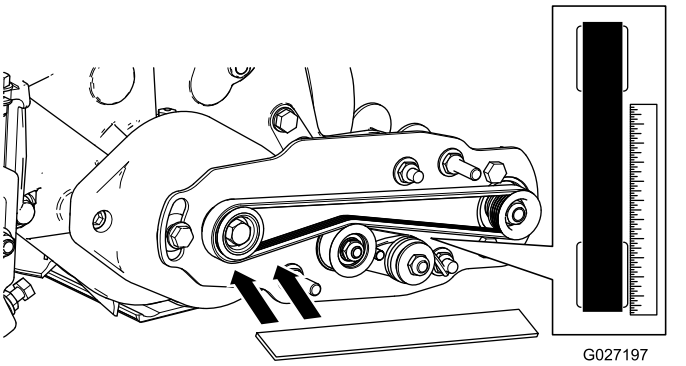

Figur 18

2. Skub remskærmen op på monteringsboltene, og fastgør skærmen med 2 flangemøtrikker (Figur 19).

   Vigtigt: **Spænd ikke møtrikkerne for meget, da dette kan beskadige skærmen.**

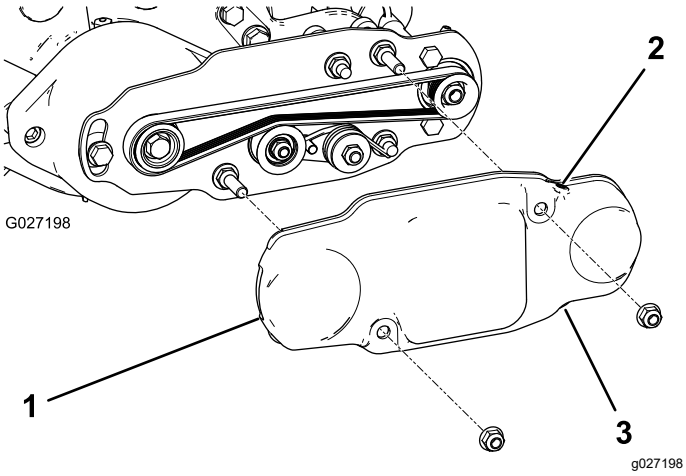

Figur 19

1. Remskærm
2. Sætskrue monteret
3. Sætskrue fjernet

3. Smør smøreniplerne på hvert af rullebørstens lejehuse med litiumfedt nr. 2 (Figur 20). Tør overskydende fedt af, især omkring pakningerne.

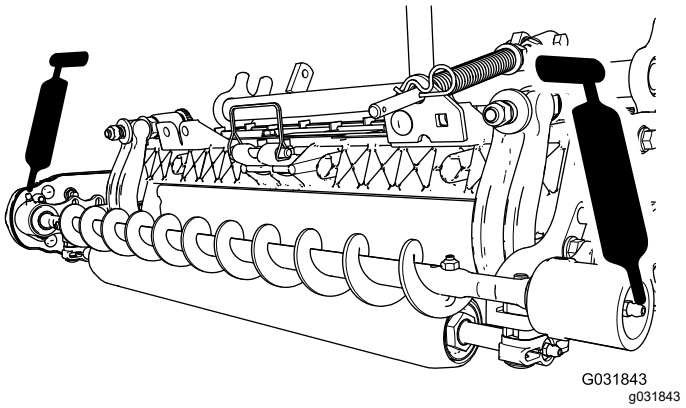

Figur 20

3

Montering af børsten til høj klippehøjde (ekstraudstyr)

(valgfri)

Dele, der skal bruges til dette trin:

—	Børste til høj klippehøjde (ekstraudstyr)

Fremgangsmåde

Monter børsten til høj klippehøjde (sælges separat), når klippehøjden er 2,5 cm eller derover (dvs. fem afstandsbøsninger eller flere monteret under sidepladebelægningen).

1. Hvis der monteres en rullebørste på klippeenheden, skal de 2 bolte, spændeskiver og møtrikker, der fastgør det ikke-drivende lejehus til lejehusets monteringsbeslag, fjernes (Figur 21 og Figur 22).

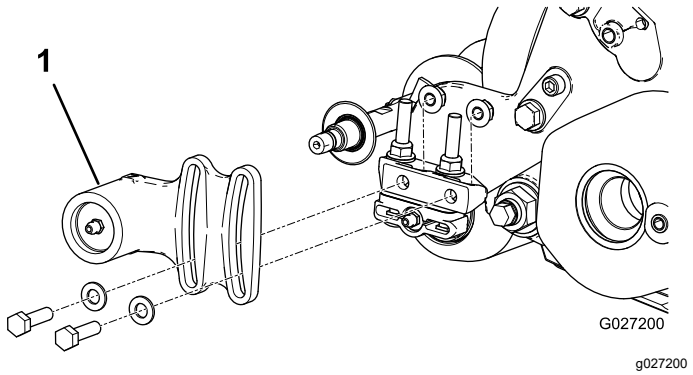

Figur 21

1. Ikke-drivende lejehus

2. Skub det ikke-drivende lejehus og pakningen af børsteakslen (Figur 22).

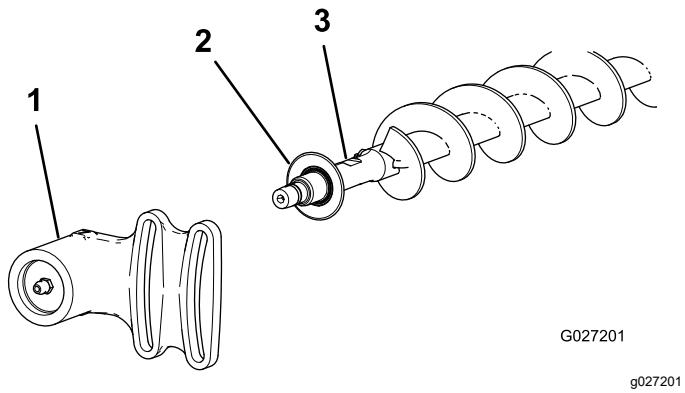

Figur 22

1. Ikke-drivende lejehus
2. Pakning
3. Børsteaksel

3. Fjern de 2 J-bolte og møtrikker (Figur 23).
4. Skub den eksisterende børste af børsteakslen (Figur 23).
5. Løsn de 2 bolte, spændeskiver og møtrikker, der fastgør drivlejehuset til lejehusets monteringsbeslag (Figur 23).
6. Skub børsten til høj klippehøjde op på børsteakslen (Figur 23).
7. Spænd børsten på akslen med de 2 J-bolte og møtrikker, du fjernede tidligere (Figur 23).

   Vigtigt: **Før J-boltenes gevindender gennem børsteakslens yderste huller, samtidig med at J-boltenes buede ender sættes i de inderste huller.**
8. Tilspænd låsemøtrikkerne til J-boltene til et moment på 2 til 3 N·m.

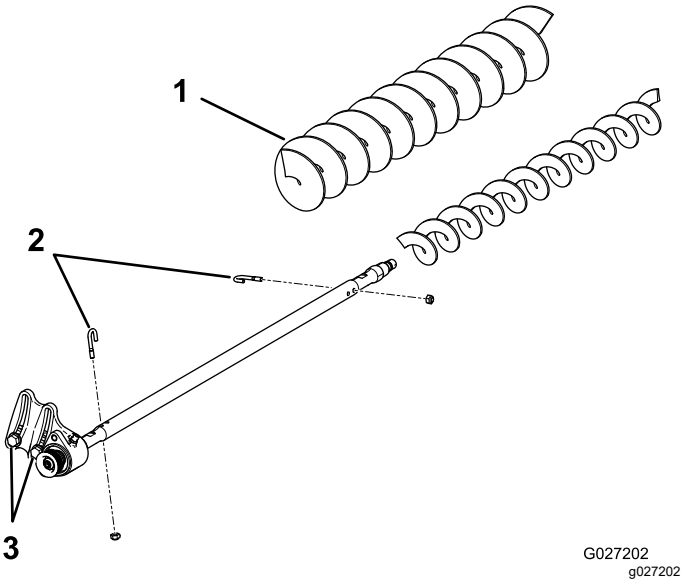

Figur 23

1. Børste til høj klippehøjde
2. J-bolte
3. Løsn disse bolte.

9. Monter pakningen og det ikke-drivende lejehus på børsteakslen (Figur 22).
10. Monter det ikke-drivende lejehus på lejehusets monteringsbeslag med de 2 bolte, spændeskiver og møtrikker, du fjernede tidligere.

    Bemærk: Pas på, at tætningsfjederen ikke bliver slået af.
11. Spænd de to bolte, spændeskiver og møtrikker, der fastgør drivlejehuset til lejehusets monteringsbeslag.

Vedligeholdelse

- Kontroller, at børsten sidder parallelt med rullen med 1,5 mm afstand fra let kontakt.
- Smør niplerne for hver 50 timer og efter hver vask.
- Ved udskiftning af en rullebørste skal J-boltene tilspændes til et moment på 2-3 N·m.
- Ved udskiftning af børsteakslens drevne remskive skal møtrikken tilspændes med et moment på 37 til 45 N·m.
- Ved udskiftning af børstens drivremskive skal der påføres aftagelig gevindlåsemasse, og bolten skal tilspændes til et moment på 47 til 54 Nm.

Bemærk: Rullebørsten, mellemhjulslejet og remmen betragtes som forbrugsstoffer.

Kontrol af remskivejusteringen

1. Noter, hvilken vej remskiven skal bevæge sig.

   Bemærk: Den drevne remskive (ved rullebørsteakslen) kan bevæge sig ind eller ud (Figur 24).

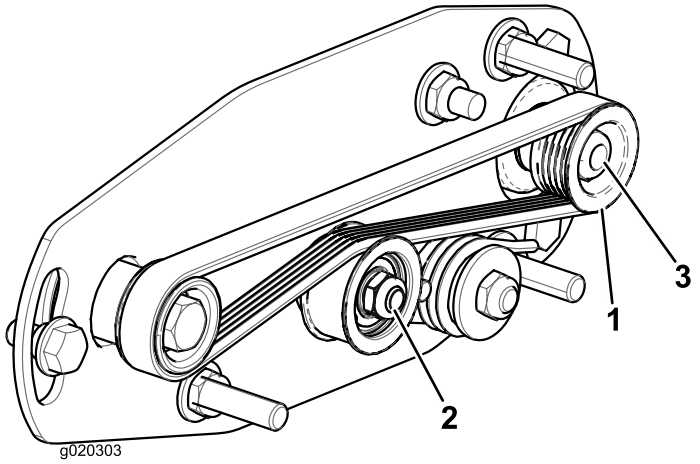

Figur 24

1. Dreven remskive
2. Styreremskiveenhed
3. Møtrik til dreven remskive

2. Drej den knivcylinder, der roterer drivremskiven, og lirk remmen af drivremskiven (Figur 24)

   Bemærk: Brug en vatteret handske eller tyk klud til at dreje knivcylinderen.

3. Fjern den låsemøtrik, der fastgør den drevne remskive til børsteakslen (Figur 24 eller Figur 25).

   Bemærk: Benyt en skruenøgle (½ tomme) på rullebørsteakslens flade sider, så den ikke kan dreje.

4. Fjern den drevne remskive fra akslen (Figur 25).
5. Hvis remskiven skal bevæge sig ud, tilføjes en spændeskive på 0,8 mm i tykkelse (Figur 25).

   Bemærk: Hvis remskiven skal bevæge sig ind, fjernes den eksisterende spændeskive på 0,8 mm i tykkelse.

6. Sæt den drevne remskive på.

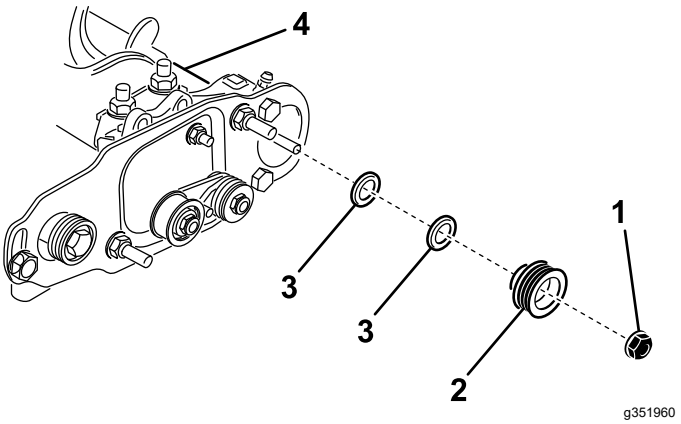

Figur 25

1. Låsemøtrik
2. Drivremskive
3. Spændeskive – 0,8 mm i tykkelse
4. Børsteaksels flade sider

7. Hold i børsteakslens flade sider, og fastgør den drevne remskive på akslen med flangemøtrikken (⅜ tomme–16), du fjernede tidligere.

   Bemærk: Sæt låsemøtrikken i, og tilspænd den derefter med et moment på 36 til 45 N·m.

8. Monter remmen på remskiverne, som følger:

   A. Sæt remmen rundt om **drivremskiven** og derefter over toppen af styreremskiven (Figur 26).

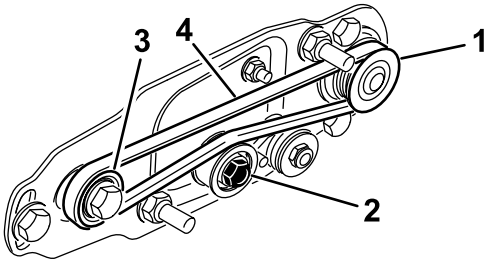

Figur 26

1. Dreven remskive
2. Styreremskiveenhed
3. Drivremskive
4. Rem

   B. Start remmen på den **drevne** remskive (Figur 26).

   C. Brug en topnøgleindsats (9/16 tomme) til at dreje børsteenheden og lempe remmen op på den drevne remskive (Figur 27).

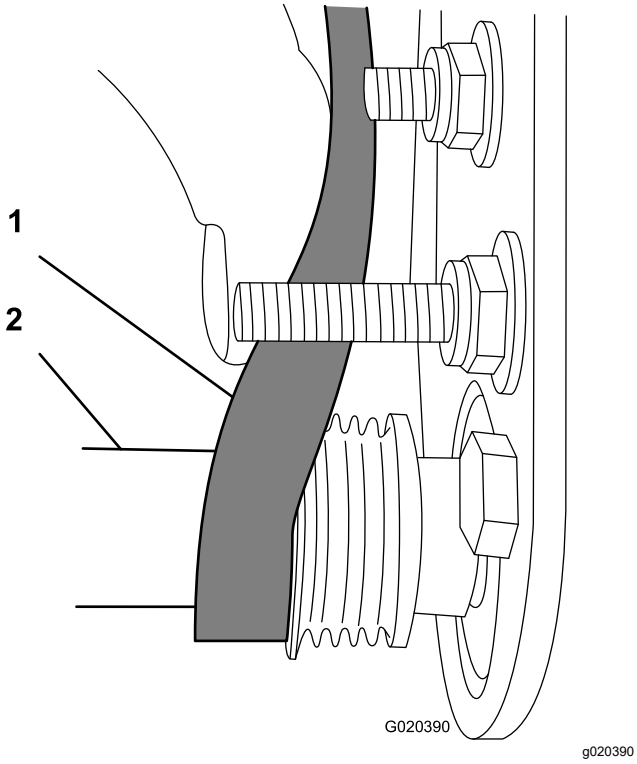

Figur 27

1. Rem
2. Topnøgleindsats (9/16 tomme)

Vigtigt: **Kontroller, at ribberne på remmen sidder korrekt i rillerne i hver remskive, og at remmen er i midten af styreremskiven.**

9. Kontroller remskivejusteringen igen, og gentag denne procedure om nødvendigt.

Indspænding af knivcylinderen

⚠ ADVARSEL

Knivcylinderens skæreknive er skarpe og i stand til at afskære hænder og fødder.

- **Hold hænder og fødder uden for cylinderen.**
- **Sørg for, at knivcylinderen er indspændt, inden der udføres service på den.**

Indspænding af knivcylinderen med henblik på afmontering af gevindindsatser

1. Løsn bolten på afskærmningen på venstre side af klippeenheden, og hæv den bagerste afskærmning (Figur 28).
2. Sæt en langskaftet løftestang (anbefalet ⅜" x 12" med skruetrækkerhåndtag) gennem knivcylinderens bagende tættest på den side af klippeenheden, som du skal tilspænde (Figur 28).
3. Anbring løftestangen mod knivcylinderstøtteladens svejseside (Figur 28).

   Bemærk: Sæt løftestangen ind mellem knivcylinderakslens top og bagsiderne af knivcylinderens 2 skæreknive, så knivcylinderen ikke kan flytte sig.

   Vigtigt: **Lad ikke løftestangen komme i berøring med skæret på nogen af skæreknivene, da dette kan beskadige skæret og/eller medføre en høj skærekniv.**

   Vigtigt: **Indsatsen i venstre side af klippeenheden har venstregevind. Indsatsen i højre side af klippeenheden har højregevind.**

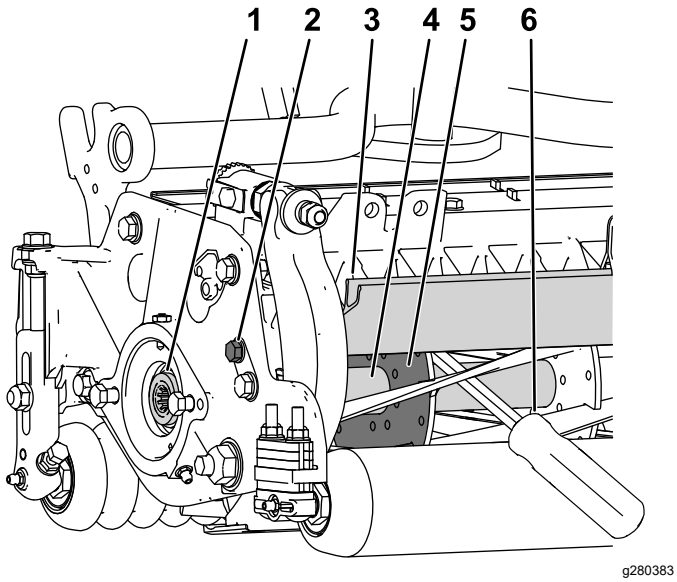

Figur 28

1. Gevindindsats til afmontering
2. Løsn bolten på afskærmningen.
3. Bagafskærmning
4. Cylinderaksel
5. Cylinderstøtteplade
6. Løftestang, der er indført langs cylinderstøttepladens svejseside.

4. Lad løftestangens greb hvile mod den bageste rulle.
5. Færdiggør afmonteringen af gevindindsatsen, og sørg samtidig for, at løftestangen forbliver på plads, og fjern derpå løftestangen.
6. Sænk den bageste afskærmning, og stram bolten på afskærmningen.

Indspænding af knivcylinderen med henblik på montering af gevindindsatser

1. Sæt en langskaftet løftestang (anbefalet ⅜" x 12" med skruetrækkerhåndtag) gennem knivcylinderens forende tættest på den side af klippeenheden, som du skal tilspænde (Figur 29).
2. Anbring løftestangen mod den indvendige knivcylinderforstærknings svejseside (Figur 29).

   Bemærk: Løftestangen bør være i kontakt med en skærekniv på forenden, knivcylinderakslen og en skærekniv på bagsiden af cylinderen for derved at låse den på plads.

   Vigtigt: **Lad ikke løftestangen komme i berøring med skæret på nogen af skæreknivene, da dette kan beskadige skæret og/eller medføre en høj skærekniv.**

   Vigtigt: **Indsatsen i venstre side af klippeenheden har venstregevind. Indsatsen i højre side af klippeenheden har højregevind.**

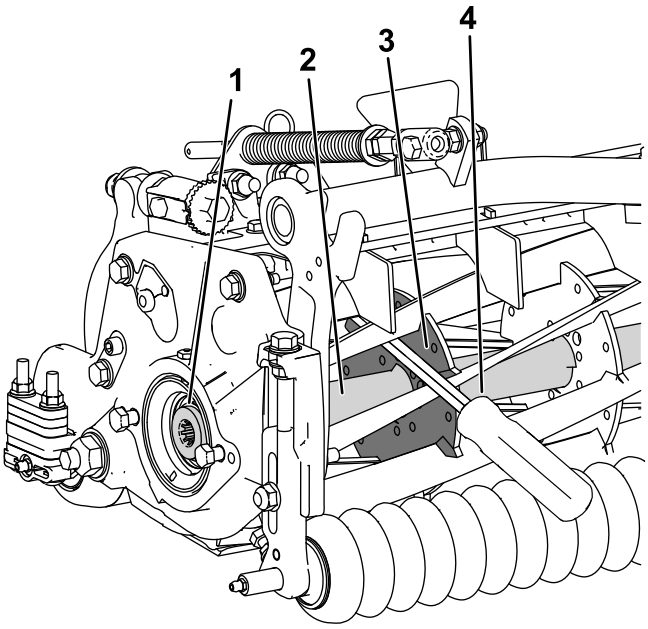

Figur 29

1. Gevindindsats til montering
2. Cylinderaksel
3. Støttepladens svejseside
4. Løftestang

3. Lad løftestangens greb hvile mod rullen
4. I henhold til indsatsens monteringsvejledning og tilspændingskrav færdiggøres monteringen af gevindindsatsen, mens der sørges for, at løftestangen forbliver på plads, hvorpå løftestangen fjernes.

Inkorporeringserklæring

The Toro Company, 8111 Lyndale Ave. South, Bloomington, MN, USA erklærer, at de(n) følgende enhed(er) overholder de anførte direktiver, når de(n) installeres iht. den medfølgende vejledning på visse Toro-modeller, som angivet i de relevante overensstemmelseserklæringer.

Modelnr.	Serienr.	Produktbeskrivelse	Fakturabeskrivelse	Generel beskrivelse	Direktiv
03243	—	69 cm bagrullebørstesæt	27IN RRB ONLY KIT	69 cm BRB	2006/42/EF
03246	—	81 cm bagrullebørstesæt	32 IN RRB ONLY KIT	81 cm BRB	2006/42/EF

Relevant teknisk dokumentation er blevet udarbejdet som krævet iht. del B i bilag VII til direktiv 2006/42/EF.

Vi vil som svar på anmodninger fra nationale myndigheder fremsende relevant information om dette delvist komplette maskineri. Informationerne bliver fremsendt elektronisk.

Dette maskineri må ikke idriftsættes, før det er inkorporeret i godkendte Toro-modeller som angivet i den tilknyttede overensstemmelseserklæring og iht. alle vejledninger, hvorved det kan erklæres at overholde alle relevante direktiver.

Certificeret:



Tom Langworthy
Teknisk direktør
8111 Lyndale Ave. South
Bloomington, MN 55420, USA
Oktober 12, 2022

Bemyndiget repræsentant:

Marcel Dutrieux
Manager European Product Integrity
Toro Europe NV
Nijverheidsstraat 5
2260 Oevel
Belgium

UK Declaration of Incorporation

The Toro Company, 8111 Lyndale Ave. South, Bloomington, MN, USA erklærer, at de(n) følgende enhed(er) overholder de anførte direktiver, når de(n) monteres i henhold til den medfølgende vejledning på visse Toro-modeller, som angivet i de relevante overensstemmelseserklæringer.

Modelnr.	Serienr.	Produktbeskrivelse	Fakturabeskrivelse	Generel beskrivelse	Direktiv
03243	—	69 cm bagrullebørstesæt	27IN RRB ONLY KIT	69 cm BRB	S.I. 2008 nr. 1597
03246	—	81 cm bagrullebørstesæt	32 IN RRB ONLY KIT	81 cm BRB	S.I. 2008 nr. 1597

Relevant teknisk dokumentation er blevet udarbejdet som krævet i henhold til Skema 10 i S.I. 2008 nr. 1597.

Vi vil som svar på anmodninger fra nationale myndigheder fremsende relevant information om dette delvist komplette maskineri. Informationerne bliver fremsendt elektronisk.

Dette maskineri må ikke idriftsættes, før det er inkorporeret i godkendte Toro-modeller som angivet i den tilknyttede overensstemmelseserklæring og iht. alle vejledninger, hvorved det kan erklæres at overholde alle relevante direktiver.

This declaration has been issued under the sole responsibility of the manufacturer.
The object of the declaration is in conformity with relevant UK legislation.



Tom Langworthy
Teknisk direktør
8111 Lyndale Ave. South
Bloomington, MN 55420, USA
Oktober 12, 2022

Bemyndiget repræsentant:

Marcel Dutrieux
Manager European Product Integrity
Toro U.K. Limited
Spellbrook Lane West
Bishop's Stortford
CM23 4BU
United Kingdom



Count on it.