Form No. 3456-771 Rev B

69-cm og 81-cm børstesett for bakre valse

Reelmaster® Edge-klippeenheter i 3100-D- og 7000-D- seriene

Modellnr. 03243

Modellnr. 03246

Installasjonsveiledning

Dette produktet er i samsvar med alle relevante europeiske direktiver. Hvis du vil ha mer informasjon, kan du se sammenstillingserklæringen (DOI) på baksiden av denne publikasjonen.

Montering

Løse deler

Bruk diagrammet nedenfor som en sjekkliste for å kontrollere at alle delene er sendt.

Prosedyre	Beskrivelse	Ant.	Bruk
1	Ingen deler er nødvendige	–	Fastsette retningen for valsebørsten og spolemotorene.
2	Valsebørstehuset	1	Montere valsebørsten.
	Sekskantsokkelbolt (⅜ x 1 tomme)	2	
	Valsebørsteenhet	1	
	Skulderbolt	1	
	Remdeksel/-plateenhet (venstre)	1	
	Bolt (5/16 x ½")	2	
	Avstandsstykke	1	
	Drivremskive	1	
	Flenshodebolt (⅜ x 2 tommer)	1	
	Rem	1	
	Mellomleggsskive (som kreves for remjustering)	1	
	Drivaksel (høyre)	1	
	Drivaksel (venstre)	1	
	Smørenippel (90°)	1	
3	Børste for høy klippehøyde (tilleggsutstyr)	—	Monter børsten for høy klippehøyde – for klippehøyde over 2,5 cm.

Media og ekstradeler

Beskrivelse	Ant.	Bruk
Brukerhåndbok	1	Les før montering og bruk.

Merk: Hva som er høyre og venstre side av klippeenheten bestemmes fra baksiden av klippeenheten.

© 2026—The Toro® Company
8111 Lyndale Avenue South
Bloomington, MN 55420

Registrer ditt produkt på www.Toro.com.

Oversettelse av originalen (NO)
Trykt i USA
Med enerett

3456-771

Viktig: **Børstesett for bakre valse skal kun brukes ved klipping i klippehøyde mellom 6 og 25 mm. Bruk børsten for høy klippehøyde, delenr. 115-0838 (for 69 cm klippeenheter) og delenr. 115-0849 (for 81 cm klippeenheter) når du klipper høyere enn 2,5 til 5,1 cm. Se Montere børste for høy klippehøyde.**

Merk: Hvis du skal montere både et universelt trimsatssett og et børstesett til bakre valse på klippeenheten, bestill passende børstesett for bakre valse (modell 03242) for bruk med universelt trimsatssett.

Børstesett for bakre valse, modell 03243, kan brukes på følgende klippeenheter:

- Klippeenhetsmodell 03188, 03189, 03190 og 03192 for Reelmaster 3100
- Klippeenhetsmodell 03721 og 03722 for Reelmaster 7000

Børstesett for bakre valse, modell 03246, kan brukes på følgende klippeenheter:

- Klippeenhetsmodell 03191 for Reelmaster 3100
- Klippeenhetsmodell 03727 for Reelmaster 7000

1

Fastsette retning for valsebørstene

Ingen deler er nødvendige

Prosedyre

Bruk Figur 1 til å fastsette retningen for valsebørstene og spolemotorene for Reelmaster 3100-D og Figur 2 for Reelmaster 7000-D.

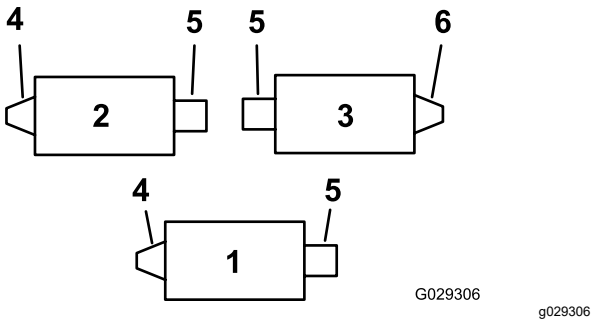

Figur 1

Reelmaster 3100-D

1. Klippeenhet nr. 1
2. Klippeenhet nr. 2
3. Klippeenhet nr. 3
4. Venstre valsebørsteenhet
5. Spolemotor
6. Høyre valsebørsteenhet

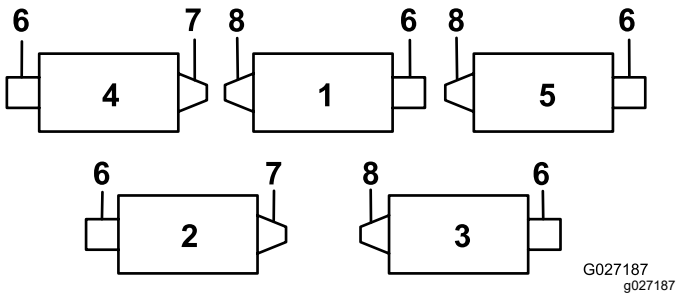

Figur 2

Reelmaster 7000-D

1. Klippeenhet nr. 1
2. Klippeenhet nr. 2
3. Klippeenhet nr. 3
4. Klippeenhet nr. 4
5. Klippeenhet nr. 5
6. Spolemotor
7. Høyre valsebørsteenhet
8. Venstre valsebørsteenhet

2

Montere valsebørsten

Deler som er nødvendige for dette trinnet:

1	Valsebørstehuset
2	Sekskantsokkelbolt (⅜ x 1 tomme)
1	Valsebørsteenhet
1	Skulderbolt
1	Remdeksel/-plateenhet (venstre)
2	Bolt (5/16 x ½")
1	Avstandsstykke
1	Drivremskive
1	Flenshodebolt (⅜ x 2 tommer)
1	Rem
1	Mellomleggsskive (som kreves for remjustering)
1	Drivaksel (høyre)
1	Drivaksel (venstre)
1	Smørenippel (90°)

Klargjøre maskinen

1. Parker maskinen på en jevn overflate og aktiver parkeringsbremsen.
2. Kontroller at klippeenheten er frakoblet.
3. Slå av motoren og ta ut nøkkelen.
4. Fjern alle klippeenhetene fra maskinen.

   Viktig: **Kontroller at klippeenheten har ønsket klippehøyde og posisjon. Juster som beskrevet i *brukerhåndboken*, om nødvendig, før montering av settet.**

Montere drivakselen

1. Hold spolen. Se Holde fast spolen (side 12).
2. Fjern klippeenhetens gjengede innsats for den bakre valsebørstens drivenhet (Figur 1 og Figur 2), og kast den (Figur 3).

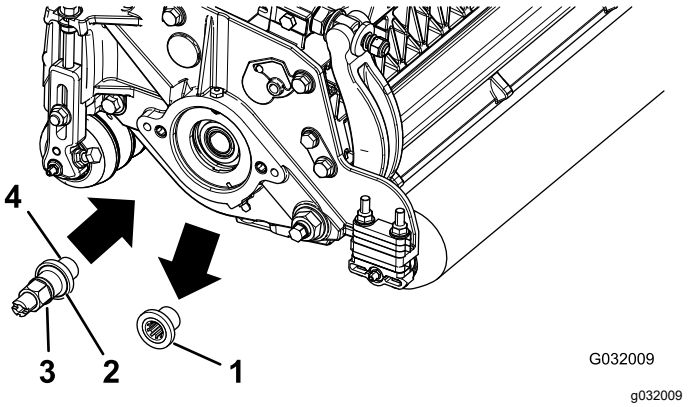

Figur 3

1. Gjenget innsats (venstre innsats som vist)
2. Venstre innsats har en rille på forsiden av innlegget her.
3. Drivaksel
4. Påfør gjengeforseglermiddel her.

Merk: Venstreinnlegg finnes på Reelmaster 3100 klippeenhet 1 og 2 (Figur 1) og Reelmaster 7000 klippeenhet 1, 3 og 5 (Figur 2).

3. Hold spolen. Se Holde fast spolen (side 12).
4. Smør litt gjengeforseglermiddel på drivakselens gjenger (Figur 3) og monter drivakselen med et dreiemoment på 115–128 Nm.

   Merk: Bruk av en muttertrekker er ikke nok til å sikre korrekt montering. Hvis drivakselen ikke blir skrudd fast med korrekt moment, kan enheten skru seg ut under drift.

Montere valsebørstehuset

1. Påse at O-ringen er montert på valsebørstehuset (Figur 4).

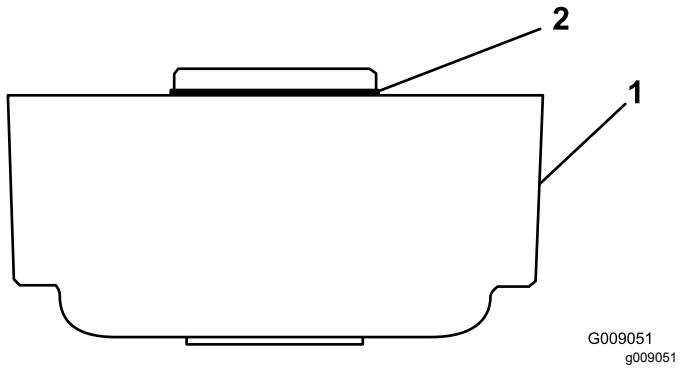

Figur 4

1. Valsebørstehuset
2. O-ring

2. Smør gjengene på to sokkelbolter med sekskanthode (⅜ x 1 tomme).
3. Monter valsebørstehuset til spolelagerhuset med to sokkelbolter med sekskanthode. Se Figur 5.

   Merk: Plasser valsebørstehuset slik at det gjengede hullet vender mot framsiden av klippeenheten.

   Merk: Påse at O-ringen er riktig plassert i valsebørstehuset.

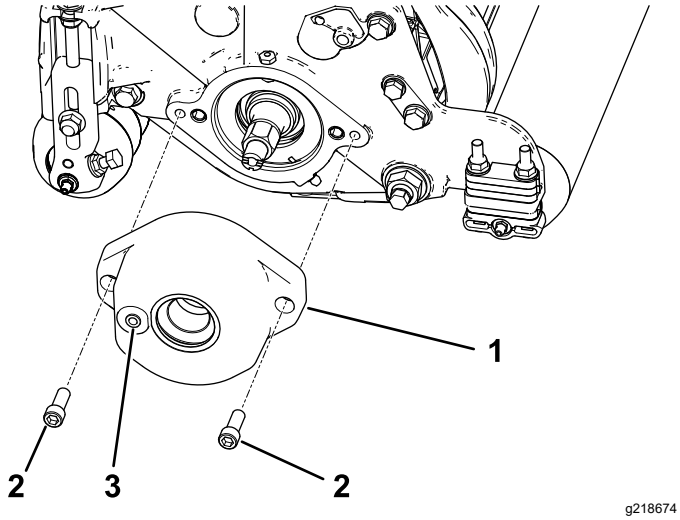

Figur 5

1. Valsebørstehuset
2. Sokkelbolt med sekskanthode (smør gjengene)
3. Gjenget hull

Plassering av lederullenhet (kun for høyre drivaksel)

Merk: Høyre drivverk er på Reelmaster 3100 klippeenhet 3 (Figur 1) og Reelmaster 7000 klippeenheter 2 og 4 (Figur 2).

På høyre, bakre børsteaksler (Figur 1 og Figur 2), reverser lederullenheten for montering på **høyre ende** av klippeenheten (Figur 6), som følger:

1. Fjern lederullenheten fra venstre side av klippeenheten, og monter den på det nedre hullet i børsteplaten på høyre side av klippeenheten (Figur 6).

   Merk: Lederullen må kunne dreie uhindret – ikke overstram låsemutteren på ledesvingbolten.

2. Fjern låseskruen og mutteren, og flytt dem til det øvre hullet der lederullenheten satt tidligere (Figur 6).

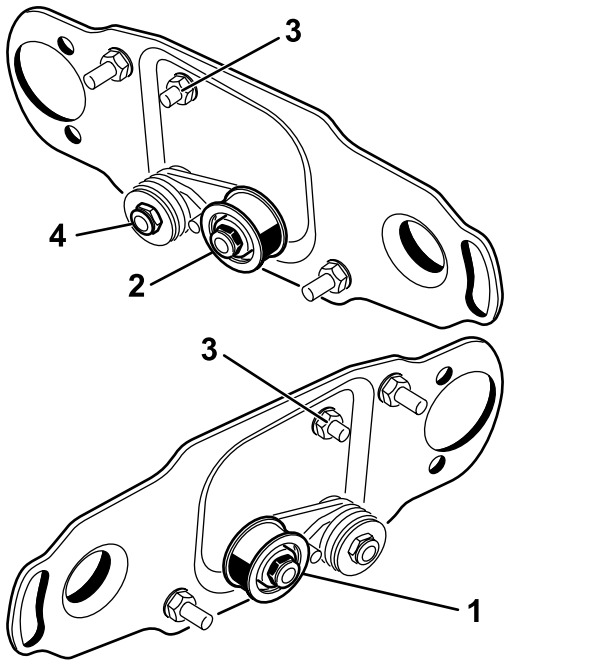

Figur 6

1. Montering av lederull for venstre spoleende (følger med i settet)
2. Montering av lederull for høyre spoleende
3. Låseskrue og -mutter
4. Ikke stram denne låsemutteren for mye.

Fjerne drenspluggen i børstedekselet

Fjern kun den nedre drenspluggen (Figur 7) fra børstedekslene. Slik kan fuktigheten fjernes fra remområdet.

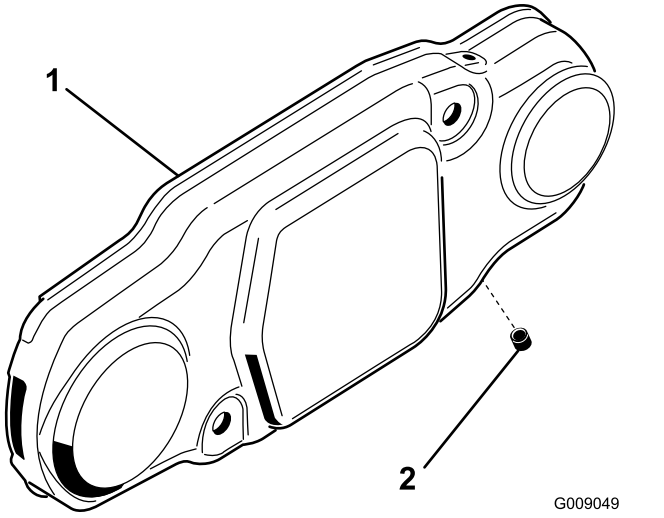

Figur 7

1. Børstedeksel
2. Nedre drensplugg

Montere valsebørsteenheten

1. Fjern smørenippelen for valsen fra den siden av klippeenheten der valsebørstehuset er (Figur 9).

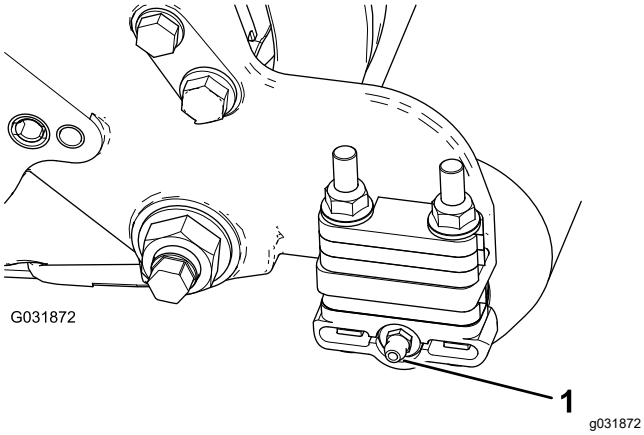

Figur 8

1. Smørenippel

2. Monter 90°-smøreniplene slik at de vender bakover (Figur 8).

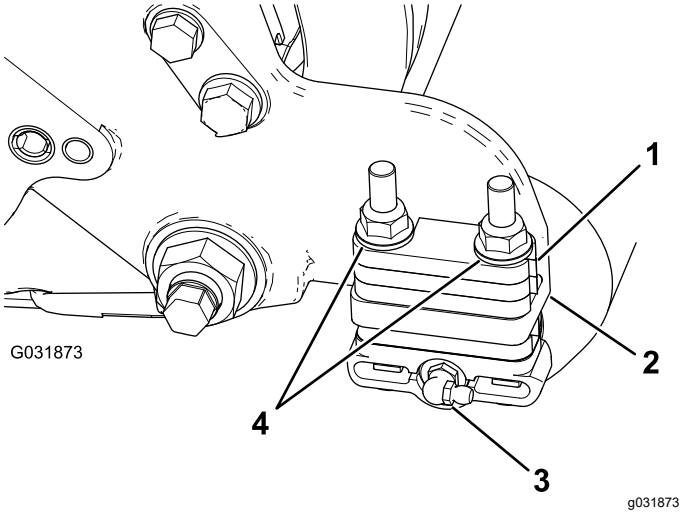

Figur 9

1. 6 mm avstandsstykke
2. Monteringsflens for sideplate
3. 90° smørenippel
4. Låsemuttere med flens (fjern)

3. Fjern de to flensmutrene som fester hver valsebrakett til sideplatene (Figur 9).

   Merk: Ikke fjern skruene. **Fjern også alle 6 mm avstandsstykker fra oversiden av monteringsflensen på sideplaten.**

4. Plasser monteringsbraketter for venstre eller høyre valsebørsteenhet på brakettboltene (Figur 10).

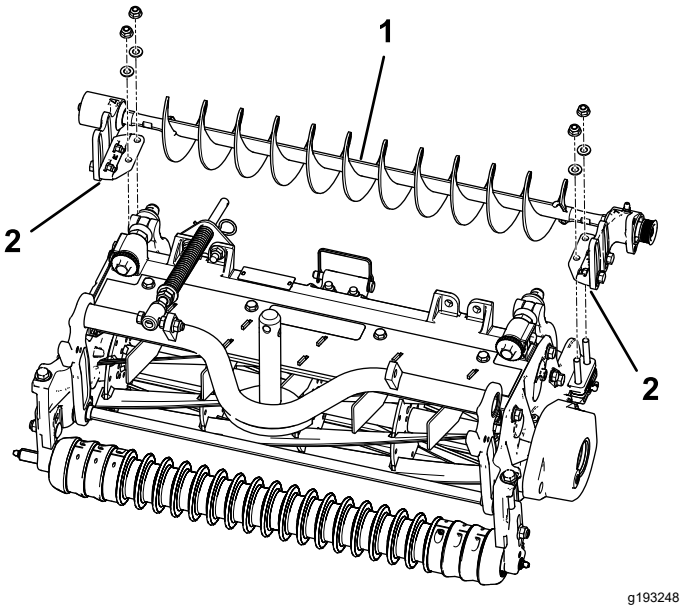

Figur 10

1. Venstre valsebørsteenhet
2. Monteringsbrakett for valsebørste

Viktig: **Monter monteringsbrakettene for valsebørsten direkte på oversiden av monteringsflensen på klippeenhetens**

sideplate. ***Ikke plasser avstandsstykker mellom valsebørstens monteringsbraketter og sideplatens monteringsflenser.*** **Oppbevar de ekstra 6 mm avstandsstykkene for eventuell senere bruk.**

5. Fest børsteenhetens monteringsbraketter til klippeenhetens sideplater med mutterne du fjernet tidligere.

Montere valsebørsteplaten

1. Før hver pakning utover til kantforseglingene er i lett kontakt med hvert lagerhus (Figur 11).

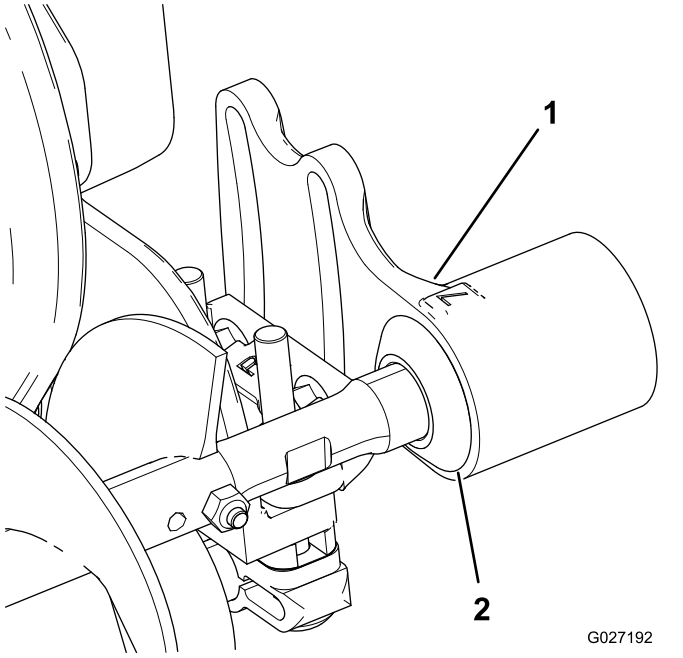

Figur 11

1. Lagerhus
2. Pakning

2. Påfør et belegg med fett på innsiden av gummitetningen i valsebørstehuset (Figur 12).

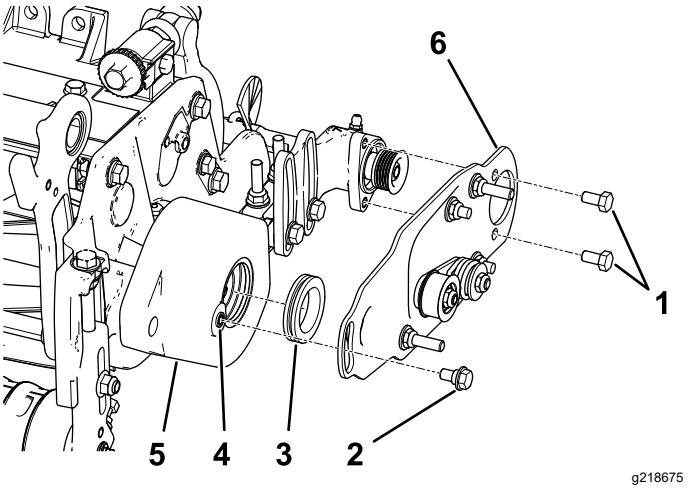

Figur 12

1. Bolt
2. Skulderbolt
3. Gummitetning
4. Rengjør eventuell lakk fra gjengene med en 5/16–18-tapp før skulderbolten settes i.
5. Valsebørstehuset
6. Hengselplateenhet for valsebørste

3. Monter hengselplaten på venstre eller høyre valsebørste (Figur 12).

   Merk: Når du setter fremspringet på hengselplaten inn i gummitetningen på valsebørstehuset, pass på at gummitetningen sitter korrekt festet i huset. Hengselplaten på valsebørsten sitter godt festet når det ikke er motstand fra gummitetningen og den kan dreie uhindret.

   Merk: Påse at lederullenheten er montert nederst som vist i Figur 12.

4. Påfør gjengeforseglermiddel på de to boltene (5/16 x ½ tomme) og bruk dem til å montere børsteplaten på valsebørstelagerhuset (Figur 12).

   Merk: Trekk til boltene med et moment på 20–26 N·m.

5. Rengjør eventuell lakk fra gjengene i valsebørstehuset med en 5/16–18-tapp før skulderbolten settes i (Figur 12).

   Viktig: **Bolten kan brekke hvis gjengene ikke rengjøres for skulderbolten skrus inn.**

6. Påfør gjengeforseglermiddel på skulderbolten (Figur 12).

7. Fest børsteplaten til valsebørstehuset med skulderbolten (Figur 12).

   Merk: Trekk til bolten med et moment på 20–25 N·m.

Merk: Skulderbolten skal ikke klemme platen fast til huset.

8. Kontroller at valsebørsteplaten er parallell med klippeenhetens sideplate. Dersom den ikke er parallell, gjør som følger:
   A. Løsne de to låsemutterne med flens som fester valsebørstemonteringsbraketten til klippeenhetens sideplate (Figur 13).
   B. Roter valsebørstelagerhuset helt til børsteplaten er parallell med klippeenhetens sideplate (Figur 13).
   C. Stram de to låsemutterne med flens som fester valsebørstemonteringsbraketten til klippeenhetens sideplate (Figur 13).

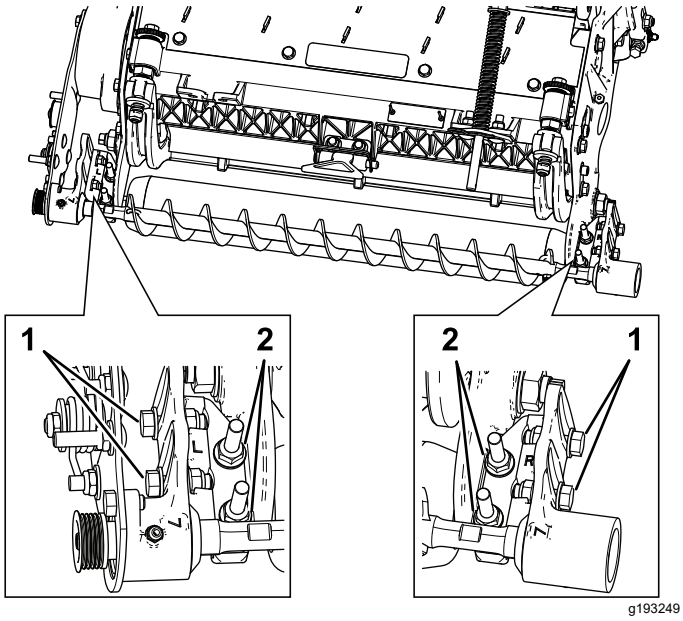

Figur 13

1. Løsne disse boltene for å sette valsebørsten på plass.
2. Løsne disse mutterne for å plassere valsebørsteplaten parallelt.

Plassere valsebørsten

1. Løsne de to boltene som fester hvert valsebørstelagerhus til valsebørstemonteringsbraketten (Figur 13).

   Merk: Boltene skal leveres løse fra fabrikken.

2. Plasser valsebørsten slik at den bare berører eller hviler på den bakre valsen (Figur 14).

   Viktig: **Valsebørsteakselen må ikke være i kontakt med klippeenhetens sideplate.**

   Viktig: **Kraftig kontakt mellom børsten og valsen vil føre til at børsten slites tidligere enn forventet.**

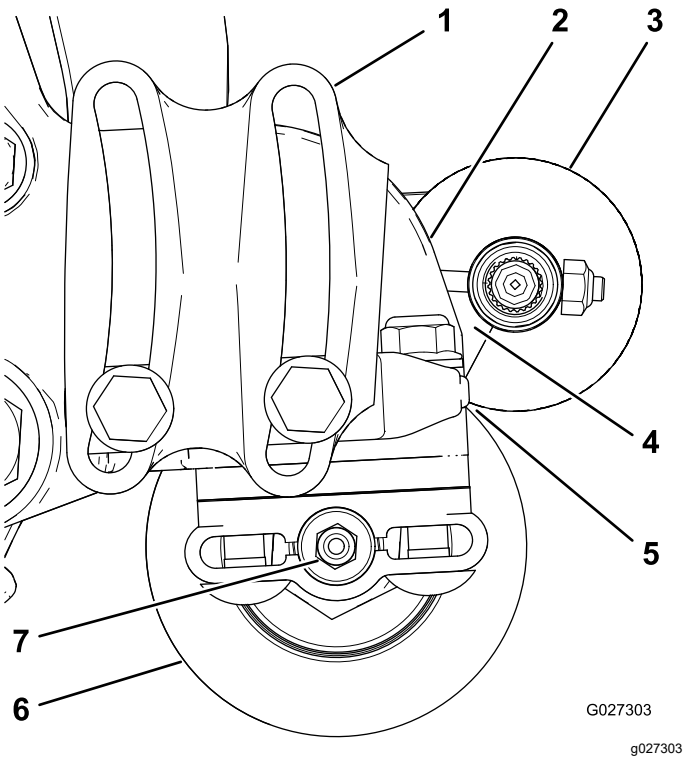

Figur 14

1. Lagerhuset (enkelte deler vises ikke)
2. Sideplate
3. Valsebørsten
4. Påse at det er klaring.
5. Lett kontakt
6. Bakre valse
7. Smørenippel

Merk: Valsebørsteakselen må være parallell med den bakre valsen.

Viktig: **Plasser begge valsebørstelagerhusene slik at de er parallelle med bakken, slik at det er tilstrekkelig klaring for smørenippelen på den bakre valsen.**

3. Stram de to boltene som fester hvert valsebørstelagerhus til valsebørstemonteringsbraketten.

Montere drivremskiven

1. Før avstandsstykket inn på akselen i lagerhuset (Figur 15).
2. Sett drivremskiven inn i avstandsstykket og sett så på drivakselen (Figur 15).

   Merk: Påse at drivhjultappene er plassert i åpningen på drivakselen.

3. Fest remskiven og avstandsstykket til drivakselen med en bolt med flenshode (3/8 x 2"). SeFigur 15.

   Merk: **Trekk til bolten med et moment på 47–54 N·m.**

Viktig:* Hvis bolten *ikke* er godt festet, *vil bolten løsne.

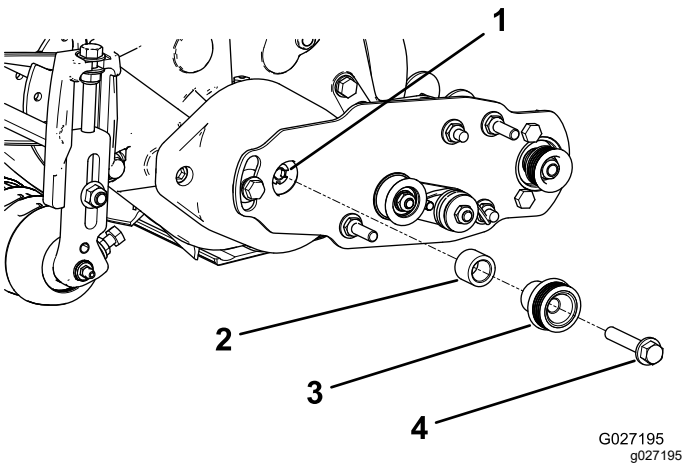

Figur 15

1. Drivaksel
2. Avstandsstykke
3. Drivremskive
4. Flenshodebolt – trekk til med et moment på 47–54 N·m

Montere remmen

1. Monter remmen på remskivene på følgende måte:
   - Legg remmen rundt den **driv**remskiven, og så over toppen av lederullen (Figur 16).

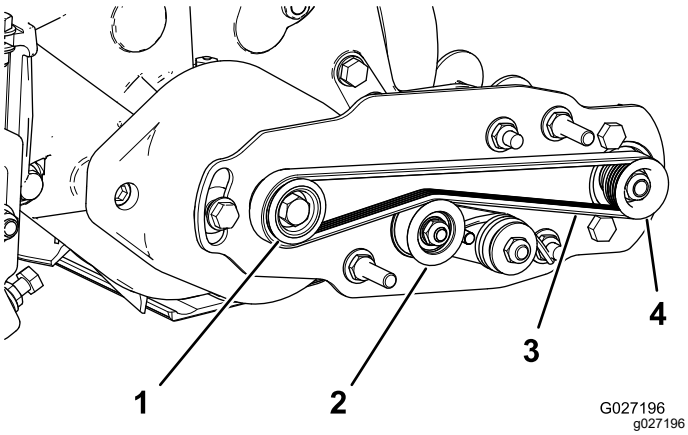

Figur 16

1. Drivremskive
2. Lederullenhet
3. Rem
4. Dreven remskive

   - Start remmen på den **drevne** remskiven (Figur 17).
   - Bruk en pipenøkkel (9/16") til å rotere børsteenheten, og før remmen over på den drevne remskiven (Figur 17).

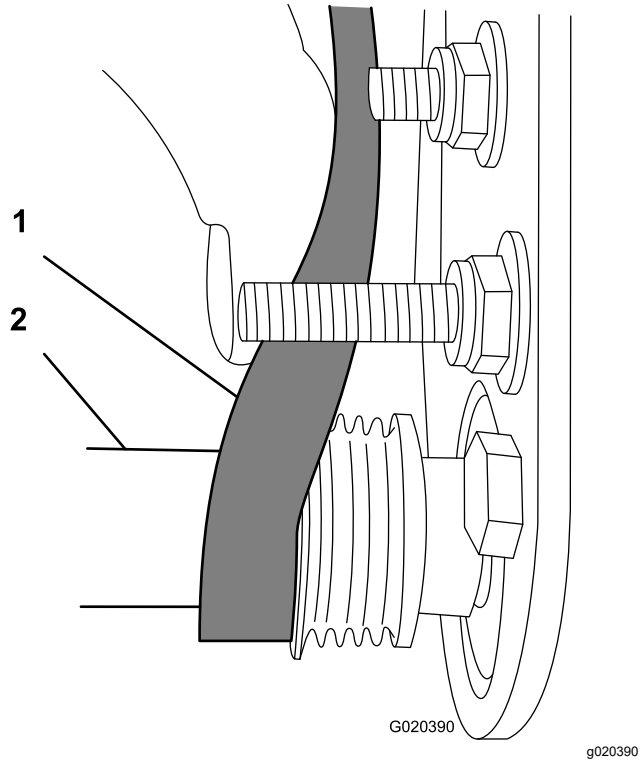

Figur 17

1. Rem
2. Pipenøkkel (9/16 tomme)

***Viktig:* Påse at ribbene på remmen sitter skikkelig i sporene i hver remskive, og at remmen er midt på lederullen.**

2. Trykk ned på lederullen for å sikre at lederullenheten dreier uhindret.

Fullføre monteringen

1. Kontroller justeringen av remmen og remskivene på følgende måte:
   - Remmen må ha korrekt spenning (montert) før du kontrollerer at den er rettet korrekt inn.
   - Legg en rett kant langs den ytre siden av **drivremskiven ().** Figur 18 **Ikke** legg den rette kanten over både den drivende og den drevne remskiven.
   - De ytre sidene til av den drivende og den drevne remskiven skal være på linje innen 0,76 mm.
   - Hvis remskivene ikke er innrettet, se Kontrollere remskivens innretting (side 11).
   - Hvis remskivene er innrettet, fortsett med monteringen.
   - **Ikke** bruk lederullen for å sjekke innrettingen.

     ***Viktig:* Remmen kan svikte raskere enn den ellers ville gjort, hvis remskivene ikke er korrekt innrettet.**

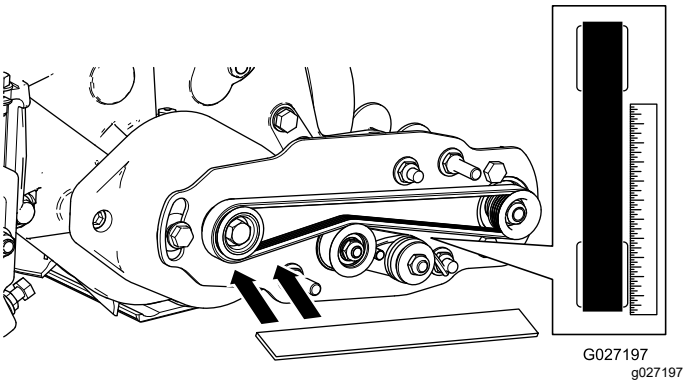

Figur 18

2. Skyv remdekselet på monteringsboltene, og fest dekselet med to flensmuttere (Figur 19).

   Viktig: **Ikke stram mutterne for mye, dette kan skade dekselet.**

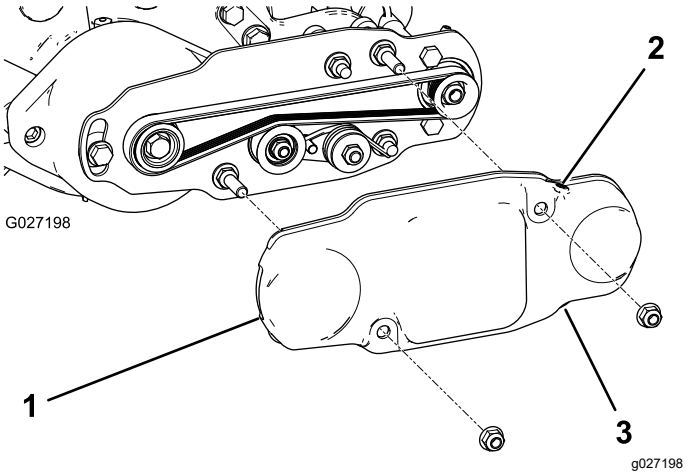

Figur 19

1. Remdeksel
2. Settskrue montert
3. Settskrue fjernet

3. Smør smøreniplene på hver av valsebørste-lagerhusene med litiumbasert smørefett nr. 2 (Figur 20). Tørk av overflødig fett, spesielt rundt pakningene.

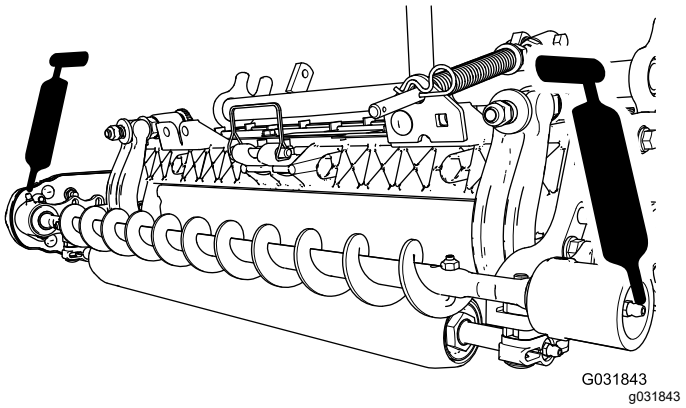

Figur 20

3

Montere børsten for høy klippehøyde (ekstrautstyr)

(ekstrautstyr)

Deler som er nødvendige for dette trinnet:

—	Børste for høy klippehøyde (tilleggsutstyr)

Prosedyre

Monter børsten for høy klippehøyde (selges separat) ved klippehøyder på 2,5 cm eller høyere (dvs. fem eller flere avstandsstykker montert under sideplateskiven).

1. Hvis det monteres valsebørste på klippeenheten, skal de to boltene, skivene og mutterne som fester det ikke-drivende lagerhuset til lagerhusets monteringsbrakett, fjernes (Figur 21) og (Figur 22).

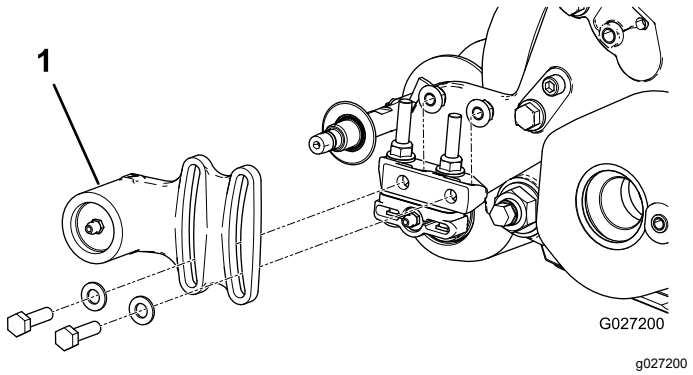

Figur 21

1. Ikke-drivende lagerhus

2. Før det ikke-drivende lagerhuset og pakningen av børsteakselen (Figur 22).

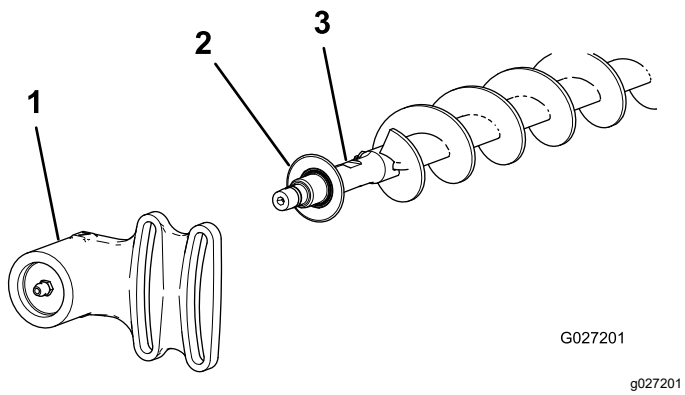

Figur 22

1. Ikke-drivende lagerhus
2. Pakning
3. Børsteaksel

3. Fjern de to J-boltene og mutterne (Figur 23).
4. Før den eksisterende børsten av børsteakselen (Figur 23).
5. Løsne de to boltene, skivene og mutterene som fester drivlagerhuset til lagerhusets monteringsbrakett (Figur 23).
6. Før børsten for høy klippehøyde inn på børsteakselen (Figur 23).
7. Klem børsten fast på akselen med de to J-boltene og mutterene du fjernet tidligere (Figur 23).

   Viktig: **Før den gjengede enden av J-boltene gjennom de ytre hullene på børsteakselen mens du hekter de buede endene av J-boltene inn i de indre hullene.**
8. Trekk til J-boltlåsemutterne med et moment på 2 til 3 N·m.

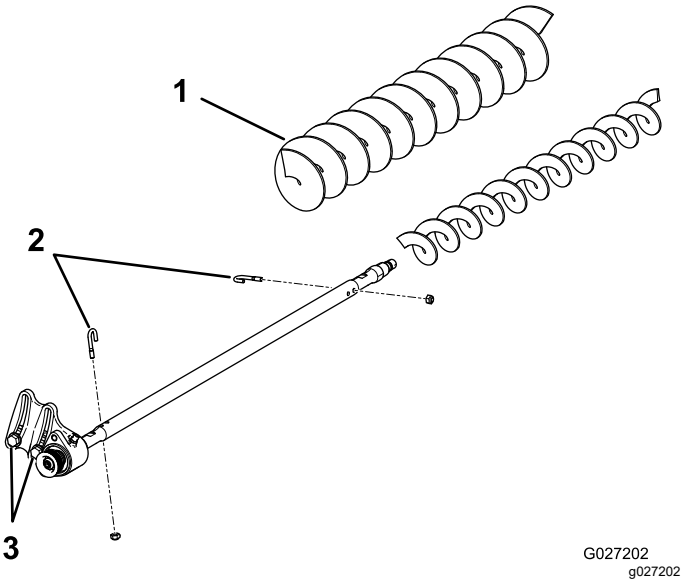

Figur 23

1. Børste for høy klippehøyde
2. J-bolter
3. Løsne disse boltene.

9. Monter pakningen og det ikke-drivende lagerhuset på børsteakselen (Figur 22).
10. Monter det ikke-drivende lagerhuset på lagerhusets monteringsbrakett med de to boltene, skivene og mutrene som du fjernet tidligere.

    Merk: Pass på så du ikke slår av fjærtetningen.
11. Stram de to boltene, skivene og mutterene som fester drivlagerhuset til lagerhusets monteringsbrakett.

Vedlikehold

- Påse at børsten er parallell med valsen med 1,5 mm klaring for lett kontakt.
- Smør niplene hver 50. time og etter hver vask.
- Trekk til J-boltlåsemutterne med et moment på 2 til 3 N·m ved utskifting av valsebørster.
- Trekk til mutteren med et moment på 37–45 N·m ved utskifting av den børsteakseldrevne remskiven.
- Når du setter på plass igjen børstelederullen, påfør gjengeforseglingsmiddel som kan fjernes, og skru til med et moment på 47–54 Nm.

Merk: Valsebørste, lederullager og rem anses som forbruksgjenstander.

Kontrollere remskivens innretting

1. Noter hvilken vei remskiven må beveges.

   Merk: Den drevne remskiven (på valsebørsteakselen) kan beveges inn og ut (Figur 24).

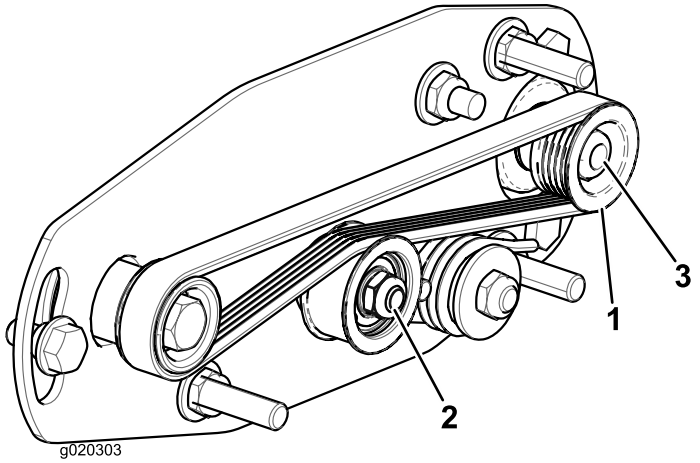

g020303

Figur 24

1. Dreven remskive
2. Lederullenhet
3. Mutter for dreven remskive

2. Roter spolen, som roterer drivremskiven, og løft remmen av drivremskiven (Figur 24)

   Merk: Bruk en polstret hanske eller en tykk fille til å rotere spolen.

3. Fjern låsemutteren som fester den drevne remskiven til børsteakselen (Figur 24 eller Figur 25).

   Merk: Bruk en ½ tommes pipenøkkel på valsebørsteakselens flate område for å hindre den i å rotere.

4. Fjern den drevne remskiven fra akselen (Figur 25).
5. Hvis remskiven må flyttes utover, legg til en 0,8 mm tykk skive (Figur 25).

   Merk: Hvis remskiven må flyttes innover, fjern den innsatte 0,8 mm tykke skiven.

6. Montere drivremskiven.

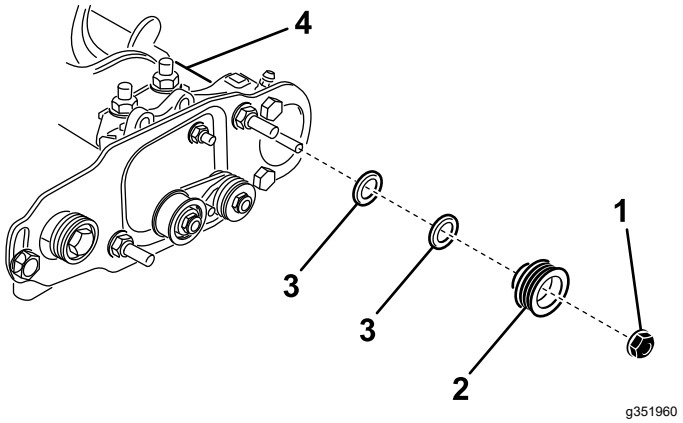

Figur 25

1. Låsemutter
2. Dreven remskive
3. Skive – 0,8 mm tykk
4. Valsebørsteakselens flate område

7. Fest den drevne remskiven på akselen med flensmutteren (⅜ tomme–16) som du fjernet tidligere, mens du holder børsteakselens flate område.

   Merk: Sett låsemutteren på plass og trekk til med et moment på 36–45 N·m.

8. Monter remmen på remskivene på følgende måte:

   A. Legg remmen rundt den **driv**remskiven, og så over toppen av lederullen (Figur 26).

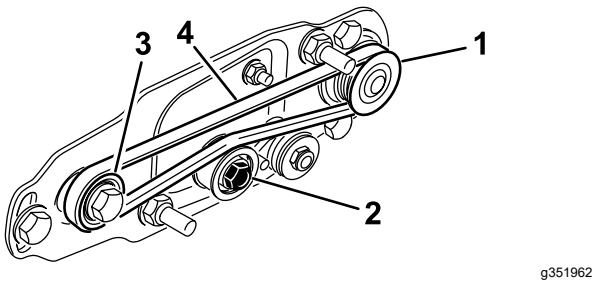

Figur 26

1. Dreven remskive
2. Lederullenhet
3. Lederull
4. Rem

   B. Start remmen på den **drevne** remskiven (Figur 26).

   C. Bruk en pipenøkkel (9/16") til å rotere børsteenheten, og før remmen over på den drevne remskiven (Figur 27).

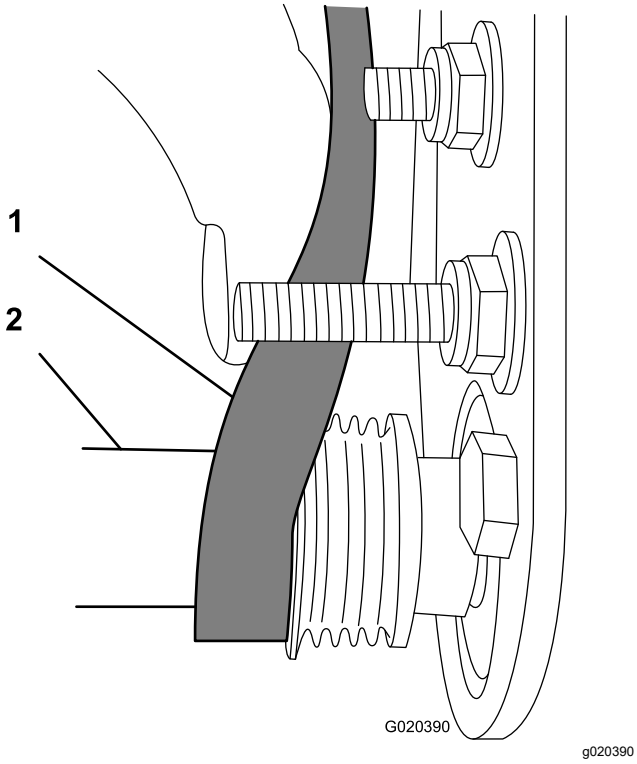

Figur 27

1. Rem
2. Pipenøkkel (9/16 tomme)

Viktig: **Påse at ribbene på remmen sitter skikkelig i sporene i hver remskive, og at remmen er midt på lederullen.**

9. Sjekk om remskivens innretting blir riktig igjen, og gjenta denne prosedyren om nødvendig.

Holde fast spolen

⚠ ADVARSEL

Klippeenhetens spolekniver er skarpe og kan amputere hender og føtter.

- **Hold hendene og føttene utenfor spolen.**
- **Sjekk at spolen holdes fast før du utfører service på den.**

Holde spolen fast for fjerning av gjengede innsatser

1. Løsne skyddbolten på venstre side av klippeenheten og hev bakskyddet (Figur 28).
2. Sett inn et brekkjern med langt håndtak (anbefalt ⅜ x 12 tommer skrutrekkerhåndtak) gjennom baksiden av klippespolen og nærmest den siden av klippeenheten som skal strammes (Figur 28).
3. Plasser brekkjernet mot spolestøtteplatens sveiseside (Figur 28).

   Merk: Sett brekkjernet inn mellom toppen av spoleakselen og baksiden av de to spoleknivene, slik at spolen ikke beveger seg.

   Viktig: **Kniveggene må ikke berøre brekkjernet, da dette kan skade kniveggen og/eller forårsake høy kniv.**

   Viktig: **Innlegget på venstre side av klippeenheten er venstregjenget. Innlegget på høyre side av klippeenheten er høyregjenget.**

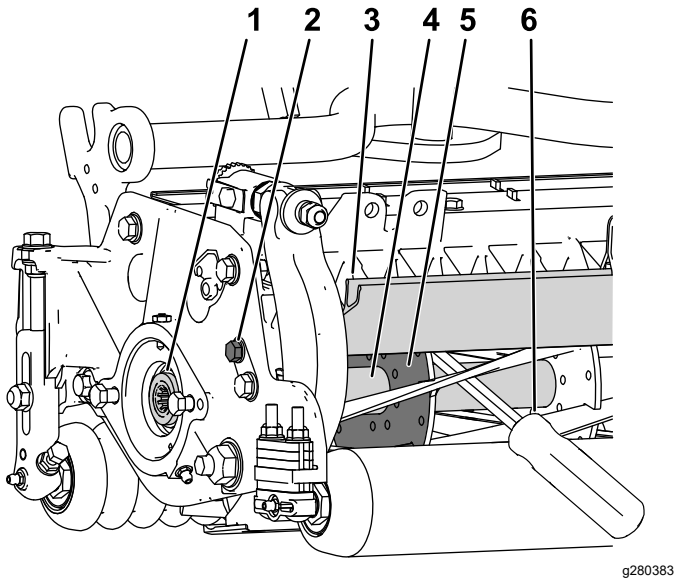

Figur 28

1. Gjenget innsats for fjerning
2. Løsne skyddbolten.
3. Bakskydd
4. Spoleaksel
5. Spolestøtteplate
6. Brekkjern plassert langs sveisesiden til spolens støtteplate.

4. Hvil håndtaket til brekkjernet mot den bakre valsen.
5. Fullfør fjerningen av den gjengede innsatsen samtidig som du passer på at brekkjernet forblir på plass. Fjern så brekkjernet.
6. Senk bakskyddet og stram skyddbolten.

Hold fast spolen mens du monterer de gjengede innsatsene

1. Sett inn et brekkjern med langt håndtak (anbefalt ⅜ x 12 tommer skrutrekkerhåndtak) gjennom fremsiden av klippespolen og nærmest den siden av klippeenheten som skal strammes (Figur 29).
2. Plasser brekkjernet mot sveisesiden til den interne kuttespolens forsterkning (Figur 29).

   Merk: Brekkjernet må være i kontakt med en kniv foran, spoleakselen og en kniv på baksiden av spolen, slik at den låses på plass.

   Viktig: **Kniveggene må ikke berøre brekkjernet, da dette kan skade kniveggen og/eller forårsake høy kniv.**

   Viktig: **Innlegget på venstre side av klippeenheten er venstregjenget. Innlegget på høyre side av klippeenheten er høyregjenget.**

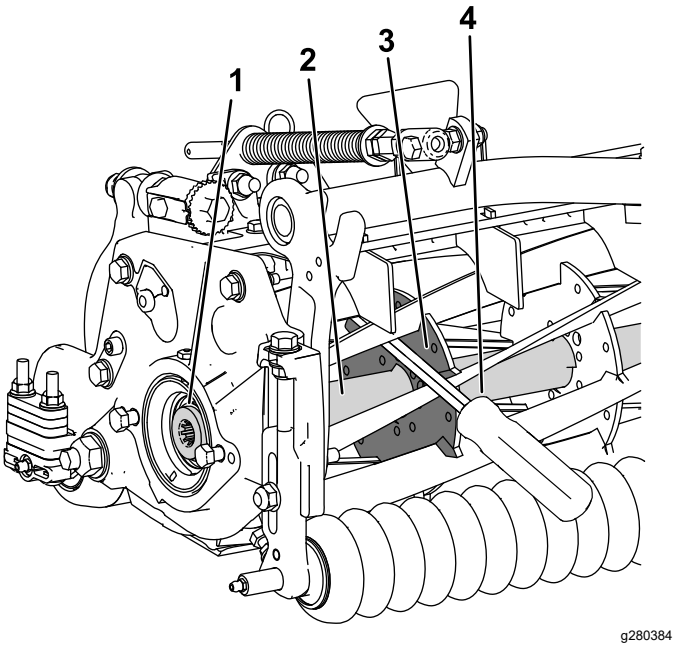

Figur 29

1. Gjenget innsats for montering
2. Spoleaksel
3. Støtteplatens sveiseside
4. Brekkjern

3. Hvil brekkjernets håndtak mot valsen
4. Iht. monteringsinstruksjonene for innsatsen og kravene til stramming, fullfør monteringen av den gjengede innsatsen, samtidig som du passer på at brekkjernet sitter på plass. Deretter kan du fjerne brekkjernet.

Sammenstillingserklæring

The Toro Company, 8111 Lyndale Ave. South, Bloomington, MN, USA erklærer at følgende enheter er i samsvar med følgende direktiver, når de er montert i henhold til de medfølgende instruksjonene for bestemte Toro-modeller som indikert i den relevante samsvarserklæringen.

Modellnr.	Serienr.	Produktbeskrivelse	Fakturabeskrivelse	Generell beskrivelse	Direktiv
03243	—	69-cm børstesett for bakre valse	27IN RRB ONLY KIT	69 cm BBV	2006/42/EF
03246	—	81 cm børstesett for bakre valse	32 IN RRB ONLY KIT	81 cm BBV	2006/42/EF

Relevant teknisk dokumentasjon er utarbeidet i henhold til kravene i del B av vedlegg VII til directiv 2006/42/EF.

Vi påtar oss å overføre, som svar på henvendelser fra nasjonale myndigheter, relevant informasjon om dette delvis fullførte maskineriet. Informasjonen vil bli overført elektronisk.

Maskineriet skal ikke tas i bruk før det er integrert i godkjente Toro-modeller som indikert på tilknyttede samsvarserklæringer og i samsvar med alle instruksjoner. Når dette er tilfelle, kan det erklæres i samsvar med alle relevante direktiver.

Godkjent:



Tom Langworthy
Teknisk sjef
8111 Lyndale Ave. South
Bloomington, MN 55420, USA
Oktober 12, 2022

Autorisert representant:

Marcel Dutrieux
Manager European Product Integrity
Toro Europe NV
Nijverheidsstraat 5
2260 Oevel
Belgium

UK Declaration of Incorporation

The Toro Company, 8111 Lyndale Ave. South, Bloomington, MN, USA erklærer at følgende enheter er i samsvar med følgende direktiver, når de er montert i henhold til de medfølgende instruksjonene for bestemte Toro-modeller som indikert i den relevante samsvarserklæringen.

Modellnr.	Serienr.	Produktbeskrivelse	Fakturabeskrivelse	Generell beskrivelse	Direktiv
03243	—	69-cm børstesett for bakre valse	27IN RRB ONLY KIT	69 cm BBV	S.I. 2008 nr. 1597
03246	—	81 cm børstesett for bakre valse	32 IN RRB ONLY KIT	81 cm BBV	S.I. 2008 nr. 1597

Relevant teknisk dokumentasjon er utarbeidet som nødvendig i henhold til plan 10 i S.I. 2008 nr. 1597.

Vi påtar oss å overføre, som svar på henvendelser fra nasjonale myndigheter, relevant informasjon om dette delvis fullførte maskineriet. Informasjonen vil bli overført elektronisk.

Maskineriet skal ikke tas i bruk før det er integrert i godkjente Toro-modeller som indikert på tilknyttede samsvarserklæringer og i samsvar med alle instruksjoner. Når dette er tilfelle, kan det erklæres i samsvar med alle relevante direktiver.

This declaration has been issued under the sole responsibility of the manufacturer.
The object of the declaration is in conformity with relevant UK legislation.



Tom Langworthy
Teknisk sjef
8111 Lyndale Ave. South
Bloomington, MN 55420, USA
Oktober 12, 2022

Autorisert representant:

Marcel Dutrieux
Manager European Product Integrity
Toro U.K. Limited
Spellbrook Lane West
Bishop's Stortford
CM23 4BU
United Kingdom



Count on it.