Form No. 3456-770 Rev B

# Bakre rullborstsats, 69 cm och 81 cm bred

## Reelmaster®-klippenhet i serierna 3100-D och 7000-D Edge

**Modellnr 03243**

**Modellnr 03246**

**Monteringsanvisningar**

Denna produkt uppfyller alla relevanta europeiska direktiv. Mer information finns i försäkran om inbyggnad i slutet av det här dokumentet.

# Montering

## Lösa delar

Använd diagrammet nedan för att kontrollera att alla delar finns med.

| Tillvägagångssätt | Beskrivning | Antal | Användning |
|---|---|---|---|
| 1 | Inga delar krävs | – | Bestämma rullborstarnas och cylindermotorernas placering. |
| 2 | Rullborstens hus | 1 | Montera rullborsten. |
| | Insexskruv (⅜ x 1 tum) | 2 | |
| | Rullborstmontering | 1 | |
| | Ansatsskruv | 1 | |
| | Remkåpa/plattanordning (vänster) | 1 | |
| | Skruv (5/16 x ½ tum) | 2 | |
| | Distansbricka | 1 | |
| | Drivskiva | 1 | |
| | Flänsskruv (⅜ x 2 tum) | 1 | |
| | Rem | 1 | |
| | Mellanläggsbricka (vid behov för reminriktning) | 1 | |
| | Drivaxel (höger) | 1 | |
| | Drivaxel (vänster) | 1 | |
| | Smörjnippel (90 grader) | 1 | |
| 3 | Borste för hög klipphöjd (tillval) | — | Montera borsten för hög klipphöjd för klipphöjder över 2,5 cm. |

## Media och extradelar

| Beskrivning | Antal | Användning |
|---|---|---|
| Bruksanvisning | 1 | Läs denna innan du monterar och använder utrustningen. |

**Obs:** Vänster och höger sida på klippenheten är lika med din vänstra respektive högra sida då du står bakom klippenheten.

© 2026—The Toro® Company
8111 Lyndale Avenue South
Bloomington, MN 55420

Registrera din produkt på www.Toro.com.

Översättning av originalet (SV)
Tryckt i USA
Med ensamrätt

*3456-770*

***Viktigt:*** **Den bakre rullborstsatsen ska endast användas inom klipphöjdsintervallet 6 till 25 mm. Använd borsten för hög klipphöjd, artikelnummer 115-0838 (för 69 cm breda klippenheter) och artikelnummer 115-0849 (för 81 cm breda klippenheter), vid klippning av klipphöjder över 2,5–5,1 cm. Se Montera borsten för hög klipphöjd.**

**Obs:** Om både en universaltrimmare och en bakre rullborstsats ska monteras på klippenheten ska du beställa en lämplig bakre rullborstsats (modell 03242) för användning ihop med en universaltrimmare.

**Den bakre rullborstsatsen med modellnummer 03243 kan användas på följande modeller:**

- Reelmaster 3100-klippenhet, modell 03188, 03189, 03190 och 03192
- Reelmaster 7000-klippenhet, modell 03721 och 03722

**Den bakre rullborstsatsen med modellnummer 03246 kan användas på följande modeller:**

- Reelmaster 3100-klippenhet, modell 03191
- Reelmaster 7000-klippenhet, modell 03727

# 1

# Bestämma rullborstarnas inriktning

**Inga delar krävs**

## Tillvägagångssätt

Använd Figur 1 för att bestämma rullborstarnas och cylindermotorernas placering för en Reelmaster 3100-D eller Figur 2 för en Reelmaster 7000-D.

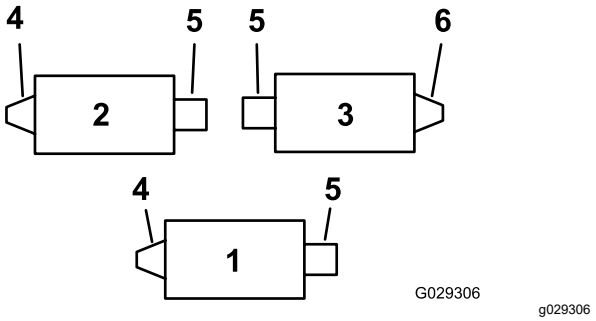


**Figur 1**

Reelmaster 3100-D

1. Klippenhet nr 1
2. Klippenhet nr 2
3. Klippenhet nr 3
4. Vänster rullborstdrivning
5. Cylindermotor
6. Höger rullborstdrivning

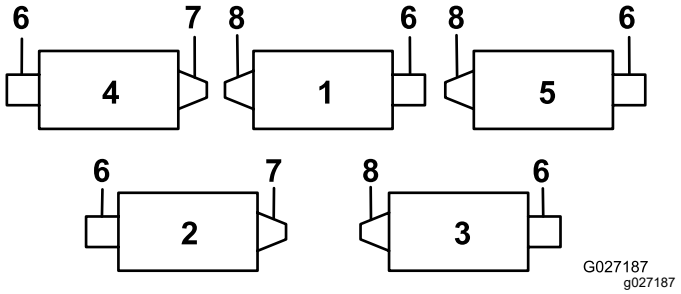


**Figur 2**

Reelmaster 7000-D

1. Klippenhet nr 1
2. Klippenhet nr 2
3. Klippenhet nr 3
4. Klippenhet nr 4
5. Klippenhet nr 5
6. Cylindermotor
7. Höger rullborstdrivning
8. Vänster rullborstdrivning

# 2

# Montera rullborsten

**Delar som behövs till detta steg:**

| | |
|---|---|
| 1 | Rullborstens hus |
| 2 | Insexskruv (⅜ x 1 tum) |
| 1 | Rullborstmontering |
| 1 | Ansatsskruv |
| 1 | Remkåpa/plattanordning (vänster) |
| 2 | Skruv (5/16 x ½ tum) |
| 1 | Distansbricka |
| 1 | Drivskiva |
| 1 | Flänsskruv (⅜ x 2 tum) |
| 1 | Rem |
| 1 | Mellanläggsbricka (vid behov för reminriktning) |
| 1 | Drivaxel (höger) |
| 1 | Drivaxel (vänster) |
| 1 | Smörjnippel (90 grader) |

## Förbereda maskinen

1. Parkera maskinen på ett plant underlag och dra åt parkeringsbromsen.
2. Kontrollera att klippenheterna är urkopplade.
3. Stäng av motorn och ta ut nyckeln.
4. Ta bort alla klippenheter från maskinen.

   ***Viktigt:*** **Kontrollera att klippenheten har önskad klipphöjdsinställning och lutning. Om justeringar behövs ska de göras i enlighet med *bruksanvisningen* innan satsen monteras.**

## Montera drivaxeln

1. Lås fast cylindern. Se Låsa fast cylindern (sida 12).
2. Ta bort klippenhetens gängade insats för den bakre rullborstdrivningen (Figur 1 och Figur 2) och kassera den (Figur 3).

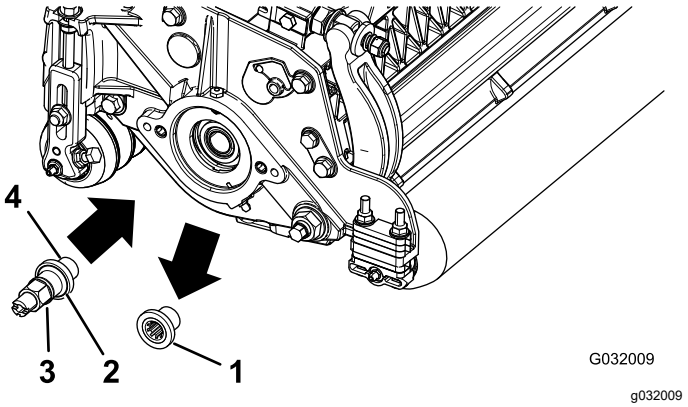


**Figur 3**

1. Gängad insats (vänstergängad insats visas)
2. På framsidan av den vänstergängade insatsen finns en skåra här.
3. Drivaxel
4. Applicera gängtätningsmassa här.

**Obs:** Vänstergängade insatser finns på Reelmaster 3100-klippenheterna 1 och 2 (Figur 1) och Reelmaster 7000-klippenheterna 1, 3 och 5 (Figur 2).

3. Lås fast cylindern. Se Låsa fast cylindern (sida 12).
4. Stryk på gängtätningsmassa på drivaxelns gängor (Figur 3) och montera drivaxeln, dra åt till 115–128 Nm.

   **Obs:** Det räcker inte att använda en slagskruvnyckel för att montera på rätt sätt. Om drivaxeln inte dras åt till rätt moment kan enheten lossna av sig själv under drift.

# Montera rullborsthuset

1. Kontrollera att o-ringen är monterad på rullborsthuset (Figur 4).

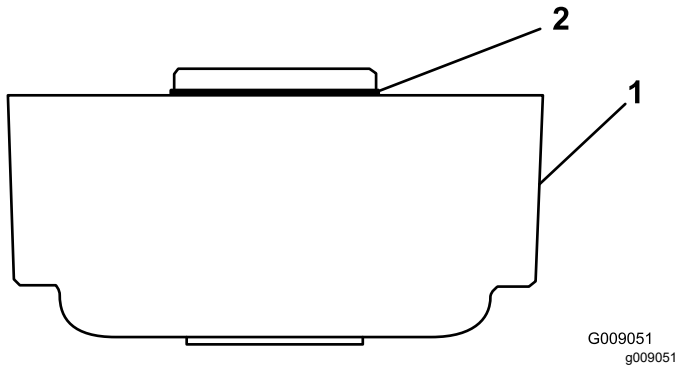


**Figur 4**

1. Rullborsthus
2. O-ring

2. Smörj in gängorna på två insexskruvar (⅜ × 1 tum).
3. Fäst rullborsthuset på cylinderlagerhuset med två insexskruvar. Se Figur 5.

   **Obs:** Sätt rullborsthuset så att det gängade hålet är vänt mot klippenhetens främre del.

   **Obs:** Kontrollera att o-ringen är korrekt placerad i rullborsthuset.

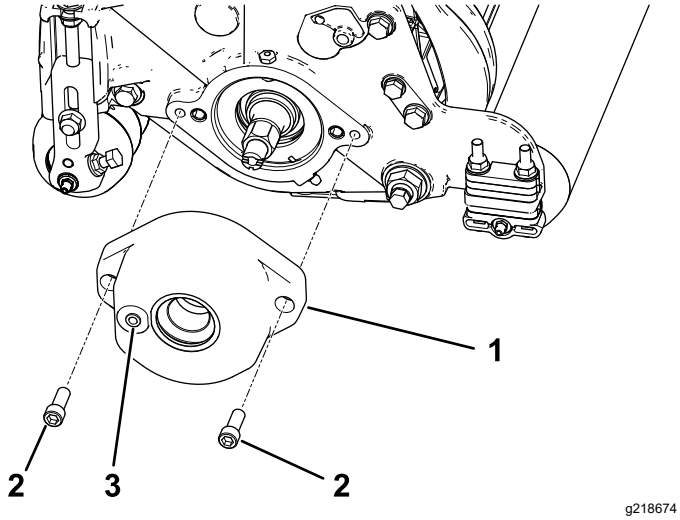


**Figur 5**

1. Rullborsthus
2. Insexskruv (smörj gängorna med fett)
3. Gängat hål

# Flytta mellanremskiveenheten (endast för drivenheter på höger sida)

**Obs:** De högra drivenheterna finns på Reelmaster 3100-klippenhet 3 (Figur 1) och Reelmaster 7000-klippenheterna 2 och 4 (Figur 2).

För höger bakre rullborstdrivning (Figur 1 och Figur 2) sätter du tillbaka mellanremskiveenheten på klippenhetens **högra sida** (Figur 6) så här:

1. Ta bort mellanremskiveenheten från klippenhetens vänstra sida och fäst den i det nedre hålet på borstplåten på klippenhetens högra sida (Figur 6).

   **Obs:** Mellanremskivan måste kunna röra sig fritt. Dra inte åt låsmuttern på mellanremskivans svängmutter för hårt.
2. Ta bort vagnsskruven och muttern och flytta dem till det övre hålet där mellanremskiveenheten tidigare satt (Figur 6).

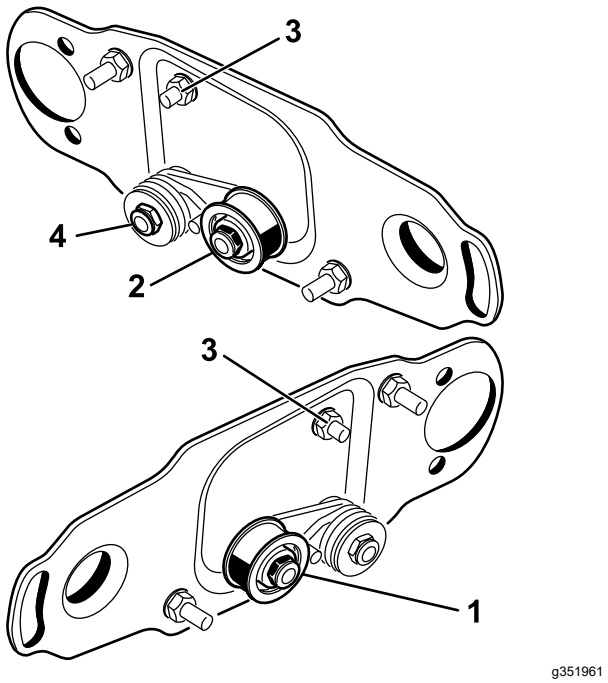


**Figur 6**

1. Montering av mellanremskivan på cylinderns vänstra sida (medföljer satsen)
2. Montera mellanremskivan på cylinderns högra sida
3. Vagnsskruv och mutter
4. Dra inte åt den här låsmuttern för hårt.

# Ta bort borstkåpans avtappningsplugg

Ta endast bort den undre avtappningspluggen (Figur 7) från borstkåporna. Det gör det möjligt för fukt att avdunsta från remområdet.

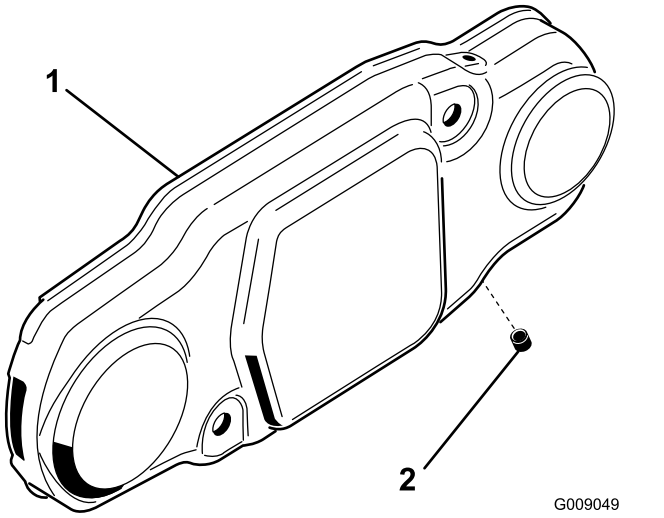


**Figur 7**

1. Borstkåpa
2. Nedre avtappningsplugg

# Montera rullborstenheten

1. Ta bort rullens smörjnippel från den sida av klippenheten där rullborsthuset sitter (Figur 9).

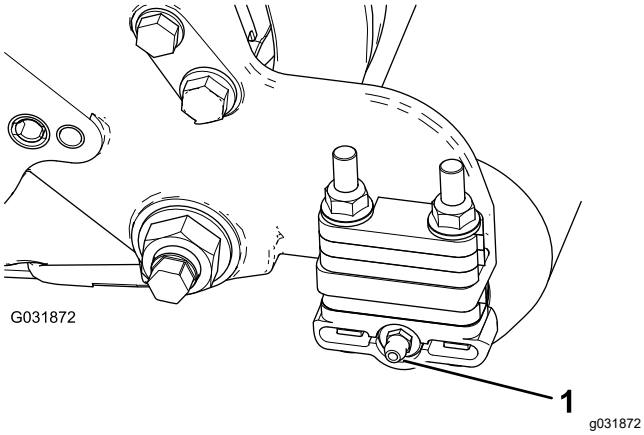


**Figur 8**

1. Smörjnippel

2. Montera den 90-gradiga smörjnippeln riktad bakåt (Figur 8).

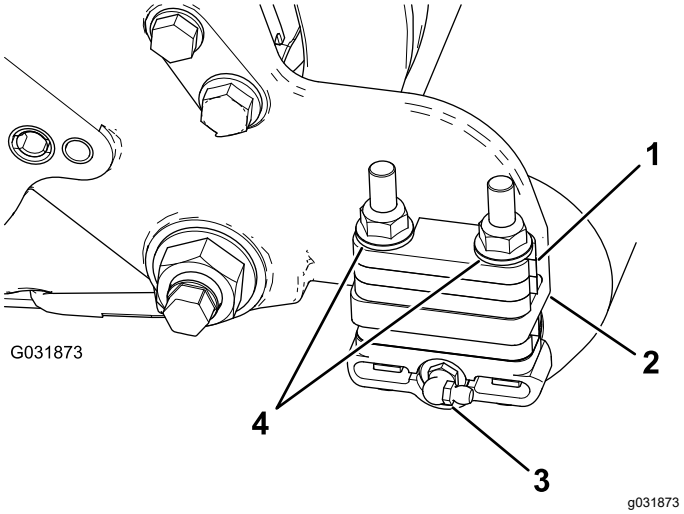


**Figur 9**

1. Distansbricka om 6 mm
2. Sidoplåtens monteringsfläns
3. 90-gradig smörjnippel
4. Flänslåsmuttrar (ta bort)

3. Ta bort de två flänslåsmuttrarna som fäster de båda rullfästena på sidoplåtarna (Figur 9).

   **Obs:** Ta inte bort skruvarna. **Ta också bort de distansbrickor om 6 mm som sitter på ovansidan av sidoplåtens monteringsfläns.**

4. Sätt rullborstenhetens vänstra eller högra monteringsfäste på rullfästets skruvar (Figur 10).

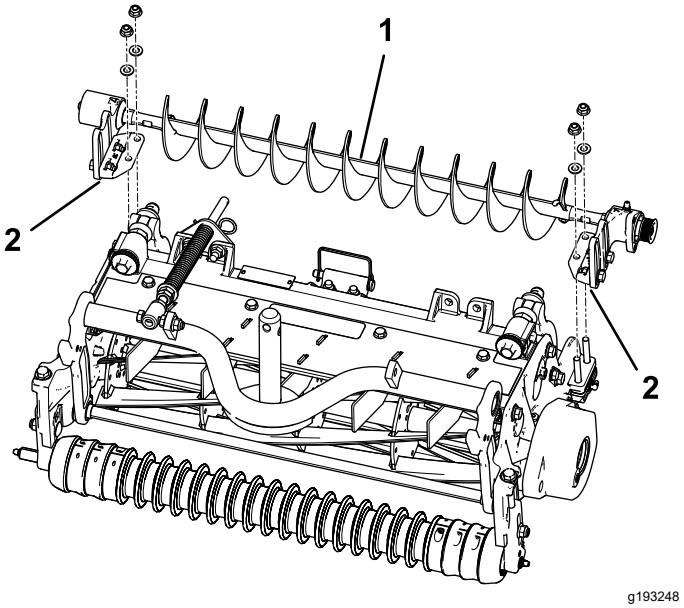


**Figur 10**

1. Vänster rullborstenhet
2. Rullborstens monteringsfäste

***Viktigt:*** **Montera rullborstenhetens monteringsfästen direkt ovanpå monteringsflänsen på klippenhetens sidoplåt.** ***Placera inga distansbrickor***

***mellan rullborstens monteringsfästen och sidoplåtens monteringsflänsar.*** **Spara de extra distansbrickorna om 6 mm ifall de behövs vid ett senare tillfälle.**

5. Fäst borstenhetens monteringsfästen på klippenhetens sidoplåtar med de muttrar som du tog bort tidigare.

## Montera rullborstplåten

1. Skjut alla uteстängningstätningar utåt tills läpptätningarna har lätt kontakt med alla lagerhus (Figur 11).

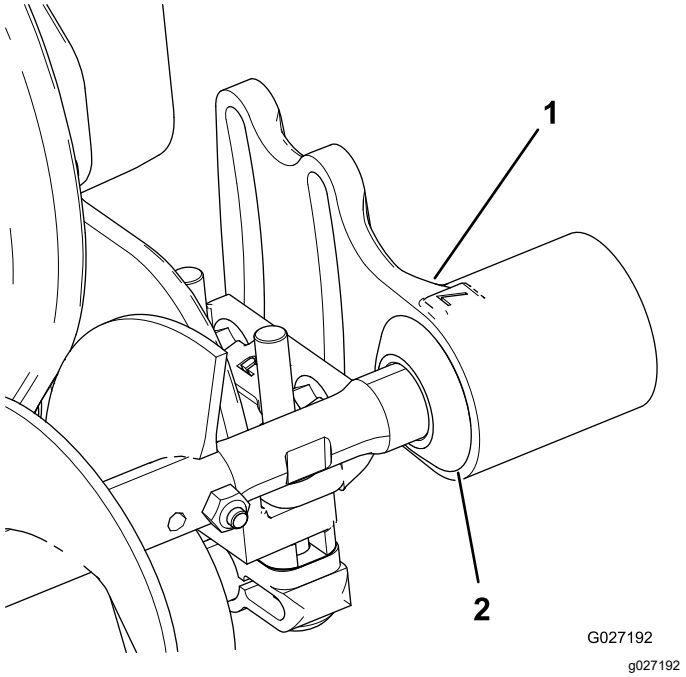


**Figur 11**

1. Lagerhus
2. Uteстängningstätning

2. Stryk på ett lager fett på insidan av hylsan i rullborsthuset (Figur 12).

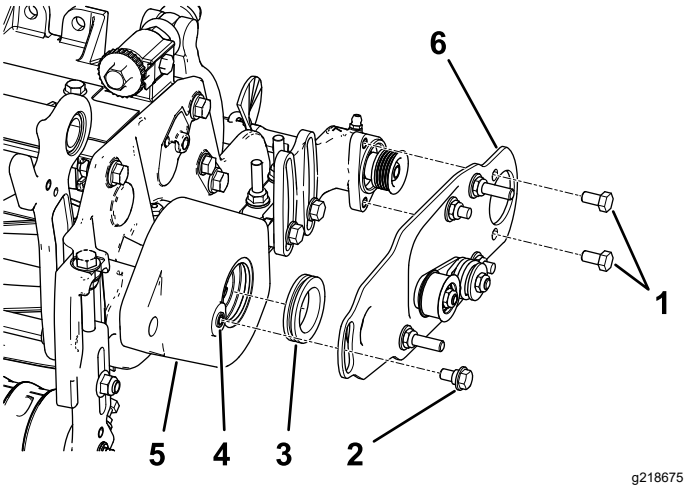


**Figur 12**

1. Skruv
2. Ansatsskruv
3. Hylsa
4. Ta bort eventuell färg från gängorna med hjälp av en 5/16–18-tapp innan du skruvar i ansatsskruven.
5. Rullborsthus
6. Rullborstens svängplattanordning

3. Montera rullborstens vänstra eller högra svängplatta (Figur 12).

   **Obs:** När utsprånget på svängplattan förs in i hylsan på rullborsthuset ska du kontrollera att hylsan sitter fast ordentligt i huset. Rullborstens svängplatta är korrekt monterad när gummihylsan inte ger något motstånd och plattan kan svänga fritt.

   **Obs:** Kontrollera att mellanremskiveenheten finns monterad längst ned så som visas i Figur 12.

4. Applicera gängtätningsmassa på de två skruvarna (5/16 x ½ tum) och använd dem för att montera borstplåten på rullborstens lagerhus (Figur 12).

   **Obs:** Dra åt skruvarna till 20–26 N·m.

5. Ta bort eventuell färg från gängorna på rullborsthuset med hjälp av en 5/16–18-tapp innan du skruvar i ansatsskruven (Figur 12)

   ***Viktigt:*** **Om gängorna inte rengörs innan ansatsskruven skruvas i kan skruven gå sönder.**

6. Applicera gängtätningsmassa på ansatsskruven (Figur 12).

7. Fäst borstplåten på rullborsthuset med ansatsskruven (Figur 12).

   **Obs:** Dra åt skruven till 20–25 N·m.

   **Obs:** Ansatsskruven ska inte klämma fast plåten på huset.

8. Kontrollera att rullborstplåten är parallell med klippenhetens sidoplåt. Om den inte är parallell gör du följande:
   A. Lossa de två flänslåsmuttrarna som håller fast rullborstens monteringsfäste på klippenhetens sidoplåt (Figur 13).
   B. Vrid rullborstens lagerhus tills borstplåten är parallell med klippenhetens sidoplåt (Figur 13).
   C. Dra åt de två flänslåsmuttrarna som håller fast rullborstens monteringsfäste på klippenhetens sidoplåt (Figur 13).

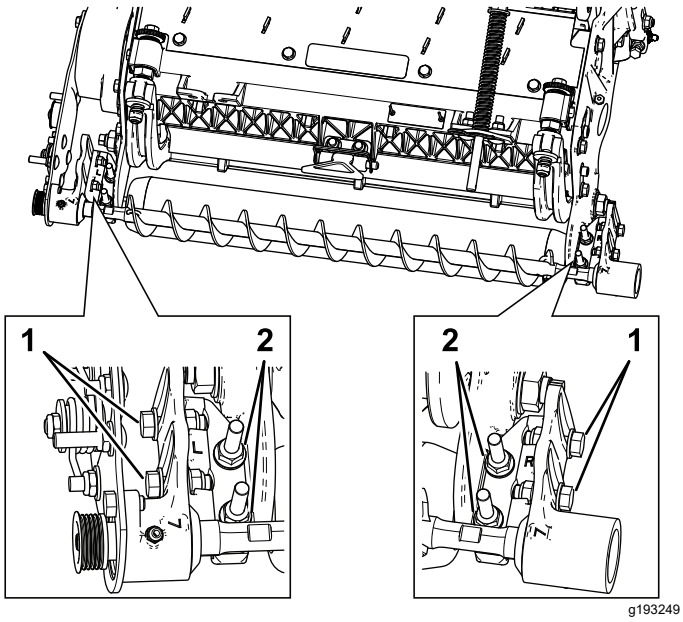


**Figur 13**

1. Lossa de här skruvarna så att du kan ställa in rullborstens placering.
2. Lossa de här muttrarna så att du kan göra rullborstplåten parallell.

## Ställ in rullborstens placering

1. Lossa de två skruvar som håller fast vart och ett av rullborstens lagerhus vid rullborstens monteringsfäste (Figur 13).

   **Obs:** Bultarna sitter löst vid leverans från fabriken.

2. Placera rullborsten så att den precis vidrör eller vilar mot den bakre rullen (Figur 14).

   ***Viktigt:*** **Rullborstaxeln får inte vidröra klippenhetens sidoplåt.**

   ***Viktigt:*** **Om borsten vilar för tungt mot rullen slits borsten ut i förtid.**

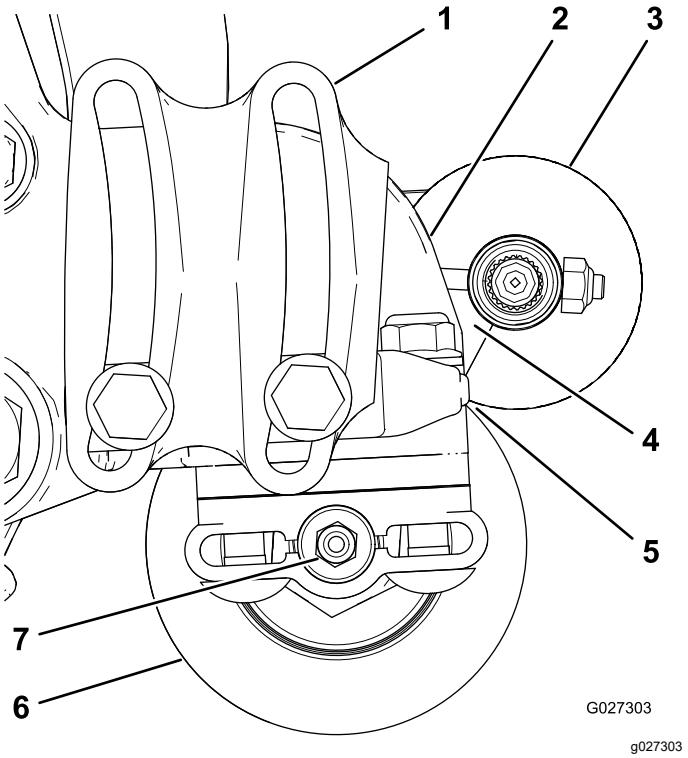


**Figur 14**

1. Lagerhus (vissa delar visas inte)
2. Sidoplåt
3. Rullborste
4. Kontrollera att det finns ett mellanrum här.
5. Lätt kontakt
6. Bakre rulle
7. Smörjnippel

   **Obs:** Rullborstaxeln måste vara parallell med den bakre rullen.

   ***Viktigt:*** **Placera rullborstens båda lagerhus så att de är parallella med marken, vilket säkerställer att det finns utrymme för den bakre rullens smörjnippel.**

3. Dra åt de två skruvar som håller fast vart och ett av rullborstens lagerhus vid rullborstens monteringsfästen.

## Montera drivskivan

1. För in distansbrickan på axeln i lagerhuset (Figur 15).
2. För in drivskivan i distansbrickan och på drivaxeln (Figur 15).

   **Obs:** Kontrollera att skivflikarna är placerade i skåran i drivaxeln.

3. Fäst skivan och distansbrickan på drivaxeln med en flänsskruv (⅜ x 2 tum), se Figur 15.

   **Obs:** **Dra åt skruven till 47–54 N·m.**

   ***Viktigt:*** **Om skruven *inte* är ordentligt åtdragen, *kommer skruven att lossna.***

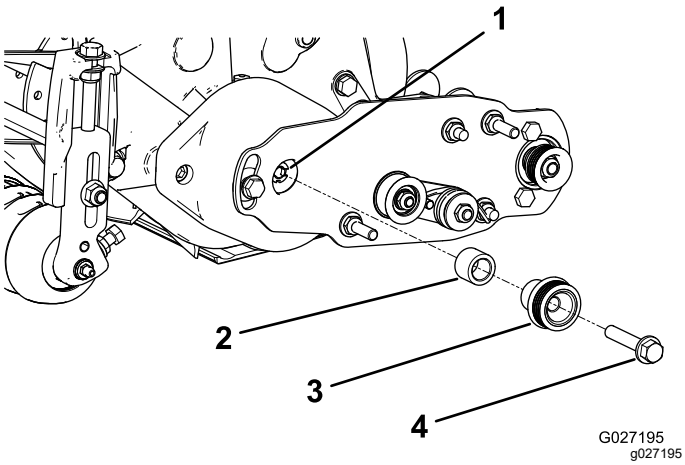


**Figur 15**

1. Drivaxel
2. Distansbricka
3. Drivskiva
4. Flänsskruv – dra åt till 47–54 N·m

## Montera remmen

1. Så här monterar du remmen på remskivorna:
   - Dra remmen runt **driv**skivan och sedan över mellanremskivan (Figur 16).

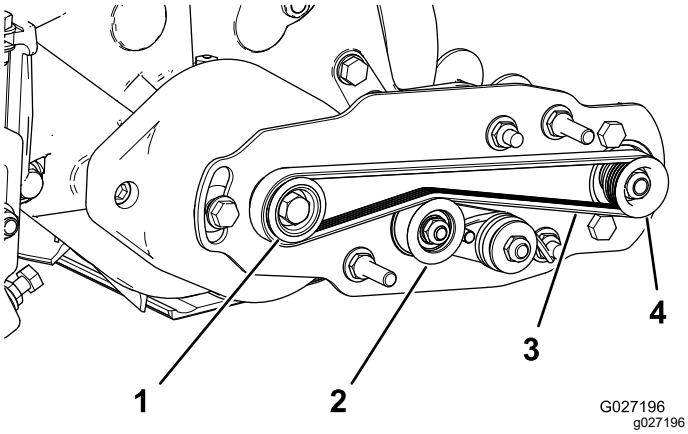


**Figur 16**

1. Drivskiva
2. Mellanremskiveenhet
3. Rem
4. Driven skiva

   - Starta remmen på den **drivna skivan** (Figur 17).
   - Rotera borstenheten och styr remmen på den drivna skivan genom att använda en djupbrunnshylsa (9/16 tum) (Figur 17).

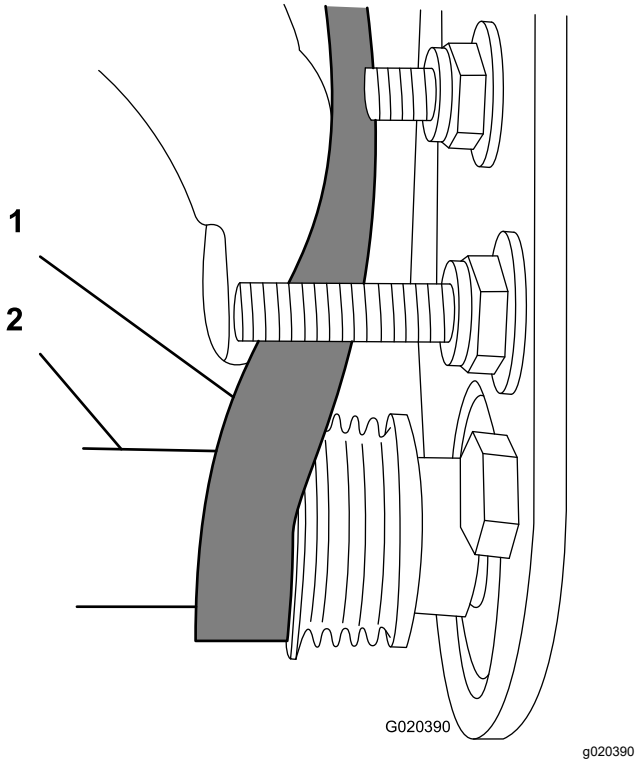


**Figur 17**

1. Rem
2. Djupbrunnshylsa (9/16 tum)

   ***Viktigt:*** **Kontrollera att räfflorna på remmen har förts in i skårorna på respektive remskiva och att remmen sitter i mitten på mellanremskivan.**

2. Skjut ned mellanremskivan för att kontrollera att mellanremskiveenheten svänger fritt.

## Slutföra monteringen

1. Kontrollera remmens och skivornas justering på följande sätt:
   - Remmen måste vara ordentligt spänd (monterad) innan kontrollen kan utföras.
   - Lägg ett objekt med rak kant längs med **drivskivans** ytterkant (Figur 18). Lägg **inte** den raka kantbiten längs med både drivskivan och den drivna skivan.
   - Drivskivans och den drivna skivans ytterkanter ska ligga i linje med varandra med 0,76 mm precision.
   - Om remskivorna inte ligger i linje med varandra finns mer information i Kontrollera att skivorna ligger i linje med varandra (sida 11).

- Fortsätt med monteringen om remskivorna ligger i linje med varandra.
- Använd **inte** mellanremskivan för att kontrollera om skivorna ligger i linje med varandra.

***Viktigt:*** **Remmen kan gå sönder i förtid om remskivorna inte ligger i linje med varandra.**

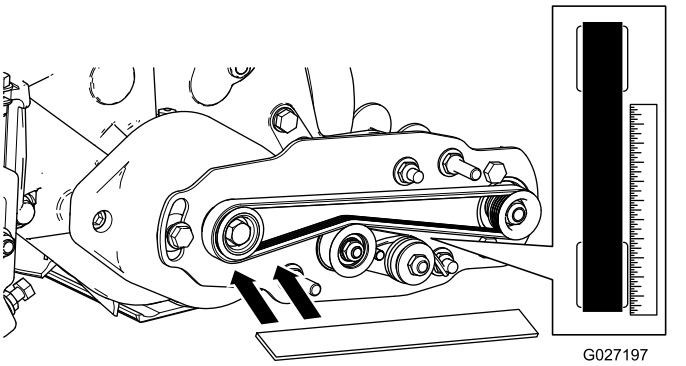


**Figur 18**

2. Skjut på remkåpan på fästskruvarna och fäst kåpan med två flänsmuttrar (Figur 19).

***Viktigt:*** **Dra inte åt muttrarna för hårt eftersom detta kan skada kåpan.**

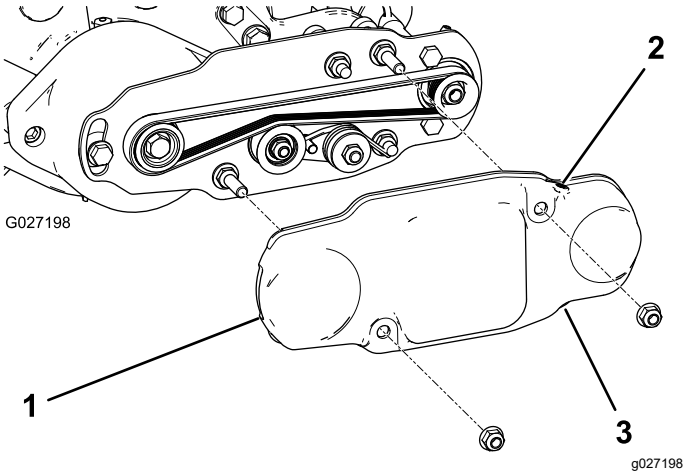


**Figur 19**

1. Remkåpa
2. Ställskruv monterad
3. Ställskruv borttagen

3. Smörj smörjnipplarna på vart och ett av rullborstens lagerhus med litiumfett nr 2 (Figur 20). Torka av överflödigt fett, särskilt runt utestångningstätningarna.

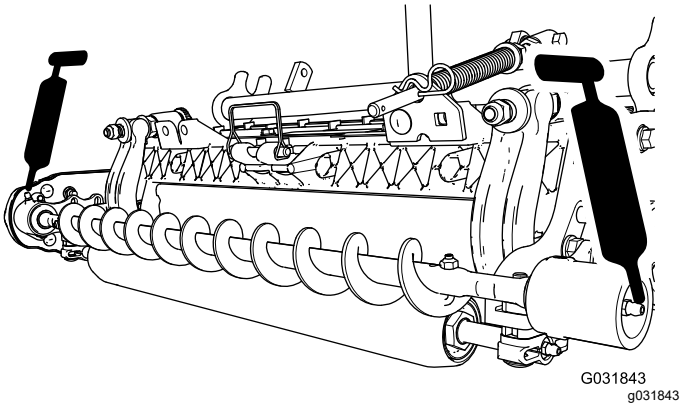


**Figur 20**

# 3

# Montera borsten för hög klipphöjd (Tillval)

## (tillval)

**Delar som behövs till detta steg:**

| | |
|---|---|
| — | Borste för hög klipphöjd (tillval) |

## Tillvägagångssätt

Montera borsten för hög klipphöjd (säljs separat) när du klipper klipphöjder över 2,5 cm (dvs. när fem eller fler distansbrickor är monterade under sidoplåtsplattan).

1. Om en rullborste är monterad på klippenheten tar du bort de två skruvarna, brickorna och muttrarna som håller fast det icke-drivande lagerhuset vid lagerhusets monteringsfäste (Figur 21 och Figur 22).

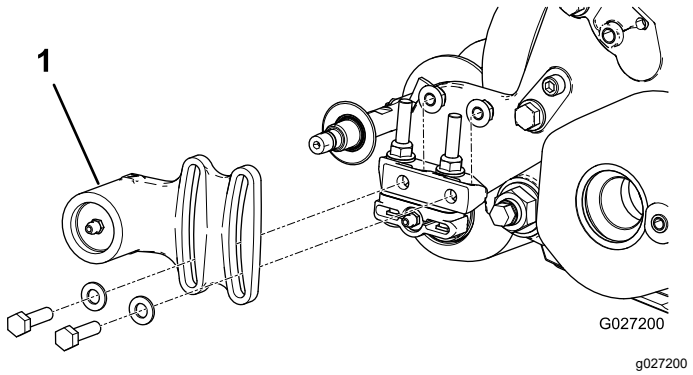


**Figur 21**

1. Icke-drivande lagerhus

2. Dra av det icke-drivande lagerhuset och uteslängningstätningen från borstaxeln (Figur 22).

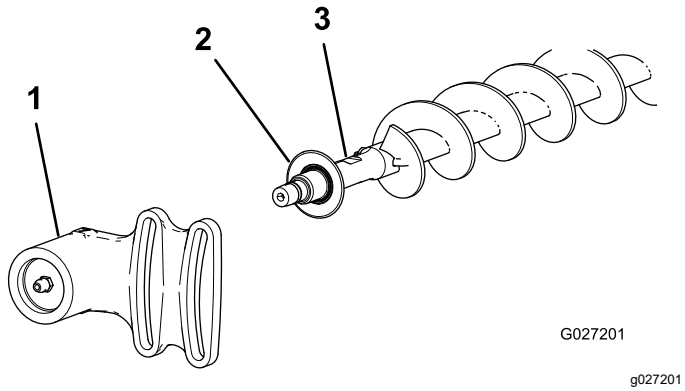


**Figur 22**

1. Icke-drivande lagerhus
2. Uteslängningstätning
3. Borstaxel

3. Ta bort de två J-skruvarna och muttrarna (Figur 23).
4. Dra av den befintliga borsten från borstaxeln (Figur 23).
5. Lossa de två skruvarna, brickorna och muttrarna som fäster det drivna lagerhuset vid lagerhusets monteringsfäste (Figur 23).
6. Skjut på borsten för hög klipphöjd på borstaxeln (Figur 23).
7. Kläm fast borsten på axeln med de två J-skruvarna och muttrarna som du tidigare tog bort (Figur 23).

   ***Viktigt:*** **För in J-skruvarnas gängade ände genom de yttre hålen på borstaxeln, samtidigt som du hakar fast J-skruvarnas böjda ände i de inre hålen.**
8. Dra åt J-skruvarnas låsmuttrar till 2–3 N·m.

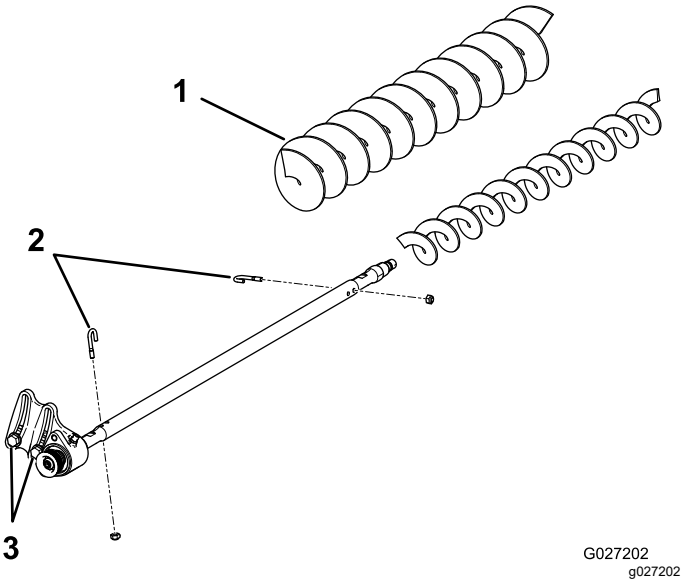


**Figur 23**

1. Borste för hög klipphöjd
2. J-skruvar
3. Lossa de här skruvarna.

9. Montera uteslängningstätningen och det icke-drivande lagerhuset på borstaxeln (Figur 22).
10. Fäst det icke-drivande lagerhuset på lagerhusets monteringsfäste med de två skruvarna, brickorna och muttrarna som du tog bort tidigare.

    **Obs:** Var försiktig så att tätningsfjädern inte trillar ur.
11. Dra åt de två skruvarna, brickorna och muttrarna som fäster det drivna lagerhuset vid lagerhusets monteringsfäste.

# Underhåll

- Kontrollera att borsten är parallell med rullen och att de har 1,5 mm mellanrum eller bara precis vidrör varandra.
- Smörj alla smörjnipplar var 50:e timme och efter varje tvätt.
- När du sätter tillbaka rullborsten ska du dra åt J-skruvarna till 2–3 N·m.
- När du sätter tillbaka borstaxelns drivna skiva ska du dra åt muttern till 37–45 N·m.
- När du sätter tillbaka borstens drivskiva ska du stryka på borttagbar gängtätningsmassa och dra åt skruven till 47–54 Nm.

**Obs:** Rullborste, drevlager och rem är förbrukningsartiklar.

# Kontrollera att skivorna ligger i linje med varandra

1. Notera åt vilket håll skivan behöver röra sig.

   **Obs:** Den drivna skivan (vid rullborstaxeln) kan röra sig inåt eller utåt (Figur 24).

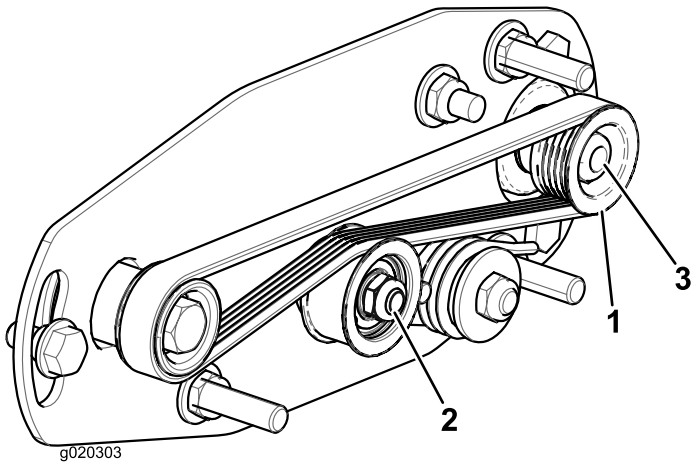


g020303

**Figur 24**

1. Driven skiva
2. Mellanremskivenhet
3. Mutter för driven skiva

2. Rotera cylindern, som i sin tur kommer att rotera drivskivan, och bänd samtidigt bort remmen från drivskivan (Figur 24)

   **Obs:** Ha på dig en vadderad handske eller använd en tjock trasa när du roterar cylindern.

3. Ta bort låsmuttern som fäster den drivna skivan vid borstaxeln (Figur 24 eller Figur 25).

   **Obs:** Håll en 1/2-tums skruvnyckel mot rullborstaxelns plana yta för att förhindra att axeln vrids runt.

4. Ta bort den drivna skivan från axeln (Figur 25).
5. Om skivan behöver flyttas ut lägger du till en 0,8 mm tjock bricka (Figur 25).

   **Obs:** Om skivan behöver flyttas in tar du bort den befintliga 0,8 mm tjocka brickan.

6. Montera den drivna skivan.

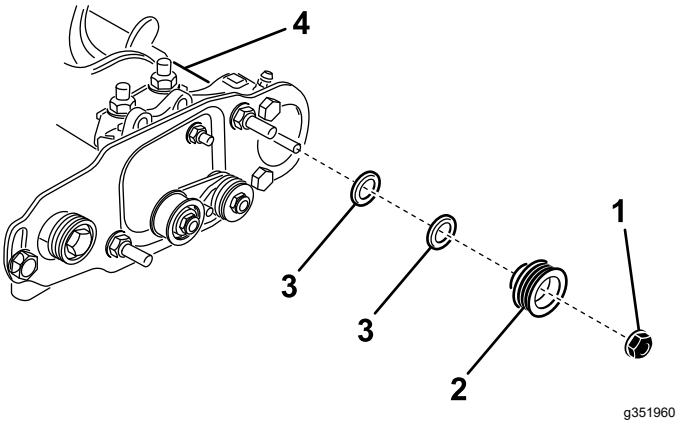


**Figur 25**

1. Låsmutter
2. Driven skiva
3. Bricka, 0,8 mm tjock
4. Rullborstaxelns plana yta

7. Håll i rullborstaxelns plana yta, och fäst samtidigt den drivna skivan vid axeln med flänsmuttern (⅜ tum–16) som du tog bort tidigare.

   **Obs:** Sätt dit låsmuttern och dra åt den till 36–45 N·m.

8. Så här monterar du remmen på remskivorna:

   A. Dra remmen runt **driv**skivan och sedan över mellanremskivan (Figur 26).

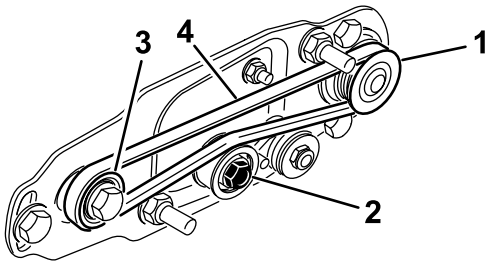


**Figur 26**

1. Driven skiva
2. Mellanremskiveenhet
3. Drivskiva
4. Rem

   B. Starta remmen på den **drivna skivan** (Figur 26).

   C. Rotera borstenheten och styr remmen på den drivna skivan genom att använda en djupbrunnshylsa (9/16 tum) (Figur 27).

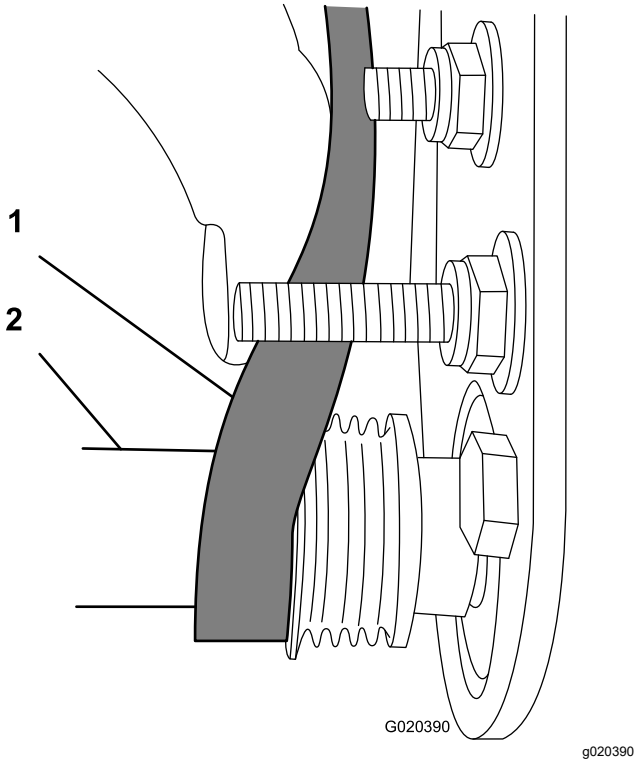


**Figur 27**

1. Rem
2. Djupbrunnshylsa (9/16 tum)

***Viktigt:*** **Kontrollera att räfflorna på remmen har förts in i skårorna på respektive remskiva och att remmen sitter i mitten på mellanremskivan.**

9. Kontrollera att remskivorna ligger i linje med varandra igen och upprepa detta förfarande vid behov.

# Låsa fast cylindern

**⚠ VARNING**

**Klippcylinderns knivar är vassa och kan slita av händer och fötter.**

- **Håll händer och fötter borta från cylindern.**
- **Se till att cylindern är fastlåst innan du servar den.**

## Låsa fast cylindern för att ta bort gängade insatser

1. Lossa på skyddsskruven på klippenhetens vänstra sida och höj upp det bakre skyddet (Figur 28).
2. För in en bändstång med långt handtag (vi rekommenderar storleken ⅜ x 12 tum med skruvmejselhandtag) genom klippcylinderns baksida, närmast sidan på den klippenhet du ska dra åt (Figur 28).
3. Placera bändstången mot cylinderstödplattans svetsade sida (Figur 28).

   **Obs:** För in bändstången mellan den övre delen av cylinderaxeln och baksidan på två cylinderknivar så att cylindern inte kan röra sig.

   ***Viktigt:*** **Rör inte vid eggen på någon av knivarna med bändstången. Detta kan skada eggen och/eller resultera i en hög kniv.**

   ***Viktigt:*** **Insatsen på klippenhetens vänstra sida är vänstergängad. Insatsen på klippenhetens högra sida är högergängad.**

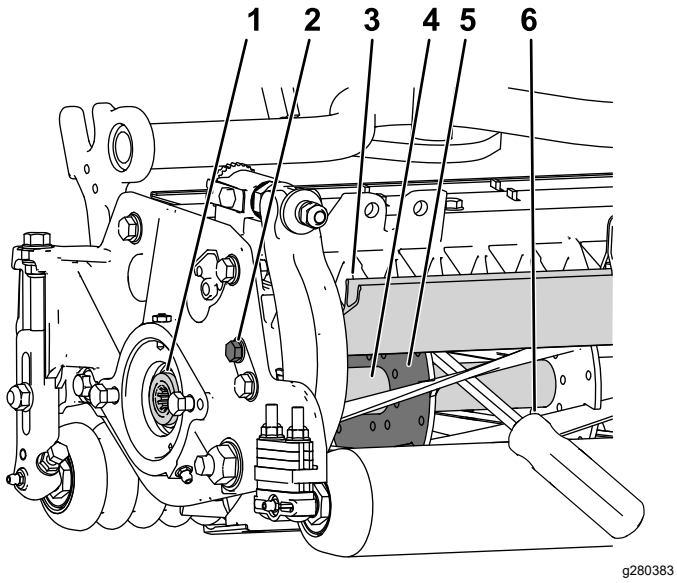


**Figur 28**

1. Gängad insats för borttagning
2. Lossa på skyddsskruven.
3. Bakre skydd
4. Cylinderaxel
5. Cylinderstödplatta
6. För in bändstången längs cylinderstödplattans svetsade sida.

4. Placera bändstångens handtag mot den bakre rullen.
5. Slutför borttagandet av den gängade insatsen och säkerställ samtidigt att bändstången stannar på sin plats. Ta sedan bort bändstången.
6. Sänk det bakre skyddet och dra åt skyddsskruven.

# Låsa fast cylindern för att montera gängade insatser

1. För in en bändstång med långt handtag (vi rekommenderar storleken ⅜ x 12 tum med ett skruvmejselhandtag) genom klippcylinderns framsida, närmast sidan på den klippenhet som du ska dra åt (Figur 29).
2. Placera bändstången mot den svetsade sidan på cylinderns inre förstärkning (Figur 29).

   **Obs:** Bändstången ska vidröra en främre kniv, cylinderaxeln och en kniv längre bak i cylindern så att den låses fast.

   ***Viktigt:*** **Rör inte vid eggen på någon av knivarna med bändstången. Detta kan skada eggen och/eller resultera i en hög kniv.**

   ***Viktigt:*** **Insatsen på klippenhetens vänstra sida är vänstergängad. Insatsen på klippenhetens högra sida är högergängad.**

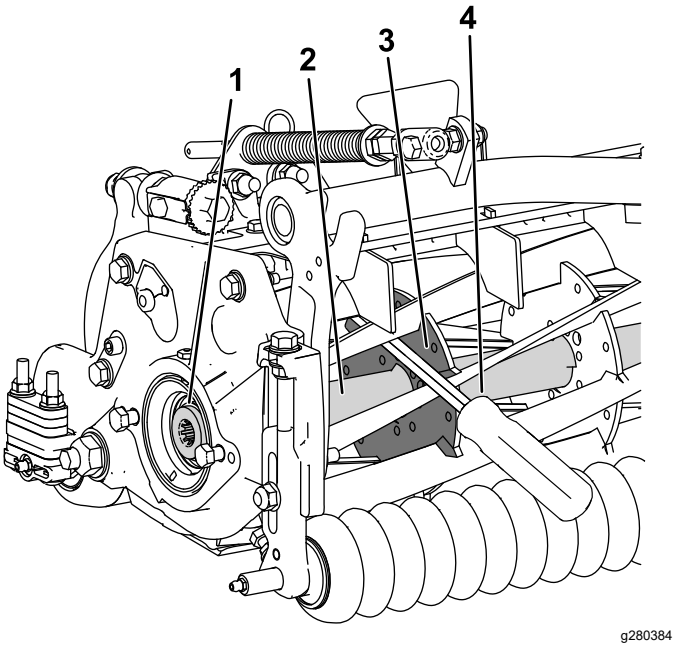


**Figur 29**

1. Gängad insats för montering
2. Cylinderaxel
3. Stödplattans svetsade sida
4. Bändstång

3. Placera bändstångens handtag mot rullen.
4. Slutför monteringen av den gängade insatsen enligt insatsens monteringsanvisningar och åtdragningskrav och säkerställ samtidigt att bändstången stannar på sin plats. Ta sedan bort bändstången.

# Försäkran om inbyggnad

The Toro Company, 8111 Lyndale Ave. South, Bloomington, Minnesota, USA försäkrar att följande enheter överensstämmer med nedanstående direktiv, förutsatt att de monteras i enlighet med medföljande anvisningar på vissa Toro-modeller enligt vad som anges i relevant deklaration om överensstämmelse.

| Modellnr | Serienr | Produktbeskrivning | Fakturabeskrivning | Allmän beskrivning | Direktiv |
|---|---|---|---|---|---|
| 03243 | — | Bakre rullborstsats, 69 cm bred | 27IN RRB ONLY KIT | BRB, 69 cm | 2006/42/EG |
| 03246 | — | Bakre rullborstsats, 81 cm bred | 32 IN RRB ONLY KIT | BRB, 81 cm | 2006/42/EG |

Relevant teknisk dokumentation har sammanställts enligt kraven i Del B i Bilaga VII i direktivet 2006/42/EG.

Vi åtar oss att vidarebefordra, enligt förfrågningar från nationella myndigheter, relevant information om detta delvis färdigställda verktyg. Vidarebefordringen sker elektroniskt.

Verktyget ska inte idrifttas förrän det har monterats i lämpliga Toro-modeller enligt anvisningarna i tillhörande deklaration om överensstämmelse och i enlighet med alla andra tillgängliga anvisningar, efter vilket verktyget kan sägas överensstämma med alla relevanta direktiv.

Intygas:



Tom Langworthy
Teknisk chef
8111 Lyndale Ave. South
Bloomington, MN 55420, USA
oktober 12, 2022

Auktoriserad representant:

Marcel Dutrieux
Manager European Product Integrity
Toro Europe NV
Nijverheidsstraat 5
2260 Oevel
Belgium

# UK Declaration of Incorporation

The Toro Company, 8111 Lyndale Ave. South, Bloomington, Minnesota, USA försäkrar att följande enheter överensstämmer med nedanstående direktiv, förutsatt att de monteras i enlighet med anvisningarna som medföljer vissa Toro-modeller, och enligt vad som anges i relevant deklaration om överensstämmelse.

| Modellnr | Serienr | Produktbeskrivning | Fakturabeskrivning | Allmän beskrivning | Direktiv |
|---|---|---|---|---|---|
| 03243 | — | Bakre rullborstsats, 69 cm bred | 27IN RRB ONLY KIT | BRB, 69 cm | S.I. 2008 nr 1597 |
| 03246 | — | Bakre rullborstsats, 81 cm bred | 32 IN RRB ONLY KIT | BRB, 81 cm | S.I. 2008 nr 1597 |

Relevant teknisk dokumentation har sammanställts enligt kraven i förteckning 10 i S.I. 2008 nr 1597.

Vi åtar oss att vidarebefordra, enligt förfrågningar från nationella myndigheter, relevant information om detta delvis färdigställda verktyg. Vidarebefordringen sker elektroniskt.

Maskinen ska inte tas i drift förrän den har monterats på lämpliga Toro-modeller enligt anvisningarna i tillhörande försäkran om överensstämmelse och i enlighet med alla andra tillgängliga anvisningar, varefter maskinen kan sägas överensstämma med alla relevanta direktiv.

This declaration has been issued under the sole responsibility of the manufacturer.
The object of the declaration is in conformity with relevant UK legislation.

Auktoriserad representant:

Marcel Dutrieux
Manager European Product Integrity
Toro U.K. Limited
Spellbrook Lane West
Bishop's Stortford
CM23 4BU
United Kingdom

Tom Langworthy
Teknisk chef
8111 Lyndale Ave. South
Bloomington, MN 55420, USA
oktober 12, 2022




**Count on it.**