Form No. 3456-783 Rev B

Heckrollenbürste (69 cm und 81 cm)

Schneideinheit für Serie Reelmaster® 3100-D und 7000-D

Modellnr. 03243

Modellnr. 03246

Installationsanweisungen

Dieses Produkt entspricht allen relevanten europäischen Richtlinien. Weitere Informationen finden Sie in der Einbauerklärung am Ende dieses Dokuments.

Installation

Einzelteile

Prüfen Sie anhand der nachstehenden Tabelle, dass Sie alle im Lieferumfang enthaltenen Teile erhalten haben.

Verfahren	Beschreibung	Menge	Verwendung
1	Keine Teile werden benötigt	–	Ermitteln Sie die Position der Rollenbürsten und der Spindelmotoren.
2	Rollenbürstengehäuse	1	Montieren der Rollenbürste.
	Sechskantschraube (⅜" x 1")	2	
	Rollenbürste	1	
	Ansatzschraube	1	
	Riemenabdeckung/-platte (links)	1	
	Schraube (5/16" x ½")	2	
	Distanzstück	1	
	Antriebsriemenscheibe	1	
	Bundkopfschraube (⅜" x 2")	1	
	Riemen	1	
	Beilagscheibe (für die Riemenjustierung erforderlich)	1	
	Antriebswelle (rechts)	1	
	Antriebswelle (links)	1	
	Schmiernippel (90°)	1	
3	Bürste für hohe Schnitthöhe (optional)	—	Montieren der Bürste für hohe Schnitthöhe, für Schnitthöhen über 2,5 cm.

Medien und zusätzliche Artikel

Beschreibung	Menge	Verwendung
Bedienungsanleitung	1	Vor der Montage und dem Betrieb lesen.

Hinweis: Stellen Sie sich hinter die Schneideinheit und bestimmen Sie die linke und rechte Seite der Schneideinheit.

© 2026—The Toro® Company
8111 Lyndale Avenue South
Bloomington, MN 55420

Registrieren Sie Ihr Produkt unter www.Toro.com.

CE UK CA

Originaldokuments (DE)
Druck: USA
Alle Rechte vorbehalten

3456-783

Wichtig: **Verwenden Sie die Heckrollenbürsten nur bei einer Schnitthöhe von 6 mm bis 25 mm. Verwenden Sie die Bürste für hohe Schnitthöhen, Bestellnummer 115-0838 (für 69-cm-Schneideinheiten) und Bestellnummer 115-0849 (für 81-cm-Schneideinheiten), wenn Sie mit einer Schnitthöhe über 2,5 cm bis 5,1 cm mähen. Weitere Informationen finden Sie unter „Montieren der Bürste für hohe Schnitthöhen“.**

Hinweis: Wenn Sie einen Universal-Groomer und Heckrollenbürsten an einem Mähwerk montieren, bestellen Sie die entsprechenden Heckrollenbürsten (Modell 03242) für die Verwendung mit einem Universal-Groomer.

Die Heckrollenbürsten, Modell 03243, können mit den folgenden Modellen verwendet werden:

- Schneideinheiten für Reelmaster 3100, Modelle 03188, 03189, 03190 und 03192
- Schneideinheit für Reelmaster 7000, Modelle 03721 und 03722

Die Heckrollenbürsten, Modell 03246, können mit den folgenden Modellen verwendet werden:

- Schneideinheit für Reelmaster 3100, Modelle 03191
- Schneideinheit für Reelmaster 7000, Modelle 03727

1

Ermitteln Sie auf die Ausrichtung der Rollenbürsten

Keine Teile werden benötigt

Verfahren

Legen Sie die Position der Rollenbürsten und der Spindelmotoren für einen Reelmaster 3100-D mit Bild 1 und für einen Reelmaster 7000-D mit Bild 2 fest.

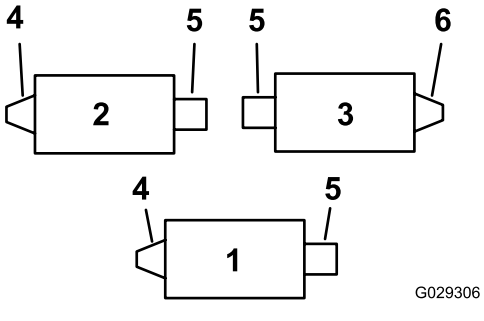

Bild 1

Reelmaster 3100-D

1. Schneideinheit Nr. 1
2. Schneideinheit Nr. 2
3. Schneideinheit Nr. 3
4. Linker Rollenbürstenantrieb
5. Spindelmotor
6. Rechter Rollenbürstenantrieb

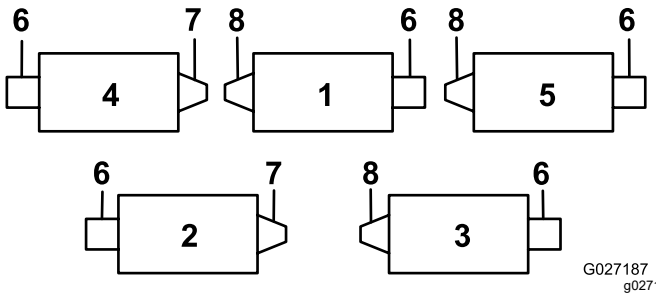

Bild 2

Reelmaster 7000-D

1. Schneideinheit Nr. 1
2. Schneideinheit Nr. 2
3. Schneideinheit Nr. 3
4. Schneideinheit Nr. 4
5. Schneideinheit Nr. 5
6. Spindelmotor
7. Rechter Rollenbürstenantrieb
8. Linker Rollenbürstenantrieb

2

Montieren der Rollenbürste

Für diesen Arbeitsschritt erforderliche Teile:

1	Rollenbürstengehäuse
2	Sechskantschraube (⅜" x 1")
1	Rollenbürste
1	Ansatzschraube
1	Riemenabdeckung/-platte (links)
2	Schraube (5/16" x ½")
1	Distanzstück
1	Antriebsriemenscheibe
1	Bundkopfschraube (⅜" x 2")
1	Riemen
1	Beilagscheibe (für die Riemenjustierung erforderlich)
1	Antriebswelle (rechts)
1	Antriebswelle (links)
1	Schmiernippel (90°)

Vorbereiten der Maschine

1. Stellen Sie die Maschine auf einer ebenen Fläche ab und aktivieren Sie die Feststellbremse.
2. Stellen Sie sicher, dass die Schneideinheiten ausgekuppelt sind.
3. Stellen Sie den Motor ab und ziehen Sie den Zündschlüssel ab.
4. Entfernen Sie alle Mähwerke von der Maschine.

   Wichtig: **Prüfen Sie, ob das Mähwerk die gewünschte Schnitthöhe und Einstellung hat. Machen Sie ggf. Anpassungen gemäß der *Bedienungsanleitung*, bevor Sie das Kit montieren.**

Montieren der Antriebswelle

1. Halten Sie die Spindeln zurück, siehe Zurückhalten der Spindel (Seite 13).
2. Entfernen Sie den Gewindeeinsatz an der Schneideinheit für den Heckrollenbürstenantrieb (Bild 1 und Bild 2) und werfen ihn weg (Bild 3).

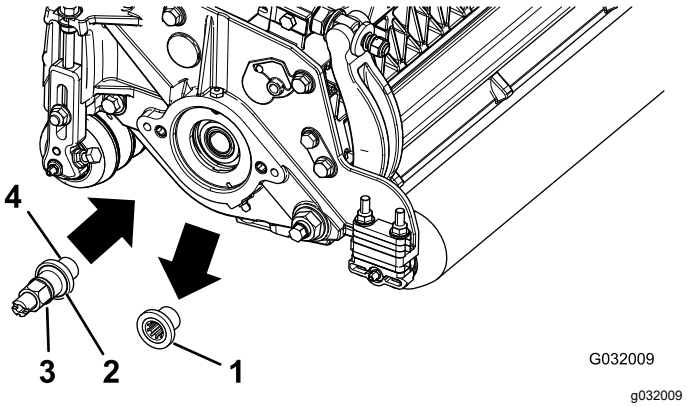

Bild 3

1. Gewindeeinsatz (Bild zeigt linken Einsatz)
2. Der linke Einsatz hat eine Rille an der Vorderseite des Einsatzes hier.
3. Antriebswelle
4. Hier Gewindesperrmittel auftragen.

Hinweis: Die Schneideinheiten Nr. 1 und Nr. 2 am Reelmaster 3100 (Bild 1) haben linke Einsätze und die Schneideinheiten Nr. 1, Nr. 3 und Nr. 5 am Reelmaster 7000 haben rechte Einsätze (Bild 2).

3. Halten Sie die Spindeln zurück, siehe Zurückhalten der Spindel (Seite 13).
4. Tragen Sie Gewindesperrmittel auf das Antriebswellengewinde (Bild 3) auf und montieren Sie die Antriebswelle; ziehen Sie sie mit 115-128 Nm an.

   Hinweis: Die Verwendung eines Schlagschraubers reicht nicht aus, um eine richtige Montage sicherzustellen. Eine nicht richtig angezogene Antriebswelle kann sich beim Betrieb selbst losschrauben.

Befestigen des Rollenbürstengehäuses

1. Stellen Sie sicher, dass der O-Ring auf das Rollenbürstengehäuse aufgelegt ist (Bild 4).

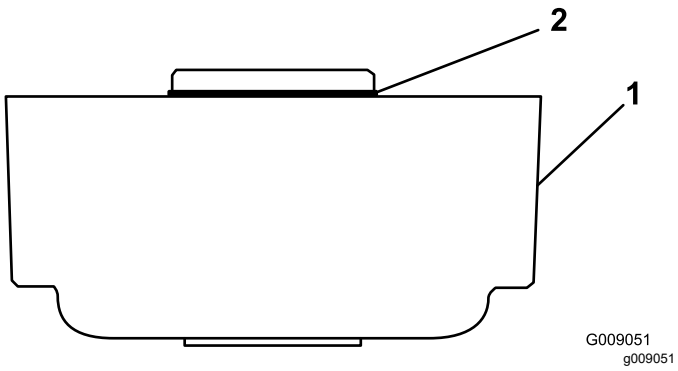

Bild 4

1. Rollenbürstengehäuse
2. O-Ring

2. Das Gewinde von zwei Sechskantschrauben (⅜" x 1") mit Fett bestreichen.
3. Montieren Sie das Rollenbürstengehäuse mit zwei Sechskantschrauben am Spindellagergehäuse, siehe Bild 5.

   Hinweis: Das Rollenbürstengehäuse sollte so positioniert sein, dass das Gewindeloch zur Front des Mähwerks zeigt.

   Hinweis: Stellen Sie sicher, dass der O-Ring richtig im Rollenbürstengehäuse sitzt.

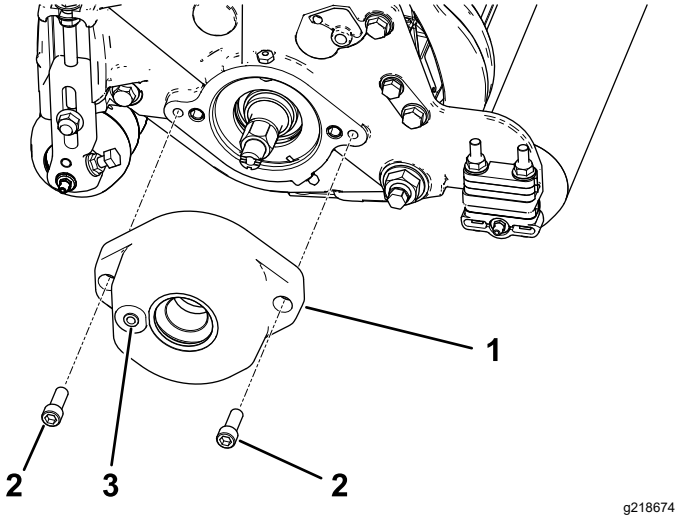

Bild 5

1. Rollenbürstengehäuse
2. Sechskantschraube (Gewinde mit Fett bestreichen)
3. Gewindeloch

Verlagern der Spannscheibe (nur für rechte Antriebe)

Hinweis: Die Schneideinheit Nr. 3 am Reelmaster 3100 (Bild 1) und die Schneideinheiten Nr. 2 und Nr. 4 am Reelmaster 7000 haben rechte Antriebe (Bild 2).

Drehen Sie für rechte Heckrollenbürstenantriebe (Bild 1 und Bild 2) die Spannscheibe um, damit sie **hinten rechts** an der Schneideinheit (Bild 6) wie folgt montiert werden kann:

1. Entfernen Sie die Spannscheiben hinten links an der Schneideinheit und montieren sie im unteren Loch in der Bürstenplatte hinten rechts an der Schneideinheit (Bild 6).

   Hinweis: Die Spannscheibe muss sich ungehindert drehen; ziehen Sie die Sicherungsmutter an der Drehscheibe nicht zu fest.

2. Entfernen Sie die Schlossschraube und die Mutter und setzen sie in das obere Loch, in dem vorher die Spannscheibe war (Bild 6).

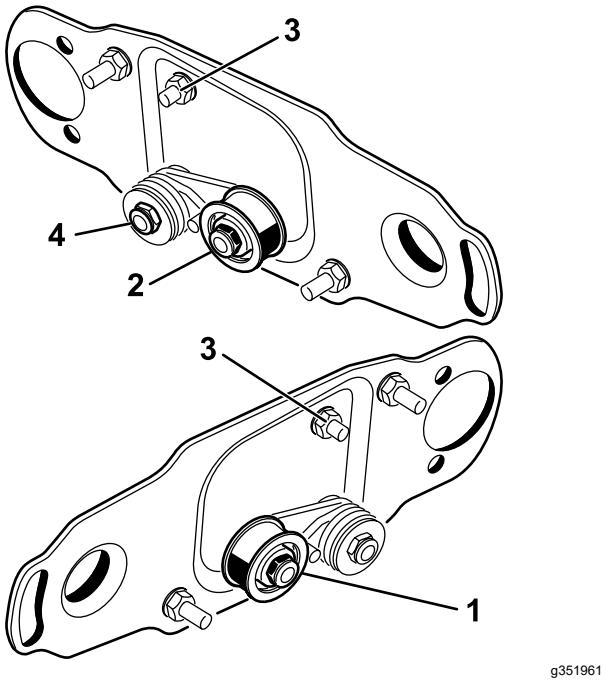

Bild 6

1. Montieren der Spannscheibe für das linke Ende der Spindel (wie mit Kit geliefert)
2. Montieren der Spannscheibe für rechtes Ende der Spindel
3. Schlossschraube und Mutter
4. Ziehen Sie diese Sicherungsmutter nicht zu fest an.

Entfernen der Ablassschraube der Bürstenabdeckung

Entfernen Sie nur die untere Ablassschraube (Bild 7) von den Bürstenabdeckungen. Dadurch kann Feuchtigkeit aus dem Riemenbereich ablaufen.

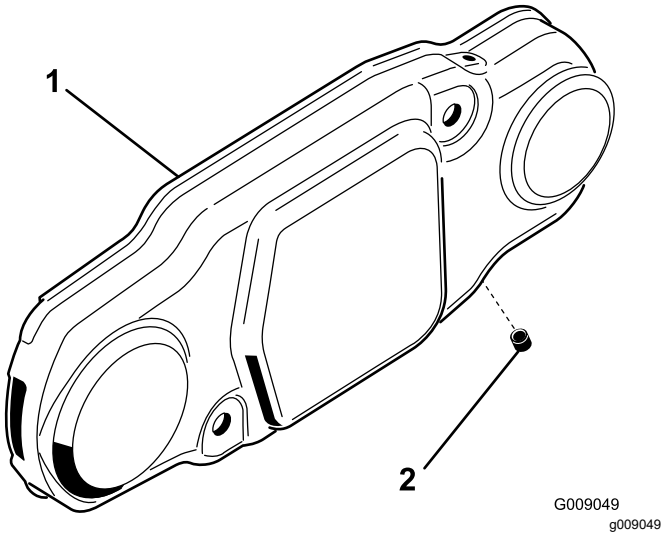

Bild 7

1. Bürstenabdeckung
2. Untere Ablassschraube

Montieren der Rollenbürste

1. Nehmen Sie die Schmiernippel für die Rolle von der Seite des Mähwerks ab, an der das Rollenbürstengehäuse montiert ist (Bild 9).

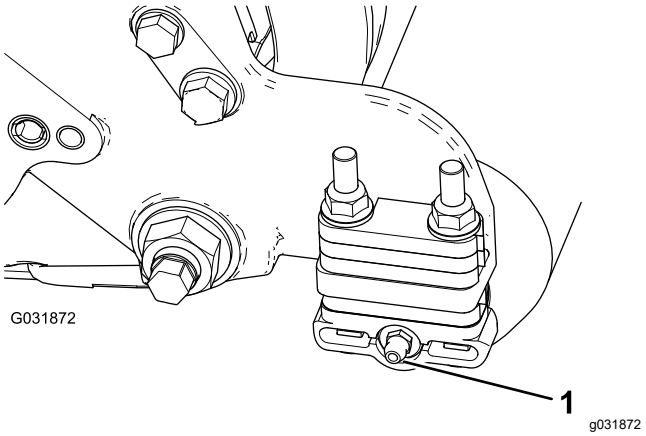

Bild 8

1. Schmiernippel

2. Befestigen Sie den 90°-Schmiernippel so, dass er nach hinten zeigt (Bild 8).

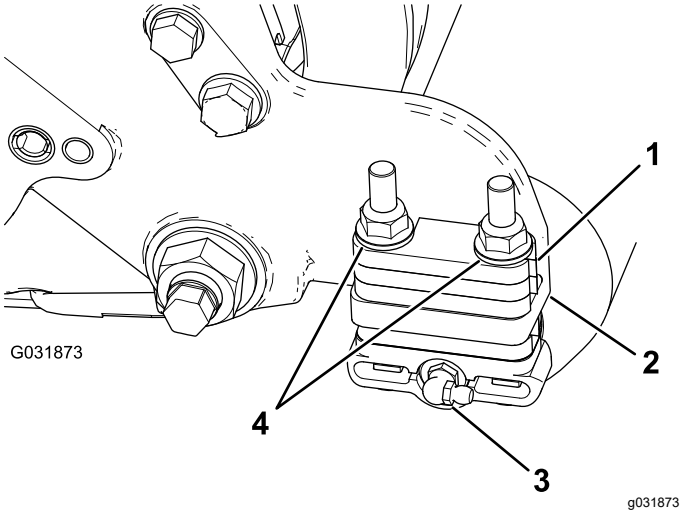

Bild 9

1. Distanzstück (6 mm)
2. Montageflansch der Seitenplatte
3. 90°-Schmiernippel
4. Sicherungsbundmuttern (entfernen)

3. Entfernen Sie die zwei Sicherungsbundmuttern, mit denen jede Rollenhalterung an den Seitenplatten befestigt ist (Bild 9).

   Hinweis: Entfernen Sie die Schrauben nicht. **Entfernen Sie auch die Distanzstücke (6 mm), die oben auf dem Montageflansch der Seitenplatte liegen.**

4. Setzen Sie die linke oder rechte Befestigungshalterung der Rollenbürste auf die Schrauben der Rollenhalterung (Bild 10).

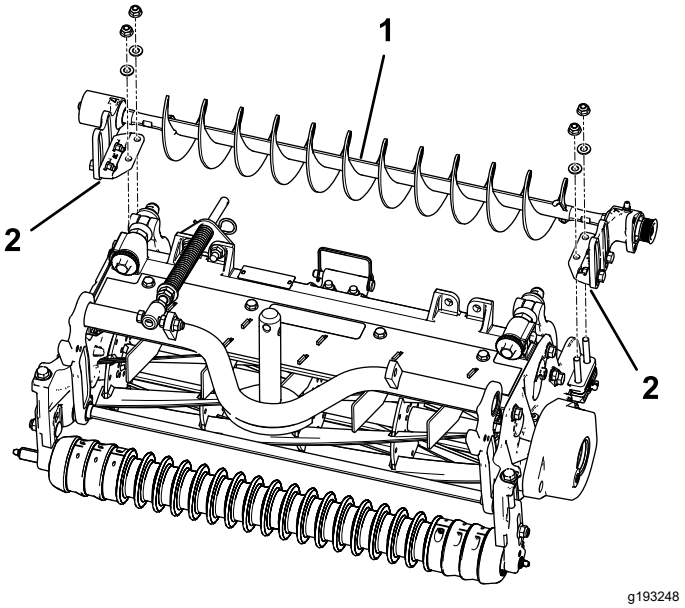

Bild 10

1. Linke Rollenbürste
2. Befestigungshalterung der Rollenbürste

Wichtig: **Befestigen Sie die Befestigungshalterungen der Rollenbürste direkt an der oberen Berührungsfläche des Montageflansches der Mähwerk-Seitenplatte.** ***Legen Sie keine Distanzstücke zwischen die Befestigungshalterungen der Rollenbürste und den Montageflanschen der Seitenplatte.*** **Bewahren Sie zusätzliche Distanzstücke (6 mm) für eine mögliche spätere Verwendung auf.**

5. Befestigen Sie die Befestigungshalterungen der Bürste mit den vorher entfernten Muttern an den Seitenplatten des Mähwerks.

Befestigen der Rollenbürstenplatte

1. Schieben Sie jede Abschlussdichtung nach außen, bis die Lippendichtungen gerade jedes Lagergehäuse berühren (Bild 11).

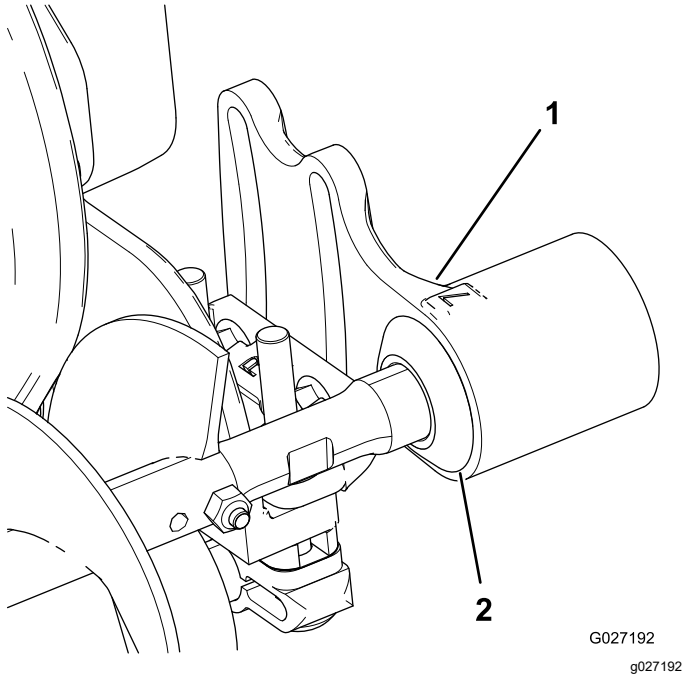

Bild 11

1. Lagergehäuse
2. Abschlussdichtung

2. Schmieren Sie die Scheibe innen im Rollenbürstengehäuse mit Schmiermittel ein (Bild 12).

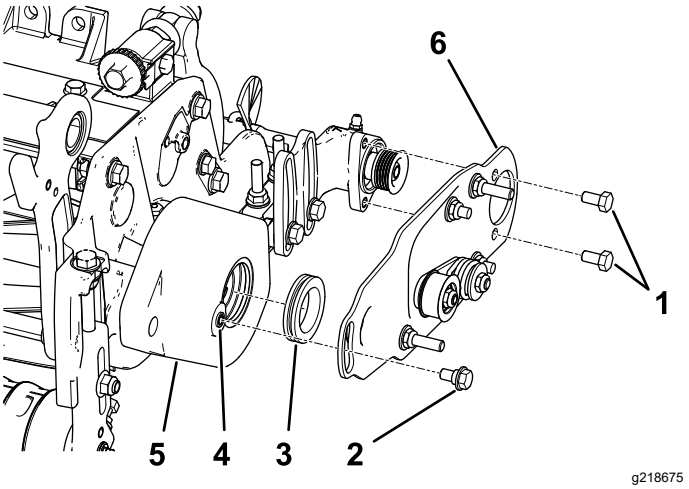

Bild 12

1. Schraube
2. Ansatzschraube
3. Scheibe
4. Entfernen Sie Lack mit einem 5/16"–18-Bohrer vom Gewinde, bevor Sie die Ansatzschraube einschrauben.
5. Rollenbürstengehäuse
6. Rollenbürsten-Schwenkplatte

3. Montieren Sie die linke oder rechte Schwenkplatte der Rollenbürste (Bild 12).

   Hinweis: Wenn Sie den Vorsprung an der Schwenkplatte in die Scheibe im Rollenbürstengehäuse einsetzen, achten Sie darauf, dass die Scheibe richtig im Gehäuse sitzt. Die Schwenkplatte der Rollenbürste sitzt richtig, wenn kein Widerstand von der Gummidichtung besteht und sie sich ungehindert dreht.

   Hinweis: Stellen Sie sicher, dass die Spannscheibe unten befestigt ist, wie in Bild 12 abgebildet.

4. Schmieren Sie die zwei Schrauben (5/16" x ½") mit Gewindesperrmittel ein und montieren Sie die Bürstenplatte am Lagergehäuse der Rollenbürste mit diesen Schrauben (Bild 12).

   Hinweis: Ziehen Sie die Schrauben mit 20-25 N·m an.

5. Entfernen Sie Lack mit einem 5/16"–18-Bohrer vom Gewinde im Rollenbürstengehäuse, bevor Sie die Ansatzschraube einschrauben (Bild 12).

   Wichtig: **Wenn das Gewinde nicht vor dem Einschrauben der Ansatzschraube gereinigt wird, kann die Schraube abbrechen.**

6. Schmieren Sie die Ansatzschraube mit Gewindesperrmittel ein (Bild 12).

7. Befestigen Sie die Bürstenplatte mit der Ansatzschraube am Rollenbürstengehäuse (Bild 12).

   Hinweis: Ziehen Sie die Schraube mit 20 bis 25 N·m an.

   Hinweis: Die Ansatzschraube sollte die Platte nicht am Gehäuse festdrücken.

8. Stellen Sie sicher, dass die Rollenbürstenplatte und die Seitenplatte des Mähwerks parallel sind. Wenn sie nicht parallel sind, führen Sie die folgenden Schritte aus:

   A. Lösen Sie die zwei Sicherungsbundmuttern, mit denen die Befestigungshalterung der Rollenbürste an der Seitenplatte des Mähwerks befestigt ist (Bild 13).

   B. Drehen Sie das Lagergehäuse der Rollenbürste so lange, bis die Bürstenplatte mit der Seitenplatte des Mähwerks parallel ist (Bild 13).

   C. Ziehen Sie die zwei Sicherungsbundmuttern fest, mit denen die Befestigungshalterung der Rollenbürste an der Seitenplatte des Mähwerks befestigt ist (Bild 13).

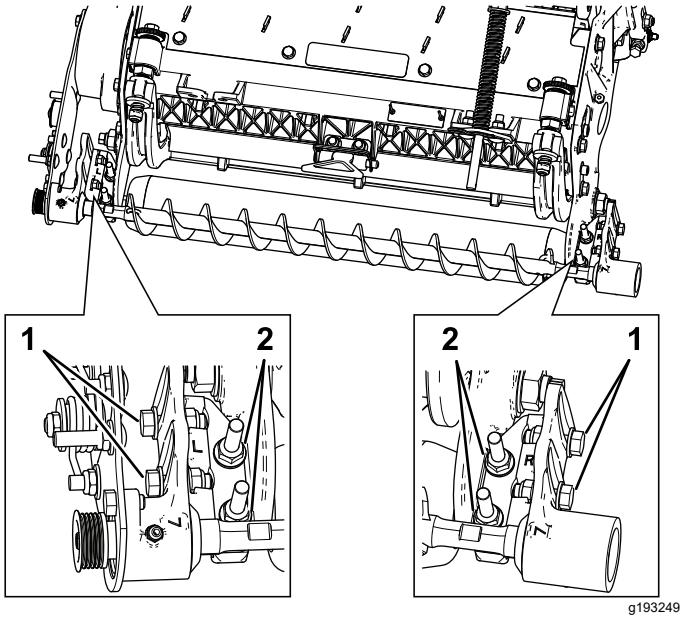

Bild 13

1. Lösen Sie diese Schrauben für das Positionieren der Rollenbürste.
2. Lösen Sie diese Muttern, um die Rollenbürstenplatte parallel auszurichten.

Positionieren der Rollenbürste

1. Lösen Sie die zwei Schrauben, mit denen jedes Lagergehäuse der Rollenbürste an der Befestigungshalterung der Rollenbürste montiert ist (Bild 13).

   Hinweis: Die Schrauben sollten vom Werk aus lose sein.

2. Positionieren Sie die Rollenbürste so, dass sie die Heckrolle berührt oder aufliegt (Bild 14).

   Wichtig: **Die Rollenbürstenwelle darf die Seitenplatte des Mähwerks nicht berühren.**

   Wichtig: **Ausgeprägter Kontakt der Bürste mit der Rolle führt zu einer vorzeitigen Abnutzung der Bürste.**

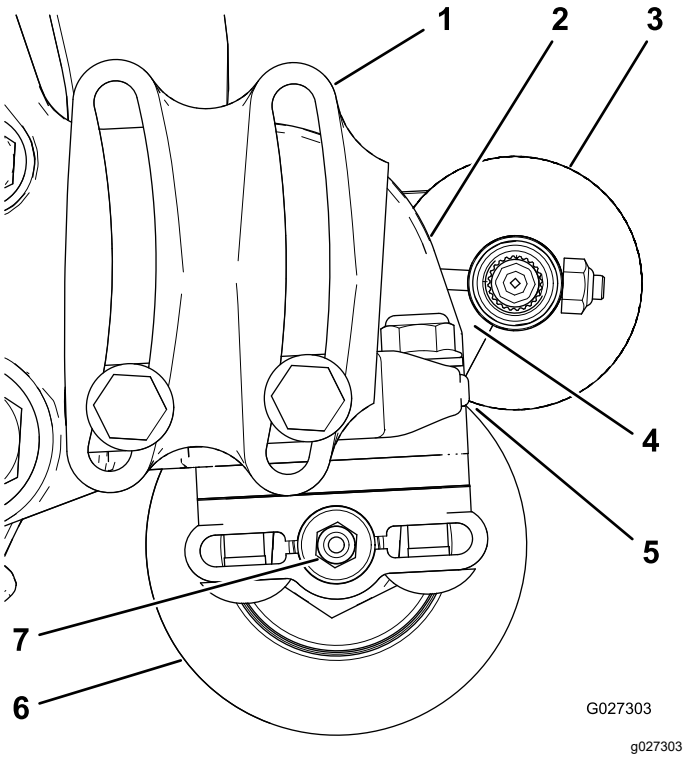

Bild 14

1. Lagergehäuse (einige Teile sind nicht abgebildet)
2. Seitenplatte
3. Rollenbürste
4. An dieser Stelle muss ein Abstand sein.
5. Leichter Kontakt
6. Heckrolle
7. Schmiernippel

Hinweis: Die Rollenbürstenwelle muss parallel zur Heckrolle sein.

Wichtig: **Positionieren Sie die beiden Lagergehäuse der Rollenbürste so, dass sie parallel zum Boden sind, um einen Abstand für den Schmiernippel der Heckrolle sicherzustellen.**

3. Ziehen Sie die zwei Schrauben an, mit denen jedes Lagergehäuse der Rollenbürste an den Befestigungshalterungen der Rollenbürste montiert ist.

Montieren der Antriebsscheibe

1. Setzen Sie das Distanzstück auf die Welle im Lagergehäuse (Bild 15).
2. Setzen Sie die Antriebsscheibe in das Distanzstück und auf die Antriebswelle (Bild 15).

   Hinweis: Stellen Sie sicher, dass die Riemenscheibennasen im Schlitz in der Antriebswelle sitzen.
3. Befestigen Sie die Riemenscheibe und das Distanzstück mit einer Bundkopfschraube (3/8" x 2") an der Antriebswelle, siehe Bild 15.

   Hinweis: Ziehen Sie die Schraube mit 47-54 N·m an.

   Wichtig: **Wenn die Schraube *nicht* richtig angezogen ist, *wird sie sich lockern.***

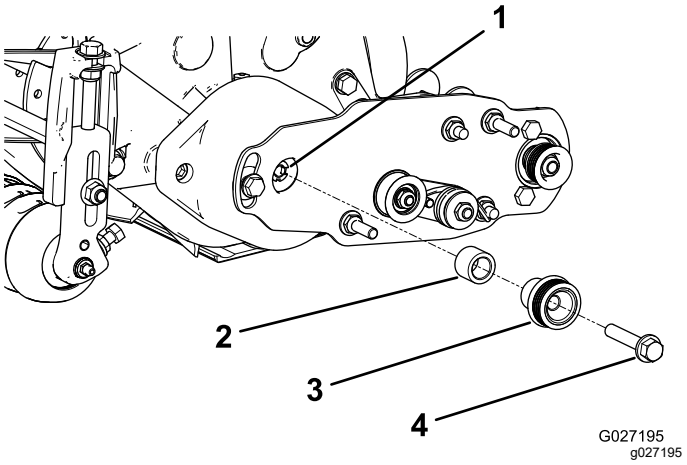

Bild 15

1. Antriebswelle
2. Distanzstück
3. Antriebsscheibe
4. Bundkopfschraube, Drehmoment 47-54 N·m

Montieren des Riemens

1. So legen Sie den Riemen auf die Riemenscheiben:
   - Verlegen Sie den Riemen um die **Antriebsscheibe** und dann über die Oberseite der Spannscheibe (Bild 16).

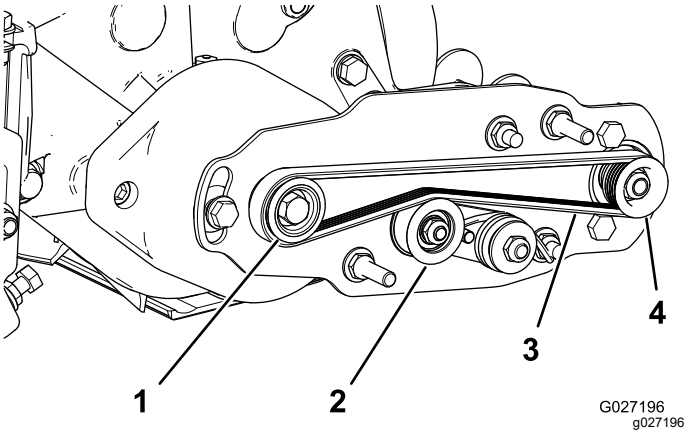

Bild 16

1. Antriebsscheibe
2. Spannscheibe
3. Riemen
4. Antriebsriemenscheibe

   - Verlegen Sie den Riemen von der **Antriebsriemenscheibe** ausgehend (Bild 17).
   - Drehen Sie die Bürste mit einem Sechskantschlüssel (9/16") und verlegen Sie den Riemen auf der Antriebsriemenscheibe (Bild 17).

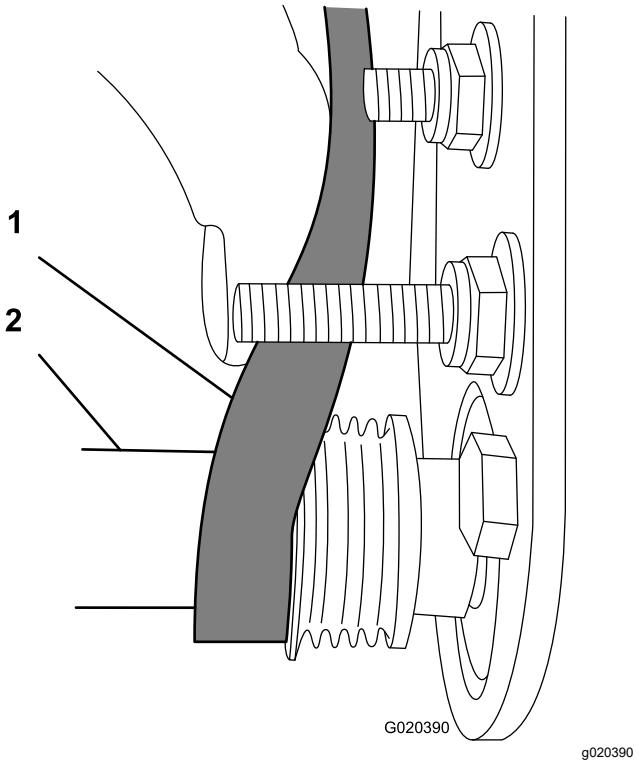

Bild 17

1. Riemen
2. Sechskantschlüssel (9/16")

Wichtig: **Stellen Sie sicher, dass die Rippen am Riemen richtig in den Rillen jeder**

Riemenscheibe sitzen und der Riemen in der Mitte der Spannscheibe ist.

2. Drücken Sie die Spannscheibe nach unten, um sicherzustellen, dass sich die Spannscheibe ungehindert dreht.

Abschließen der Installation

1. Prüfen Sie die Ausrichtung des Riemens bzw. der Scheiben folgendermaßen:
   - Vor dem Prüfen der Ausrichtung müssen Sie den Riemen richtig spannen.
   - Legen Sie ein Lineal entlang der Außenseite der **Antriebsscheibe** (Bild 18). Legen Sie das Lineal **nicht** über die Antriebsscheibe und die Antriebsriemenscheiben.
   - Die Außenseiten der Antriebsscheibe und der Antriebsriemenscheibe sollten innerhalb von 0,76 mm gleich sein.
   - Wenn die Riemenscheiben nicht ausgefluchtet sind, siehe Prüfen der Ausrichtung der Riemenscheibe (Seite 11).
   - Wenn die Spannscheiben ausgefluchtet sind, setzen Sie die Installation fort.
   - Prüfen Sie die Ausrichtung **nicht** mit der Spannscheibe.

     Wichtig: **Wenn die Spannscheiben nicht richtig ausgefluchtet sind, kann der Riemen vorzeitig ausfallen.**

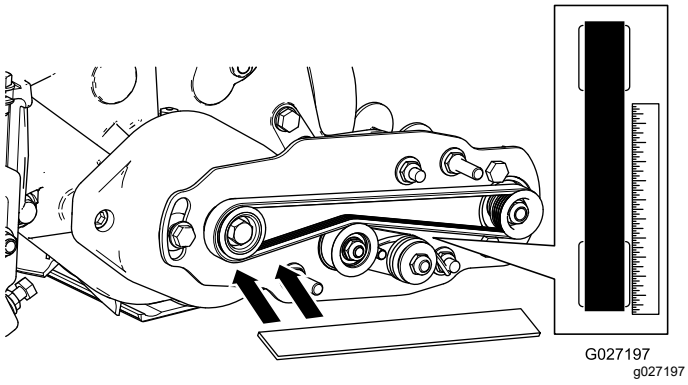

Bild 18

2. Schieben Sie die Riemenabdeckung auf die Befestigungsschrauben und befestigen Sie die Abdeckung mit zwei Bundmuttern (Bild 19).

   Wichtig: **Ziehen Sie die Muttern nicht zu fest an, da die Abdeckung beschädigt werden könnte.**

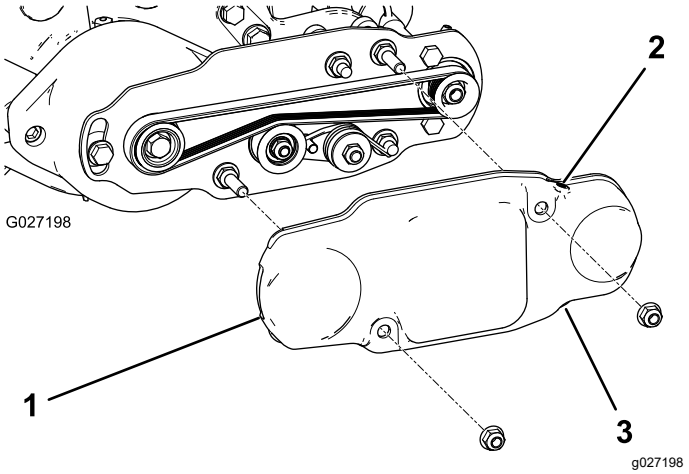

Bild 19

1. Riemenabdeckung
2. Stellschraube (eingesetzt)
3. Stellschraube (entfernt)

3. Fetten Sie die Schmiernippel an jedem Lagergehäuse der Rollenbürste mit Nr. 2 Allzweckfett auf Lithiumbasis ein (Bild 20). Wischen Sie überschüssiges Fett ab, besonders um die Ausschlussdichtungen.

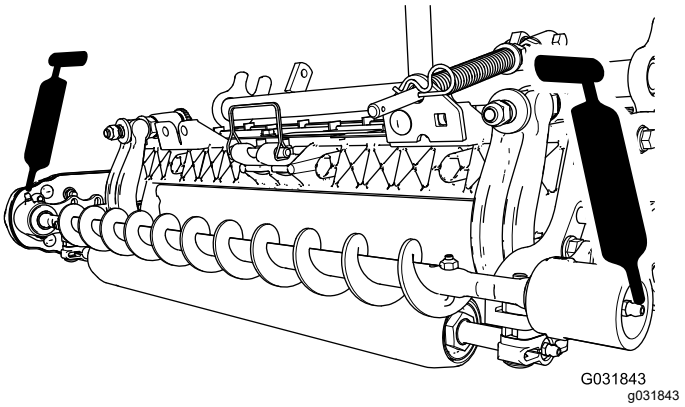

Bild 20

3

Montieren der Bürste für hohe Schnitthöhe (optional)

(optional)

Für diesen Arbeitsschritt erforderliche Teile:

—	Bürste für hohe Schnitthöhe (optional)

Verfahren

Montieren Sie die Bürste für hohe Schnitthöhe, separat erhältlich, wenn die Schnitthöhe über 2,5 cm liegt (d. h. fünf oder mehr Distanzstücke liegen unter dem Seitenplattenpolster).

1. Wenn eine Rollenbürste am Mähwerk montiert ist, entfernen Sie die zwei Schrauben, Scheiben und Muttern, mit denen das nicht angetriebene Lagergehäuse an der Befestigungshalterung des Lagergehäuses befestigt ist (Bild 21 und Bild 22).

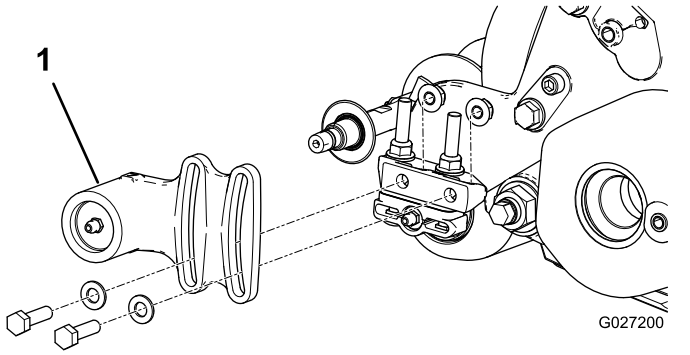

Bild 21

1. Nicht angetriebenes Lagergehäuse

2. Schieben Sie das nicht angetriebene Lagergehäuse und die Abschlussdichtung von der Bürstenwelle (Bild 22).

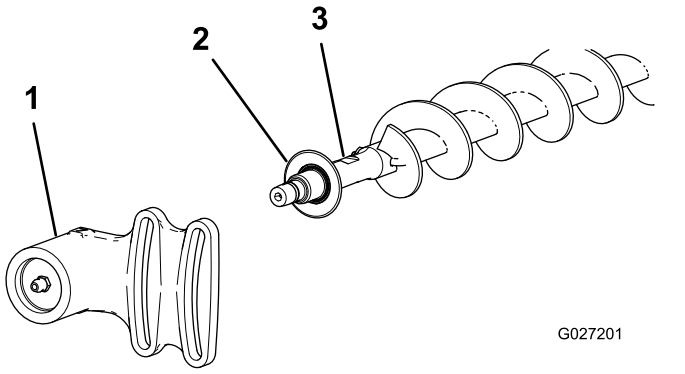

Bild 22

1. Nicht angetriebenes Lagergehäuse
2. Abschlussdichtung
3. Bürstenwelle

3. Entfernen Sie die zwei J-Schrauben und Muttern (Bild 23).
4. Schieben Sie die vorhandene Bürste von der Bürstenwelle (Bild 23).
5. Lösen Sie die zwei Schrauben, Scheiben und Muttern, mit denen das Antriebslagergehäuse an der Befestigungshalterung des Lagergehäuses befestigt ist (Bild 23).
6. Schieben Sie die Bürste für hohe Schnitthöhe auf die Bürstenwelle (Bild 23).
7. Klemmen Sie die Bürste mit zwei J-Schrauben und Muttern, die Sie vorher entfernt haben, auf die Welle (Bild 23).

   Wichtig: **Stecken Sie das Gewinde der J-Schrauben durch die äußeren Löcher der Bürstenwelle und haken Sie gleichzeitig das gekrümmte Ende der J-Schrauben in die inneren Löcher ein.**

8. Ziehen Sie die Sicherungsmuttern der J-Schrauben mit 2-3 N·m an.

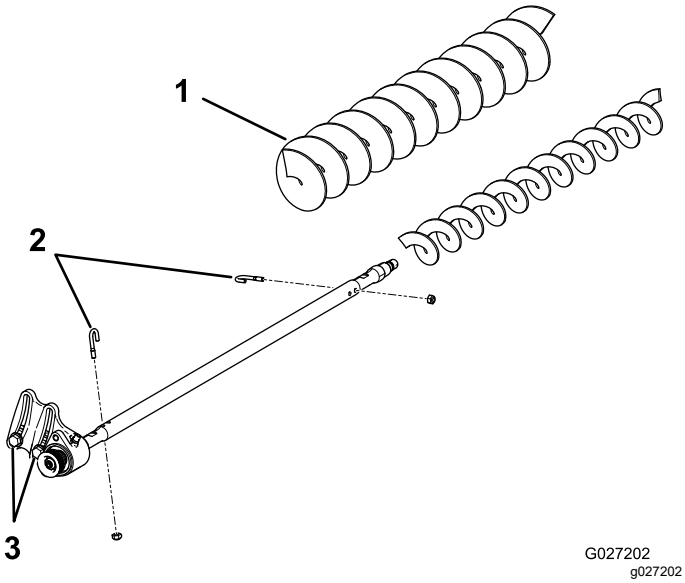

Bild 23

1. Bürste für hohe Schnitthöhe
2. J-Schrauben
3. Lockern Sie diese Schrauben.

9. Setzen Sie die Ausschlussdichtung und das nicht angetriebene Lagergehäuse auf die Bürstenwelle (Bild 22).
10. Befestigen Sie das nicht angetriebene Lagergehäuse mit den zwei Schrauben, Scheiben und Muttern, die Sie vorher entfernt haben, an der Befestigungshalterung des Lagergehäuses.

    Hinweis: Achten Sie darauf, dass die Dichtungsfeder nicht abfällt.
11. Lösen Sie die zwei Schrauben, Scheiben und Muttern, mit denen das Antriebslagergehäuse an der Befestigungshalterung des Lagergehäuses befestigt ist.

Wartung

- Stellen Sie sicher, dass die Bürste parallel zur Rolle ist und einen Abstand von 1,5 mm oder leichten Kontakt hat.
- Fetten Sie die Schmiernippel alle 50 Stunden oder nach jeder Reinigung ein.
- Ziehen Sie die J-Schrauben beim Auswechseln einer Rollenbürste mit 2-3 Nm an.
- Ziehen Sie beim Auswechseln der Antriebsriemenscheibe der Bürstenwelle die Mutter mit 37-45 Nm an.
- Tragen Sie beim Auswechseln der Bürstenantriebsscheibe entfernbares Gewindesperrmittel auf und ziehen die Schraube mit 47-54 Nm.

Hinweis: Die Rollenbürste, das Spannscheibenlager und der Riemen werden als Verbrauchsgüter angesehen.

Prüfen der Ausrichtung der Riemenscheibe

1. Stellen Sie fest, in welche Richtung die Scheibe bewegt werden muss.

   Hinweis: Die Antriebsriemenscheibe (an der Rollenbürstenwelle) kann nach innen und außen bewegt werden (Bild 24).

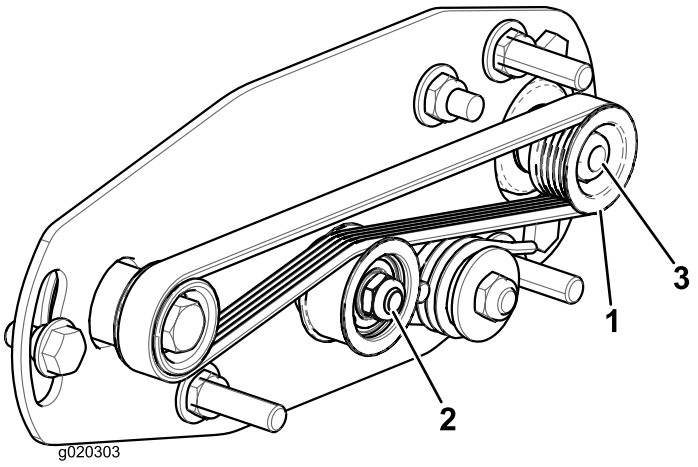

Bild 24

1. Antriebsriemenscheibe
2. Spannscheiben
3. Riemenscheibenmutter

2. Drehen Sie die Spindel, die die Antriebsscheibe dreht, und drücken Sie gleichzeitig den Riemen von der Antriebsscheibe (Bild 24)

   Hinweis: Drehen Sie die Spindel mit einem dicken Tuch oder tragen Sie dicke Handschuhe.

3. Entfernen Sie die Sicherungsmutter, mit der die Antriebsriemenscheibe an der Bürstenwelle befestigt ist (Bild 24 oder Bild 25).

   Hinweis: Setzen Sie einen Schraubenschlüssel (½") auf die flachen Enden der Rollenbürstenwelle, damit sie sich nicht dreht.

4. Nehmen Sie die Antriebsriemenscheibe von der Welle (Bild 25).

5. Wenn die Scheibe nach außen bewegt werden muss, legen Sie eine 0,8 mm dicke Scheibe auf (Bild 25).

   Hinweis: Wenn die Scheibe nach innen bewegt werden muss, entfernen Sie die vorhandene 0,8 mm dicke Scheibe.

6. Bauen Sie die Antriebsriemenscheibe ein.

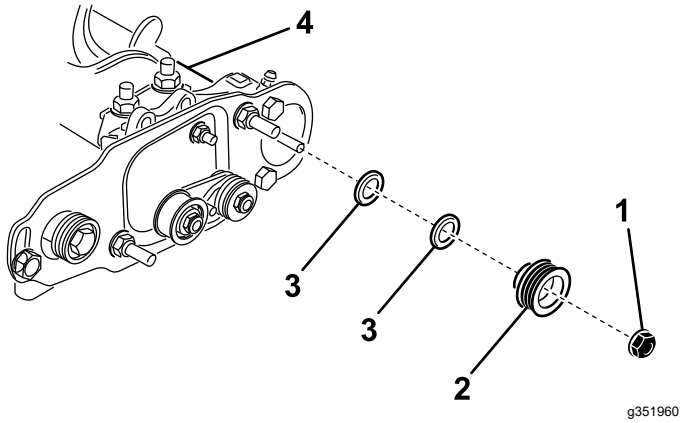

Bild 25

1. Sicherungsmutter
2. Antriebsriemenscheibe
3. Scheibe, 0,8 mm dick
4. Flache Enden der Bürstenwelle

7. Halten Sie die flachen Enden der Bürstenwelle fest und befestigen Sie dann die Antriebsriemenscheibe mit der vorher entfernten Bundmutter (⅜"–16) an der Welle.

   Hinweis: Setzen Sie die Sicherungsmutter ein und ziehen Sie sie mit 37-45 Nm an.

8. So legen Sie den Riemen auf die Riemenscheiben:

   A. Verlegen Sie den Riemen um die **Antriebsscheibe** und dann über die Oberseite der Spannscheibe (Bild 26).

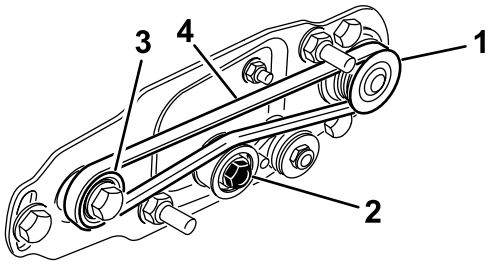

Bild 26

1. Antriebsriemenscheibe
2. Spannscheibe
3. Antriebsscheibe
4. Riemen

   B. Verlegen Sie den Riemen von der **Antriebsriemenscheibe** ausgehend (Bild 26).

   C. Drehen Sie die Bürste mit einem Sechskantschlüssel (9/16") und verlegen Sie den Riemen auf der Antriebsriemenscheibe (Bild 27).

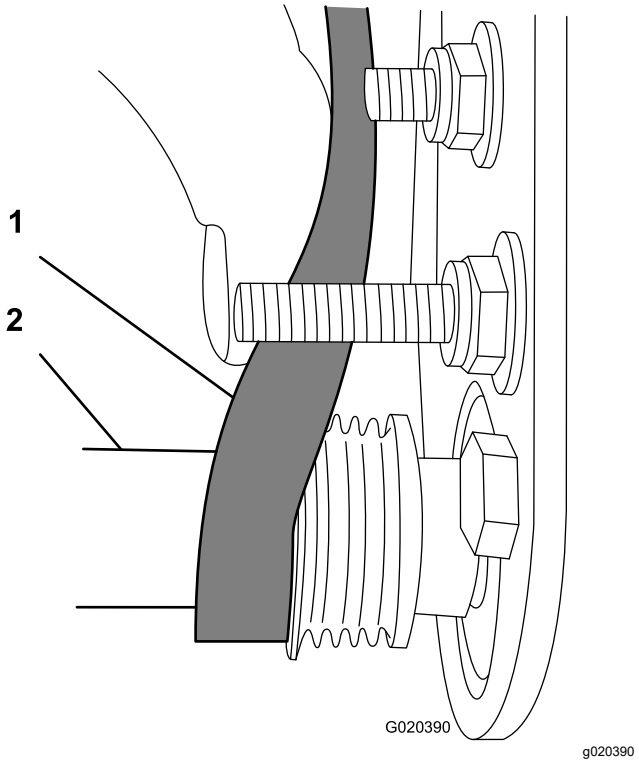

Bild 27

1. Riemen
2. Sechskantschlüssel (9/16")

Wichtig: **Stellen Sie sicher, dass die Rippen am Riemen richtig in den Rillen jeder Riemenscheibe sitzen und der Riemen in der Mitte der Spannscheibe ist.**

9. Überprüfen Sie die Ausrichtung der Riemenscheibe erneut und wiederholen Sie diesen Vorgang gegebenenfalls.

Zurückhalten der Spindel

⚠ WARNUNG:

Die Messer der Spindeln sind scharf und können Hände und Füße amputieren.

- **Berühren Sie die Spindeln nicht mit den Händen oder Füßen.**
- **Vergewissern Sie sich vor der Wartung, dass die Spindel zurückgehalten ist.**

Spindel zum Ausbau der Gewindeeinsätze zurückhalten

1. Lösen Sie die Schraube des Schutzblechs auf der linken Seite des Mähwerks und heben Sie das Heckschutzblech an (Bild 28).
2. Stecken Sie ein langes Hebeleisen (empfohlen 10 mm x 300 mm mit Schraubendrehergriff) durch die Rückseite der Spindel, nahe an der Seite der Schneideinheit, die Sie anziehen werden (Bild 28).
3. Setzen Sie das Hebeleisen gegen die Schweißseite der Spindelhalterung (Bild 28).

   Hinweis: Setzen Sie das Hebeleisen zwischen der Oberseite der Spindelwelle und den Rückseiten der beiden Spindelmessern ein, damit sich die Spindel nicht bewegt.

   Wichtig: **Berühren Sie nicht die Schneidkanten der Messer mit dem Hebeleisen, da dies die Schneidkante beschädigen und/oder eine Anhebung der Schnittkante verursachen kann.**

   Wichtig: **Der Keileinsatz an der linken Seite des Mähwerks hat ein Linksgewinde. Der Keileinsatz an der rechten Seite des Mähwerks hat ein Rechtsgewinde.**

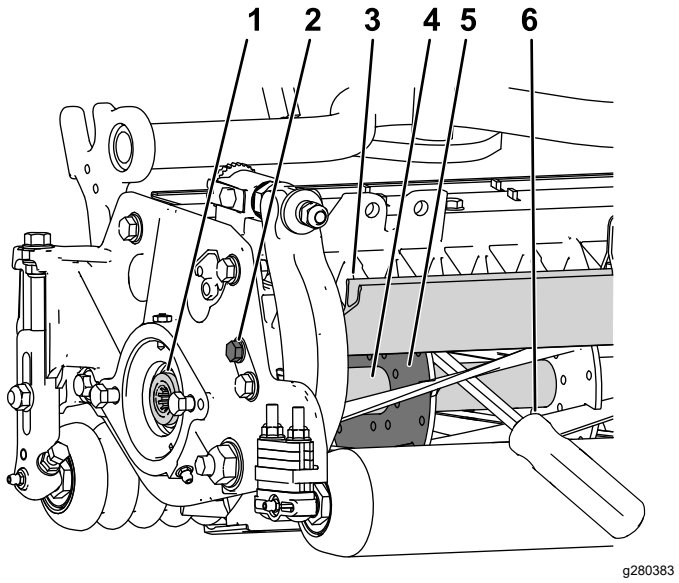

Bild 28

1. Gewindeeinsatz zum Entfernen
2. Lösen Sie die Schraube des Schutzblechs.
3. Heckschutzblech
4. Spindelwelle
5. Spindelhalterung
6. Das Hebeleisen wird entlang der Schweißseite der Spindelhalterung eingeführt.

4. Legen Sie den Griff des Hebeleisens gegen die hintere Spindel.
5. Schließen Sie den Ausbau des Gewindeeinsatzes ab, wobei darauf zu achten ist, dass das Hebeleisen an seiner Position bleibt, und entfernen Sie dann das Hebeleisen.
6. Senken Sie das Heckschutzblech ab und ziehen Sie die Schrauben des Schutzblechs an.

Spindel zum Einbau der Gewindeeinsätze zurückhalten

1. Stecken Sie ein langes Hebeleisen (empfohlen 10 mm x 300 mm mit Schraubendrehergriff) durch die Vorderseite der Spindel, nahe an der Seite des Mähwerks, die Sie anziehen werden (Bild 29).
2. Setzen Sie das Hebeleisen gegen die Schweißseite der innenliegenden Verstärkung der Schneidspindel (Bild 29).

   Hinweis: Das Hebeleisen sollte ein Messer an der Vorderseite, die Spindelwelle und ein Messer an der Hinterseite der Rückseite der Spindel berühren und einrasten.

   Wichtig: **Berühren Sie nicht die Schneidkanten der Messer mit dem Hebeleisen, da dies die Schneidkante beschädigen und/oder eine Anhebung der Schnittkante verursachen kann.**

   Wichtig: **Der Keileinsatz an der linken Seite des Mähwerks hat ein Linksgewinde. Der Keileinsatz an der rechten Seite des Mähwerks hat ein Rechtsgewinde.**

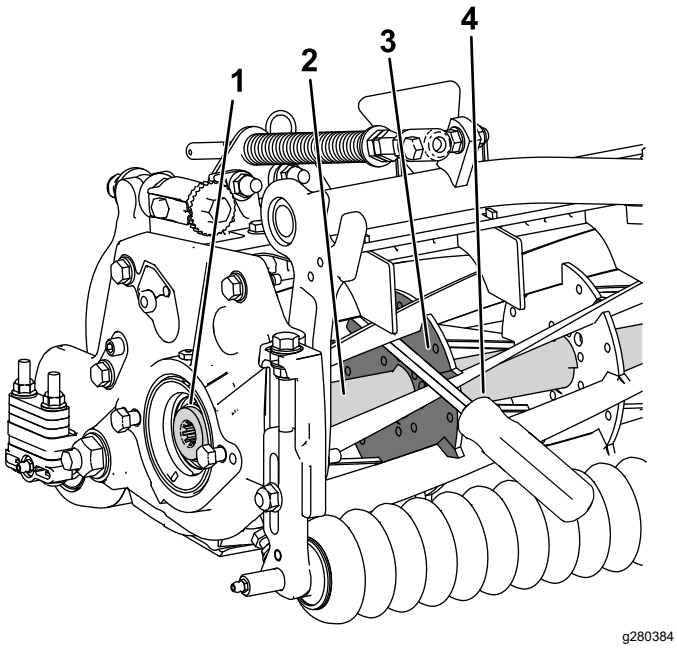

Bild 29

1. Gewindeeinsatz zum Einbau
2. Spindelwelle
3. Schweißseite der Halterung
4. Hebeleisen

3. Legen Sie den Griff des Hebeleisens gegen die Spindel
4. Gemäß den Montageanweisungen und Drehmomentanforderungen des Einsatzes den Einbau des Gewindeeinsatzes abschließen und dabei darauf achten, dass das Hebeleisen an seinem Platz bleibt, anschließend das Hebeleisen entfernen.

Einbauerklärung

The Toro Company, 8111 Lyndale Ave., South Bloomington, MN, USA erklärt, dass das (die) folgende(n) Gerät(e) den aufgeführten Richtlinien entsprechen, wenn es (sie) gemäß der beiliegenden Anweisungen an bestimmten Modellen von Toro montiert werden, wie in der relevanten Konformitätsbescheinigung angegeben.

Modellnr.	Seriennr.	Produktbeschreibung	Rechnungsbeschrei-bung	Allgemeine Beschreibung	Richtlinie
03243	—	Heckrollenbürste (69 cm)	27IN RRB ONLY KIT	HRB (69 cm)	2006/42/EG
03246	—	Heckrollenbürste (81 cm)	32 IN RRB ONLY KIT	HRB (81 cm)	2006/42/EG

Relevante technische Angaben wurden gemäß Anhang VII Teil B von Richtlinie 2006/42/EG zusammengestellt.

Toro sendet auf Anfrage von Staatsbehörden relevante Informationen zu dieser teilweise fertiggestellten Maschine. Die Informationen werden elektronisch gesendet.

Diese Maschine darf nicht in Betrieb genommen werden, bis sie in zugelassene Modelle von Toro eingebaut ist, wie in der zugehörigen Konformitätsbescheinigung angegeben und gemäß allen Anweisungen, wenn sie als konform mit allen relevanten Richtlinien erklärt werden kann.

Zertifiziert:

Tom Langworthy
Technischer Leiter
8111 Lyndale Ave. South
Bloomington, MN 55420, USA
Oktober 12, 2022

offizieller Vertragshändler:

Marcel Dutrieux
Manager European Product Integrity
Toro Europe NV
Nijverheidsstraat 5
2260 Oevel
Belgium

UK Declaration of Incorporation

The Toro Company, 8111 Lyndale Ave. South, Bloomington, MN, USA erklärt, dass das (die) folgende(n) Gerät(e) den aufgeführten Richtlinien entspricht (entsprechen), wenn es (sie) gemäß der beiliegenden Anweisungen an bestimmten Modellen von Toro montiert wird (werden), wie in der relevanten Konformitätsbescheinigung angegeben.

Modellnr.	Seriennr.	Produktbeschreibung	Rechnungsbeschrei-bung	Allgemeine Beschreibung	Richtlinie
03243	—	Heckrollenbürste (69 cm)	27IN RRB ONLY KIT	HRB (69 cm)	S.I. 2008 Nr. 1597
03246	—	Heckrollenbürste (81 cm)	32 IN RRB ONLY KIT	HRB (81 cm)	S.I. 2008 Nr. 1597

Die relevanten technischen Unterlagen wurden gemäß Schedule 10 nach S.I. 2008 Nr. 1597 zusammengestellt.

Toro sendet auf Anfrage von Staatsbehörden relevante Informationen zu dieser teilweise fertiggestellten Maschine. Die Informationen werden elektronisch gesendet.

Diese Maschine darf nicht in Betrieb genommen werden, bis sie in zugelassene Modelle von Toro eingebaut ist, wie in der zugehörigen Konformitätsbescheinigung angegeben und gemäß allen Anweisungen, wenn sie als konform mit allen relevanten Richtlinien erklärt werden kann.

This declaration has been issued under the sole responsibility of the manufacturer.
The object of the declaration is in conformity with relevant UK legislation.



Tom Langworthy
Technischer Leiter
8111 Lyndale Ave. South
Bloomington, MN 55420, USA
Oktober 12, 2022

offizieller Vertragshändler:

Marcel Dutrieux
Manager European Product Integrity
Toro U.K. Limited
Spellbrook Lane West
Bishop's Stortford
CM23 4BU
United Kingdom