Form No. 3456-784 Rev B

Sada 69cm a 81cm zadního válcového kartáče

Žací jednotka Reelmaster® modelové řady 3100-D a 7000-D Edge

Číslo modelu 03243

Číslo modelu 03246

Návod k instalaci

Tento výrobek splňuje všechny relevantní směrnice Evropské unie. Více informací naleznete v části Prohlášení o zabudování (POZ) na zadní straně této publikace.

Instalace

Vyjímatelné díly

Pro ověření, že byly dodány všechny součásti, použijte tabulku níže.

Postup	Popis	Množství	Použití
1	Nejsou potřeba žádné díly	–	Stanovte polohu válcových kartáčů a vřetenových motorů.
2	Pouzdro válcového kartáče	1	Namontujte válcový kartáč.
	Šroub s vnitřním šestihranem (⅜ × 1 in)	2	
	Montážní celek válcového kartáče	1	
	Lícovaný šroub	1	
	Montážní celek krytu/desky řemene (levý)	1	
	Šroub (5/16 × ½ in)	2	
	Vymezovací podložka	1	
	Hnací řemenice	1	
	Šroub s přírubovou hlavou (⅜ x 2 in)	1	
	Řemen	1	
	Vymezovací podložka (pro vyrovnání řemene)	1	
	Hnací hřídel (pravý)	1	
	Hnací hřídel (levý)	1	
	Maznice (90°)	1	
3	Kartáč pro vysokou výšku sečení (volitelný)	—	Namontujte kartáč pro vysokou výšku sečení – výška sečení nad 2,5 cm

Média a doplňky

Popis	Množství	Použití
Provozní příručka	1	Před montáží a použitím si příručku přečtěte.

Poznámka: Levá a pravá strana žací jednotky se určuje ze zadní strany žací jednotky.

© 2026—The Toro® Company
8111 Lyndale Avenue South
Bloomington, MN 55420

Zaregistrujte svůj výrobek na adrese www.Toro.com.

CE UK CA

Překlad originálu (CS)
Vytištěno v USA
Všechna práva vyhrazena

3456-784

Důležité: **Sada zadního válcového kartáče může být použita jen při sečení do výše v rozmezí 6 až 25 mm. V případě sečení nad výšku 2,5 až 5,1 cm použijte kartáč pro vysokou výšku sečení (číslo dílu 115-0838 pro 69 cm žací jednotky a číslo dílu 115-0849 pro 81 cm žací jednotky). Viz část „Montáž kartáče pro vysokou výšku sečení“.**

Poznámka: Pokud hodláte na žací jednotku namontovat jak univerzální sadu groomeru, tak sadu zadního válcového kartáče, objednejte si příslušnou sadu zadního válcového kartáče (model 03242) kompatibilní s univerzální sadou groomeru.

Sadu zadního válcového kartáče, model 03243, je možné použít na následující stroje:

- Žací jednotky Reelmaster 3100 modelové řady 03188, 03189, 03190 a 03192
- Žací jednotky Reelmaster 7000 modelové řady 03721 a 03722

Sadu zadního válcového kartáče, model 03246, je možné použít na následující stroje:

- Žací jednotka Reelmaster 3100 modelové řady 03191
- Žací jednotka Reelmaster 7000 modelové řady 03727

1

Stanovení orientace válcových kartáčů

Nejsou potřeba žádné díly

Postup

K určení polohy válcových kartáčů a vřetenových motorů pro stroj Reelmaster 3100-D slouží Obrázek 1 a pro stroj Reelmaster 7000-D slouží Obrázek 2.

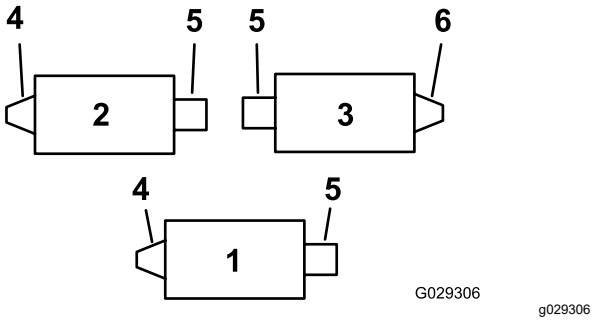

Obrázek 1

Reelmaster 3100-D

1. Žací jednotka č. 1
2. Žací jednotka č. 2
3. Žací jednotka č. 3
4. Montážní celek pohonu levého válcového kartáče
5. Motor vřetena
6. Montážní celek pohonu pravého válcového kartáče

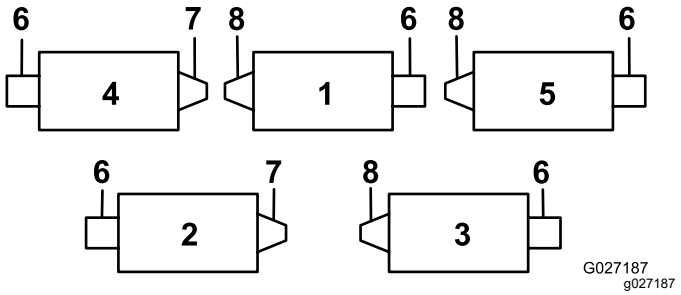

Obrázek 2

Reelmaster 7000-D

1. Žací jednotka č. 1
2. Žací jednotka č. 2
3. Žací jednotka č. 3
4. Žací jednotka č. 4
5. Žací jednotka č. 5
6. Motor vřetena
7. Montážní celek pohonu pravého válcového kartáče
8. Montážní celek pohonu levého válcového kartáče

2

Montáž válcového kartáče

Díly potřebné k provedení tohoto kroku:

1	Pouzdro válcového kartáče
2	Šroub s vnitřním šestihranem (⅜ × 1 in)
1	Montážní celek válcového kartáče
1	Lícovaný šroub
1	Montážní celek krytu/desky řemene (levý)
2	Šroub (5/16 × ½ in)
1	Vymezovací podložka
1	Hnací řemenice
1	Šroub s přírubovou hlavou (⅜ x 2 in)
1	Řemen
1	Vymezovací podložka (pro vyrovnání řemene)
1	Hnací hřídel (pravý)
1	Hnací hřídel (levý)
1	Maznice (90°)

Příprava stroje

1. Zaparkujte stroj na rovném povrchu a zatáhněte parkovací brzdu.
2. Nezapomeňte vypnout žací jednotky.
3. Vypněte motor a vyjměte klíč ze zapalování.
4. Demontujte všechny žací jednotky ze stroje.

   Důležité: **Přesvědčte se, zda žací jednotka odpovídá požadované výšce sečení a poloze. Před montáží soupravy případně proveďte potřebná nastavení podle pokynů v *provozní příručce*.**

Montáž hnacího hřídele

1. Zabezpečte vřeteno, viz Zabezpečení vřetena (strana 13).
2. Demontujte závitovou vložku žací jednotky pro pohon zadního válcového kartáče (Obrázek 1 a Obrázek 2) a zlikvidujte ji (Obrázek 3).

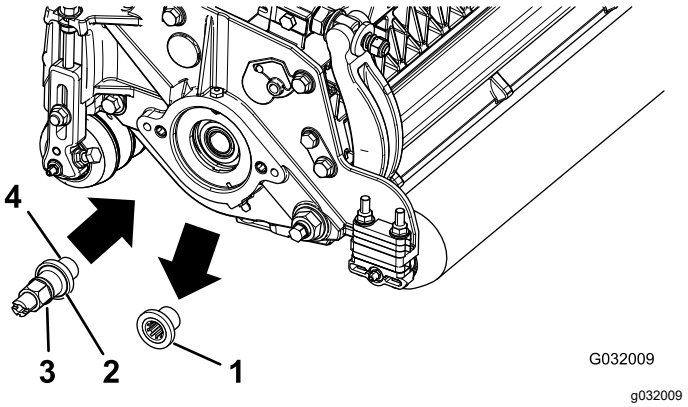

Obrázek 3

1. Závitová vložka (vyobrazena levostranná vložka)
2. Levostranná vložka má drážku na čelní ploše v tomto místě.
3. Hnací hřídel
4. Zde aplikujte přípravek na zajištění závitu.

Poznámka: Levostranné vložky jsou na žacích jednotkách Reelmaster 3100 č. 1 a 2 (Obrázek 1) a žacích jednotkách Reelmaster 7000 č. 1, 3 a 5 (Obrázek 2).

3. Zabezpečte vřeteno, viz Zabezpečení vřetena (strana 13).
4. Na závity hnacího hřídele aplikujte přípravek na zajištění závitů (Obrázek 3), hřídel namontujte a utáhněte na utahovací moment 115 až 128 Nm.

   Poznámka: Rázový utahovák není k zajištění správné instalace dostačující. V případě nesprávně dotaženého hnacího hřídele hrozí nebezpečí samovolného vyšroubování montážního celku během provozu.

Montáž pouzdra válcového kartáče

1. Přesvědčte se, zda je na pouzdru válcového kartáče nasazeno kruhové těsnění (Obrázek 4).

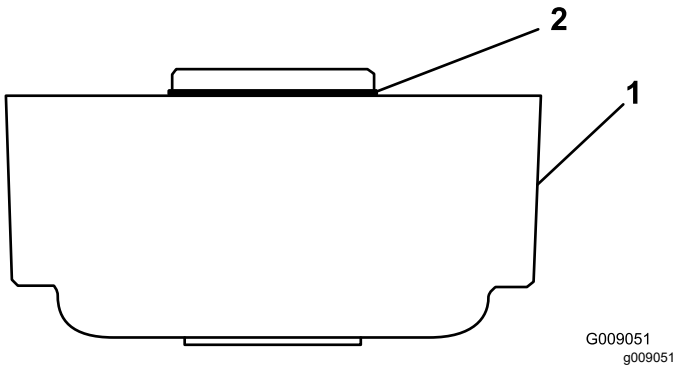

Obrázek 4

1. Pouzdro válcového kartáče
2. Kruhové těsnění

2. Naneste mazivo na závity 2 šroubů s vnitřním šestihranem (⅜ × 1 in).
3. Namontujte pouzdro válcového kartáče k ložiskovému pouzdru vřetene pomocí 2 šroubů s vnitřním šestihranem, viz Obrázek 5.

   Poznámka: Nastavte polohu válcového kartáče tak, aby závitový otvor směřoval k přední části žací jednotky.

   Poznámka: Přesvědčte se, zda je na pouzdru válcového kartáče správně nasazeno kruhové těsnění.

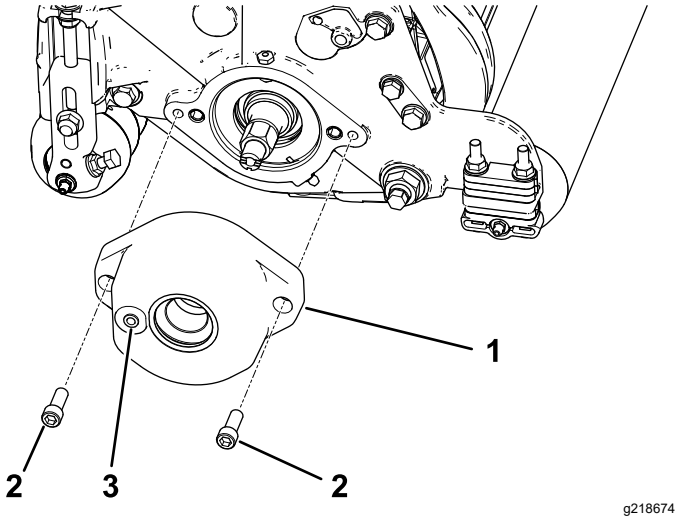

Obrázek 5

1. Pouzdro válcového kartáče
2. Šroub s vnitřním šestihranem (na závity naneste mazivo)
3. Závitový otvor

Změna polohy montážního celku napínací řemenice (pouze pro pravostranné pohony).

Poznámka: Pravostranné pohony jsou na žací jednotce Reelmaster 3100 č. 3 (Obrázek 1) a žacích jednotkách Reelmaster 7000 č. 2 a 4 (Obrázek 2).

U pravostranných pohonů zadního kartáčového válce (Obrázek 1 a Obrázek 2) otočte montážní celek napínací řemenice a namontujte jej na **pravou koncovou část** žací jednotky (Obrázek 6) následovně:

1. Demontujte montážní celek napínací řemenice z levého konce žací jednotky a namontujte jej ke spodnímu otvoru v desce kartáče na pravém konci žací jednotky (Obrázek 6).

   Poznámka: Napínací řemenice se musí volně otáčet; pojistnou matici na otočném šroubu řemenice neutahujte nadměrně.

2. Demontujte vratový šroub a matici a namontujte je k hornímu otvoru, jenž byl dříve osazen montážním celkem napínací řemenice (Obrázek 6).

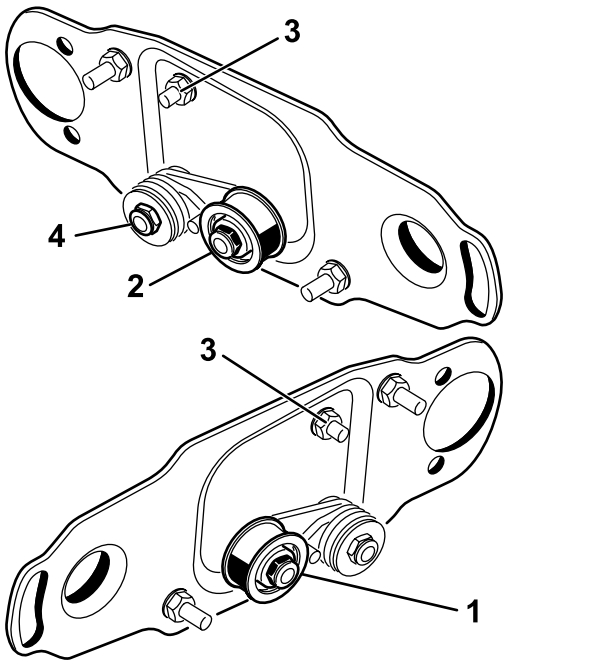

Obrázek 6

1. Montáž napínací řemenice pro levý konec vřetene (součástí sady)
2. Montáž napínací řemenice pro pravý konec vřetene
3. Vratový šroub a matice
4. Tuto pojistnou matici neutahujte nadměrně.

Demontáž vypouštěcí zátky krytu kartáče

Z krytů kartáče demontujte pouze spodní vypouštěcí zátku (Obrázek 7). Vypustíte tak zkondenzovanou vlhkost z prostoru řemene.

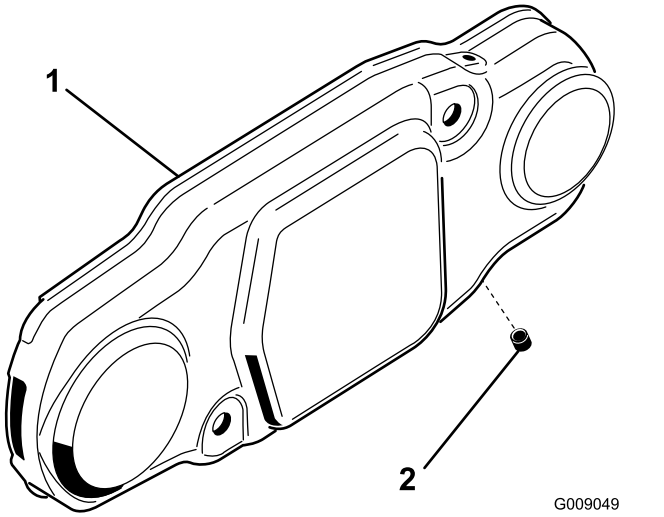

Obrázek 7

1. Kryt kartáče
2. Spodní vypouštěcí zátka

Montáž montážního celku válcového kartáče

1. Demontujte maznici válce ze strany žací jednotky, jež je osazena pouzdrem válcového kartáče (Obrázek 9).

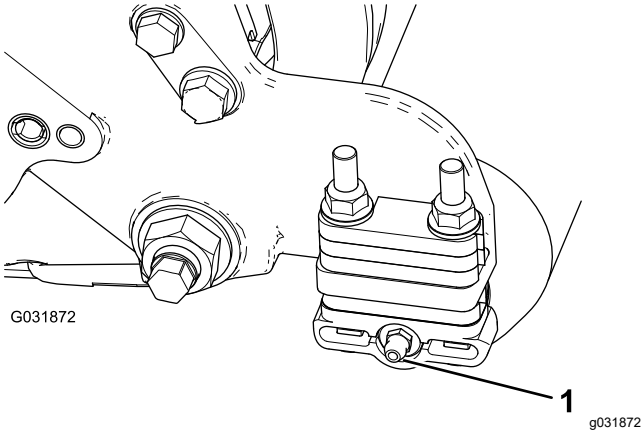

Obrázek 8

1. Maznice

2. Namontujte 90° maznici tak, aby byla natočena dozadu (Obrázek 8).

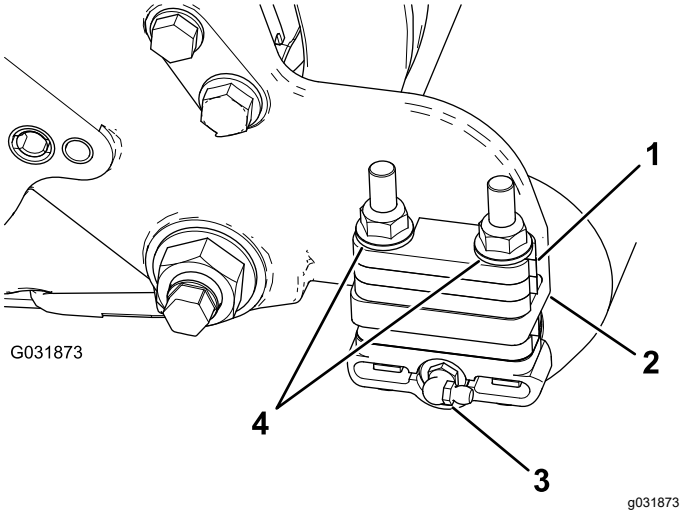

Obrázek 9

1. 6mm vymezovací podložka
2. Montážní příruba boční desky
3. 90° maznice
4. Pojistné matice s nákružkem (demontovat)

3. Demontujte 2 pojistné matice s nákružkem upevňující každý držák válce k bočním deskám (Obrázek 9).

   Poznámka: Nevyjímejte šrouby. **Demontujte rovněž všechny 6mm vymezovací podložky, jež jsou umístěny v horní části montážní příruby boční desky.**

4. Levé a pravé držáky montážního celku válcového kartáče nasaďte na šrouby konzoly válce (Obrázek 10).

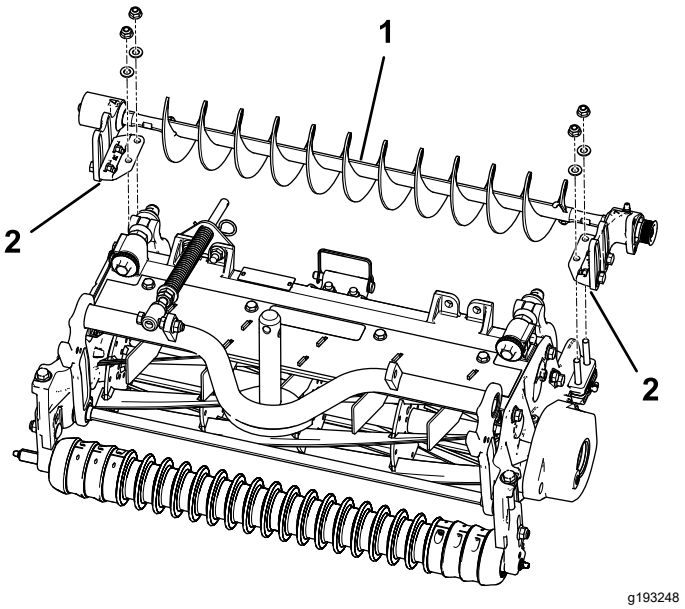

Obrázek 10

1. Montážní celek levého válcového kartáče
2. Držák válcového kartáče

Důležité: **Namontujte držáky montážního celku válcového kartáče přímo na horní povrch montážní příruby boční desky žací jednotky.** ***Mezi držáky válcového kartáče a montážní příruby boční desky nevkládejte vymezovací podložky.*** **Další 6mm vymezovací podložky uschovejte pro možné pozdější použití.**

5. Pomocí dříve demontovaných matic připevněte držáky montážního celku kartáče k bočním deskám žací jednotky.

Montáž desky válcového kartáče

1. Vysuňte těsnění Excluder směrem ven tak, aby hrany těsnění byly v mírném styku s každým ložiskovým pouzdrem (Obrázek 11).

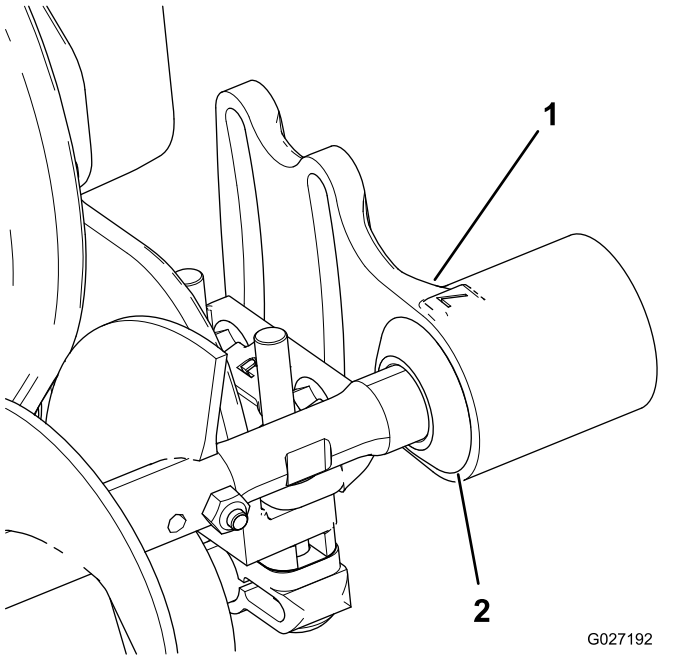

Obrázek 11

1. Ložiskové pouzdro
2. Těsnění Excluder

2. Na vnitřní průměr průchodky v pouzdru válcového kartáče naneste tenkou vrstvu maziva (Obrázek 12).

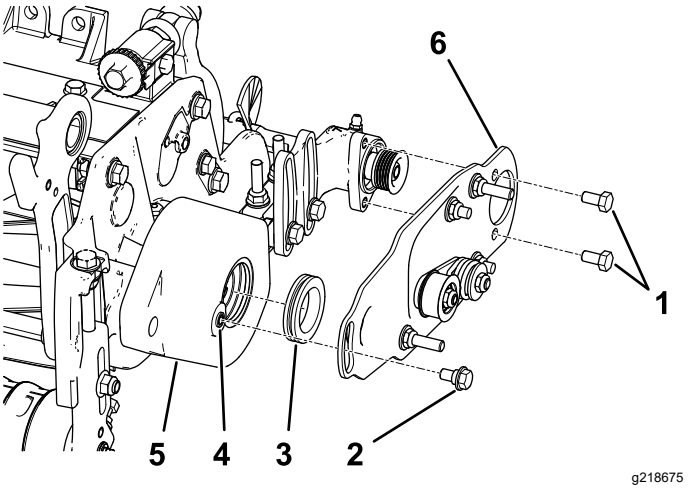

Obrázek 12

1. Šroub
2. Lícovaný šroub
3. Průchodka
4. Před zašroubováním lícovaného šroubu odstraňte veškeré zbytky barvy ze závitu použitím závitníku 5/16"–18.
5. Pouzdro válcového kartáče
6. Montážní celek otočné desky válcového kartáče

3. Namontujte levou nebo pravou otočnou desku válcového kartáče (Obrázek 12).

   Poznámka: Při zasunování vystupující části na otočné desce do průchodky v pouzdru válcového kartáče zajistěte, aby průchodka zůstala správně usazena v pouzdru. Otočná deska válcového kartáče je správně usazena, jestliže na pryžové průchodce není patrný žádný odpor a deska se volně otáčí.

   Poznámka: Na spodní část namontujte montážní celek napínací řemenice, viz Obrázek 12.

4. Naneste přípravek na zajištění závitů na 2 šrouby (5/16" x ½") a použijte je k připevnění desky kartáče k ložiskovému pouzdru válcového kartáče (Obrázek 12).

   Poznámka: Šrouby utáhněte na utahovací moment 20 až 25 Nm.

5. Před zašroubováním lícovaného šroubu odstraňte veškeré zbytky barvy ze závitu v pouzdru válcového kartáče použitím závitníku 5/16"–18 (Obrázek 12).

   Důležité: **Pokud závit před zašroubováním lícovaného šroubu nevyčistíte, šroub může prasknout.**

6. Na lícovaný šroub naneste přípravek na zajištění závitu (Obrázek 12).

7. Pomocí lícovaného šroubu připevněte desku kartáče k pouzdru válcového kartáče (Obrázek 12).

   Poznámka: Šroub utáhněte na utahovací moment 20 až 25 Nm.

   Poznámka: Lícovaný šroub by neměl připevnit desku k pouzdru.

8. Přesvědčte se, že je deska válcového kartáče rovnoběžná s boční deskou žací jednotky. Není-li rovnoběžná, postupujte následovně:
   A. Povolte 2 pojistné matice s nákružkem, které upevňují držák válcového kartáče k boční desce žací jednotky (Obrázek 13).
   B. Otáčejte ložiskovým pouzdrem válcového kartáče, dokud deska kartáče nebude rovnoběžná s boční deskou žací jednotky (Obrázek 13).
   C. Utáhněte 2 pojistné matice s nákružkem upevňující držák válcového kartáče k boční desce žací jednotky (Obrázek 13).

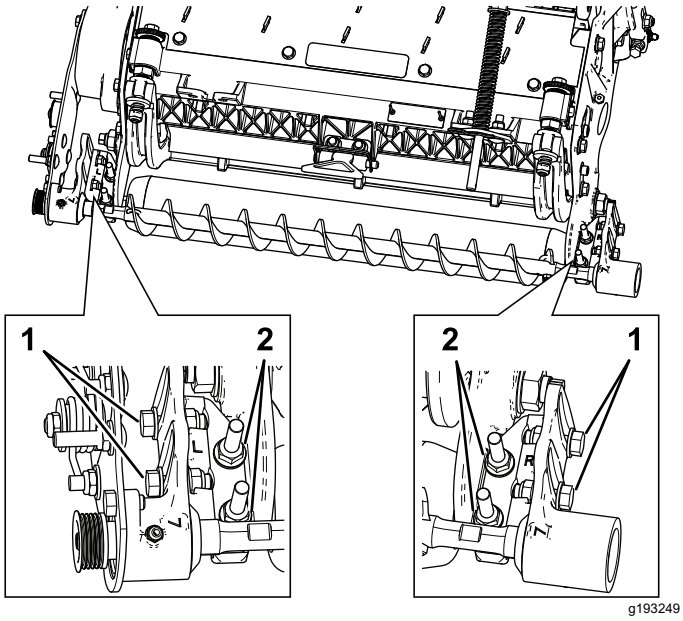

Obrázek 13

1. Povolte tyto šrouby, aby bylo možné nastavit polohu válcového kartáče.
2. Povolte tyto matice, aby bylo možné nastavit desku válcového kartáče do rovnoběžné polohy.

Nastavení polohy válcového kartáče

1. Povolte 2 šrouby připevňující jednotlivá ložisková pouzdra válcového kartáče k držáku válcového kartáče (Obrázek 13).

   Poznámka: Tyto šrouby by měly být z výrobního závodu povoleny.

2. Nastavte válcový kartáč tak, aby se zlehka dotýkal nebo byl opřen o zadní válec (Obrázek 14).

   Důležité: **Hřídel válcového kartáče se nesmí dotýkat boční desky žací jednotky.**

   Důležité: **Nadměrný dotyk kartáče s válcem zapříčiní předčasné opotřebení kartáče.**

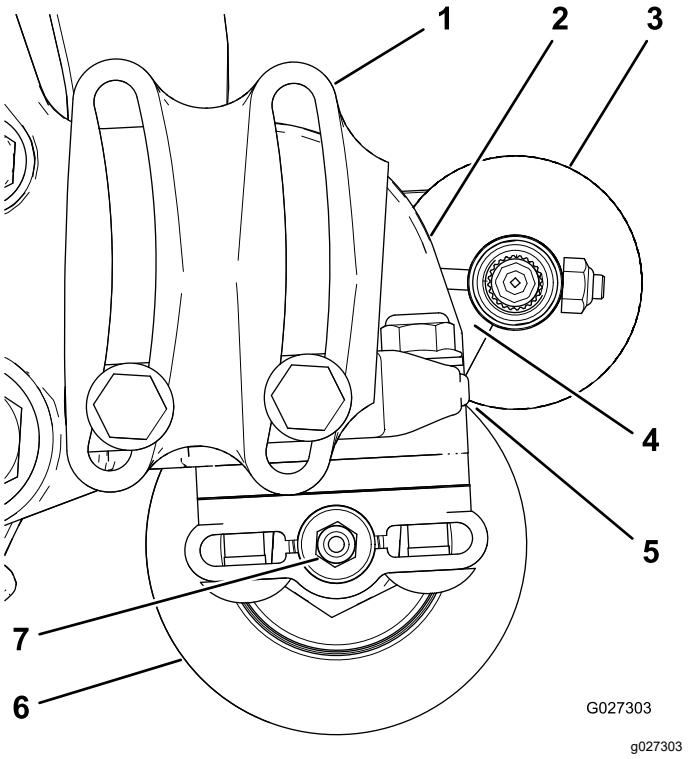

Obrázek 14

1. Ložiskové pouzdro (některé součásti nejsou vyobrazeny)
2. Boční deska
3. Válcový kartáč
4. Přesvědčte se, zda je zde vůle.
5. Mírný kontakt
6. Zadní válec
7. Maznice

   Poznámka: Hřídel válcového kartáče musí být rovnoběžný se zadním válcem.

   Důležité: **Nastavte obě ložisková pouzdra válcového kartáče do takové polohy, aby byla rovnoběžná se zemí a vznikl prostor pro maznici zadního válce.**

3. Utáhněte 2 šrouby připevňující jednotlivá ložisková pouzdra válcového kartáče k držákům válcového kartáče.

Montáž hnací řemenice

1. Nasuňte vymezovací podložku na hřídel v ložiskovém pouzdru (Obrázek 15).

2. Zasuňte hnací řemenici do rozpěrného kroužku a na hnací hřídel (Obrázek 15).

   Poznámka: Výstupky řemenice se musí nacházet v drážce hnacího hřídele.

3. Zajistěte řemenici a rozpěrný kroužek na hnacím hřídeli pomocí šroubu s přírubovou hlavou (⅜" x 2"), viz Obrázek 15.

   Poznámka: Šroub utáhněte na utahovací moment 47 až 54 Nm.

   Důležité: **Pokud šroub *není* utažen na správný utahovací moment, *uvolní se.***

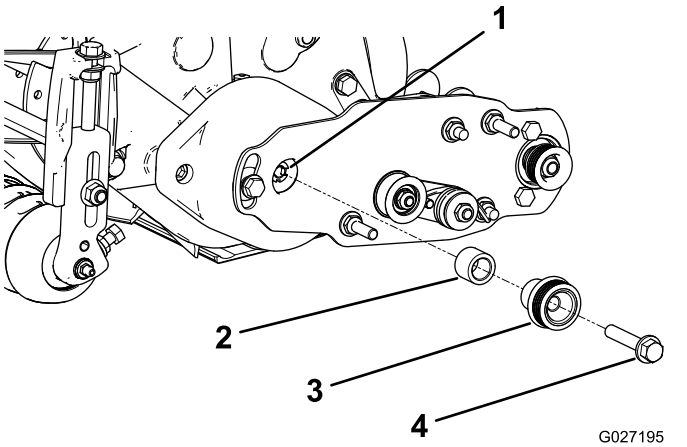

Obrázek 15

1. Hnací hřídel
2. Rozpěrný kroužek
3. Hnací řemenice
4. Šroub s přírubovou hlavou – utahovací moment 47 až 54 Nm

Nasazení řemenu

1. Nasaďte řemen na řemenice následovně:
   - Oviňte řemen okolo **hnací** řemenice a poté přes horní část napínací řemenice (Obrázek 16).

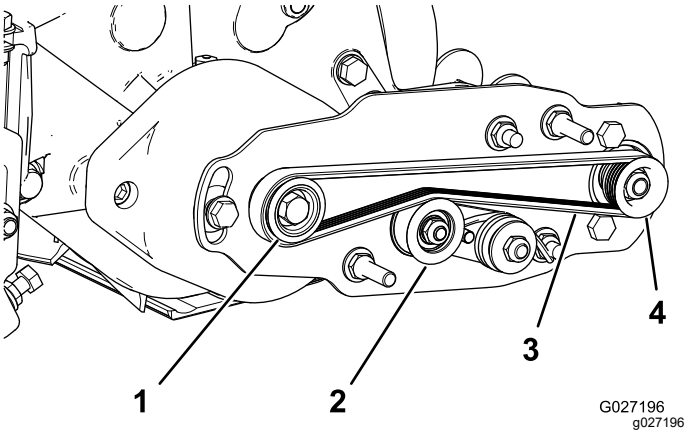

Obrázek 16

1. Hnací řemenice
2. Montážní celek napínací řemenice
3. Řemen
4. Hnaná řemenice

   - Nasaďte řemen na **hnanou** řemenici (Obrázek 17).
   - Pomocí hlubokého nástrčného klíče (9/16") otáčejte montážním celkem kartáče a současně navádějte řemen na hnanou řemenici (Obrázek 17).

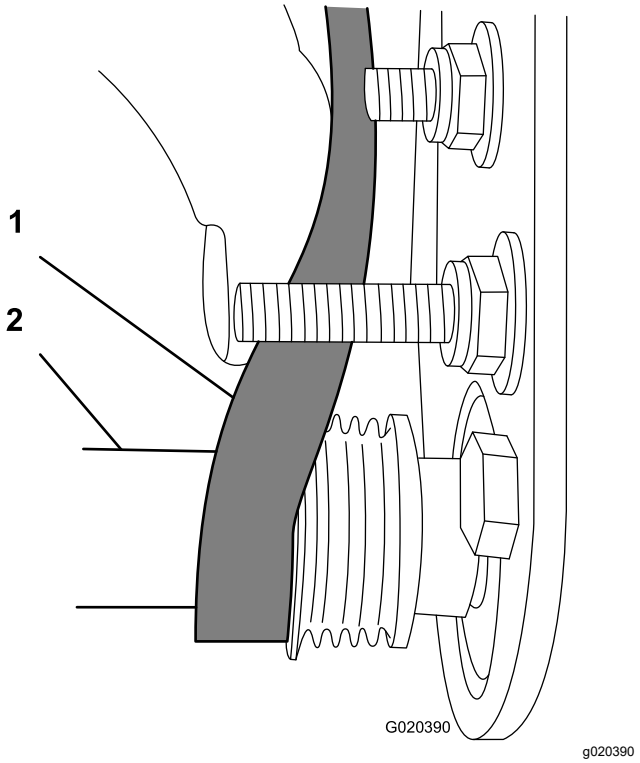

Obrázek 17

1. Řemen
2. Hluboký nástrčný klíč (9/16")

Důležité: **Přesvědčte se, zda žebra řemene jsou správně usazena v drážkách v každé řemenici a zda je řemen ve středu napínací řemenice.**

2. Zatlačte na napínací řemenici a přesvědčte se, zda se montážní celek napínací řemenice volně otáčí.

Dokončení montáže

1. Zkontrolujte vyrovnání řemene a řemenic následovně:
   - Před kontrolou vyrovnání musí být správně napnut (nasazen) řemen.
   - Položte příměrné pravítko podél vnějšího čela **hnací** řemenice (Obrázek 18). Příměrné pravítko **nepokládejte** přes hnací a hnanou řemenici.
   - Vnější čela hnací a hnané řemenice musí být v rovině s tolerancí 0,76 mm.
   - Pokud řemenice nejsou vyrovnané, přejděte na část Kontrola vyrovnání řemenic (strana 11).
   - Jsou-li řemenice v rovině, pokračujte v montáži.
   - Ke kontrole vyrovnání **nepoužívejte** napínací řemenici.

   Důležité: **Jestliže řemenice nejsou řádně vyrovnány, může řemen předčasně prasknout.**

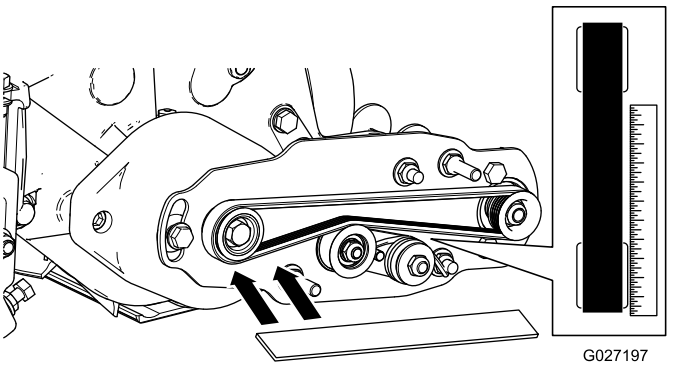

Obrázek 18

2. Nasuňte kryt řemene na upevňovací šrouby a zajistěte jej dvěma maticemi s nákružkem (Obrázek 19).

   Důležité: **Matice nepřetahujte, jinak hrozí poškození krytu.**

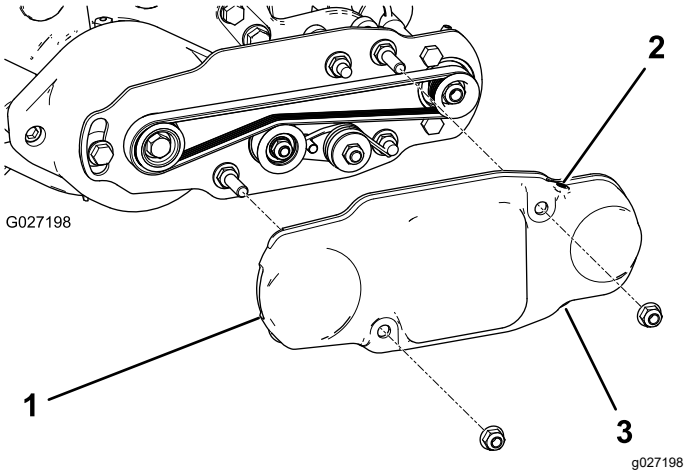

Obrázek 19

1. Kryt řemene
2. Namontovaný stavěcí šroub
3. Demontovaný stavěcí šroub

3. Do každé maznice na každém ložiskovém pouzdru válcového kartáče aplikujte mazivo č. 2 na bázi lithia (Obrázek 20). Nadměrné množství maziva otřete, především v místě těsnění Excluder.

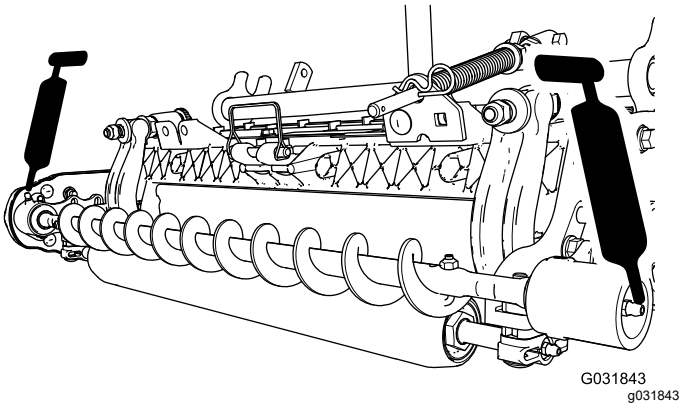

Obrázek 20

3

Montáž kartáče pro vysokou výšku sečení (volitelně)

(volitelné)

Díly potřebné k provedení tohoto kroku:

—	Kartáč pro vysokou výšku sečení (volitelný)

Postup

Namontujte kartáč pro vysokou výšku sečení (prodáván samostatně), je-li výška sečení 2,5 cm nebo více (5 nebo více vymezovacích podložek vložených pod podložkou boční desky).

1. Je-li na žací jednotce namontován válcový kartáč, demontujte 2 šrouby, podložky a matice, jež upevňují ložiskové pouzdro bez pohonu k držáku ložiskového pouzdra (Obrázek 21 a Obrázek 22).

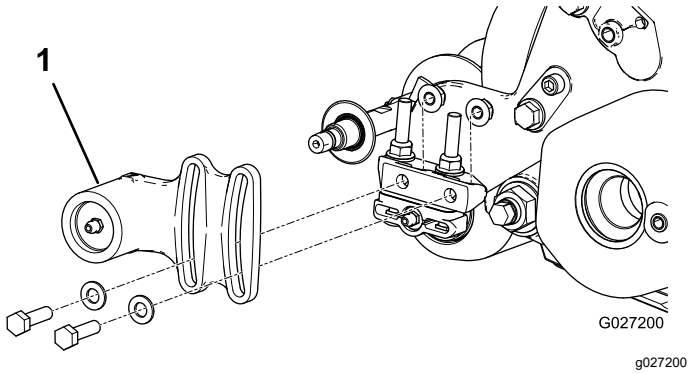

Obrázek 21

1. Ložiskové pouzdro bez pohonu

2. Stáhněte ložiskové pouzdro bez pohonu a těsnění Excluder z hřídele kartáče (Obrázek 22).

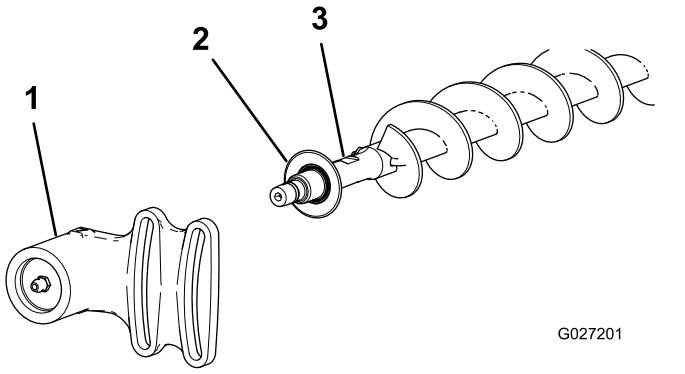

Obrázek 22

1. Ložiskové pouzdro bez pohonu
2. Těsnění Excluder
3. Hřídel kartáče

3. Demontujte dva „J“ šrouby a matice (Obrázek 23).
4. Stáhněte stávající kartáč z hřídele kartáče (Obrázek 23).
5. Povolte 2 šrouby, podložky a matice, jež upevňují ložiskové pouzdro s pohonem k držáku ložiskového pouzdra (Obrázek 23).
6. Nasuňte kartáč pro vysokou výšku sečení na hřídel kartáče (Obrázek 23).
7. Připevněte kartáč na hřídeli použitím 2 dříve demontovaných „J“ šroubů a matic (Obrázek 23).

   Důležité: **Protáhněte závitový konec "J“ šroubů vnějšími otvory hřídele kartáče, přičemž zahnuté konce „J“ šroubů zahákněte do vnitřních otvorů.**

8. Utáhněte „J“ šrouby na utahovací moment 2 až 3 N·m.

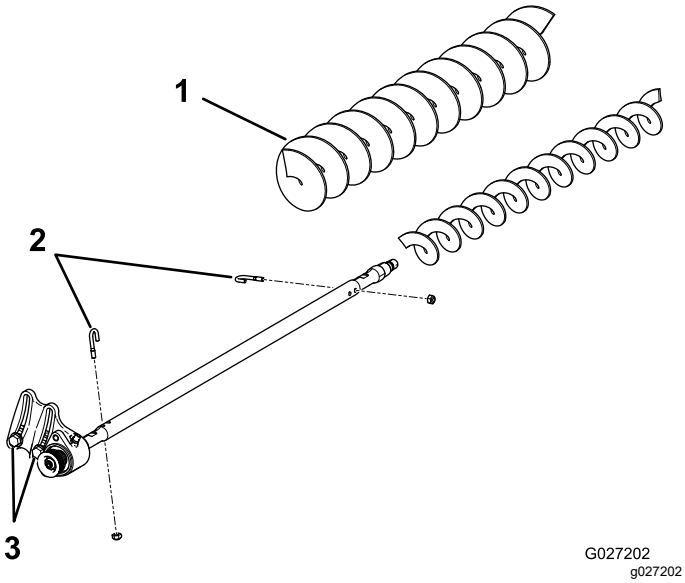

Obrázek 23

1. Kartáč pro vysokou výšku sečení
2. „J“ šrouby
3. Tyto šrouby povolte.

9. Na hřídel kartáče nasaďte těsnění Excluder a ložiskové pouzdro bez pohonu (Obrázek 22).
10. Pomocí 2 dříve demontovaných šroubů, podložek a matic upevněte ložiskové pouzdro bez pohonu k držáku ložiskového pouzdra.

    Poznámka: Dávejte pozor, abyste nevyrazili pružinu těsnění.
11. Utáhněte 2 šrouby, podložky a matice, jež upevňují ložiskové pouzdro s pohonem k držáku ložiskového pouzdra.

Údržba

- Přesvědčte se, zda je kartáč rovnoběžný s válcem a ve vzdálenosti 1,5 mm až v mírném kontaktu.
- Promazávejte maznice po každých 50 hodinách provozu nebo každém mytí.
- Při výměně válcového kartáče utáhněte šrouby na utahovací moment 2 až 3 N·m.
- Při výměně hnací řemenice hřídele kartáče utáhněte matici na utahovací moment 36 až 45 N·m.
- Při výměně hnací řemenice kartáče aplikujte na šroub odstranitelný přípravek na zajištění závitů a utáhněte jej na utahovací moment 47 až 54 N·m.

Poznámka: Válcový kartáč, ložisko napínací řemenice a řemen jsou považovány za spotřební materiály.

Kontrola vyrovnání řemenic

1. Poznamenejte si, kterým směrem je třeba řemenici posunout.

   Poznámka: Hnaná řemenice (na hřídeli válcového kartáče) se může pohybovat dovnitř nebo ven (Obrázek 24).

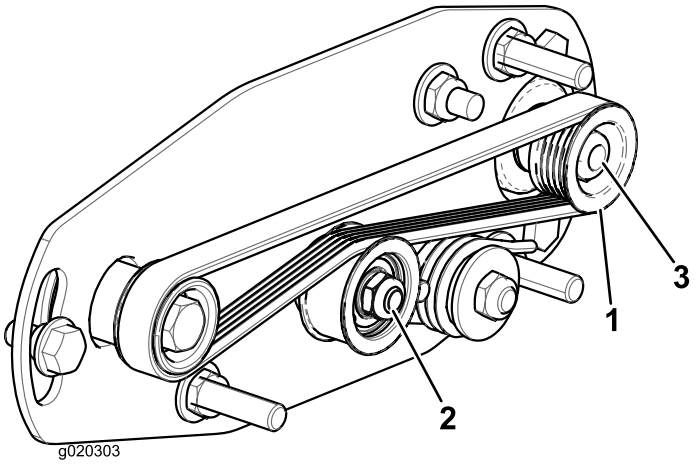

Obrázek 24

1. Hnaná řemenice
2. Sestava napínací řemenice
3. Matice hnané řemenice

2. Během otáčení vřetenem, které otáčí hnací řemenicí, sejměte páčením řemen z hnací řemenice (Obrázek 24).

   Poznámka: Při otáčení vřetenem používejte polstrované rukavice nebo silný hadr.
3. Demontujte pojistnou matici, jež upevňuje hnanou řemenici k hřídeli kartáče (Obrázek 24 nebo Obrázek 25).

Poznámka: Nasazením ½" klíče na plochou část hřídele válcového kartáče zajistěte, aby se neotáčel.

4. Demontujte hnanou řemenici z hřídele (Obrázek 25).
5. Je-li nutné řemenici posunout směrem ven, přidejte podložkou o tloušťce 0,8 mm (Obrázek 25).

   Poznámka: Je-li nutné řemenici posunout směrem dovnitř, odeberte stávající podložku o tloušťce 0,8 mm.
6. Namontujte hnanou řemenici.

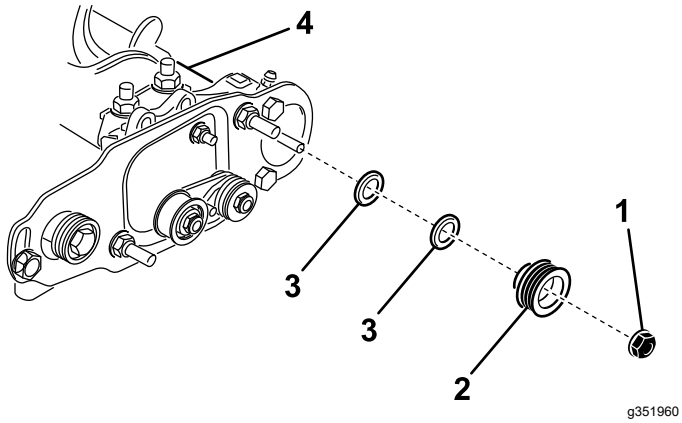

Obrázek 25

1. Pojistná matice
2. Hnaná řemenice
3. Podložka – tloušťka 0,8 mm
4. Plochá část hřídele kartáče

7. Přidržujte plochou část hřídele kartáče a upevněte hnanou řemenici na hřídeli dříve demontovanou maticí s nákružkem (⅜"–16).

   Poznámka: Pojistnou matici utáhněte na utahovací moment 36 až 45 N·m.
8. Nasaďte řemen na řemenice následovně:
   A. Oviňte řemen okolo **hnací** řemenice a poté přes horní část napínací řemenice (Obrázek 26).

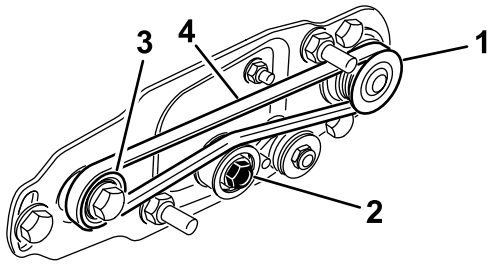

Obrázek 26

1. Hnaná řemenice
2. Montážní celek napínací řemenice
3. Hnací řemenice
4. Řemen

   B. Nasaďte řemen na **hnanou** řemenici (Obrázek 26).
   C. Pomocí hlubokého nástrčného klíče (9/16") otáčejte montážním celkem kartáče a současně navádějte řemen na hnanou řemenici (Obrázek 27).

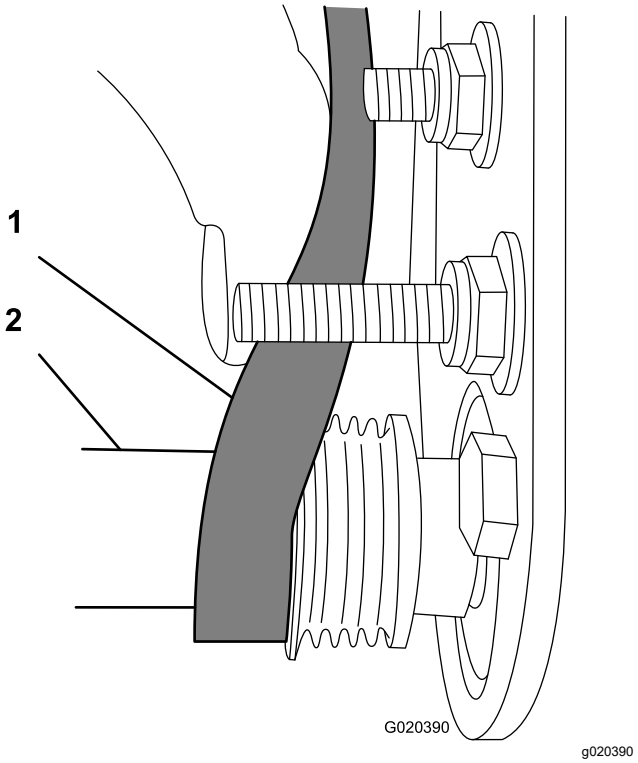

Obrázek 27

1. Řemen
2. Hluboký nástrčný klíč (9/16")

Důležité: **Přesvědčte se, zda žebra řemene jsou správně usazena v drážkách v každé řemenici a zda je řemen ve středu napínací řemenice.**

9. Zkontrolujte vyrovnání řemenice a v případě potřeby opakujte tento postup.

Zabezpečení vřetena

⚠ DŮLEŽITÉ UPOZORNĚNÍ

Nože žacího vřetena jsou ostré a jsou schopné amputovat končetiny.

- **Nepřibližujte nohy ani ruce k vřetenu.**
- **Před údržbou vřetena je třeba provést jeho zabezpečení.**

Zabezpečení vřetena za účelem demontáže závitových vložek

1. Povolte šroub krytu na levé straně žací jednotky a zadní kryt zvedněte (Obrázek 28).
2. Zasuňte dlouhé páčidlo s rukojetí (doporučené 3/8" x 12" s rukojetí šroubováku) do zadní části žacího vřetena co nejblíže ke straně žací jednotky, kterou budete utahovat na moment (Obrázek 28).
3. Opřete páčidlo o svařovanou stranu nosné desky vřetena (Obrázek 28).

   Poznámka: Zasuňte páčidlo mezi horní část hřídele vřetena a zadní části 2 nožů vřetena tak, aby se vřeteno nemohlo pohybovat.

   Důležité: **Páčidlem se nedotýkejte žacího ostří nožů, neboť byste žací hranu mohli poškodit a/nebo byste mohli způsobit vysoký zdvih ostří.**

   Důležité: **Vložka na levé straně žací jednotky má levý závit. Vložka na pravé straně žací jednotky má pravý závit.**

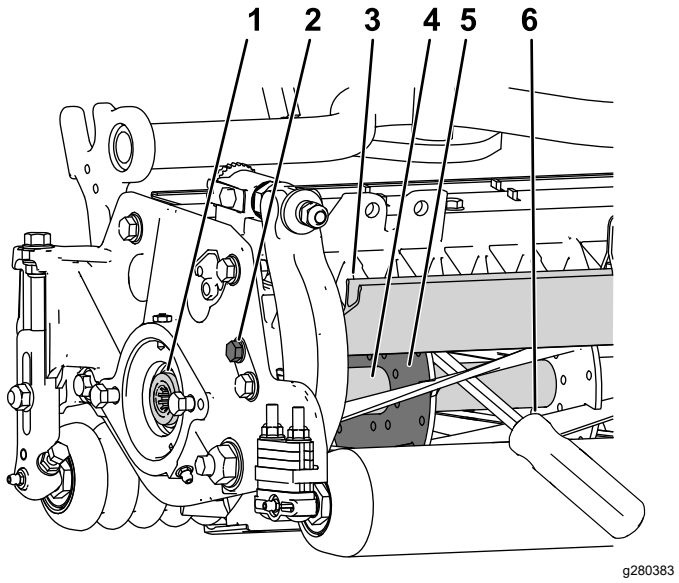

Obrázek 28

1. Závitová vložka pro demontáž
2. Povolte šroub krytu.
3. Zadní kryt
4. Hřídel vřetena
5. Nosná deska vřetena
6. Páčidlo zasunuté podél svařované strany nosné desky vřetena.

4. Opřete rukojeť páčidla o zadní válec.
5. Dokončete demontáž závitové vložky, přičemž se ujišťujte, že páčidlo zůstává v poloze. Poté páčidlo vyjměte.
6. Snižte zadní kryt a utáhněte šroub krytu.

Zabezpečení vřetena za účelem montáže závitových vložek

1. Zasuňte dlouhé páčidlo s rukojetí (doporučené 3/8" x 12" s rukojetí šroubováku) do přední části žacího vřetena co nejblíže ke straně žací jednotky, kterou budete utahovat na moment (Obrázek 29).
2. Opřete páčidlo o svařovanou stranu vnitřní výztuhy žacího vřetena (Obrázek 29).

   Poznámka: Páčidlo se musí dotýkat nože v přední části hřídele vřetena a nože v zadní části vřetena, čímž dojde k jeho zabezpečení.

   Důležité: **Páčidlem se nedotýkejte žacího ostří nožů, neboť byste žací hranu mohli poškodit a/nebo byste mohli způsobit vysoký zdvih ostří.**

   Důležité: **Vložka na levé straně žací jednotky má levý závit. Vložka na pravé straně žací jednotky má pravý závit.**

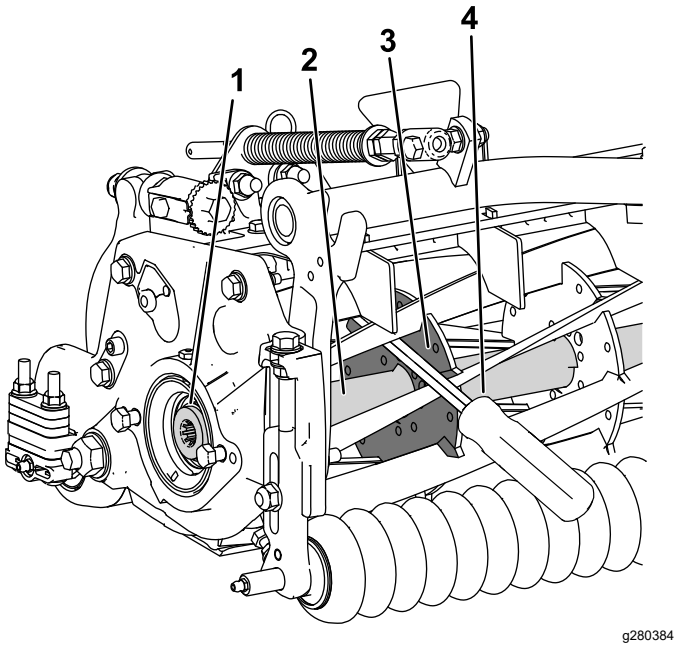

Obrázek 29

1. Závitová vložka pro montáž
2. Hřídel vřetena
3. Svařovaná strana nosné desky
4. Páčidlo

3. Opřete rukojeť páčidla o válec.
4. Dokončete montáž závitové vložky podle montážních pokynů a požadavků na utahovací moment, přičemž se ujišťujte, že páčidlo zůstává v poloze. Poté páčidlo vyjměte.

Prohlášení o zabudování

The Toro Company, 8111 Lyndale Ave. South, Bloomington, MN, USA prohlašuje, že následující zařízení jsou v souladu s uvedenými směrnicemi, pokud je zařízení montováno v souladu s přiloženými pokyny na konkrétní modely Toro, které jsou uvedeny v příslušném prohlášení o shodě.

Číslo modelu	Výrobní číslo	Popis produktu	Popis faktury	Všeobecný popis	Směrnice
03243	—	Sada zadního válcového kartáče, 69 cm	27IN RRB ONLY KIT	Sada zadního válcového kartáče, 69 cm	2006/42/ES
03246	—	Sada zadního válcového kartáče, 81 cm	32 IN RRB ONLY KIT	Sada kartáče na zadní válec, 81 cm	2006/42/ES

Příslušná technická dokumentace byla sestavena podle požadavků směrnice 2006/42/ES, části B, přílohy VII.

Zavazujeme se předávat na základě požadavků ze strany vnitrostátních orgánů příslušné informace o tomto neúplném strojním zařízení. Způsob předávání bude elektronický.

Toto zařízení nesmí být uvedeno do provozu, dokud nebude začleněno do schválených modelů Toro, které jsou uvedeny v souvisejícím prohlášení o shodě, v souladu se všemi pokyny a v souladu se všemi příslušnými směrnicemi.

Certifikace:



Tom Langworthy
Technický ředitel
8111 Lyndale Ave. South
Bloomington, MN 55420, USA
Říjen 12, 2022

Autorizovaný zástupce:

Marcel Dutrieux
Manager European Product Integrity
Toro Europe NV
Nijverheidsstraat 5
2260 Oevel
Belgium

UK Declaration of Incorporation

The Toro Company, 8111 Lyndale Ave. South, Bloomington, MN, USA prohlašuje, že následující zařízení jsou v souladu s uvedenými směrnicemi, pokud je zařízení montováno v souladu s přiloženými pokyny na konkrétní modely Toro, které jsou uvedeny v příslušném prohlášení o shodě.

Číslo modelu	Výrobní číslo	Popis produktu	Popis faktury	Všeobecný popis	Směrnice
03243	—	Sada zadního válcového kartáče, 69 cm	27IN RRB ONLY KIT	Sada zadního válcového kartáče, 69 cm	Sbírka zákonů 2008 č. 1597
03246	—	Sada zadního válcového kartáče, 81 cm	32 IN RRB ONLY KIT	Sada kartáče na zadní válec, 81 cm	Sbírka zákonů 2008 č. 1597

Příslušná technická dokumentace byla vypracována podle přílohy 10 zákona č. 1597/2008 Sb.

Zavazujeme se předávat na základě požadavků ze strany vnitrostátních orgánů příslušné informace o tomto neúplném strojním zařízení. Způsob předávání bude elektronický.

Toto zařízení nesmí být uvedeno do provozu, dokud nebude začleněno do schválených modelů Toro, které jsou uvedeny v souvisejícím prohlášení o shodě, v souladu se všemi pokyny a v souladu se všemi příslušnými směrnicemi.

This declaration has been issued under the sole responsibility of the manufacturer.
The object of the declaration is in conformity with relevant UK legislation.

Autorizovaný zástupce:

Marcel Dutrieux
Manager European Product Integrity
Toro U.K. Limited
Spellbrook Lane West
Bishop's Stortford
CM23 4BU
United Kingdom

Tom Langworthy
Technický ředitel
8111 Lyndale Ave. South
Bloomington, MN 55420, USA
Říjen 12, 2022